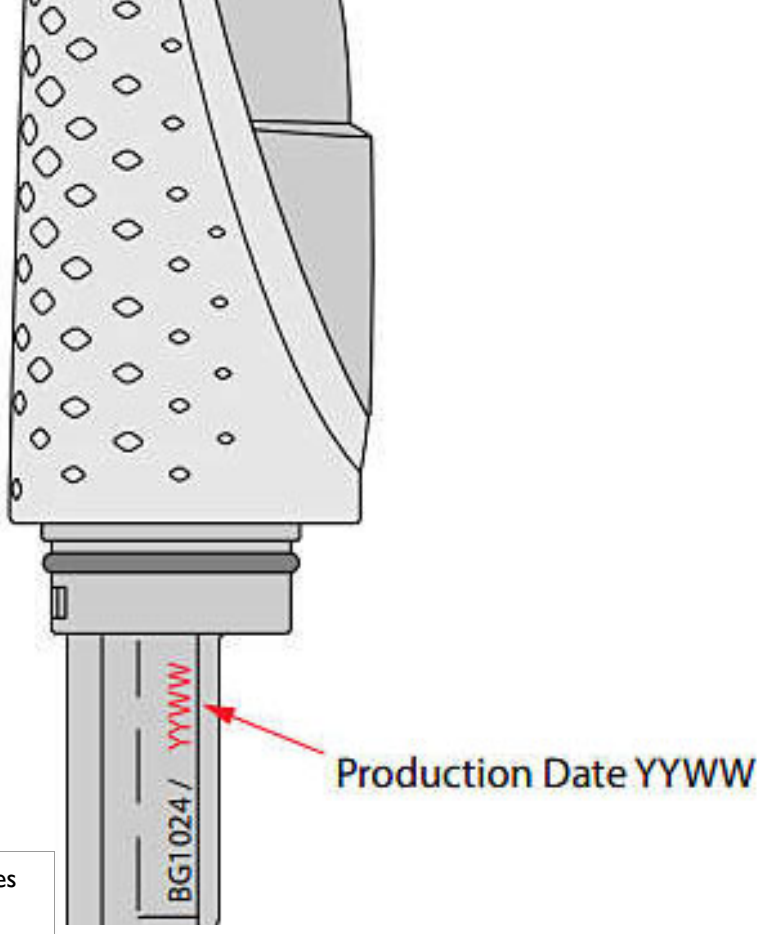

Philips Bodygroom series 1000
3-mm-Kammaufsatz für empfindliche Körperzonen

Schwarz

Längeneinstellung: 3 mm
Geeignet für Modelle, die nach Jahr/Woche 23/23 hergestellt wurden

CP2123/01

Kammaufsatz für empfindliche Körperbehaarung für Ihren Bodygroom

Informationen zur Kompatibilität siehe unten

This replacement comb is for your Philips Bodygroom. It's ideal for use on smaller, more sensitive areas.

PHILIPS

Daten

Ersatzteile

BG1024/16

- Eignet sich für die Produkttypen: BG1024/15,

Ausstellungsdatum
2024-07-18

Version: 7.7.1

© 2024 Koninklijke Philips N.V.
Alle Rechte vorbehalten.

Technische Daten können ohne vorherige Ankündigung geändert werden. Die Marken sind Eigentum von Koninklijke Philips N.V. oder der jeweiligen Firmen.

www.philips.com