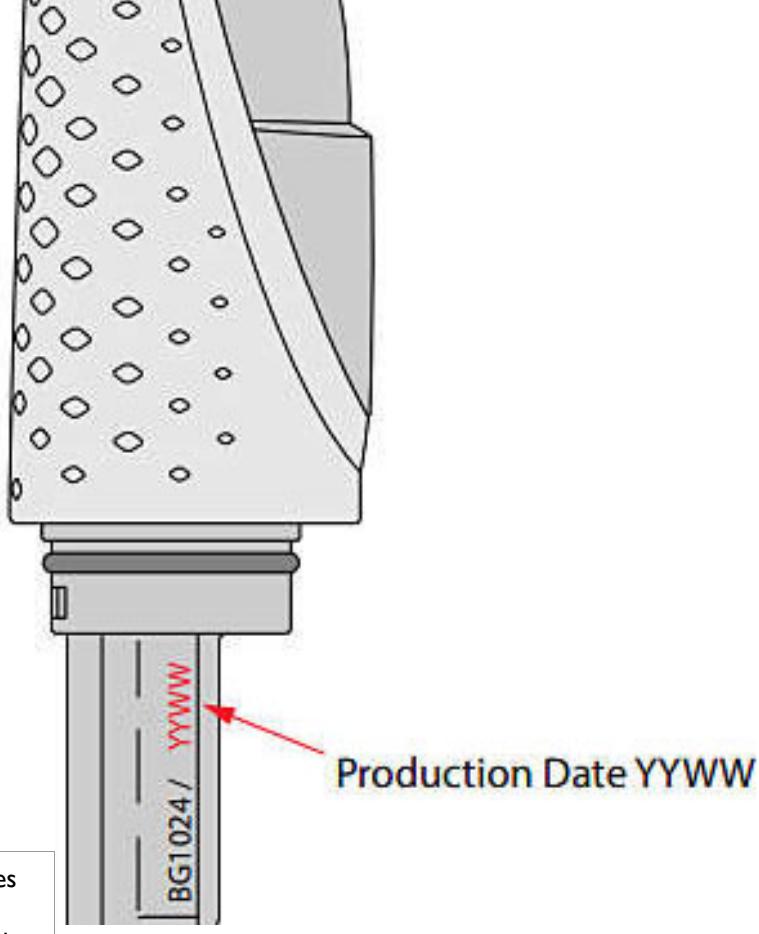


Philips Bodygroom series 1000
Pettine per zone sensibili del corpo: 3 mm

Nero
Misura: 3 mm
Adatto per modelli prodotti dopo l'anno/settimana 23/23

CP2123/01

# Pettine per zone sensibili del corpo per Bodygroom

## Verifica la compatibilità di seguito

Questo pettine di ricambio è per il tuo Philips Bodygroom. È ideale per il trattamento di zone meno ampie e più sensibili.

PHILIPS

Pettine per zone sensibili del corpo: 3 mm
Nero Misura: 3 mm, Adatto per modelli prodotti dopo l'anno/settimana 23/23

CP2123/01

# Specifiche

### Parti sostituibili

- Compatibile con i modelli: BG1024/15, BG1024/16

Data di rilascio
2024-07-20

Versione: 7.7.1

© 2024 Koninklijke Philips N.V.
Tutti i diritti riservati.

Le specifiche sono soggette a modifica senza preavviso I marchi sono di proprietà di Koninklijke Philips N.V. o dei rispettivi detentori.

**www.philips.com**