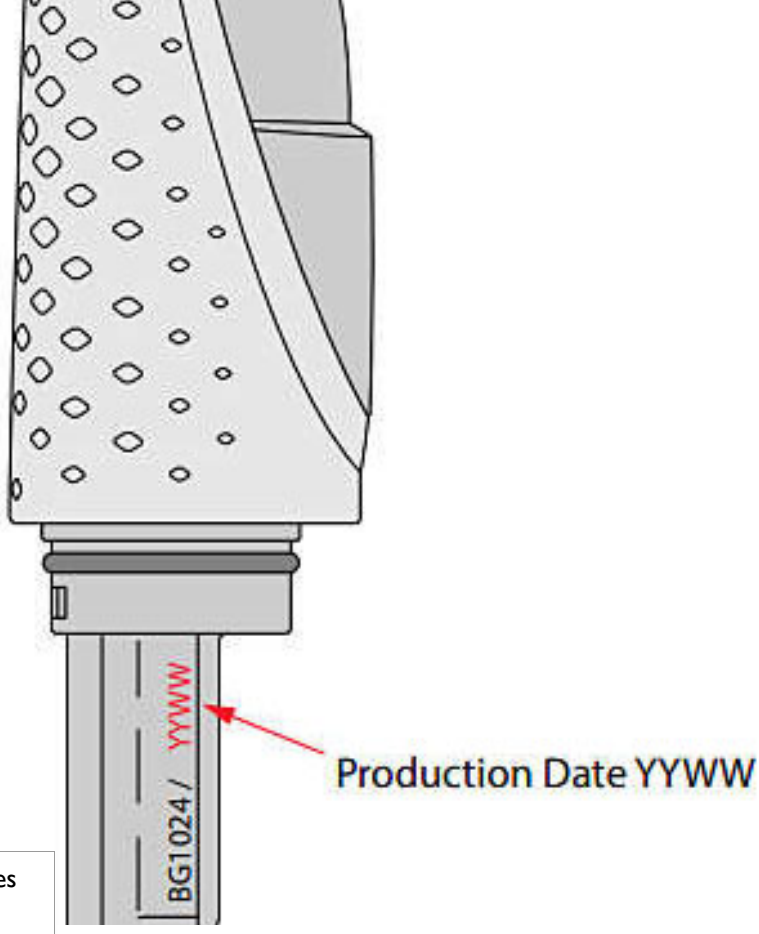

Philips Bodygroom series 1000
Peine-guía delicado de 3 mm para el cuerpo

Bodygroom serie 1000

Negro
Medida: 3 mm
Apto para modelos fabricados a partir del año/semana 23/23

CP2123/01

Peine-guía delicado para el cuerpo para tu Bodygroom

Comprueba la compatibilidad a continuación

This replacement comb is for your Philips Bodygroom. It's ideal for use on smaller, more sensitive areas.

PHILIPS

Peine-guía delicado de 3 mm para el cuerpo
Bodygroom serie 1000 Negro, Medida: 3 mm, Apto para modelos fabricados a partir del año/semana 23/23

CP2123/01

Especificaciones

Piezas de repuesto

BG1024/16

- Se ajusta a los tipos de producto: BG1024/15,

Fecha de emisión
2024-06-30

Versión: 7.6.1

© 2024 Koninklijke Philips N.V.
Todos los derechos reservados.

Las especificaciones están sujetas a cambios sin previo aviso. Las marcas registradas son propiedad de Koninklijke Philips N.V. o de sus propietarios respectivos.

www.philips.com