For product support, visit
Para obtener asistencia técnica, visite
Pour en savoir plus sur l'assistance sur les produits, visitez le site

www.philips.com/support

HTB3524

User manual

Manuel d'utilisation

Manual del usuario

EN: For further assistance, call the customer support service in your country.

- To obtain assistance in the U.S.A., Canada, Puerto Rico, or the U.S. Virgin Islands, contact Philips Customer Care Center at 1 (866) 226-6074
- To obtain assistance in Mexico, contact Philips Customer Care Center at 01 800 839 1989; Mexico city: 5887-9736

ES: Para obtener mas informacion, llame al servicio de soporte al cliente de su pais.

- Para obtener asistencia en los Estados Unidos, en Canada, Puerto Rico o en las Islas Virgenes de los Estados Unidos, comuniquese con Centro de atencion al cliente de Philips al 1 (866) 226-6074
- Solo para Mexico CENTRO DE ATENCION A CLIENTES LADA, 01 800 839 1989 Solo Para Mexico; Mexico city: 5887-9736

FR: Pour obtenir de l'aide supplementaire, communiquez avec le centre de service a la clientele de votre pays.

- Pour obtenir de l'aide aux Etats-Unis, au Canada, a Puerto Rico ou aux Iles Vierges americaines, communiquez avec le centre de service a la clientele Philips au : 1 (866) 226-6074
- Pour obtenir l'aide au Mexique, entrez en contact avec le centre de soin de client de Philips a 01 800 839 1989; Mexico city: 5887-9736

For Product recycling information, please visit - **www.recycle.philips.com**
Para obtener información de productos de reciclaje, por favor visite - **www.recycle.philips.com**
Pour tout renseignement sur le recyclage des produits, veuillez visiter - **www.recycle.philips.com**

PHILIPS

Español

1 Importante

Lea y asegúrese de comprender todas las instrucciones antes de usar el producto. La garantía no cubre los daños producidos por no haber seguido las instrucciones.

Instrucciones de seguridad importantes

- **Lea estas instrucciones.**
- **Conserve estas instrucciones.**
- **Preste atención a todas las advertencias.**
- **Siga todas las instrucciones.**
- **No utilice este aparato cerca del agua.**
- **Utilice únicamente un paño seco para la limpieza.**
- **No bloquee las aperturas de ventilación. Realice la instalación de acuerdo con las indicaciones del fabricante.**
- **No realice la instalación cerca de fuentes de calor** como radiadores, rejillas de calefacción, estufas u otros equipos que produzcan calor (incluso amplificadores).
- Utilice el conector polarizado o con conexión a tierra **de conformidad con las normas de seguridad.** Un enchufe polarizado cuenta con dos álabes, uno más ancho que el otro. Los conectores a tierra tienen dos conductores y una tercera terminal de contacto para la conexión a tierra. El conductor ancho o la tercera terminal de contacto con conexión a tierra se proveen para mayor seguridad. Si el enchufe suministrado no encaja correctamente en el tomacorriente, consulte a un electricista para reemplazar la toma.

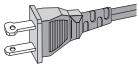

- **Proteja el cable de alimentación**. Evite pisar o doblar el cable, en particular a la altura del conector y las terminales de contacto del aparato.
- **Utilice sólo los accesorios** que especifica el fabricante.
- **Utilice sólo el carrito**, el soporte, el trípode y la mesa que indica el fabricante y los que incluye el equipo. Tenga cuidado cuando transporte el equipo en el carrito para evitar caídas y posibles lesiones.

- **Desenchufe el equipo** durante tormentas eléctricas o cuando no se utilice por un período prolongado.
- **Todos los trabajos de servicio técnico deben ser realizados** por personal de servicio calificado. Solicite el servicio de asistencia técnica cuando, por ejemplo, el cable de alimentación o el conector están dañados, si se derramó líquido o cayeron objetos dentro del aparato, si el equipo estuvo expuesto a la lluvia o humedad, si no funciona normalmente o si se cayó.
- **PRECAUCIÓN**: para evitar que las baterías se sulfaten y puedan ocasionar lesiones, daños materiales o en la unidad:
  - Instale **todas** las baterías de forma correcta, de acuerdo con los signos **+** y **-** marcados en la unidad.
  - No utilice baterías de distintas clases (**nuevas** y **usadas** o de **carbono** y **alcalinas**, etc.).
  - Extraiga las pilas cuando no utilice la unidad durante un período prolongado.
  - No exponga las baterías a temperaturas altas como las que emiten la luz solar, el fuego u otros elementos similares.
  - Este producto contiene perclorato y puede requerir un método de manipulación especial. Visite www.dtsc.ca.gov/hazardouswaste/perchlorate.
- El producto/control remoto puede contener una batería tipo botón o moneda fácil de tragar. Siempre mantenga las baterías lejos del alcance de los niños. En caso de ingestión la batería podría causar lesiones graves o la muerte. Puede haber quemaduras internas graves en un plazo de dos horas tras la ingestión.

- Si sospecha que una batería se ha ingerido o introducido en cualquier parte del cuerpo, consulte inmediatamente a un médico.
- Al cambiar las baterías, mantenga siempre las baterías nuevas y usadas lejos del alcance de los niños. Verifique que el compartimiento de la batería esté bien cerrado luego de reemplazar la batería.
- Si el compartimiento de la batería no puede cerrarse, discontinúe el uso del producto. Manténgalo lejos del alcance de los niños y comuníquese con el fabricante.
- **No exponga el equipo a goteos ni salpicaduras.**
- **No coloque el aparato cerca de fuentes de peligro** (por ejemplo, objetos que contengan líquidos o velas encendidas).
- Este aparato puede contener plomo y mercurio. Cumpla con la normativa local, estatal o nacional sobre eliminación de productos. Comuníquese con las autoridades locales para solicitar información sobre la eliminación o el reciclaje de productos. Para obtener más información sobre las opciones de reciclaje disponibles, ingrese en cualquiera de los siguientes sitios web: www.mygreenelectronics.com, www.eiae.org, www.recycle.philips.com.
- Si el conector de alimentación u otro conector se utilizan como dispositivos de desconexión, deben estar accesible y fáciles de operar.
- No coloque este aparato sobre muebles que adultos o niños puedan tirar, inclinar o utilizar para subirse sobre ellos. Si el aparato se cae, puede causar heridas graves o incluso la muerte.
- Este aparato no debe ubicarse en una instalación cerrada como una estantería o un rack, a menos que esté adecuadamente ventilada. Verifique que haya un espacio mínimo de 20 cm (7,8 pulg) alrededor del aparato.

Símbolo de equipo de Clase II

Este símbolo indica que la unidad tiene un sistema de doble aislamiento.

Conozca estos símbolos de seguridad

El símbolo del rayo indica que los componentes sin aislamiento dentro de la unidad pueden generar descargas eléctricas. Para la seguridad de todas las personas de su hogar, no retire la cubierta del producto.

El signo de exclamación indica las características del producto que pueden provocar problemas de funcionamiento y mantenimiento. Por eso, se recomienda leer el manual de instrucciones.
ADVERTENCIA: Para reducir el riesgo de incendios o descargas eléctricas, no exponga el aparato a la lluvia ni a la humedad, ni coloque sobre él objetos que contengan líquidos (por ejemplo, jarrones).
PRECAUCIÓN: Para evitar descargas eléctricas, el conductor ancho debe introducirse por completo en la ranura adecuada.

Protección del producto

- No introduzca ningún objeto que no sean discos en la bandeja de discos.
- No introduzca ningún disco deformado o roto en la bandeja de discos.

- Extraiga los discos de la bandeja si sabe que no utilizará el producto durante un período prolongado.
- Utilice únicamente un paño de microfibra para limpiar el producto.

Cuidado del medio ambiente

Este producto ha sido diseñado y fabricado con materiales y componentes de alta calidad que pueden reciclarse y reutilizarse. Visite www.recycle.philips.com para obtener más información sobre los centros de reciclaje de su zona.

Nunca deseche el producto con el resto de la basura doméstica. Infórmese sobre las normas locales sobre la recolección selectiva de baterías y productos eléctricos y electrónicos. La eliminación correcta de este tipo de productos ayuda a evitar consecuencias potencialmente negativas para el medio ambiente y la salud humana.
Las baterías suministradas no contienen los materiales pesados mercurio y cadmio. Sin embargo, en muchas áreas no se pueden eliminar baterías junto con los desechos domésticos. Asegúrese de eliminar las baterías según las normativas locales.
Este producto contiene perclorato y puede requerir un método de manipulación especial. Visite www.dtsc.ca.gov/hazardouswaste/perchlorate.

Advertencia de salud sobre la visualización de imágenes en 3D

- Si en la familia existen antecedentes de epilepsia o convulsiones por fotofobia, consulte a un médico antes de exponerse a fuentes de luz intermitentes, secuencias de imágenes rápidas o imágenes en 3D.
- Para evitar malestares tales como mareos, dolores de cabeza o desorientación, recomendamos no mirar contenido 3D por períodos prolongados. Si siente algún malestar, deje de mirar las imágenes en 3D y espere hasta que los síntomas desaparezcan para realizar cualquier actividad que implique riesgos (por ejemplo, conducir un automóvil). Si los síntomas persisten, consulte a un médico antes de volver a mirar contenido 3D.
- Los padres deben supervisar a sus hijos mientras miran contenido 3D y cerciorarse de que no sufran ninguno de los malestares mencionados. Se recomienda que los menores de 6 años no vean imágenes en 3D debido a que su sistema visual aún no está completamente desarrollado.

Ayuda y asistencia técnica

Philips brinda un amplio soporte en línea. Visite nuestro sitio web en www.philips.com/support para:
- descargar el manual del usuario completo
- imprimir la guía de inicio rápido
- ver tutoriales de video (solo disponible para modelos seleccionados)
- buscar respuestas a preguntas frecuentes (FAQ)
- enviarnos un correo electrónico con una pregunta
- chatear con nuestro representante de soporte.

Siga las instrucciones del sitio web para seleccionar su idioma e ingrese el número de modelo de su producto.
También puede comunicarse con el servicio de atención al cliente de Philips en su país. Antes de comunicarse con Philips, anote el número de modelo y el número de serie de su producto. Puede buscar esta información en la parte posterior o inferior del producto.

Contenido

1 Su Home Theater 2
Unidad principal 2
Conectores 2
Control remoto 3

2 Conectar y configurar 5
Conexión de los altavoces 5
Conexión con el televisor 6
Conexión de audio desde el televisor y otros dispositivos 7
Configurar altavoces 8
Configurar EasyLink (control HDMI-CEC) 8
Conectar y configurar una red doméstica 9

3 Uso del sistema de Home Theater 11
Acceso al menú de inicio 11
Discos 11
Archivos de datos 13
Unidades de almacenamiento USB 14
Opciones de audio, video e imagen 15
Radio 16
Reproductor de MP3 17
Servicios en línea 17
Selección de sonido 18

4 Cambio de los ajustes 20
Configuración del idioma 20
Configuración de imagen y video 20
Configuración de audio 21
Configuración de control para padres 21
Ajustes de pantalla 21
Configuración de ahorro de energía 21
Configuración del altavoz 22
Restauración de la configuración predeterminada 22

5 Actualización de software 23
Comprobación de la versión del software 23
Actualización de software vía USB 23
Actualización de software vía Internet 24

6 Especificaciones del producto 25

7 Solución de problemas 28
Resolución de problemas 28

8 Aviso 30
Derechos de propiedad intelectual 30
Aviso de cumplimiento 31
Software de código abierto 31

9 Índice 32

1 Su Home Theater

Felicitaciones por su compra y bienvenido a Philips. Para poder beneficiarse por completo de los servicios de asistencia técnica de Philips (por ejemplo, las notificaciones de actualizaciones de software del producto), registre su producto en www.philips.com/welcome.

Unidad principal

En esta sección se incluye una descripción de la unidad principal.

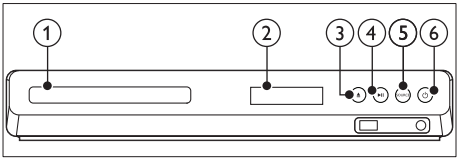

1. **Compartimiento para el disco**
2. **Panel de visualización**
3. **▲ (Abrir/Cerrar)**
   Abre o cierra el compartimiento para discos o expulsa el disco.
4. **▶❚❚ (Reproducir/Pausa)**
   Inicia, hace una pausa o reanuda la reproducción.
5. **SOURCE**
   Permite seleccionar una fuente de audio o video para el sistema de Home Theater.
6. **⏻ (Modo de espera encendido)**
   Enciende el sistema de Home Theater o activa el modo de espera.

Conectores

Esta sección incluye una descripción general de los conectores disponibles en el Home Theater.

Conectores frontales

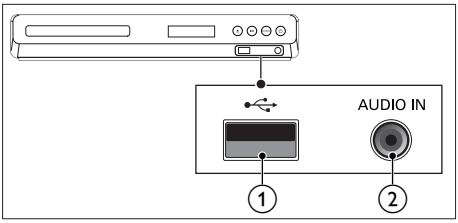

1. **⭠ (USB)**
   Entrada de audio, video o imágenes de un dispositivo de almacenamiento USB.
2. **AUDIO IN**
   Entrada de audio de un reproductor de MP3 (toma de 3,5 mm).

Conectores de la parte posterior

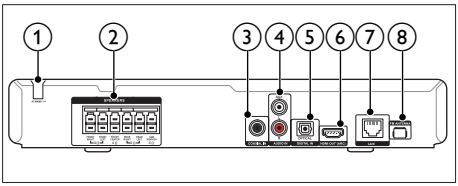

1. **AC MAINS**
   Cable de alimentación de CA fijo.
2. **SPEAKERS**
   Se conectan a los altavoces y el subwoofer suministrados.
3. **COAXIAL IN**
   Se conecta a la salida de audio óptica del televisor o de un dispositivo digital.
4. **AUDIO IN-AUX**
   Se conecta a la salida de audio analógica del televisor o de un dispositivo analógico.

⑤ DIGITAL IN-OPTICAL
Se conecta a la salida de audio óptica del televisor o de un dispositivo digital.

⑥ HDMI OUT (ARC)
Se conecta a la entrada HDMI del televisor.

⑦ LAN
Se conecta a la entrada LAN de un módem o router de banda ancha.

⑧ FM ANTENNA
Conector de la antena FM incluida.

Control remoto

En esta sección se incluye una descripción del control remoto.

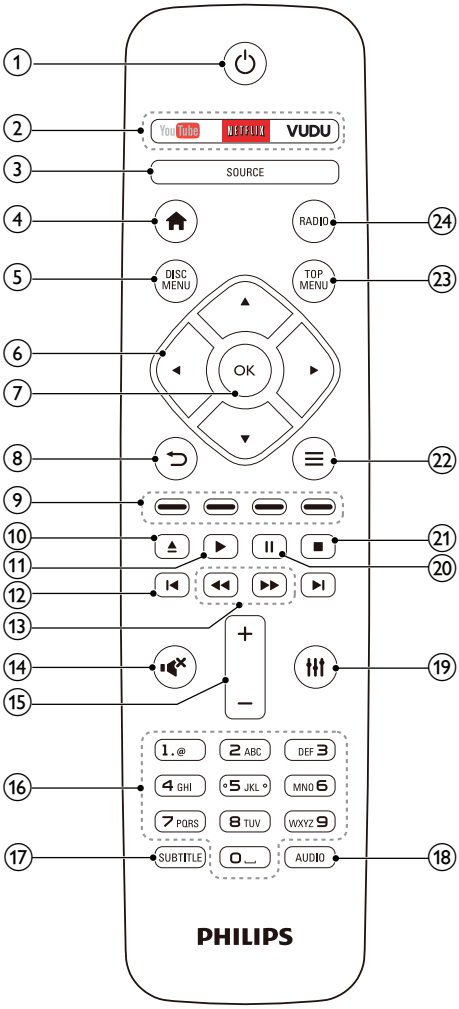

① ⏻ (Modo de espera encendido)
- Enciende el sistema de Home Theater o activa el modo de espera.
- Si EasyLink está activado, manténgalo pulsado durante al menos tres segundos para pasar todos los dispositivos conectados compatibles con HDMI CEC al modo de espera.

② Botones de servicios en línea
- **YouTube**: accede a videos en línea de YouTube.

- **NETFLIX**: Acceda a videos en línea y programas de televisión desde Netflix.
- **VUDU**: Acceda a videos en línea desde VUDU.

③ SOURCE
Selecciona una fuente: HDMI ARC/AUX/OPTICAL/COAXIAL/AUDIO IN del sistema Home Theater.

④ **(Inicio)**
Accede al menú de inicio.

⑤ DISC MENU
- Cambia a la fuente de disco.
- Accede o sale del menú del disco o del menú emergente cuando se reproduce un disco.

⑥ Botones de navegación
- Permite navegar por los menús.
- En el modo de radio, pulse la tecla izquierda o la derecha para iniciar la búsqueda automática.
- En el modo de radio, pulse arriba o abajo para sintonizar la frecuencia.

⑦ OK
Permite confirmar la entrada o selección.

⑧
- Vuelve a la pantalla del menú anterior.
- En el modo de radio, mantenga pulsado para borrar la emisora de radio preestablecida.

⑨ Botones de color
Selecciona tareas u opciones para los discos Blu-ray.

⑩ **(Abrir/Cerrar)**
Abre o cierra el compartimento de discos.

⑪ **(Reproducción)**
Inicia o reanuda la reproducción.

⑫ **/ (Anterior/Siguiente)**
- Pasa la pista, capítulo o archivo anterior o siguiente.
- En el modo de radio, selecciona una emisora de radio presintonizada.

⑬ **/ (Retroceso rápido / Avance rápido)**
Busca hacia atrás o hacia delante. Pulse varias veces para incrementar la velocidad de búsqueda.

⑭ **(Silencio)**
Silencia o restaura el volumen.

⑮ **+/- (Volumen)**
Aumenta o disminuye el volumen.

⑯ Botones alfanuméricos
Permite introducir números o letras (mediante el sistema de escritura SMS).

⑰ SUBTITLE
Permite seleccionar el idioma de los subtítulos para los videos.

⑱ AUDIO
Selecciona un idioma o canal de audio.

⑲
Ingresa o sale de las opciones de sonido.

⑳ **(Pause)**
Hace una pausa en la reproducción.

㉑
Detiene la reproducción.

㉒
- Permite acceder a más opciones de reproducción mientras se reproduce el contenido del disco o unidad de almacenamiento USB.
- En el modo de radio, permite fijar una estación de radio.

㉓ TOP MENU
Permite acceder al menú principal de un disco.

㉔ RADIO
Pasa a la radio FM.

2 Conectar y configurar

Esta sección le ayuda a conectar el Home Theater a un televisor y otros dispositivos, y luego a configurarlo.
Para obtener más información sobre las conexiones básicas de su Home Theater y accesorios, consulte la guía de inicio rápido.

Nota

- Consulte la placa de identificación ubicada en la parte trasera o inferior del producto para obtener más información acerca de las clasificaciones de energía.
- Asegúrese de que todos los dispositivos estén desenchufados antes de realizar o cambiar una conexión.

Conexión de los altavoces

Los cables del altavoz están codificados por color para que establecer la conexión sea más fácil. Para conectar un altavoz al Home Theater, junte las parejas de colores del cable del altavoz y el conector.

La ubicación de los altavoces es fundamental para lograr un efecto de sonido envolvente. Para lograr un mejor efecto, coloque todos los altavoces hacia el asiento y a nivel de la oreja (sentado).

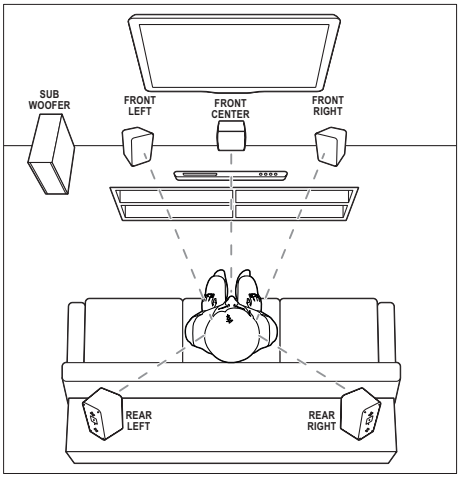

Nota

- El efecto envolvente depende de factores como la forma y el tamaño de la habitación, el tipo de paredes y cielorrasos, ventanas y superficies reflectantes y la acústica de los altavoces. Pruebe distintas ubicaciones hasta encontrar la adecuada.

Sigas estas pautas generales para ubicar los altavoces.

1 Ubicación del usuario sentado:
es el centro del área de escucha.

2 **FRONT CENTER** altavoz (delantero central):
Coloque el altavoz central directamente en frente de usted en el lugar donde normalmente se sienta, arriba o debajo del televisor.

3 Altavoces **FRONT LEFT** (delantero izquierdo) y **FRONT RIGHT** (delantero derecho):
Coloque los altavoces izquierdo y derecho en la parte frontal, y a una distancia igual del altavoz del centro. Compruebe que los altavoces izquierdo, derecho y central estén a la misma distancia cuando esté sentado.

4 Altavoces **REAR LEFT** (trasero izquierdo) y **REAR RIGHT** (trasero derecho): Coloque los altavoces traseros Surround a la izquierda y a la derecha del asiento del usuario, sobre la misma línea o unos centímetros atrás.

5 **SUBWOOFER** (subwoofer): Coloque el subwoofer, por lo menos, un metro a la izquierda o a la derecha del televisor. Deje alrededor de 10 centímetros de distancia de la pared.

Conexión con el televisor

Conecte el Home Theater a un televisor para ver videos. Puede escuchar el audio del televisor a través de los altavoces del Home Theater. Use la conexión de mejor calidad disponible en el Home Theater y el televisor.

Opción 1: conexión al televisor a través de HDMI (ARC)

Calidad de video óptima

Su home theater es compatible con la versión HDMI con Audio Return Channel (ARC). Si el televisor cumple con HDMI ARC, puede escuchar el audio del televisor a través del Home Theater utilizando un solo cable HDMI.

1 Enchufe el conector **HDMI OUT (ARC)** de su Home Theater al conector **HDMI ARC** de su televisor mediante un cable HDMI de alta velocidad.
   - El conector **HDMI ARC** del televisor puede tener una etiqueta distinta. Para obtener más información, consulte el manual del usuario del televisor.

2 En el televisor, encienda las operaciones HDMI-CEC. Para obtener más información, consulte el manual del usuario del televisor.
   - Si no escucha el audio del televisor por el Home Theater, configure el audio manualmente (consulte 'Configurar el audio' en la página 9).

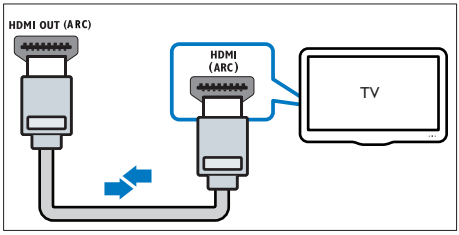

Opción 2: conectar al televisor a través de HDMI estándar

Calidad de video óptima

Si su televisor no es compatible con HDMI ARC, conéctelo al Home Theater mediante una conexión HDMI estándar.

1 Enchufe el conector **HDMI OUT (ARC)** de su Home Theater al conector **HDMI** de su televisor mediante un cable HDMI de alta velocidad.

2 Conecte un cable de audio para escuchar el audio del televisor por el Home Theater (consulte 'Conexión de audio desde el televisor y otros dispositivos' en la página 7).

3 En el televisor, encienda las operaciones HDMI-CEC. Para obtener más información, consulte el manual del usuario del televisor.
   - HDMI-CEC es una función que permite controlar los dispositivos compatibles con CEC que están conectados vía HDMI con un único mando a distancia; por ejemplo, permite controlar el volumen del televisor y el home theater. (consulte 'Configurar EasyLink (control HDMI-CEC)' en la página 8)

4 Si no escucha el audio del televisor por el Home Theater, configure el audio manualmente.

Nota

- Si su televisor tiene un conector DVI, puede usar un adaptador de HDMI a DVI para conectarlo al televisor. Sin embargo, es posible que algunas de las características no estén disponibles.

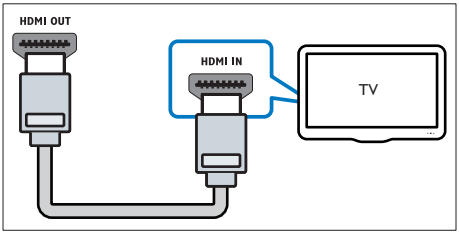

Conexión de audio desde el televisor y otros dispositivos

Reproduzca audio desde el televisor u otros dispositivos a través de los altavoces del Home Theater.
Use la conexión de mejor calidad disponible en su televisor, Home Theater u otro dispositivo.

Nota

- Si el Home Theater y el televisor están conectados a través de HDMI ARC, no se requiere una conexión de audio (consulte 'Opción 1: conexión al televisor a través de HDMI (ARC)' en la página 6).

Opción 1: conexión del audio a través de un cable óptico digital

Calidad de audio óptima

1 Enchufe el conector **OPTICAL** del Home Theater al conector **OPTICAL OUT** del televisor o dispositivo mediante un cable óptico.
   - El conector óptico digital puede tener la etiqueta **SPDIF** o **SPDIF OUT**.

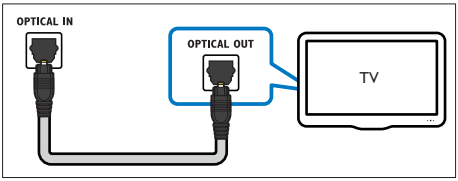

Opción 2: conexión del audio a través de un cable coaxial digital

Calidad de audio óptima

1 Con un cable coaxial, conecte el conector **COAXIAL** del Home Theater al conector **COAXIAL/DIGITAL OUT** del televisor u otro dispositivo.
   - El conector coaxial digital puede tener la etiqueta **DIGITAL AUDIO OUT**.

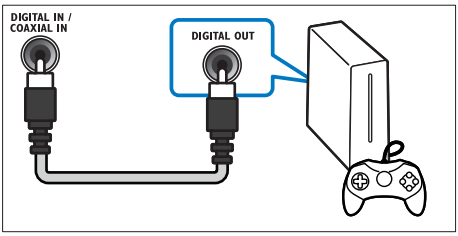

Opción 3: conexión de audio a través de cables de audio analógicos

Calidad de audio básica

1 Enchufe los conectores **AUX** de su Home Theater a los conectores **AUDIO OUT** de su televisor o dispositivo mediante un cable analógico.

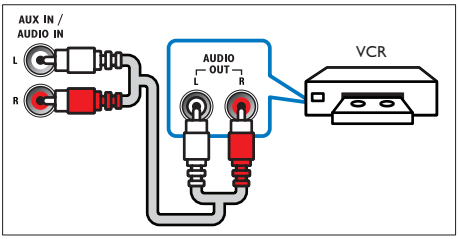

Configurar altavoces

Configurar manualmente los altavoces para lograr un sonido envolvente personalizado.

Procedimientos preliminares
Establezca las conexiones necesarias descritas en la guía de inicio rápido y luego cambie el televisor a la fuente correcta para el Home Theater.

1 Pulse ⌂ (**Inicio**).
2 Seleccione **[Configuración]** y, a continuación, pulse **OK**.
3 Seleccione **[Audio]** > **[Ajuste del altavoz]**
4 Ingrese la distancia de cada altavoz y, a continuación, escuche los tonos de prueba para ajustar el volumen. Experimente con las posiciones del altavoz para encontrar el ajuste ideal.

Configurar EasyLink (control HDMI-CEC)

Este Home Theater es compatible con Philips EasyLink, que utiliza el protocolo HDMI-CEC (Consumer Electronics Control). Los equipos compatibles con EasyLink que se conectan a través de HDMI pueden controlarse por medio de un único control remoto.

Nota

- Dependiendo del fabricante, HDMI-CEC se conoce con muchos nombres. Para obtener información sobre el dispositivo, consulte el manual del usuario del dispositivo.
- Philips no garantiza una interoperatividad total con todos los dispositivos HDMI-CEC.

Procedimientos preliminares

- Conecte el Home Theater al dispositivo que cumple con HDMI-CEC a través de la conexión HDMI.
- Establezca las conexiones necesarias descritas en la guía de inicio rápido y luego cambie el televisor a la fuente correcta para el Home Theater.

Habilitar Easylink

1 Pulse ⌂ (**Inicio**).
2 Seleccione **[Configuración]** y, a continuación, pulse **OK**.
3 Seleccione **[EasyLink]** > **[EasyLink]** > **[Encendido]**.
4 En el televisor y otros dispositivos conectados, encienda el control de HDMI-CEC. Para obtener detalles, consulte el manual del usuario del televisor o de los otros dispositivos.
   - En el televisor, configure la salida de audio a "Amplificador" (en lugar de los altavoces del televisor). Para obtener más información, consulte el manual del usuario del televisor.

Controles de EasyLink

Con EasyLink, puede controlar el Home Theater, el televisor y otros dispositivos conectados que cumplen con HDMI-CEC con un solo control remoto.

- **[Reproducción con un solo botón]** (reproducción con un toque): cuando un disco de video esté en el compartimiento del disco, pulse ▶ (**Reproducción**) para activar el televisor desde el modo de espera y luego reproduzca un disco.
- **[Modo de espera con un solo botón]** (modo de espera de un toque): si el modo de espera de un toque está habilitado, el Home Theater puede pasar al modo de espera con el control remoto del televisor u otros dispositivos HDMI-CEC.
- **[Control de audio del sistema]** (control de audio del sistema):si el control de audio del sistema está habilitado, el audio del dispositivo conectado sale por los altavoces del Home Theater automáticamente cuando reproduce el dispositivo.

- **[Asignación de entrada de audio]** (Asignación de entradas de audio):si el control de audio del sistema no funciona, asigne el dispositivo conectado al conector de entrada de audio correspondiente en el Home Theater.

Nota

- Para cambiar la configuración de control de EasyLink, pulse ⌂ (**Inicio**), seleccione **[Configuración]** > **[EasyLink]**.

Configurar el audio

Si no escucha la salida de audio de un dispositivo conectado a través de los altavoces del Home Theater, compruebe que habilitó Easylink en todos los dispositivos (consulte 'Habilitar Easylink' en la página 8). Luego, configure el control de audio de EasyLink.

1 Pulse ⌂ (**Inicio**).

2 Seleccione **[Configuración]** y, a continuación, pulse **OK**.

3 Seleccione **[EasyLink]** > **[Control de audio del sistema]** > **[Encendido]**.
   - Para reproducir audio desde los altavoces del televisor, seleccione **[Apagado]** y omita los siguientes pasos.

4 Seleccione **[EasyLink]** > **[Asignación de entrada de audio]**.

5 Siga las instrucciones en pantalla para asignar el dispositivo conectado a las entradas de audio del Home Theater.
   - Si conecta su Home Theater al televisor a través de una conexión **HDMI ARC**, verifique que el audio del televisor se asigne a la entrada ARC del Home Theater.

Conectar y configurar una red doméstica

Conecte el Home Theater a una red doméstica con acceso a Internet y disfrute de:

- Servicios en línea
- Aplicaciones BD-Live
- Actualización de software

Precaución

- Familiarícese con el router de red y los principios básicos de la red. De ser necesario, lea la información suministrada con los componentes de la red. Philips no se hace responsable por los datos perdidos o dañados.

Procedimientos preliminares

- Para acceder a los servicios en línea y las actualizaciones de software, compruebe que el router de red tenga acceso a Internet de alta velocidad y que no esté restringido por firewalls u otros sistemas de seguridad.
- Establezca las conexiones necesarias descritas en la guía de inicio rápido y luego cambie el televisor a la fuente correcta para el Home Theater.

Instalación de una red con cables

Requisitos:

- Un cable de red (cable de línea directa RJ45).
- Un router de red (con DHCP habilitado).

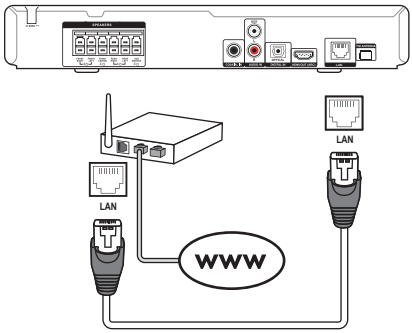

Español

1 Con un cable de red, conecte el conector **LAN** del Home Theater al router de red.
2 Pulse ⌂ (**Inicio**).
3 Seleccione **[Configuración]** y, a continuación, pulse **OK**.
4 Seleccione **[Red]** > **[Instalación de red]** > **[Con cable (Ethernet)]**.
5 Siga las instrucciones en pantalla para completar la configuración.
   - Si se produce algún error en la conexión, seleccione **[Reintentar]** y, a continuación, pulse **OK**.
6 Seleccione **[Finalizar]** y, a continuación, pulse **OK** para salir.
   - Para ver la configuración de red, seleccione **[Configuración]** > **[Red]** > **[Ver los ajustes de red]**.

Instalación de una red inalámbrica

El Home Theater viene con Wi-Fi incorporado para un acceso fácil a la red inalámbrica.

Requisitos:

- Un router de red (con DHCP habilitado). Para obtener un mejor rendimiento, cobertura y compatibilidad inalámbricos, use un router 802.11n.

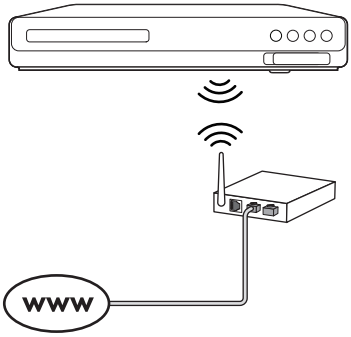

1 Pulse ⌂ (**Inicio**).
2 Seleccione **[Configuración]** y, a continuación, pulse **OK**.
3 Seleccione **[Red]** > **[Instalación de red]** > **[Inalámbrica (Wi-Fi)]** y, a continuación, pulse **OK**.
4 Siga las instrucciones en pantalla para seleccionar y configurar la red inalámbrica.
   - Si se produce algún error en la conexión, seleccione **[Reintentar]** y, a continuación, pulse **OK**.
5 Seleccione **[Finalizar]** y, a continuación, pulse **OK** para salir.
   - Para ver la configuración de red, seleccione **[Configuración]** > **[Red]** > **[Ver los ajustes inalámbricos]**.

Personalizar el nombre de red

Asigne un nombre a su Home Theater para identificarlo fácilmente en la red doméstica.

1 Pulse ⌂ (**Inicio**).
2 Seleccione **[Configuración]** y, a continuación, pulse **OK**.
3 Seleccione **[Red]** > **[Nombre del producto:]**.
4 Pulse **Botones alfanuméricos** para ingresar el nombre.
5 Seleccione **[Completo]** y, a continuación, pulse **OK** para salir.

3 Uso del sistema de Home Theater

En esta sección, lo ayudaremos a utilizar el sistema de Home Theater para reproducir una amplia variedad de fuentes.

Procedimientos preliminares

- Establezca las conexiones necesarias que se describen en la guía de inicio rápido y el manual del usuario.
- Complete la configuración inicial. La configuración inicial aparece al encender el home theater por primera vez o si no completa la configuración.
- Cambie la entrada del TV a la fuente correcta en el Home Theater (por ejemplo, HDMI, AUX).

Acceso al menú de inicio

El menú de inicio proporciona fácil acceso a dispositivos conectados, la configuración y otras funciones útiles del Home Theater.

1 Pulse ⌂ (**Inicio**).
   ↳ Aparecerá el menú de inicio.

2 Pulse **Botones de navegación** y **OK** para seleccionar:
   - **[reproducir Disco]**: Reproduzca el disco.
   - **[buscar USB]**: acceder al explorador de contenido USB
   - **[YouTube]**: acceder al servicio de YouTube.
   - **[Netflix]**: acceder al servicio de Netflix.
   - **[VUDU]**: acceder al servicio de VUDU.
   - **[Pandora]**: acceder a un servicio de radio en Internet.
   - **[AccuWeather]**: acceder a un servicio de pronóstico meteorológico en línea a nivel mundial.
   - **[Configuración]**: acceso a los menús para cambiar la configuración de video, audio y de otros tipos.

3 Pulse ⌂ (**Inicio**) para salir.

Discos

Su Home Theater es compatible con los formatos DVD, VCD, CD y Blu-ray. También reproduce discos caseros, como discos CD-R con fotos, videos y música.

1 Inserte un disco en el sistema de Home Theater.

2 Si el disco no se reproduce de forma automática, pulse **DISC MENU** para seleccionar la fuente del disco o seleccione **[reproducir Disco]** en el menú de inicio.

3 Utilice el control remoto para controlar la reproducción.
   - Es normal escuchar un ruido leve durante la reproducción de un disco Blu-ray. Esto no significa que el Home Theater está defectuoso.

Nota

- Para evitar el parpadeo, cambie el brillo de la pantalla.

Botones de reproducción

Botón	Acción
Botones de navegación	Permite navegar por los menús. Arriba/abajo: Gira la imagen en el sentido de las agujas del reloj o en el sentido contrario. Izquierda/derecha: pasa a la imagen anterior o siguiente.

Español

Botón	Acción
OK	Permite confirmar la entrada o selección.
▶ (**Reproducción**)	Inicia o reanuda la reproducción.
❚❚	Hace una pausa en la reproducción.
■	Detiene la reproducción.
⏮ / ⏭	Pasa la pista, capítulo o archivo anterior o siguiente.
◀◀ / ▶▶	Busca hacia atrás o hacia delante rápidamente. Búsqueda en avance lento.
AUDIO	Selecciona un idioma o canal de audio.
SUBTITLE	Permite seleccionar el idioma de los subtítulos para los videos.
DISC MENU	Accede o sale del menú del disco.
≡	Accede a las opciones avanzadas durante la reproducción de audio, video o archivos multimedia. (consulte 'Opciones de audio, video e imagen' en la página 15)

Sincronización de imagen y sonido

Si el audio y el video no están sincronizados, puede retrasar el audio para que se corresponda con el video.

1 Pulse ⧫.

2 Pulse los **Botones de navegación** (izquierda / derecha) para seleccionar **[Sincronización de audio]** y, a continuación, pulse **OK**.

3 Pulse el botón **Botones de navegación** (arriba/abajo) para sincronizar el audio con el video.

4 Pulse **OK** para confirmar.

Reproducir discos Blu-ray 3D.

El Home Theater puede reproducir video Blu-ray 3D. Lea la advertencia de salud de 3D antes de reproducir un disco 3D.

Requisitos:

- Un televisor 3D
- Un par de gafas 3D compatibles con su televisor 3D
- Un video 3D Blu-ray
- Un cable HDMI de alta velocidad

1 Use el cable HDMI de alta velocidad para conectar el Home Theater a un televisor compatible con 3D.

2 Compruebe que la configuración de video de 3D esté habilitada. Pulse ⌂ (**Inicio**), seleccione **[Configuración]** > **[Video]** > **[Ver video 3D]** > **[Automático]**.
   - Para reproducir discos 3D en modo 2D, seleccione **[Apagado]**.

3 Reproduzca un disco Blu-ray 3D y póngase los lentes 3D.
   - Durante la búsqueda de video y en ciertos modos de reproducción, el video se muestra en 2D. La pantalla de video vuelve al modo 3D cuando reanuda la reproducción.

Utilización de Bonus View en Blu-ray

En discos Blu-ray compatibles con Vista de extras, disfrute de contenido adicional como comentarios en una pequeña ventana de la pantalla. Bonus View también se conoce como Picture-in-Picture.

1 Habilite Vista de extras en el menú del disco Blu-ray.

2 Mientras reproduce películas, pulse ≡.
   ↳ Aparecerá el menú de opciones.

3 Seleccione **[Selección de PIP]** > **[PIP]**.
   - Según el video, se mostrarán los menús PIP [1] o [2].
   - Para deshabilitar Vista de extras, seleccione **[Apagado]**.

4 Seleccione **[2° idioma de audio]** o **[2° idioma de subtítulos]**.

5 Seleccione un idioma y, a continuación, pulse **OK**.

Acceso a BD-Live en Blu-ray

Acceda a funciones adicionales en los discos Blu-ray con contenido de BD-Live, como chats de Internet con el director, últimos avances de películas, juegos, fondos de pantalla y tonos de llamada.
Los servicios de BD-Live y el contenido pueden variar de un disco a otro.

Requisitos:
- un Disco Blu-ray con contenido de BD-Live
- un dispositivo de almacenamiento USB con 1 GB de memoria como mínimo

1 Conecte el Home Theater a una red doméstica con acceso a Internet (consulte 'Conectar y configurar una red doméstica' en la página 9).

2 Conecte un dispositivo de almacenamiento USB al Home Theater.

3 Pulse ⌂ (**Inicio**) y seleccione **[Configuración]**.

4 Seleccione **[Avanzada]** > **[Seguridad BD-Live]** > **[Apagado]** para habilitar BD-Live.
   - Para deshabilitar BD-Live, seleccione **[Encendido]**.

5 Seleccione el icono de BD-Live en el menú del disco y, a continuación, pulse **OK**.
   ↳ BD-Live comenzará a cargarse. El tiempo de carga dependerá del disco y de la conexión a Internet.

6 Pulse **Botones de navegación** para navegar por BD-Live y, a continuación, pulse **OK** para seleccionar una opción.

Nota

- Para borrar la memoria en el dispositivo de almacenamiento, pulse ⌂ (**Inicio**), seleccione **[Configuración]** > **[Avanzada]** > **[Borre la memoria]**.

Archivos de datos

El Home Theater puede reproducir imágenes, archivos de audio y video contenidos en un disco o en un dispositivo de almacenamiento USB. Antes de reproducir un archivo, verifique que el formato del archivo sea compatible con el Home Theater (consulte 'Formatos de archivo' en la página 25).

1 Reproduzca archivos desde un disco o un dispositivo de almacenamiento USB.

2 Para detener la reproducción, pulse ■.
   - Para reanudar el video desde el punto en el que se detuvo, pulse ▶ (**Reproducción**).
   - Para reproducir el video desde el principio, pulse **OK**.

Nota

- Para reproducir archivos protegidos por DivX DRM, conecte el Home Theater a un televisor a través de un cable HDMI.

Subtítulos

Si su video tiene subtítulos en varios idiomas, seleccione un idioma para los subtítulos.

Nota

- Asegúrese de que el archivo con los subtítulos tenga exactamente el mismo nombre que el archivo de video. Por ejemplo, si el nombre del archivo de video es "movie.avi", guarde el archivo de subtítulos como "movie.srt" o "movie.sub".
- El Home Theater es compatible con los siguientes formatos de archivo: .srt, .sub, .txt, .ssa, .ass, smi y .sami. Si los subtítulos no aparecen correctamente, cambie el conjunto de caracteres.

1 Mientras reproduce el video, pulse **SUBTITLE** para seleccionar un idioma.

2 Para videos DivX, si los subtítulos no aparecen correctamente, siga los pasos a continuación para cambiar el conjunto de caracteres.

3 Pulse ≡.
↳ Aparecerá el menú de opciones.

4 Seleccione **[Conjunto de caracteres]** y, a continuación, seleccione el conjunto de caracteres compatible con los subtítulos.

Conjunto de caracteres	Idioma
[Estándar]	Inglés, albanés, danés, holandés, finlandés, francés, gaélico, alemán, italiano, curdo (latín), noruego, portugués, español, sueco y turco
[Europa central]	Albanés, croata, checo, holandés, inglés, alemán, húngaro, irlandés, polaco, rumano, eslovaco, esloveno y serbio
[Cirílico]	Búlgaro, bielorruso, inglés, macedonio, moldavo, ruso serbio y ucraniano
[Griego]	Griego
[Báltico]	Estonio, letón y lituano
[Chino]	Chino simplificado
[Chino tradicional]	Chino tradicional
[Coreano]	Inglés y coreano

código VOD para DivX

Antes de comprar videos DivX y reproducirlos en el sistema de Home Theater, registre el Home Theater en www.divx.com con el código de DivX VOD.

1 Pulse ⌂ (**Inicio**).

2 Seleccione **[Configuración]** y, a continuación, pulse **OK**.

3 Seleccione **[Avanzada]** > **[Código DivX® VOD]**.
↳ Aparecerá el código de registro de DivX VOD del sistema de Home Theater.

Unidades de almacenamiento USB

Disfrute de imágenes, audio y video almacenado en un dispositivo de almacenamiento USB como un reproductor de MP4 o cámara digital.

Requisitos:

- Una unidad de almacenamiento USB compatible con el sistema de archivos FAT o NTFS y los sistemas de almacenamiento masivo.
- Un archivo de medios de uno de los formatos de archivo compatibles (consulte 'Formatos de archivo' en la página 25).

Nota

- Si usa un cable de extensión USB, USB HUB o multilector USB, es posible que no se reconozca el dispositivo de almacenamiento USB.

1 Conecte un dispositivo de almacenamiento USB al conector ⭠ (**USB**) en el Home Theater.

2 Pulse ⌂ (**Inicio**).

3 Seleccione **[buscar USB]** y, a continuación, pulse **OK**.
   ↳ Aparecerá un explorador de contenido.

4 Seleccione un archivo y, a continuación, pulse **OK**.

5 Pulse los botones de reproducción para controlar la reproducción (consulte 'Botones de reproducción' en la página 11).

Opciones de audio, video e imagen

Use las opciones avanzadas durante la reproducción de archivos de imagen, audio y video desde un disco o un dispositivo de almacenamiento USB.

Opciones de audio

Durante la reproducción de audio puede repetir una pista, un disco o una carpeta.

1 Pulse ≡ varias veces para desplazarse por las siguientes funciones:
   - Repite la pista o el archivo actual.
   - Repite todas las pistas del disco o la carpeta.
   - Reproduce las pistas de audio en orden aleatorio.
   - Apaga el modo de repetición.

Opciones de video

Durante la reproducción de video, seleccione las opciones de subtítulos, idioma de audio, búsqueda de tiempo y ajustes de imagen, entre otras. Según la fuente de video, es posible que algunas opciones no estén disponibles.

1 Pulse ≡.
   ↳ Aparecerá el menú de opciones de video.

2 Pulse **Botones de navegación** y **OK** para seleccionar y cambiar:
   - **[Idioma de audio]**: Selecciona el idioma de audio para el video.
   - **[Idioma de subtítulos]**: Permite seleccionar el idioma de los subtítulos para los videos.
   - **[Cambio de subtítulos]**: Ajusta la posición de los subtítulos en la pantalla.
   - **[CC]**: selecciona una opción acerca de Closed Caption.
   - **[Información]**: Muestra información sobre la reproducción en curso.
   - **[Conjunto de caracteres]**: Seleccione un grupo de caracteres que admitan los subtítulos DivX.
   - **[Búsqueda de tiempo]**: Pasa rápidamente a una sección específica del video si se introduce el tiempo exacto de la escena.
   - **[2° idioma de audio]**: Selecciona un segundo idioma de audio para los videos Blu-ray.
   - **[2° idioma de subtítulos]**: Selecciona un segundo idioma para los subtítulos de los videos Blu-ray.
   - **[Títulos]**: Selecciona un título específico.
   - **[Capítulos]**: Selecciona un capítulo específico.
   - **[Lista de ángulos]**: Selecciona un ángulo de cámara diferente.
   - **[Menús]**: Muestra el menú del disco.
   - **[Selección de PIP]**: Muestra la ventana Picture-in-Picture al reproducir un disco Blu-ray compatible con Bonus View.
   - **[Acercar]**: Amplía una escena de video o imagen. Pulse el botón **Botones de navegación** (izquierda/derecha) para seleccionar el grado de zoom.
   - **[Repetir]**: Repite un capítulo o un título.

- **[Repetir A-B]**: Marca dos puntos de un capítulo o una pista para repetir su reproducción, o desactiva el modo de repetición.
- **[Ajustes de imagen]**: Selecciona un ajuste de color predefinido.

Opciones de imagen

Mientras mira una imagen puede agrandarla, rotarla, agregarle animación a una presentación de diapositivas y modificar los ajustes de imagen.

1 Pulse ≡.
   ↳ Aparecerá el menú de opciones de imagen.

2 Pulse **Botones de navegación** y **OK** para seleccionar y cambiar los siguientes ajustes:
   - **[Rotar +90]**: Gira la imagen 90 grados hacia la derecha.
   - **[Rotar -90]**: Gira la imagen 90 grados hacia la izquierda.
   - **[Acercar]**: Amplía una escena de video o imagen. Pulse el botón **Botones de navegación** (izquierda/derecha) para seleccionar el grado de zoom.
   - **[Información]**: Muestra la información de la imagen.
   - **[Duración por diapositiva]**: Selecciona la velocidad de visualización de cada imagen en una secuencia de dispositivas.
   - **[Animación con diapositivas]**: Selecciona una animación para la secuencia de diapositivas.
   - **[Ajustes de imagen]**: Selecciona un ajuste de color predefinido.
   - **[Repetir]**: Vuelve a reproducir el contenido de la carpeta seleccionada.

Secuencia de diapositivas con música

Si los archivos de imagen y audio son del mismo disco o dispositivo de almacenamiento USB, puede crear una secuencia de diapositivas con música.

1 Seleccione una pista de audio y pulse **OK**.

2 Pulse ⮌ y acceda a la carpeta de imágenes.

3 Seleccione una imagen y, a continuación, pulse ▶ (**Reproducción**) para iniciar la reproducción de la secuencia.

4 Pulse ■ para detener la secuencia de diapositivas.

5 Pulse ■ nuevamente para detener la reproducción de música.

Nota

- Compruebe que el formato de las imágenes y audio sea compatible con el Home Theater (consulte 'Formatos de archivo' en la página 25).

Radio

Escuche la radio FM en su Home Theater y almacene hasta 40 estaciones de radio.

Nota

- Las emisoras de radio AM y digitales no son compatibles.
- Si no se detecta ninguna señal estéreo o se detectan menos de cinco emisoras, el sistema le solicitará que vuelva a instalarlas.

1 Extienda la antena FM de la parte posterior del Home Theater y ubíquela lejos del televisor u otras fuentes de radiación.

2 Pulse **RADIO**.
   ↳ Si ya instaló las estaciones de radio, comenzará a reproducirse el último canal que escuchó.
   ↳ Si todavía no instaló estaciones de radio, en la pantalla aparecerá el mensaje **AUTO INSTALL...PRESS PLAY**. pulse ▶ (**Reproducción**).

3 Use el control remoto para escuchar o cambiar las estaciones de radio.

Botón	Acción
⏮ / ⏭ O bien Botones alfanuméricos	Seleccione una presintonía.
Botones de navegación	Izquierda / derecha: Busque una emisora de radio. Arriba/abajo: Sintonice una frecuencia de radio.
■	Púlselo para detener la instalación de emisoras de radio.
⮌	Manténgalo pulsado para borrar la emisora de radio presintonizada.
RADIO	**Manual:** 1) Pulse ☰. 2) Pulse ⏮ / ⏭ para seleccionar su presintonía. 3) Pulse ☰ otra vez para almacenar la emisora de radio. **Automático:** manténgalo pulsado durante tres segundos para volver a instalar las emisoras de radio.
SUBTITLE	Alterna entre los modos estéreo y mono.

Intervalo de sintonización

En algunos países, puede cambiar los intervalos de sintonización FM entre 50 kHz y100 kHz. Cuando se cambia el intervalo de sintonización, se borran todas las estaciones de radio presintonizadas.

1 Pulse **RADIO**.

2 Pulse ■.

3 Mantenga pulsado ▶ (**Reproducción**) para alternar entre 50 kHz o 100 kHz.

Reproductor de MP3

Conecte un reproductor de MP3 para reproducir los archivos de audio.

Requisitos:

- Un reproductor de MP3.
- Un cable de audio estéreo de 3,5 mm

1 Conecte el reproductor MP3 al conector **AUDIO IN** en el Home Theater mediante el cable de audio estéreo de 3,5 mm.

2 Pulse **SOURCE** varias veces hasta que aparezca **AUDIO IN** en la pantalla.

3 Pulse los botones del reproductor de MP3 para seleccionar y reproducir archivos de audio.

Servicios en línea

Puede acceder a servicios en línea, como películas, imágenes y música.

Requisitos:

- Conecte su Home Theater a una red doméstica con acceso a Internet de alta velocidad (consulte 'Conectar y configurar una red doméstica' en la página 9).

1 Pulse 🏠.

2 Seleccione un servicio y pulse **OK**.
   - **[VUDU]**: un servicio de películas en línea
   - **[Netflix]**: un servicio de películas en línea
   - **[YouTube]**: un servicio para compartir videos
   - **[Pandora]**: un servicio de radio en Internet
   - **[AccuWeather]**: un servicio de pronóstico meteorológico en línea a nivel mundial

3 Siga las instrucciones que aparecen en pantalla y use su control remoto para disfrutar de los servicios.

Botón	Acción
▲▼ ◀▶	Seleccionar un servicio o un elemento.
OK	Confirma una selección.
⮌	Volver a una página anterior o borrar el texto ingresado.
🏠	Vuelve a la página de inicio.

Nota

- Para obtener más información sobre los servicios de Vudu, visite www.vudu.com en su computadora.
- Para obtener más información sobre los servicios de Netflix, visite www.netflix.com en su computadora.
- Es posible que el servicio al consumidor de Netflix le solicite el número de serie electrónico (ESN) del reproductor para solucionar los problemas del artefacto. Para ver el número ESN, pulse 🏠 (**Inicio**) y seleccione **[Configuración]** > **[Avanzada]** > **[Netflix ESN]**.

Selección de sonido

En esta sección, lo ayudaremos a elegir el sonido ideal para sus videos o su música.

1 Pulse ⧫.

2 Pulse los **Botones de navegación** (izquierda / derecha) para acceder a las opciones de sonido en la pantalla.

Opciones de sonido	Descripción
[Surround]	Selecciona el sonido envolvente o estéreo.
[Sonido]	Permite seleccionar un modo de sonido.
[Sincronización de audio]	Retrasa el audio para sincronizarlo con el video.
[Volumen automático]	Reducir cambios repentinos de volumen, por ejemplo, durante los anuncios comerciales en televisión.

3 Seleccione una opción y pulse **OK**.

4 Pulse **BACK** para salir.
- Si no presiona un botón en el plazo de un minuto, el menú se cerrará automáticamente.

Modo de sonido

Seleccione modos de sonidos predeterminados que se adapten a sus videos y su música.

1 Compruebe que el postprocesamiento de audio esté habilitado en los altavoces (consulte 'Configuración del altavoz' en la página 22).

2 Pulse ⧫.

3 Seleccione **[Sonido]** y, a continuación, pulse **OK**.

4 Pulse **Botones de navegación** (arriba / abajo) para seleccionar un ajuste en la pantalla:
- **[Automático]**: selecciona automáticamente el ajuste de sonido según la transmisión de sonido.
- **[Balanceado]**: experimente el sonido original de las películas y la música sin efectos de audio agregados.
- **[Potente]**: disfrute de sonidos emocionantes de arcade; ideal para videos llenos de acción o fiestas ruidosas.
- **[Brillo]**: añada un poco de diversión a las películas y la música más aburridas incorporando efectos de sonido.
- **[Claro]**: escuche cada detalle de la música y disfrute de diálogos claros en las películas.
- **[Cálido]**: disfrute de los diálogos y las voces de la música con comodidad.
- **[Personal]**: personalice el sonido según sus preferencias.

5 Pulse **OK** para confirmar.

Modos de sonido envolvente

Disfrute de una increíble experiencia de audio con los modos de sonido envolvente.

1 Pulse ⧫⧫⧫.

2 Seleccione **[Surround]** y, a continuación, pulse **OK**.

3 Pulse **Botones de navegación** (arriba/abajo) para seleccionar un ajuste para su pantalla:
- **[Automático]**: sonido envolvente según la transmisión de sonido.
- **[Multicanal]**: Sistema tradicional de 5.1 canales para disfrutar de una experiencia cinematográfica más relajante.
- **[Estéreo]**: sonido estéreo de dos canales. Ideal para escuchar música.

4 Pulse **OK** para confirmar.

Ecualizador

Cambie la configuración de la frecuencia alta (tonos agudos), media (tonos medios) y baja (tonos graves) del Home Theater.

1 Pulse ⧫⧫⧫.

2 Seleccione **[Sonido]** > **[Personal]**y, a continuación, pulse **Botones de navegación** (derecha).

3 Pulse los **Botones de navegación** (arriba/abajo) para cambiar la frecuencia de los graves, medios o agudos.

4 Pulse **OK** para confirmar.

Volumen automático

Encienda el volumen automático para reducir los cambios repentinos de volumen, por ejemplo, durante los anuncios comerciales en televisión.

1 Pulse ⧫⧫⧫.

2 Seleccione **[Volumen automático]** y, a continuación, pulse **OK**.

3 Pulse los botones**Botones de navegación** (arriba/abajo) para seleccionar **[Encendido]** o **[Apagado]**.

4 Pulse **OK** para confirmar.

4 Cambio de los ajustes

Los ajustes del Home Theater ya están configurados para que su rendimiento sea óptimo. A menos que tenga una razón para cambiar la configuración, le recomendamos mantener la configuración predeterminada.

Nota

- Los ajustes que aparecen atenuados no pueden cambiarse.
- Para volver al menú anterior, pulse ⮌. Para salir del menú, pulse 🏠 (**Inicio**).

Configuración del idioma

1 Pulse 🏠 (**Inicio**).
2 Seleccione **[Configuración]** y, a continuación, pulse **OK**.
3 Seleccione **[Preferencias]** y, a continuación, pulse **OK**.
4 Pulse **Botones de navegación** y **OK** para seleccionar y cambiar:
   - **[Idioma del menú]**: selecciona un idioma en pantalla para el menú.
   - **[Audio]**: selecciona un idioma de audio para los discos.
   - **[Subtítulos]**: selecciona un idioma para los subtítulos de los discos.
   - **[Menú del disco]**: selecciona un idioma de menú para los discos.

Nota

- Si el idioma de disco que busca no se encuentra disponible, seleccione **[Otros]** en la lista, e ingrese el código de idioma de cuatro dígitos correspondiente. Los códigos de idioma se encuentran al final de este manual.
- Si selecciona un idioma que no está disponible en un disco, el sistema de Home Theater utilizará el idioma predeterminado de ese disco.

Configuración de imagen y video

1 Pulse 🏠 (**Inicio**).
2 Seleccione **[Configuración]** y, a continuación, pulse **OK**.
3 Seleccione **[Video]** y, a continuación, pulse **OK**.
4 Pulse **Botones de navegación** y **OK** para seleccionar y cambiar:
   - **[Pantalla de TV]**: selecciona un formato de imagen que se ajuste a la pantalla del televisor.
   - **[Video HDMI]**: selecciona una resolución de señal de video que salga de **HDMI OUT (ARC)** en el Home Theater. Para disfrutar de la resolución seleccionada, compruebe que el televisor sea compatible con dicha resolución.
   - **[HDMI Deep Color]**: recrea el mundo natural de la pantalla del televisor mostrando imágenes intensas con miles de millones de colores. El Home Theater debe estar conectado a un televisor con Deep Color a través de un cable HDMI.
   - **[Ajustes de imagen]**: selecciona la configuración de color previamente definida para la visualización del video.
   - **[Ver video 3D]**: configura el video HDMI para admitir video 3D o 2D.
   - **[Transcripción]**: activa o desactiva los efectos de sonido en los subtítulos (sólo cuando el disco y el televisor admiten esta función).

Nota

- Si modifica el ajuste, verifique que el televisor admita el nuevo ajuste.

Configuración de audio

1 Pulse ⌂ (**Inicio**).
2 Seleccione **[Configuración]** y, a continuación, pulse **OK**.
3 Seleccione **[Audio]** y, a continuación, pulse **OK**.
4 Pulse **Botones de navegación** y **OK** para seleccionar y cambiar:
   - **[Modo nocturno]**: para escuchar tranquilamente, baje el volumen de los sonidos altos del Home Theater. El modo nocturno solo está disponible en discos DVD y Blu-ray con bandas sonoras en Dolby Digital, Dolby Digital Plus, y Dolby True HD.
   - **[Audio HDMI]**: ajusta el formato de audio en la salida HDMI.
   - **[Ajuste del altavoz]**: establece el volumen y la distancia de cada altavoz para obtener el mejor sonido envolvente posible.
   - **[Default sound settings]**: restaura la configuración de sonido a los valores predeterminados.

Configuración de control para padres

1 Pulse ⌂ (**Inicio**).
2 Seleccione **[Configuración]** y, a continuación, pulse **OK**.
3 Seleccione **[Preferencias]** y, a continuación, pulse **OK**.
4 Pulse **Botones de navegación** y **OK** para seleccionar y cambiar:
   - **[Cambiar contraseña]**: configura o cambia su contraseña de acceso a control para padres. Si no tiene una contraseña o la olvidó, ingrese **0000**.
   - **[Control para padres]**: restringe el acceso a los discos grabados con clasificación de edad. Para reproducir todos los discos, independientemente de la clasificación, seleccione el nivel **8** o **[Apagado]**.

Ajustes de pantalla

1 Pulse ⌂ (**Inicio**).
2 Seleccione **[Configuración]** y, a continuación, pulse **OK**.
3 Seleccione **[Preferencias]** y, a continuación, pulse **OK**.
4 Pulse **Botones de navegación** y **OK** para seleccionar y cambiar:
   - **[Cambio de subtítulos automático]**: habilita o deshabilita el reposicionamiento automático de subtítulos en los televisores compatibles con esta función.
   - **[Panel de pantalla]**: configura el brillo de la pantalla del panel frontal del Home Theater.
   - **[VCD PBC]**: habilita o deshabilita la navegación del menú de contenido de los discos de VCD y SVCD con la función Play Back Control (Control de reproducción).

Configuración de ahorro de energía

1 Pulse ⌂ (**Inicio**).
2 Seleccione **[Configuración]** y, a continuación, pulse **OK**.
3 Seleccione **[Preferencias]** y, a continuación, pulse **OK**.

4 Pulse **Botones de navegación** y **OK** para seleccionar y cambiar:
- **[Protector de pantalla]**: cambia el Home Theater al modo de ahorro de energía después de 10 minutos de inactividad.
- **[Modo de espera automático]**: cambia el Home Theater al modo de espera después de 30 minutos de inactividad. Este temporizador funciona solo cuando un disco o una reproducción por USB está en pausa o detenida.
- **[Temporizador]**: configura la duración del temporizador de modo que el Home Theater pase al modo de espera después de un periodo específico.

Configuración del altavoz

1 Pulse ⌂ (**Inicio**).
2 Seleccione **[Configuración]** y, a continuación, pulse **OK**.
3 Seleccione **[Avanzada]** y, a continuación, pulse **OK**.
4 Pulse **Botones de navegación** y **OK** para seleccionar y cambiar:
- **[Audio optimizado]**: Seleccione **[Encendido]** para habilitar el post-procesamiento de audio en el altavoz y habilitar la configuración del karaoke (si el producto es compatible con Karaoke). Para reproducir el audio original del disco, seleccione **[Apagado]**.

Sugerencia

- Habilite el post-procesamiento de audio antes de seleccionar un modo de sonido predefinido (consulte 'Modo de sonido' en la página 18).

Restauración de la configuración predeterminada

1 Pulse ⌂ (**Inicio**).
2 Seleccione **[Configuración]** y, a continuación, pulse **OK**.
3 Seleccione **[Avanzada]** >**[Restablecer configuración predet.]** y, a continuación, pulse **OK**.
4 Seleccione **[OK]** y, a continuación, pulse **OK** para confirmar.
↳ El Home Theater vuelve a la configuración predeterminada excepto para algunas configuraciones, como control para padres y código de registro DivX VoD.

5 Actualización de software

Philips trata de mejorar continuamente sus productos. Para obtener las mejores funciones y asistencia, actualice el Home Theater con el software más reciente.

Compare la versión actual de su software con la última versión disponible en www.philips.com/support. Si la versión actual es inferior a la versión más reciente disponible en el sitio web de soporte de Philips, actualice el Home Theater con el software más reciente.

Precaución

- No instale una versión menor del software que la versión actualmente instalada en el producto. Philips no es responsable de los problemas provocados por versiones anteriores del software.

Comprobación de la versión del software

Revise la versión de software actualmente instalada en el Home Theater.

1 Pulse ⌂ (**Inicio**).

2 Seleccione **[Configuración]** y, a continuación, pulse **OK**.

3 Seleccione **[Avanzada]** > **[Información de la versión.]**.
   ↳ Aparecerá la versión del software.

Actualización de software vía USB

Requisitos:

- Una unidad flash USB con formato en sistema de archivos FAT o NTFS, con al menos 75 MB de espacio libre en la memoria. No use un disco duro con conexión USB.
- Una computadora con acceso a Internet.
- Una utilidad de archivo que admita formato ZIP.

Paso 1: descargue el software más reciente

1 Conecte un dispositivo de almacenamiento USB a su computadora.

2 En su navegador web, acceda a www.philips.com/support.

3 En el sitio web de asistencia de Philips, encuentre su producto y acceda a **Software y controladores**.
   ↳ La actualización de software está disponible en un archivo .zip.

4 Guarde el archivo .zip en el directorio raíz del dispositivo de almacenamiento USB.

5 Use la utilidad de archivo para extraer el archivo de actualización de software en el directorio raíz.
   ↳ Los archivos se extraen en la carpeta **UPG** del dispositivo de almacenamiento USB.

6 Desconecte el dispositivo de almacenamiento USB de la computadora.

Paso 2: actualice el software

Precaución

- No apague el sistema de Home Theater ni extraiga la unidad flash USB durante la actualización.

1 Conecte el dispositivo de almacenamiento USB que contiene el archivo descargado en el Home Theater.
   - Compruebe que la bandeja de discos esté cerrada y no tenga un disco en el interior.
2 Pulse ⌂ (**Inicio**).
3 Seleccione **[Configuración]** y, a continuación, pulse **OK**.
4 Seleccione **[Avanzada]** > **[Actualización de software]** > **[USB]**.
5 Siga las instrucciones en pantalla para confirmar la actualización.
   ↳ El proceso de actualización toma alrededor de 5 minutos.
   ↳ Cuando la actualización se haya completado, el Home Theater se apagará y volverá a encenderse de manera automática. De no ser así, desconecte el cable de alimentación durante unos segundos y conéctelo nuevamente.

Actualización de software vía Internet

1 Conecte su Home Theater a una red doméstica con acceso a Internet de alta velocidad (consulte 'Conectar y configurar una red doméstica' en la página 9).
2 Pulse ⌂ (**Inicio**).
3 Seleccione **[Configuración]** y, a continuación, pulse **OK**.
4 Seleccione **[Avanzada]** > **[Actualización de software]** > **[Red]**.
   ↳ Si el sistema detecta un soporte de actualización, le solicitará que inicie o cancele la actualización.
   ↳ La descarga del archivo de actualización podría tomar más tiempo, según la condición de su red doméstica.
5 Siga las instrucciones en pantalla para confirmar la actualización.
   ↳ El proceso de actualización toma alrededor de 5 minutos.
   ↳ Cuando la actualización se haya completado, el Home Theater se apagará y volverá a encenderse de manera automática. De no ser así, desconecte el cable de alimentación durante unos segundos y conéctelo nuevamente.

6 Especificaciones del producto

Nota

- Las especificaciones y el diseño están sujetos a modificaciones sin previo aviso.

Códigos de región

La placa que se encuentra en la base o la parte posterior del sistema de Home Theater indica las regiones compatibles.

Country	DVD	BD
USA, Canada	ALL 1	A

Formatos multimedia

- AVCHD, BD, BD-R/ BD-RE, BD de video, DVD de video, DVD+R/+RW, DVD-R/-RW, DVD+R/-R DL, CD-R/CD-RW, CD de audio, CD/SVCD de video, archivos de imágenes, archivos multimedia MP3, WMA y DivX Plus HD, y unidades de almacenamiento USB

Formatos de archivo

- Audio: .aac, .mka, .mp3, .wma, .wav
- Video: .avi, .divx, .mp4, .mkv, .mpg, .mpeg
- Imagen: .jpg, .jpeg, .gif, .png

Formatos de audio

Su Home Theater es compatible con los siguientes archivos de audio.

Extensión	Contenedor	Codec de audio	Velocidad binaria
.mp3	MP3	MP3	32 kbps ~ 320 kbps
.wma	ASF	WMA	64 kbps ~ 160 kbps
.aac	AAC	AAC, HE-AAC	192 kbps
.wav	WAV	PCM	1,4 Mbps
.m4a	MKV	AAC	192 kbps
.mka	MKA	PCM	27,648 Mbps
.mka	MKA	Dolby Digital	640 kbps
.mka	MKA	DTS core	1,54 Mbps
.mka	MKA	MPEG	912 kbps
.mka	MKA	MP3	32 kbps ~ 320 kbps
.mka	MKA	WMA	64 kbps ~ 160 kbps
.mka	MKA	AAC, HE-AAC	192 kbps

Formatos de video

Si tiene un televisor de alta definición, con su Home Theater puede reproducir archivos de video con:

- Resolución de 1920 x 1080 píxeles a
- Tasa de cuadros de 6 ~ 30 cuadros por segundo

Archivos con extensión .avi en formato AVI

Codec de audio	Codec de video	Velocidad binaria
PCM, Dolby Digital, DTS core, MP3, WMA	DivX 3.11, DivX4.x, DivX5.x, DivX6.x	10 Mbps (máx.)
	MPEG 1, MPEG 2	20 Mbps (pico de 40 Mbps)
	MPEG 4 ASP	10 Mbps (máx.)
	H.264/ AVC HP a 4.1/4.0; MP a 3.2/3.1/3.0	20 Mbps (pico de 40 Mbps)

Archivos con extensión .divx en formato AVI

Codec de audio	Codec de video	Velocidad binaria
PCM, Dolby Digital, MP3, WMA	DivX 3.11, DivX4.x, DivX5.x, DivX6.x	10 Mbps (máx.)
	MPEG 1, MPEG 2	20 Mbps (pico de 40 Mbps)
	MPEG 4 ASP	10 Mbps (máx.)

Archivos con extensión .mp4 o .m4v con formato MP4

Codec de audio	Codec de video	Velocidad binaria
Dolby Digital, MPEG, MP3, AAC, HE-AAC	MPEG 1, MPEG 2	20 Mbps (pico de 40 Mbps)
	MPEG 4 ASP	10 Mbps (máx.)
	H.264/ AVC HP a 4.1/4.0; MP a 3.2/3.1/3.0	20 Mbps (pico de 40 Mbps)

Archivos con extensión .mkv en formato MKV

Codec de audio	Codec de video	Velocidad binaria
PCM, Dolby Digital, DTS core, MPEG, MP3, WMA, AAC, HE-AAC	MPEG 1, MPEG 2	20 Mbps (pico de 40 Mbps)
	MPEG 4 ASP	10 Mbps (máx.)
	H.264/ AVC HP a 4.1/4.0; MP a 3.2/3.1/3.0	20 Mbps (pico de 40 Mbps)

Archivos con extensión .mpg y .mpeg en formato PS

Codec de audio	Codec de video	Velocidad binaria
PCM, DTS core, MPEG, MP3	MPEG 1, MPEG 2	20 Mbps (pico de 40 Mbps)
	MPEG 1, MPEG 2	20 Mbps (pico de 40 Mbps)

Amplificador

- Potencia de salida total de FTC: 120 W
  - Altavoces delanteros/traseros: 20 W (1 % THD, 4 ohm, 200 Hz-20 kHz)
  - Altavoz central: 20 W (1 % THD, 4 ohm, 200 Hz-20 kHz)
  - Subwoofer: 20 W (1 % THD, 4 ohm, 40 Hz-100 Hz)
- Potencia de salida total: 300 W RMS (30% THD)
- Respuesta de frecuencia: 20 Hz-20 kHz / ±6 dB
- Relación señal/ruido: > 65 dB (CCIR) / (ponderado A)
- Sensibilidad de entrada:
  - AUX: 2 V
  - AUDIO IN: 1 V

Video

- Sistema de señal: PAL/NTSC
- Salida HDMI: 480i/576i, 480p/576p, 720p, 1080i, 1080p, 1080p24

Audio

- Entrada de audio digital S/PDIF:
  - Coaxial: IEC 60958-3
  - Óptica: TOSLINK
- Frecuencia de muestreo:
  - MP3: 32 kHz, 44.1 kHz, 48 kHz
  - WMA: 44,1 kHz, 48 kHz
- Frecuencia de bits constante:
  - MP3: 32 kbps - 320 kbps
  - WMA: 48 kbps - 192 kbps

Radio

- Rango de sintonización:
  FM 87,5 – 108 MHz (100 kHz)
- Relación señal/ruido: FM 55 dB
- Respuesta de frecuencia:
  FM 200 Hz - 12,5 kHz / ±6 dB

USB

- Compatibilidad: USB (2.0) de alta velocidad
- Compatibilidad de clase: UMS (clase de almacenamiento masivo USB)
- Sistema de archivos: FAT16, FAT32, NTFS
- Memoria máxima admitida: < 160 GB

Unidad principal

- Fuente de alimentación: 120 V~; 60 Hz
- Consumo de energía: 60 W
- Consumo en modo de espera: ≤ 0,5 W
- Dimensiones (ancho x alto x profundidad):
  360 x 55 x 325 mm (14,2'' x 2,2'' x 12,8'')
- Peso: 2,45 kg (5,39 lbs)

Subwoofer

- Potencia de salida: 50 W RMS (30% THD)
- Impedancia: 4 ohm
- Controladores de altavoz: woofer de 133 mm (5,25")
- Dimensiones (An x Al x Pr):
  160 x 267 x 265 mm (6,3'' x 10,5'' x 10,4'')
- Peso: 2,50 kg (5,5 lbs)

Altavoces

- Potencia de salida: 50 W RMS (30% THD)
- Impedancia de altavoces: 4 ohm
- Controladores de los altavoces: 1 woofer de 70 mm (2,5")
- Dimensiones (An x Al x Pr):
  84,5 x 89 x 83 mm (3,3'' x 3,5'' x 3,3'')
- Peso: 0,25-0,29 kg (0,55-0,64 lbs) cada uno

Baterías del control remoto

- 2 x AAA-R03 (1,5 V)

Láser

- Tipo de láser (diodo): InGaN/AlGaN (BD), AlGaInP (DVD/CD)
- Longitud de onda: 405 +7 nm/-7 nm (BD), 655 +10 nm/-10 nm (DVD), 790 +10 nm/-20 nm (CD)
- Potencia de salida (máxima) : 20 mW (BD), 6 mW (DVD), 7 mW (CD)

7 Solución de problemas

Resolución de problemas

Advertencia

- Riego de shock eléctrico. No quite nunca la carcasa del producto.

Si desea mantener la validez de la garantía, nunca intente reparar el sistema por su propia cuenta.
Si tiene algún problema a la hora de utilizar este producto, compruebe los siguientes puntos antes de solicitar una reparación. Si el problema persiste, visite www.philips.com/support.

Unidad principal

Los botones del sistema de Home Theater no funcionan.

- Desconecte el Home Theater de la toma de alimentación durante unos minutos y vuelva a conectarlo.

Imagen

No hay imagen.

- Asegúrese de que el televisor tenga seleccionada la fuente correspondiente para el sistema de Home Theater.

No hay imagen en el televisor conectado a través de HDMI.

- Verifique que el televisor y el Home Theater estén conectados mediante un cable HDMI de alta velocidad. Algunos cables HDMI comunes no muestran bien algunas imágenes, videos 3D o Deep Color.
- Verifique que el cable HDMI no esté dañado. Si está dañado, reemplácelo por un cable nuevo.
- Pulse ⌂ (**Inicio**) y, a continuación, ingrese **731** en el control remoto para restablecer la resolución de imagen predeterminada.
- Cambie el ajuste de video HDMI o espere 10 segundos hasta que se complete la recuperación automática (consulte 'Configuración de imagen y video' en la página 20).

El disco no reproduce videos en alta definición.

- Asegúrese de que el disco contenga video de alta definición.
- Asegúrese de que el televisor admita video de alta definición.
- Use un cable HDMI para la conexión con el televisor.

Sound

Los altavoces del Home Theater no emiten sonido.

- Conecte el cable de audio entre el Home Theater y el televisor o dispositivo. No necesita una conexión de audio independiente cuando el Home Theater y el televisor están conectados a través de una conexión **HDMI ARC**.
- Configuración del audio de los dispositivos conectados (consulte 'Configurar el audio' en la página 9).
- Restablezca la configuración predeterminada del sistema Home Theater (consulte 'Restauración de la configuración predeterminada' en la página 22) y, a continuación, apague el Home Theater y vuelva a encenderlo.
- En el Home Theater, pulse **SOURCE** varias veces para seleccionar la entrada de audio correcta.

Sonido distorsionado o eco.

- Si reproduce el audio del televisor a través del Home Theater, verifique que el televisor esté en silencio.

El audio y el video no están sincronizados.

- 1) Pulse **ıłł**.
  2) Pulse **Botones de navegación** (izquierda/derecha) para seleccionar **AUD SYNC** y, a continuación, pulse **OK**.
  3) Pulse **Botones de navegación** (arriba/abajo) para sincronizar el audio con el video.

Reproducción

No se puede reproducir el disco.

- Limpie el disco.
- Verifique que el Home Theater sea compatible con el disco (consulte 'Formatos multimedia' en la página 25).
- Asegúrese de que el sistema de Home Theater admita el código de región del disco (consulte 'Códigos de región' en la página 25).
- Si el disco es DVD±RW o DVD±R, verifique que esté finalizado.

No se puede reproducir un archivo DivX.

- Asegúrese de que el archivo DivX esté codificado de acuerdo con el 'perfil de Home Theater' con el codificador de DivX.
- Controle que el archivo DivX esté completo.

Los subtítulos de DivX no se ven correctamente.

- Verifique que el nombre del archivo con los subtítulos sea el mismo que el del archivo de la película (consulte 'Subtítulos' en la página 14).
- Seleccione el conjunto de caracteres correcto:
  1) Presione **OPTIONS**.
  2) Seleccione **[Conjunto de caracteres]**.
  3) Seleccione el conjunto de caracteres compatible.
  4) Pulse **OK**.

No se puede leer el contenido de la unidad de almacenamiento USB.

- Asegúrese de que el formato de la unidad de almacenamiento USB sea compatible con el sistema de Home Theater.
- Verifique que el sistema de archivos de la unidad de almacenamiento USB sea compatible con el Home Theater.

Aparecerá el mensaje "No hay entrada" o "x" en el televisor.

- No puede realizarse la operación.

La función EasyLink no funciona.

- Compruebe que el Home Theater esté conectado en un televisor Philips con EasyLink y que la opción EasyLink esté activada (consulte 'Configurar EasyLink (control HDMI-CEC)' en la página 8).
- Para televisores de otros fabricantes, el HDMI CEC podría tener otro nombre. Consulte el manual de usuario del televisor para obtener información de cómo activarlo.

Cuando enciende el televisor, el Home Theater se enciende automáticamente.

- Esto es normal cuando se usa un dispositivo Philips EasyLink (HDMI-CEC). Para que el sistema de Home Theater funcione de manera independiente, desactive EasyLink.

No se puede acceder a las funciones de BD-Live.

- Compruebe que el Home Theater esté conectado a una red doméstica con acceso a Internet (consulte 'Conectar y configurar una red doméstica' en la página 9).
- Verifique que la red esté instalada. Puede instalarla con cables (consulte 'Instalación de una red con cables' en la página 9) o de forma inalámbrica (consulte 'Instalación de una red inalámbrica' en la página 10).
- Verifique que el disco Blu-ray sea compatible con la función BD-Live.
- Libere espacio en la memoria (consulte 'Acceso a BD-Live en Blu-ray' en la página 13).

El video 3D se reproduce en el modo 2D.

- El Home Theater debe estar conectado a un televisor 3D mediante un cable HDMI.

- Verifique que el disco sea Blu-ray 3D y que la opción de video Blu-ray 3D esté activada (consulte 'Reproducir discos Blu-ray 3D.' en la página 12).

La pantalla del televisor se pone negra al reproducir un video 3D Blu-ray o una copia de un video DivX protegido.

- El Home Theater debe estar conectado a un televisor mediante un cable HDMI.
- Cambie a la fuente correcta de HDMI en el televisor.

Red

No se encuentra la red inalámbrica o hay interferencias.

- Verifique que las ondas de los hornos microondas, teléfonos DECT y otros dispositivos inalámbricos cercanos no provoquen interferencias en la red inalámbrica.
- Ubique el router inalámbrico y el Home Theater en un rango de alcance de cinco metros.
- Si la red inalámbrica no funciona correctamente, intente instalar una red con cables (consulte 'Instalación de una red inalámbrica' en la página 10).

Transmisión de video lenta desde Netflix y VUDU.

- Consulte el manual del usuario de su router inalámbrico para conocer el alcance en interiores, la velocidad de transferencia y otros factores relacionados con la calidad de la señal.
- Necesita una conexión a Internet de alta velocidad para el router.

Netflix y VUDU no funcionan.

- Verifique que la red esté correctamente conectada y configurada (consulte 'Conectar y configurar una red doméstica' en la página 9).
- Compruebe la conexión del router (consulte el manual del usuario del router).

8 Aviso

Esta sección contiene avisos sobre asuntos legales y marcas registradas.

Derechos de propiedad intelectual

Este producto ofrece tecnología de protección contra copias protegida por patentes de Estados Unidos y otros derechos de propiedad intelectual de Rovi Corporation. Queda prohibido realizar tareas de ingeniería inversa y desarmar el producto.
Este producto contiene tecnología de propiedad bajo la licencia de Verance Corporation y está protegido por la patente 7.369.677 de los Estados Unidos y otras patentes, tanto emitidas como pendientes, de Estados Unidos y otros países, además de protección de derechos de autor y de secretos comerciales para aspectos particulares de dicha tecnología. Cinavia es una marca registrada de Verance Corporation. Copyright 2004-2013 Verance Corporation. Todos los derechos reservados por Verance. Se prohíbe el desarmado y el desensamblaje de la unidad.

Aviso Cinavia

Este producto utiliza tecnología Cinavia para limitar el uso de copias no autorizadas de algunas películas y videos producidos de forma comercial y sus respectivas bandas sonoras. Cuando se detecta el uso prohibido de una copia no autorizada, aparecerá un mensaje y se interrumpirá la reproducción o copia.
Para obtener más información acerca de la tecnología Cinavia, visite el Centro de información al consumidor de Cinavia en http://www.cinavia.com. Si desea solicitar información adicional por correo a Cinavia, envíe una tarjeta

postal con su dirección de correo a: Centro de información al consumidor de Cinavia, P.O. Box 86851, San Diego, CA, 92138, EE. UU

Aviso de cumplimiento

Este dispositivo cumple con el artículo 15 de la normativa de la FCC y con 21 CFR 1040.10. El funcionamiento está sujeto a las siguientes condiciones:

1. **El dispositivo no debe causar interferencias nocivas y**
2. **debe recibir todo tipo de interferencias, incluso las que originan un funcionamiento indeseado.**

Normas de la Comisión Federal de Comunicaciones (FCC)
Este equipo se ha probado y se ha determinado que cumple con los límites para un dispositivo digital clase B, de acuerdo con el apartado 15 de las normativas de la FCC. Estos límites están destinados a ofrecer una protección razonable contra interferencias dañinas dentro de una instalación residencial. Este equipo genera, utiliza y puede emitir energía de radiofrecuencia. Si no se instala y utiliza de conformidad con el manual de instrucciones, puede ocasionar interferencias perjudiciales en las comunicaciones de radio. Sin embargo, no existe garantía de que no se producirá interferencia en una instalación en particular. Si este equipo provoca interferencias perjudiciales en la recepción de radio o televisión, lo que puede determinarse al encender y apagar el equipo, se recomienda al usuario intentar corregir la interferencia mediante una o varias de las siguientes medidas:

- Cambie la posición de la antena receptora.
- Aumente la distancia entre el equipo y el receptor.
- Conecte el equipo a un tomacorriente de un circuito diferente al que está conectado el receptor.
- Para obtener ayuda, comuníquese con el distribuidor o con un técnico de radio o televisión calificado.

Normas sobre la exposición a campos de radiación de la FCC: este equipo cumple con la normativa que regula los límites de exposición a la radiación de FCC para ambientes no controlados. Este equipo debe instalarse y utilizarse con una distancia mínima de 20 cm entre el radiador y el cuerpo. No coloque este aparato cerca de otros transmisores o antenas, ni lo utilice con este tipo de dispositivos.
Advertencia: los cambios o las modificaciones que se realicen en este equipo sin la aprobación expresa de Philips pueden anular la autorización de FCC para utilizarlo.
Número de modelo: PHILIPS HTB3524/F7
Nombre comercial: Philips
Parte responsable: P&F USA, Inc. PO Box 2248 Alpharetta, GA 30023-2248; 1 (866) 226-6074

Canadá:
CAN ICES-3(B)/NMB-3(B)
Este dispositivo cumple con los estándares RSS exentos de licencia de Industry Canada. El funcionamiento queda sujeto a las siguientes condiciones: (1) este dispositivo no debe producir interferencias dañinas, y (2) debe soportar cualquier interferencia, incluso aquéllas que pueden causar un funcionamiento no deseado.

Software de código abierto

Por la presente, Philips Electronics Singapore ofrece la entrega, bajo solicitud, de una copia completa del código fuente correspondiente a los paquetes de software de código abierto con derechos de autor utilizados en este producto y para los que esta oferta sea solicitada por las respectivas licencias. Esta oferta será válida por un período de hasta tres años posterior a la fecha de compra del producto para cualquier persona que reciba esta información. Para obtener el código fuente, envíe su solicitud en inglés informando el tipo de producto a

open.source@philips.com. Si no desea utilizar una cuenta de correo electrónico o si no recibe la confirmación de recepción del mensaje de correo dentro de 2 semanas posterior a su envío, escriba en inglés a "Open Source Team, Philips Intellectual Property & Standards, P.O. Box 220, 5600 AE Eindhoven, The Netherlands". Si no recibe la confirmación de recepción de su carta dentro del tiempo estipulado, envíe un mensaje de correo electrónico a la dirección mencionada anteriormente. El texto de las licencias y los reconocimientos del software de código abierto que se utilizan en este producto están incluidos en el manual del usuario impreso.

9 Índice

2

2do. idioma de audio 12
2do. idioma de subtítulos 12

A

actualización de software 23
actualizar software (vía Internet) 24
actualizar software (vía USB) 23
ajustes de imagen 20
ajustes predeterminados 22
ajustes predeterminados 22
altavoces 5.1 5
amplificador 26
animación de diapositiva 16
archivos de datos 13
asignación de entrada de audio 9
audio de otros dispositivos 7
audio HDMI 21

B

baterías 27
BD-Live 13
Blu-ray 11
Bonus View 12
borrar memoria de BD-Live 13
botones de control (disco) 11
botones de control (USB) 11
brillo 21

C

cambio de contraseña 21
cambio de subtítulos automático 21
código VOD (DivX) 14
códigos de región 25
conectar al televisor 6
conectores 2
conexión de audio (cable análogo) 7
conexión de audio (cable coaxial) 7
conexión de audio (cable óptico) 7

conexión de audio (HDMI ARC) 6
conexión de video (HDMI ARC) 6
conexión de video (HDMI estándar) 6
configuración avanzada 22
configuración de audio 21
configuración de audio 9
configuración de energía 21
configuración de los altavoces 8
configuración de video 20
configuración manual 8
conjunto de caracteres 14
control de audio del sistema 9
control paterno 21
control remoto 3

D

deep color 20
disco 3D en modo 2D 12
DivX 13

E

EasyLink (HDMI-CEC) 8
especificaciones de altavoz 25
expulsión de discos 2

F

formatos de archivo 25
formatos de audio 25
formatos de video 26
formatos multimedia 25

G

grilla de sintonización 17

H

HDMI ARC 6
HDMI-CEC 8

I

idioma de audio 20
idioma del disco 20
idioma del menú 20
idioma subtítulos 20
Internet 9

M

menú de inicio 11
menú del disco 20
modo de espera automático 21
modo de espera con un solo botón 8
modo de sonido predeterminado 18
modo nocturno 21
MP3 17

N

nombre de dispositivo 10

O

opciones 15
opciones de audio 15
opciones de imagen 16
opciones de video 15
optimización de audio 22
orden aleatorio 15

P

panel de visualización 21
PBC (control de reproducción) 21
picture-in-picture 12
posprocesamiento de audio 22
preferencias 20
Programación de estaciones de radio 16
protección de derechos de propiedad intelectual 30

R

radio 16
red 9
red con cables 9
red doméstica 9
red inalámbrica 10
repetición 15
reproducción de un toque 8

reproducir disco 11
reproducir música 17
reproducir radio 16
reproducir unidad de almacenamiento USB 14
resolución de imagen 20
resolución de problemas (imagen) 28

S

secuencia de diapositivas con música 16
sincronización de imagen y sonido 12
sintonizar estaciones de radio 16
solución de problemas (red) 30
solución de problemas (reproducir) 29
solución de problemas (sonido) 28
sonido 18
surround sound 19

T

Temporizador 21

U

ubicación de los altavoces 5
ubicación de los subtítulos 21
unidad de almacenamiento USB 14
unidad principal 2

V

VCD 21
versión de software 23
Video 3D 12
visualización 3D 12
volumen automático 19

GARANTÍA LIMITADA DE UN (1) AÑO

COBERTURA DE GARANTÍA:

La obligación de esta garantía se limita a los términos establecidos a continuación.

QUIÉNES ESTÁN CUBIERTOS:

Este producto está garantizado al comprador original o a lapersonaque lo recibe como regalo contra defectos en los materiales y en la mano de obra, a partir de la fecha de la compra original ("períododegarantía")en el distribuidor autorizado.El recibo de ventas,donde aparecen el nombre del producto y la fecha de la compra en un distribuidor autorizado, se considerará comprobante de esta fecha.

LOQUEESTÁCUBIERTO:

Esta garantía cubre productos nuevos si se produce algún defecto enel material o la mano de obra y se recibe un reclamo válido dentrodel período de garantía. A su propia discreción, la compañía dentrodel período de garantía. A su propia discreción, la compañía nuevas o reacondicionadas;(2)cambiará el producto por uno nuevo o que se ha fabricado con piezas nuevas o usadas utilizables, y que sea al menos funcionalmente equivalente o lo más parecido al producto original del inventario actual; o (3) reembolsará el precio de compra original del producto. La compañía garantiza productos o piezas de repuesto proporcionados bajo esta garantía contra defectos en los materiales y en la mano de obra durante noventa (90) días o por el resto de la garantía del producto original, lo que le promocione más cobertura. Cuando se cambia un producto o una pieza, el artículo que usted recibe pasa a ser de su propiedad y el que se le entrega pasa a ser propiedad de la compañía.Cuando se proporcione un reembolso, su producto pasa a ser propiedad la compañía.

Nota: Cualquier producto que se venda y que esté identificado como reacondicionado o renovado tiene una garantía limitada de noventa (90) días.

El producto de reemplazo sólo se puede enviar si se cumplen todos los requisitos de la garantía. El incumplimiento de tales requisitos puede ocasionar un retardo.

LO QUE NO SE CUBRE: EXCLUSIONES Y LIMITACIONES:

Esta garantía limitada se aplica sólo a los productos nuevos que se pueden identificar por la marca registrada, el nombre comercial o por tener el logotipo correspondiente. Esta garantía limitada no se aplica a ningún producto de hardware ni de software que no sea Philips, incluso si viene empacado con el producto o si se vende junto con éste. Los fabricantes, proveedores o editores que no sean Philips pueden proporcionar una garantía por separado para sus propios productos empacados con el producto Philips.

La compañía no es responsable por ningún daño o pérdida de programas, datos u otra información almacenados en algún medio contenido en el producto, ni por ningún producto o pieza que no sea Philips que no esté cubierta por esta garantía. La recuperación o la reinstalación de programas, datos u otra información no está cubierta por esta garantía limitada.

Esta garantía no se aplica (a) a daños causados por accidente, abuso, mal uso, negligencia, mala aplicación o a productos que no sean Philips; (b) a daño provocado por servicio realizado por cualquier persona distinta de un establecimiento de servicio autorizado; (c) a productos o piezas que se hayan modificado sin la authorización por escrito; (d) si se ha retirado o desfigurado cualquier número de serie; y tampoco se aplica la garantía a (e)productos, accesorios o insumos vendidos TAL COMO ESTÁN sin garantía de ningún tipo, lo que incluye productos Philips vendidos TAL COMO ESTÁN por algunos distribuidores.

Esta garantía limitada no cubre:

- Los costos de envío al devolver el producto defectuoso.
- Los costos de mano de obra por la instalacion o configuración del producto, el ajuste de controles del cliente en el producto y la instalación o reparación de sistemas de antena o fuente de señal externos al producto.
- La reparación del producto o el reemplazo de piezas debido a instalación o mantenimiento inadecuada, a conexiones hechas a un suministro de voltaje inadecuado, sobrevoltaje de la línea de alimentación, daño causado por relámpagos, imágenes retenidas o marcas en la pantalla producto de la visualización de contenido fijo durante periodos prolongados, reparaciones cosméticas debido al desgaste normal, reparaciones no autorizadas u otras causas que no se encuentren bajo el control de la compañía.
- Daños o reclamos por productos que no están disponibles para su uso, por datos perdidos o por pérdida de software.
- Daños debido a mala manipulación en el transporte o accidentes de envío al devolver el producto.
- Un producto que requiera modificacion o adaptacion para permitir su funcionamiento en algún país que no sea el país para el que se diseñó, fabricó, aprobó y/o autorizó o la reparación de productos dañados por estas modificaciones.
- Un producto que se use para propósitos comerciales o institucionales (lo que incluye, entre otros, los de alquiler).
- La pérdida del producto en el envío y cuando no se pueda proporcionar una firma que verifique el recibo.
- No operar según el Manual del propietario.

PARA OBTENER AYUDA EN LOS EE.UU., EN CANADÁ, PUERTO RICO O EN LAS ISLAS VIRGENES DE LOS EE.UU...

Comuníquese con el Centro de Atención al Cliente al:
1 (866) 226-6074

LA REPARACIÓN O EL REEMPLAZO, SEGÚN LO DISPONE ESTA GARANTÍA, ES LA SOLUCIÓN EXCLUSIVA PARA EL CLIENTE. PHILIPS NO SERÁ RESPONSABLE DE LOS DAÑOS INCIDENTALES O INDIRECTOS QUE INFRINJAN ALGUNA GARANTÍA EXPRESA O IMPLÍCITA SOBRE ESTE PRODUCTO. CON EXCEPCIÓN DE LO QUE PROHÍBA LA LEY VIGENTE, TODA GARANTÍA IMPLÍCITA DE COMERCIABILIDAD Y ADECUACIÓN PARA UN PROPÓSITO PARTICULAR EN ESTE PRODUCTO ESTÁ LIMITADA EN DURACIÓN A LO QUE ESPECIFIQUE ESTA GARANTÍA.

Algunos estados no permiten las exclusiones ni la limitación de los daños incidentales o indirectos, ni permiten limitaciones sobre la duración de la garantía implícita, de modo que las limitaciones o exclusiones anteriores pueden no aplicarse a usted.

Esta garantía le otorga derechos legales específicos. Usted puede tener otros derechos que varían entre los diferentes estados y provincias.

P&F USA Inc. PO Box 2248 Alpharetta, GA 30023-2248

P&F MEXICANA, S.A. de C.V.

Producto Importado y Comercializado por:
P&F Mexicana, S.A. de C.V.
Av. La Palma No. 6
Col. San Fernando La Herradura
Huixquilucan, Edo. de México. C.P. 52787
Tel. 52 (55) 52 69 90 00

Centro de información al Cliente
México DF. y Área Metropolitana: 58 87 97 36
Interior de la República: 01 800 839 19 89
Costa Rica: 0800 052 1564
Guatemala: 800 835 0351
El Salvador: 1 800 6141
Honduras: 01 800 122 6276
Panamá: 800 052 1372
Colombia: 01 800 952 0640
Venezuela: 01 800 100 5399
Horario: Lunes a Sábado de 8:00 a 20:00 hrs.
e-mail: serviciophilips@pnfmex.com

MODELO_____ No. DE SERIE_____

La presente garantía contará a partir de: DÍA_____ MES_____ AÑO_____

En caso que en su producto presente alguna falla, acuda al centro de servicio más cercano a su domicilio (según listado de talleres anexo) y en caso de tener alguna duda o pregunta por favor llame a nuestro **Centro de información al Cliente**, en donde con gusto le atenderemos en todo lo relativo a:

- Servicio de sus aparatos Philips
- Asesoría en el manejo e instalación de su producto Philips
- Información de productos y Talleres Autorizados Philips
- Información en donde puede adquirir productos y accesorios Philips

Para hacer efectiva la garantía de su producto, es necesario presentar esta póliza debidamente requisitada o de lo contrario, presentar su factura de compra.

CENTROS DE SERVICIO AUTORIZADOS PHILIPS EN LAS PRINCIPALES CIUDADES

CIUDAD	LADA	TELÉFONO	CORREO ELECTRÓNICO	CIUDAD	LADA	TELÉFONO	CORREO ELECTRÓNICO
ACAPULCO, GRO	744	483-32-96	serproa@yahoo.com.mx	MÉXICO, D.F. ZONA NORTE	55	53711250	matriz@tecdata.com.mx
AGUASCALIENTES, AGS	449	915-51-81	jimsaele@hotmail.com	MÉXICO, D.F. ZONA ORIENTE	55	55 44 16 00	cselectromex@hotmail.com
CAMPECHE. CAMP.	981	816 25 75	oreza@hotmail.com	MÉXICO, D.F. ZONA PONIENTE	55	58 12 44 12	serviciotv@prodigy.net.mx
CANCÚN, Q ROO.	998	984 18 74	gammacancun@webtelmex.net.mx	MONTERREY, N.L	818	375-16-17 • 400-54-03	mcesa@prodigy.net.mx
PLAYA DEL CARMEN, Q ROO	984	2 67 27 27 • 745 0678	servicioee@prodigy.net.mx	MORELIA, MICH	443	312-03-17	multiservicios_profesionales_de_zamora@msn.com
CD. JUÁREZ, CHIH	656	618-21-28 • 623-46-20	teleservicio@prodigy.net.mx	NEZAHUALCOYOTL EDO. MEX	55	57-33-34-98	servalfa@yahoo.com.mx
CD. OBREGÓN, SON	644	412-41-51 • 416-20-93	mena747@prodigy.net.mx	OAXACA, OAX	951	516-47-37	elfrancistor@prodigy.net.mx
CD. VICTORIA, TAMPS	834	315-66-03 • 312-51-93	eeii_smiller@yahoo.com.mx	PUERTO ESCONDIDO, OAX	954	582 03 41	estere_electronica@prodigy.net.mx
CUERNAVACA, MOR	777	313-00-49 • 313-90-92	centroserviciohertz@hotmail.com	ORIZABA, VER	272	724 38 53	barreda_electronics@hotmail.com
LOS MOCHIS, SIN	668	8173099	electronica_morelos@hotmail.com	CORDOBA, VER	271	712-73-22	servicio2@prodigy.net.mx
CULIACÁN, SIN	667	716-15-10	stereovox@cln.megared.net.mx	POZA RICA, VER	782	824 47 82	sonydigital@prodigy.net.mx
CHIHUAHUA, CHIH	614	415-04-43 • 415-04-43	elecmiradoryahoo.com.mx	VERACRUZ, VER	229	932-78-23 • 932-44-44	antza@ver.megared.net.mx
CHILPANCINGO, GRO.	747	471 72 73	ingelec_gro@hotmail.com	PUEBLA, PUE	222	248-77-64 • 231-63-77	rascon12@prodigy.net.mx
DURANGO, DGO.	618	825-00-05	evsurdgo@yahoo.com	QUERETARO, QRO	442	216-10-09	zenersaulphilips@yahoo.com.mx
GUADALAJARA, JAL	33	36-15-72-62 • 36-16-83-27	lelecom1@hotmail.com	SALTILLO, COAH	844	439 39 64	electronicadigital_07@hotmail.com
HERMOSILLO, SON.	662	210-54-95 • 210-05-86	manuelw@prodigy.net.mx	SAN LUIS POTOSI, S.L.P	444	815-34-07	centro_serviciosilp@prodigy.net.mx
IRAPUATO, GTO	462	626-51-10	tv_gase@hotmail.com	TAMPICO, TAMPS	833	214 13 60	electromovie@prodigy.net.mx
LA PAZ, B.C.S	612	122-95-99	cenalfa@prodigy.net.mx	MEXICALI, B.C.N	686	561-98-08 • 561-98-18	bajaelectronics@aol.com
LEÓN, GTO	477	770-26-99	tecespecializados@hotmail.com	TIJUANA, B.C.N	664	621-22-15	egi_tij@yahoo.com
MAZATLÁN, SIN	669	982-42-21	e_santel@hotmail.com	ENSENADA, B.C.N	646	174 0532	woolrich_r@hotmail.com
MÉRIDA, YUC	999	928-59-05	evia2@prodigy.net.mx	TOLUCA, EDO. MEX	722	384 1920	radioytv@hotmail.com
PACHUCA, HGO	771	714-15-81	zarateele@hotmail.com	TAPACHULA, CHIS	962	62 69998	eaysdi@prodigy.net.mx
TEPIC, NAY	311	212-66-93	spe_tn@hotmail.co	TUXTLA GUTIERREZ, CHIS	961	615 0872	ssshop_25@hotmail.com
MÉXICO D.F. ZONA ARAGÓN	55	57 94 06 34	philipservicio@hotmail.com	URUAPAN, MICH	452	524-08-38 • 524-37-78	rosalisa@mich1.telmex.net.mx
MÉXICO, D.F. ZONA SUR	55	58 56 75 24 • 26 38 4532	serviciohg@prodigy.net.mx	VILLAHERMOSA, TAB	993	314-31-36 • 314-61-67	villatec@intrasur.net.mx
MÉXICO, D.F. ZONA NORTE	55	53 68 30 21	tissaser@prodigy.net.mx	ZACATECAS, ZAC.	492	922 31 63	sertecmur@hotmail.com

Para mayor referencia de Talleres de Servicio Autorizados en otras ciudades comunicarse Ciudad de México y Área Metropolitana llamar **58 87 97 36** y lada sin costo del interior de la República Mexicana **01 800 839 19 89**; Este listado puede sufrir actualizaciones o modificaciones sin previo aviso, para mayor información favor de comunicarse a nuestro Centro de Información al Cliente en la Ciudad de México y Área Metropolitana llamar al **58 87 97 36** y lada si costo del interior de la República Mexicana **01 800 839 19 89** en dónde con gusto le indicaremos el centro de servicio más cercano a su domicilio.

POLIZA DE GARANTÍA

ESTA POLIZA ES GRATUITA

Este aparato ha sido cuidadosamente diseñado y se ha fabricado con los mejores materiales bajo un estricto control de calidad, garantizando su buen funcionamiento por los periodos establecidos según el aparato (ver lista en la parte inferior) **a partir de la entrega del aparato al consumidor.**

Esta póliza incluye la reparación o reposición gratuita de cualquier parte o componente que eventualmente fallase y la mano de obra necesaria para su reparación, así como los gastos de transportación razonablemente erogados dentro de nuestros centros de servicio, misma que se hará efectiva en cualquiera de nuestros centros de servicio autorizados en el país.

Si su aparato llegase a requerir de nuestro servicio de garantía, acuda al centro de servicio más cercano a su domicilio, de tener alguna duda por favor llame a nuestro CENTRO DE INFORMACIÓN AL CLIENTE LADA sin costo en toda la republica al **01 800 839 19 89** en donde con gusto le indicaremos el centro de servicio autorizado más cercano a su domicilio.

P&F MEXICANA S.A. de C.V. a través de sus centros de servicio autorizados **reparará y devolverá a usted su aparato en un plazo no mayor a 20 días hábiles**, contados a partir de la fecha de ingreso, impresa en la orden de servicio de cualquiera de nuestros centros de servicio autorizados.

La garantía de esta póliza cubre cualquier desperfecto o daño eventualmente ocasionado por los trabajos de reparación y/o traslado del aparato en el interior de nuestros centros de servicio autorizados.

Esta póliza sólo tendrá validez, si está debidamente requisitada, sellada por la casa vendedora, en caso de extravío de esta póliza, podrá hacer efectiva su garantía con la presentación de su factura de compra.

ESTA POLIZA NO SE HARA EFECTIVA EN LOS SIGUIENTES CASOS:

-Cuando el aparato sea utilizado en condiciones distintas a las normales.

-Cuando el aparato no haya sido operado de acuerdo con el instructivo de uso que se le acompaña.

-Cuando la causa de la falla o mal funcionamiento sea consecuencia de una reparación inadecuada o alteración producida por personas no autorizadas por P&F MEXICANA S.A. de C.V.

PERIODOS DE GARANTÍA

12 meses.- Televisores con y sin reproductor de video digital DVD, reproductores de discos de video digital DVD, reproductores de disco de video digital BLUE-RAY, grabadores reproductores de discos de video digital DVD, sistemas de cine en casa, radiograbadoras con y sin reproductor de disco compacto, video proyector (excepto la lámpara), mini sistemas de audio, equipos modulares, antenas de recepción de satélite, teléfonos, teléfonos inalámbricos, auto estéreos, tabletas electrónicas, Base para Ipod y bocinas inalámbricas (bluetooth).

6 meses.- Radio relojes, radios A.M. /F.M, batería recargables y reproductores de audio digital MP3 (internet).

24 meses.- Televisores Hoteleros LCD y ITV.

90 días.- Accesorios, controles remotos, bocinas, micrófonos, audífonos y aparatos reconstruidos de LCD TV, DVD, Blue-Ray, Barras de audio y Sistemas de Teatro en casa.

PHILIPS

MC - 719 - ARCO - 2

"Blu-ray 3D™" and "Blu-ray 3D™" logo are trademarks of Blu-ray Disc Association.

BONUSVIEW™
'BD LIVE' and 'BONUSVIEW' are trademarks of Blu-ray Disc Association.

Oracle and Java are registered trademarks of Oracle and/or its affiliates. Other names may be trademarks of their respective owners.

For DTS patents, see http://patents.dts.com. Manufactured under license from DTS Licensing Limited. DTS, DTS-HD, the Symbol, & DTS and the Symbol together are registered trademarks, and DTS-HD Master Audio | Essential is a trademark of DTS, Inc. © DTS, Inc. All Rights Reserved.

Manufactured under license from Dolby Laboratories. Dolby and the double-D symbol are trademarks of Dolby Laboratories.

ABOUT DIVX VIDEO: DivX® is a digital video format created by DivX, LLC, a subsidiary of Rovi Corporation. This is an official DivX Certified® device that plays DivX video. Visit divx.com for more information and software tools to convert your files into DivX videos.
ABOUT DIVX VIDEO-ON-DEMAND: This DivX Certified® device must be registered in order to play purchased DivX Video-on-Demand (VOD) movies. To obtain your registration code, locate the DivX VOD section in your device setup menu. Go to vod.divx.com for more information on how to complete your registration.
DivX Certified® to play DivX® and DivX Plus® HD (H.264/MKV) video up to 1080p HD including premium content.
DivX®, DivX Certified®, DivX Plus® HD and associated logos are trademarks of Rovi Corporation or its subsidiaries and are used under license.

HDMI, the HDMI logo, and High-Definition Multimedia Interface are trademarks or registered trademarks of HDMI licensing LLC in the United States and other countries.

Netflix and the Netflix logo are trademarks or registered trademarks of Netflix, Inc.

VUDU is a registered trademark of VUDU, Inc. © 2015 VUDU, Inc. All rights reserved.

CLASS 1
LASER PRODUCT

Language Code

Abkhazian	6566
Afar	6565
Afrikaans	6570
Amharic	6577
Arabic	6582
Armenian	7289
Assamese	6583
Avestan	6569
Aymara	6589
Azerhaijani	6590
Bahasa Melayu	7783
Bashkir	6665
Belarusian	6669
Bengali	6678
Bihari	6672
Bislama	6673
Bokmål, Norwegian	7866
Bosanski	6683
Brezhoneg	6682
Bulgarian	6671
Burmese	7789
Castellano, Español	6983
Catalán	6765
Chamorro	6772
Chechen	6769
Chewa; Chichewa; Nyanja	7889
中文	9072
Chuang; Zhuang	9065
Church Slavic; Slavonic	6785
Chuvash	6786
Corsican	6779
Česky	6783
Dansk	6865
Deutsch	6869
Dzongkha	6890
English	6978
Esperanto	6979
Estonian	6984
Euskara	6985
Ελληνικά	6976
Faroese	7079
Français	7082
Frysk	7089
Fijian	7074
Gaelic; Scottish Gaelic	7168
Gallegan	7176
Georgian	7565
Gikuyu; Kikuyu	7573
Guarani	7178
Gujarati	7185
Hausa	7265
Herero	7290
Hindi	7273
Hiri Motu	7279
Hrwatski	6779
Ido	7379
Interlingua (International)	7365
Interlingue	7365
Inuktitut	7385

Inupiaq	7375
Irish	7165
Íslenska	7383
Italiano	7384
Ivrit	7269
Japanese	7465
Javanese	7486
Kalaallisut	7576
Kannada	7578
Kashmiri	7583
Kazakh	7575
Kernewek	7587
Khmer	7577
Kinyarwanda	8287
Kirghiz	7589
Komi	7586
Korean	7579
Kuanyama; Kwanyama	7574
Kurdish	7585
Lao	7679
Latina	7665
Latvian	7686
Letzeburgesch;	7666
Limburgan; Limburger	7673
Lingala	7678
Lithuanian	7684
Luxembourgish;	7666
Macedonian	7775
Malagasy	7771
Magyar	7285
Malayalam	7776
Maltese	7784
Manx	7186
Maori	7773
Marathi	7782
Marshallese	7772
Moldavian	7779
Mongolian	7778
Nauru	7865
Navaho; Navajo	7886
Ndebele, North	7868
Ndebele, South	7882
Ndonga	7871
Nederlands	7876
Nepali	7869
Norsk	7879
Northern Sami	8369
North Ndebele	7868
Norwegian Nynorsk;	7878
Occitan; Provencal	7967
Old Bulgarian; Old Slavonic	6785
Oriya	7982
Oromo	7977
Ossetian; Ossetic	7983
Pali	8073
Panjabi	8065
Persian	7065
Polski	8076
Português	8084

Pushto	8083
Russian	8285
Quechua	8185
Raeto-Romance	8277
Romanian	8279
Rundi	8278
Samoan	8377
Sango	8371
Sanskrit	8365
Sardinian	8367
Serbian	8382
Shona	8378
Shqip	8381
Sindhi	8368
Sinhalese	8373
Slovensky	8373
Slovenian	8376
Somali	8379
Sotho; Southern	8384
South Ndebele	7882
Sundanese	8385
Suomi	7073
Swahili	8387
Swati	8383
Svenska	8386
Tagalog	8476
Tahitian	8489
Tajik	8471
Tamil	8465
Tatar	8484
Telugu	8469
Thai	8472
Tibetan	6679
Tigrinya	8473
Tonga (Tonga Islands)	8479
Tsonga	8483
Tswana	8478
Türkçe	8482
Turkmen	8475
Twi	8487
Uighur	8571
Ukrainian	8575
Urdu	8582
Uzbek	8590
Vietnamese	8673
Volapuk	8679
Walloon	8765
Welsh	6789
Wolof	8779
Xhosa	8872
Yiddish	8973
Yoruba	8979
Zulu	9085

P&F USA, Inc.
PO Box 2248 Alpharetta, GA 30023-2248

SISTEMA REPRODUCTOR DE DISCO DE VIDEO DIGITAL (BLURAY) **HTB3524/F7**

120V ~ 60Hz **60 W**

Consumo de Energía Eléctrica **25.158 Wh**

Consumo de energía eléctrica del aparato en modo de espera **0.252 Wh**

Comercializado por : **P&F MEXICANA. S.A. DE C.V.**

IMPORTADOR: **P&F MEXICANA. S.A. DE C.V.**

Av. La Palma #6.
Col. San Fernando La Herradura
Huixquilucan, Edo. México.
MEXICO C.P.52787.
Tel: 52 (55) 5269 - 9000

EXPORTADOR: **P&F USA Inc.**

HECHO EN: CHINA

NOM NYCE

GARANTIA INCLUIDA EN EL INSTRUCTIVO DE USO

LEA CUIDADOSAMENTE ESTE INSTRUCTIVO ANTES DE USAR SU APARATO.

Specifications are subject to change without notice

© 2015 Koninklijke Philips N.V. All rights reserved.
Trademarks are the property of Koninklijke Philips N.V. or their respective owners.

HTB3524 _F7_UM_V5.0