Philips
Moniteur plasma

46"
WVGA

BDS4624R

Grand écran de haute qualité

Moniteur plasma WVGA 46"

Le rêve d'un téléviseur à fixation murale élégamment conçu devient enfin réalité. Ce Flat TV offre une qualité d'image exceptionnelle pour votre installation Home Cinéma.

Performances incroyables à l'écran

- Possibilité d'afficher une mosaïque de chaînes sur l'écran du téléviseur
- Il permet une reproduction naturelle des couleurs.
- Luminosité (1 000 cd/m2) et niveau de contraste (3 000:1) élevés
- Suppression de l'effet de contour pr des gris améliorés à une faible luminance
- Séparation des couleurs pour des images d'une netteté exceptionnelle

Adapté à vos besoins

- Pour afficher le contenu TVHD
- Amplificateur audio intégré au casque et aux haut-parleurs SRS
- Silence et fiabilité du fonctionnement sans ventilation

Le coût total d'utilisation le plus bas

- Fonctions « Perfect Panel » avancées pour éviter les images fantômes

PHILIPS
sense and simplicity

Moniteur plasma
46" WVGA

BDS4624R/00

Caractéristiques

Image/affichage
- Taille de l'écran: 46 pouces / 117,8 cm
- Format d'image: 16/9
- Résolution d'écran: wVGA (854 x 480 pixels)
- Pas de masque: 1 182 x 1 182 mm
- Luminosité: 1 000 cd/m²
- Niveau de contraste (standard): 3 000:1
- Couleurs d'affichage: 16,7 millions de couleurs
- Angle de visualisation: 160° (H)/160° (V)
- Fréquence de balayage horizontal: 30 - 91 kHz
- Fréquence de balayage vertical: 50 - 85 Hz
- Amélioration de l'image: Compensation de mouvement 3/2 - 2/2, Filtre en peigne 3D, Suppression de l'effet de contour, incrustation d'images

Résolution d'affichage prise en charge
- Formats informatiques

Résolution	Fréquence de rafraîchissement
640 x 480	60, 72, 75, 85 Hz
720 x 400	70 Hz
800 x 600	56, 60, 72, 75, 85 Hz
1 024 x 768	60, 70, 75, 85 Hz
1 024 x 768	60 Hz

- VGA 640 x 400: 85 Hz
- MAC 640 x 480: 67 Hz
- MAC 832 x 624: 75 Hz
- Formats vidéo

Résolution	Fréquence de rafraîchissement
480i	60 Hz
480p	60 Hz
576i	50 Hz
576p	50 Hz
720p	50, 60 Hz
1 080i	60 Hz
1 080i	50 Hz

Connectivité
- PC: 1 entrée DVI-D, Entrée VGA D-Sub 15 broches, 1 entrée audio PC 3,5 mm
- entrée AV: 1 entrée vidéo composite (CVBS), 1 entrée vidéo composantes (YPbPr), 2 prises péritel
- Sortie audio (cinch): Sortie audio analogique G/D
- Entrée audio pour flux vidéo: Audio gauche/droite (2 RCA)
- Connexions - améliorations: Connecteur pour enceinte externe

Tuner/Réception/Transmission
- système TV: PAL, PAL B/G, PAL D/K, PAL I, SECAM

Confort
- incrustation d'images: Double écran intégral (2 tuners), PIP pour toutes les entrées, Double fenêtre
- Réglages du format d'écran: Écran en mosaïque, Zoom en continu
- Confort - améliorations: affichage à l'écran
- Télétexte: 200 pages
- Affichage multilingue à l'écran: Anglais, Français, Allemand, Italien, Espagnol
- Traitement du son SRS
- Système audio intégré: Amplificateur (2x10) et enceintes intégrés
- Système d'économie d'énergie DPMS
- Fonctions d'économie d'écran: Blanc total, inversion d'image, décalage de pixels
- Approbations de conformité: marquage CE, FCC-B, UL, CSA

Alimentation
- Consommation: 330 watts (en moyenne)
- Alimentation: 100-240 V CA, 50/60 Hz
- Mode d'arrêt programmé: 5 W max.

Dimensions
- Dimensions (sans la base) (l x H x P): 1 138 x 691 x 98 mm
- Poids: 37 kg
- Température de fonctionnement: 0 °C à 40 °C
- Taux d'humidité relative: 20 - 80 %
- Durée de vie jusqu'à 50 % de luminosité: 30 000 h

Accessoires
- Accessoires fournis: Support de table, Télécommande, Pile, Câble S-Vidéo, Câble audio vidéo, 3xRCA - 3xRCA, Câble audio, Câble VGA, Cordon d'alimentation secteur
- Manuel d'utilisation sur CD-ROM
- Accessoires en option: Montage au plafond, Support mural flexible, Support mural fixe, Enceintes
- Manuel d'utilisation: EN,DE,FR,ES,IT

Divers
- Châssis: Argent

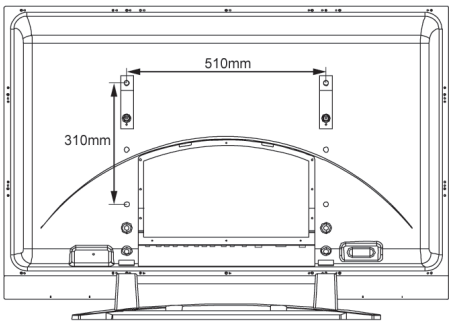

Points forts du produit

Modes PIP multiples
Vous pouvez regarder deux sources vidéo simultanément grâce à plusieurs modes PIP (incrustation d'image, juxtaposition d'images ou mosaïque composée d'images fixes).

Rendu rapide des couleurs
Il est difficile d'effectuer le rendu des couleurs pour les espaces chromatiques NTSC et EBU d'un afficheur classique. Le circuit rapide intégré 12 bits garantit la reproduction naturelle des couleurs dans ces deux espaces.

Luminosité et contraste élevés
Une luminosité et un contraste élevés offrent de nombreux avantages dans les environnements publics où la luminosité est variable et échappe souvent à tout contrôle.

Suppression de l'effet de contour
L'effet de contour apparaît souvent par des niveaux de gris inférieurs en raison d'une résolution insuffisante. Une technologie propriétaire a été mise en œuvre afin de réduire l'effet de contour et d'offrir des dégradés plus lisses.

Filtre en peigne 3D
Le filtre en peigne 3D permet de mieux séparer les signaux de chrominance et de luminance des images 3D afin d'éliminer les phénomènes de diaphotie chrominance/luminance et de mouvement de points (« dot crawl »), susceptibles de nuire à votre confort de visualisation. Le filtre en peigne numérique 3D compare chacun des champs de l'image télévisée pour séparer précisément les données couleur et noir et blanc, et supprimer les points en suspension sur les axes horizontal et vertical, ainsi que les mouvements de points. Vous obtenez ainsi une image d'une incroyable netteté.

Compatible avec les signaux TVHD
Cet écran est compatible avec les signaux 1080i et 720p TVHD via un décodeur TVHD externe et des sorties RVB ou vidéo composantes.

Amplificateur audio intégré avec SRS
Si une application nécessite un son de meilleure qualité, ce moniteur permet le traitement du son Surround SRS. En outre, il intègre des haut-parleurs et offre la possibilité de brancher des haut-parleurs externes plus puissants.

Fonctionnement sans ventilation
Un système sans ventilation est silencieux et ne collecte pas la poussière dans le moniteur. L'absence d'éléments en mouvement dans le moniteur améliore donc la fiabilité du produit.

Fonction « Perfect Panel » avancée
L'appareil est doté d'une fonction de protection, à savoir le « décalage de pixels ». Une fois le mécanisme de protection activé, la position des pixels de l'image à l'écran est automatiquement modifiée afin d'éviter l'apparition d'images fantômes. Une seconde méthode anti-vieillissement est utilisée. En fonction du modèle, elle consiste à appliquer un signal blanc à 100 % sur l'ensemble de l'écran pendant un certain temps afin de supprimer les images fantômes ou à retourner l'image pour obtenir le même résultat.

Date de publication
2007-11-09

Version: 6.0

12 NC: 8639 000 16532
EAN: 87 10895 91744 5

© 2007 Koninklijke Philips Electronics N.V.
Tous droits réservés.

Les caractéristiques sont sujettes à modification sans préavis. Les marques commerciales sont la propriété de Koninklijke Philips Electronics N.V. ou de leurs détenteurs respectifs.

www.philips.com