Register your product and get support at

www.philips.com/welcome

201T1
221T1
231T1

SL Navodila za uporabo

PHILIPS

Country	Code	Telephone number	Tariff
Austria	+43	0810 000206	€ 0.07
Belgium	+32	078 250851	€ 0.06
Denmark	+45	3525 8761	Local call tariff
Finland	+358	09 2290 1908	Local call tariff
France	+33	082161 1658	€ 0.09
Germany	+49	01803 386 853	€ 0.09
Greece	+30	00800 3122 1223	Free of charge
Ireland	+353	01 601 1161	Local call tariff
Italy	+39	840 320 041	€ 0.08
Luxembourg	+352	26 84 30 00	Local call tariff
The Netherlands	+31	0900 0400 063	€ 0.10
Norway	+47	2270 8250	Local call tariff
Poland	+48	0223491505	Local call tariff
Portugal	+351	2 1359 1440	Local call tariff
Spain	+34	902 888 785	€ 0.10
Sweden	+46	08 632 0016	Local call tariff
Switzerland	+41	02 2310 2116	Local call tariff
United Kingdom	+44	0207 949 0069	Local call tariff

This information is correct at the time of press. For updated information, see www.philips.com/support.

Vsebina

1 Obvestilo 2

2 Pomembno 4
Najbolj posodobljena navodila za uporabo na spletu 5

3 Vaš LCD Monitor with HD TV -sprejemnik 6
Gumbi za upravljanje na spredaj in ob strani 6
Daljinski upravljalnik 6

4 Uporaba LCD Monitor with HD TV -sprejemnik 9
Vklop/izklop TV-sprejemnika in preklop v stanje pripravljenosti 9
Preklapljanje med kanali 9
Ogled priključenih naprav 10
Nastavitev glasnosti TV 10

5 Priključitev naprav 11
Vtičnice na zadnji strani 11
Vtičnice ob strani 13

6 Podatki o izdelku 14
Podprte ločljivosti zaslona 14
Sprejemnik/sprejemanje/prenos 14
Daljinski upravljalnik 14
Napajanje 14
Nosilci za TV 14

7 Odpravljanje težav 15
Splošne težave s TV 15
Težave s TV kanali 15
Težave s sliko 15
Težave z zvokom 16
Težave s povezavo HDMI 16
Težave s povezavo računalnika 16
Obrnite se na nas 16

1 Obvestilo

2009 © Koninklijke Philips Electronics N.V. All rights reserved. Specifcations are subject to change without notice. Philips and the Philips Shield Emblem are registered trademarks of Koninklijke Philips Electronics N.V. and are used under license from Koninklijke Philips Electronics N.V." www.philips.com.
Philips si pridržuje pravico kadarkoli premeniti izdelke brez obveze po spremembi svojih prejšnjih izdelkov.
Material v tem priročniku omogoča pravilno uporabo sistema. Če izdelek, posamezne module ali postopke uporabljate v namen, ki ni naveden v tem dokumentu, morate predhodno preveriti veljavnost in primernost tega namena. Družba Philips jamči, da gradivo ne krši nobenega od patentov ZDA. Družba Philips ne daje nobenega drugega izrecnega ali naznačenega jamstva.

Jamstvo

- Nevarnost telesnih poškodb, poškodovanja TV-sprejemnika ali prenehanja veljavnosti jamstva! TV-sprejemnika ne poskušajte popravljati sami.
- TV-sprejemnik in dodatne naprave uporabljajte samo v skladu z navodili izdelovalca.
- Opozorilni znak na hrbtni strani TV-sprejemnika označuje nevarnost električnega udara. Ne odstranjujte pokrova TV-sprejemnika. V zvezi s servisnimi deli in popravili se obrnite na Philipsovo službo za pomoč strankam.

- Vsa opravila, ki so v tem priročniku izrecno prepovedana, ter vsi postopki, ki niso priporočeni ali dovoljeni v tem priročniku, izničijo jamstvo.

Značilnosti slikovnih pik

Ta izdelek LCD ima veliko število barvnih slikovnih pik. Čeprav je delujočih pik 99,999 % ali več, so lahko ves čas na zaslonu prikazane črne pike ali svetle točke (rdeče, zelene ali modre). To je strukturna lastnost zaslona (v okviru sprejetih industrijskih standardov) in ne pomeni napake v delovanju.

Varovalka za električno omrežje (samo v VB)

Ta TV-sprejemnik je opremljen z odobrenim vlitim vtičem. Če je treba zamenjati varovalko za električno omrežje, morate uporabiti nadomestno varovalko z enako vrednostjo, kot je navedena na vtiču (na primer 10 A).

1 Odstranite pokrov varovalke in samo varovalko.

2 Nadomestna varovalka mora ustrezati standardu BS 1362 in mora imeti oznako odobritve ASTA. Če varovalko izgubite, se obrnite na prodajalca in preverite, katera vrsta varovalke je ustrezna.

3 Znova namestite pokrov varovalke.
Če želite ohraniti skladnost z direktivo EMC, vtiča za električno omrežje na tem aparatu ne smete sneti z napajalnega kabla.

Avtorske pravice

VESA, FDMI in logotip standarda VESA so blagovne znamke združenja Video Electronics Standards Association.
® Kensington in Micro Saver sta registrirani blagovni znamki v ZDA podjetja ACCO World corporation, njuna registracija v drugih državah po svetu pa je trenutno v teku.

Izdelano z licenco podjetja Dolby Laboratories. 'Dolby' in znak dvojnega D sta blagovni znamki podjetja Dolby Laboratories. **(Velja le za TV standarde MPEG4-HD)**.
Vse druge registrirane in neregistrirane blagovne znamke so v lasti njihovih lastnikov.

2 Pomembno

Pred uporabo TV-sprejemnik morate prebrati in razumeti vsa navodila. Če zaradi neupoštevanja teh navodil pride do poškodbe, jamstvo za izdelek ne velja.

Varnost

- Nevarnost električnega udara ali požara!
  - TV-sprejemnik nikoli ne izpostavljajte dežju ali vodi. V bližino TV-sprejemnik ne postavljajte posod z vodo, na primer vaz. Če se tekočina razlije po TV-sprejemnik, ga nemudoma odklopite iz električnega omrežja. Pred vnovično uporabo naj TV-sprejemnik pregleda Philipsova služba za pomoč strankam.
  - TV-sprejemnik, daljinskega upravljalnika ali baterij ne dajajte v bližino plamenov ali drugih virov toplote, vključno z neposredno sončno svetlobo.
    Sveč in drugih virov plamena nikdar ne približujte TV-sprejemnik, daljinskemu upravljalniku in baterijam. S tem boste preprečili nastanek požara.

  - V prezračevalne reže ali druge odprtine TV-sprejemnik ne potiskajte predmetov.
  - Če je TV-sprejemnik nameščen na vrtljivo stojalo, poskrbite, da med vrtenjem napajalni kabel ne bo obremenjen. Obremenitev napajalnega kabla lahko zrahlja priključke in povzroči iskrenje.
- Nevarnost kratkega stika ali požara!
  - Daljinskega upravljalnika ali baterij nikoli ne izpostavljajte dežju, vodi ali prekomerni vročini.
  - Napajalnega vtiča ne izpostavljajte fizičnim obremenitvam. Ohlapno priključen napajalni vtič lahko povzroči iskrenje ali požar.
- Nevarnost telesne poškodbe ali poškodbe TV-sprejemnika!
  - Televizor, ki tehta več kot 25 kg, morata dvigniti in premakniti dve osebi.
  - Pri montaži TV-sprejemnika na stojalo uporabite le priloženo stojalo. Stojalo trdno pritrdite na TV-sprejemnik. TV-sprejemnik namestite na vodoravno in plosko površino, ki vzdrži skupno težo TV-sprejemnika in stojala.
  - Pri stenski montaži TV-sprejemnika uporabite takšen stenski nosilec, ki lahko nosi težo TV-sprejemnika. Stenski nosilec pritrdite na steno, ki lahko nosi skupno težo nosilca in TV-sprejemnika. Koninklijke Philips Electronics N.V. ne prevzema odgovornosti v primeru nepravilne namestitve na steno, ki povzroči nezgodo, telesne poškodbe ali materialno škodo.
- Nevarnost poškodbe otrok!Upoštevajte naslednje varnostne ukrepe, s katerimi boste preprečili, da bi se TV-sprejemnik prevrnil in poškodoval otroke:
  - TV-sprejemnik nikdar ne postavljajte na površino, prekrito s tkanino ali drugim materialom, ki ga je mogoče povleči.
  - Poskrbite, da noben del TV-sprejemnik ne visi čez rob površine.
  - TV-sprejemnik ne postavljajte na visoko pohištvo (na primer na knjižno polico), ne da bi pred tem tako TV-sprejemnik kot tudi pohištvo pritrdili na steno ali drug nosilni element.
  - Podučite otroke glede nevarnosti plezanja na pohištvo, da bi dosegli TV-sprejemnik.
- Nevarnost pregretja! TV-sprejemnik ne nameščajte v utesnjen prostor. Okrog TV-sprejemnik pustite vsaj deset centimetrov prostora za prezračevanje. Zavarujte zavese ali druge predmete tako, da ne prekrivajo prezračevalnih rež TV-sprejemnik.
- Nevarnost poškodbe TV-sprejemnika! Pred priključitvijo TV-sprejemnika v električno vtičnico se prepričajte, da električna napetost v vašem domu

ustreza električni napetosti, navedeni na hrbtni strani TV-sprejemnika. Če se napetosti ne ujemata, TV-sprejemnika ne smete priključiti v električno vtičnico.
- Nevarnost telesne poškodbe, požara ali poškodbe napajalnega kabla! TV-sprejemnik ali drugih predmetov nikoli ne postavite na napajalni kabel.
- Poskrbite, da bo dostop do napajalnega kabla TV-sprejemnik zmeraj neoviran, da ga boste lahko po potrebi hitro in preprosto iztaknili iz električne vtičnice.
- Ko želite iztakniti napajalni kabel iz vtičnice, vlecite za vtič, ne za kabel.
- Pred nevihto TV-sprejemnik izklopite iz električnega omrežja in antene. Med nevihto se ne dotikajte nobenega dela TV-sprejemnik, napajalnega kabla ali kabla antene.
- Nevarnost poškodbe sluha! Ne uporabljajte slušalk pri preveliki glasnosti daljši čas.
- Če prevoz TV-sprejemnik poteka pri temperaturi pod 5°C, ga vzemite iz ovojnine in počakajte, da se njegova temperatura uskladi s temperaturo okolice, preden ga priključite na električno napajanje.

Nega zaslona

- Čim bolj se izogibajte prikazu nepremičnih slik. Nepremične slike so tiste, ki so ostanejo prikazane na zaslonu dlje časa. Mednje sodijo med drugim zaslonski meniji, črne proge in prikazan čas. Če se uporabi nepremičnih slik ne morete izogniti, zmanjšajte kontrast in svetlost zaslona, s čimer boste preprečili poškodbo zaslona.
- Pred čiščenjem TV-sprejemnik izključite iz električnega omrežja.
- TV-sprejemnik in okvir očistite z mehko in vlažno krpo. Pri čiščenju TV-sprejemnik ne uporabljajte alkohola, kemikalij ali gospodinjskih čistil.
- Nevarnost poškodbe zaslona! Zaslona se ne dotikajte, potiskajte, drgnite ali udarjajte s predmeti.
- Vodne kapljice obrišite čim prej, s čimer preprečite deformacije izdelka in bledenje barv.

Recikliranje

Ta izdelek je narejen iz visokokakovostnih materialov in sestavnih delov, ki jih je mogoče reciklirati in uporabiti znova.
Če je na izdelku prečrtan simbol posode za smeti s kolesi, je izdelek zajet v evropski direktivi 2002/96/ES:

Izdelka ne zavrzite skupaj z ostalimi gospodinjskimi odpadki. Pozanimajte se o lokalnih pravilih za ločeno zbiranje električnih in elektronskih izdelkov. Pravilna odstranitev starega izdelka pomaga preprečiti morebitne negativne posledice za okolje in zdravje ljudi.
Izdelek vsebuje baterije, ki so zajete v evropski direktivi 2006/66/EC in jih ne smete zavreči skupaj z ostalimi gospodinjskimi odpadki. Pozanimajte se o lokalnih pravilih za ločeno zbiranje baterij. Pravilna odstranitev baterij pomaga preprečiti morebitne negativne posledice za okolje in zdravje ljudi.
CD z uporabniškim priročnikom

Najbolj posodobljena navodila za uporabo na spletu

Vsebina teh navodil se lahko spreminja. Za posodobljena navodila za uporabo glejte www.philips.com/support.

3 Vaš LCD Monitor with HD TV-sprejemnik

Čestitamo vam ob nakupu. Dobrodošli pri Philips! Če želite v polni meri izkoristiti podporo, ki jo nudi Philips, registrirajte izdelek na spletnem mestu www.philips.com/welcome.

Gumbi za upravljanje na spredaj in ob strani

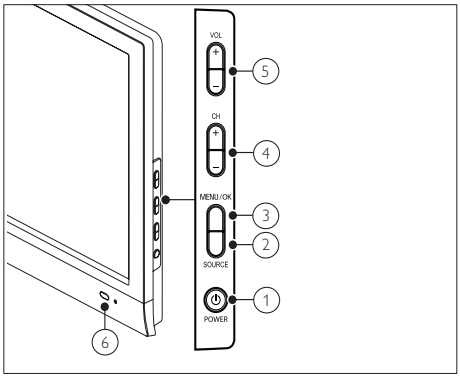

1. ⏻ **POWER:** TV-sprejemnik vklopi ali izklopi. TV-sprejemnik ni povsem izklopljen, dokler ga ročno ne izklopite iz električnega omrežja.
2. **SOURCE:** Izbere priključene naprave.
3. **MENU/OK:** Prikaže meni na zaslonu in potrdi izbire v meniju.
4. **CH +/-:** Preklopi na naslednji ali prejšnji kanal.
5. **VOL+/-:** Zmanjša ali poveča glasnost.
6. **Prikazovalnik napajanja:**

   Rdeča LED: V stanju pripravljenosti ali izključeno.

   Zelena LED: Napajanje vključeno.

Daljinski upravljalnik

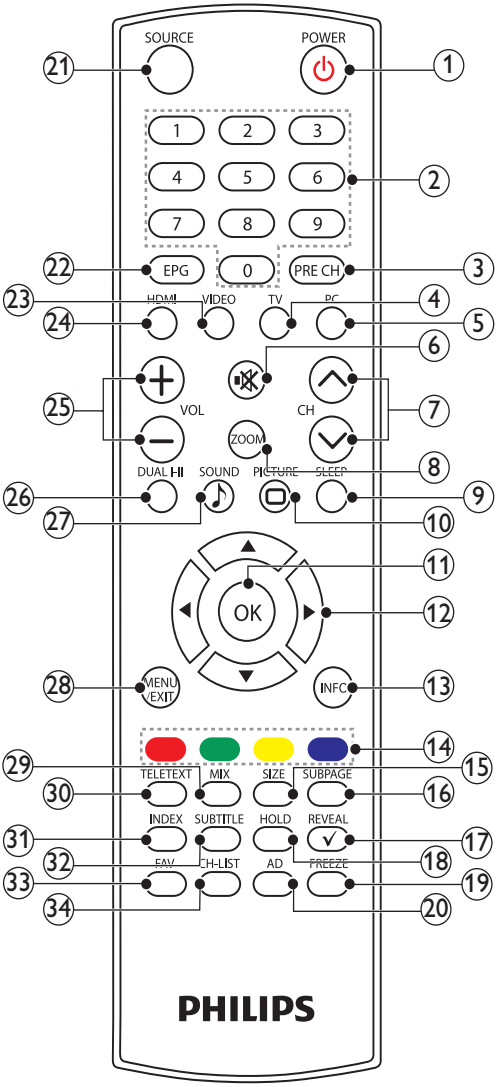

① ⏻ (Vklop stanja pripravljenosti)
- Če je TV-sprejemnik vklopljen, prekopi TV-sprejemnik v stanje pripravljenosti.
- Če je TV-sprejemnik v stanju pripravljenosti, vklopi TV-sprejemnik.

② 0-9 (Numerični gumbi)
Za izbiro kanala ali nastavitve.

③ PRE CH
Nazaj na predhodno gledani kanal.

④ TV
Pritisnite za izbiro TV načina.

⑤ PC
Pritisnite za izbiro PC načina.

⑥ 🔇 (Nemo)
Vklop ali izklop zvoka.

⑦ CH Λ / V (Kanal Λ / V)
Preklop na naslednji ali predhodni kanal.

⑧ ZOOM
Pritisnite za izbiranje med formati zaslona.

⑨ SLEEP
Pritisnite za izbiro vnaprej nastavljenega časa, ko se TV samodejno preklopi v stanje pripravljenosti.

⑩ ▭ PICTURE
Pritisnite za izbiro nastavitve Pameten nadzor slike.

⑪ OK
Potrdi vnos ali izbiro in prikaže mrežo kanalov, ko gledate TV.

⑫ ▲ ▼ ◄ ► (Navigacijski gumbi)
Premikajte se po menijih.

⑬ INFO
Prikaže ali skrije podatkovno okno izbranega kanala.

⑭ Barvni gumbi
Za izbiro nalog ali možnosti.

⑮ SIZE
Pritisnite za spremembo velikosti črk v načinu Teletext. (Celozaslonski način / Zgornja polovica / Spodnja polovica)

⑯ SUBPAGE
Prikaz podstrani, če imajo podatki na teletekstu več kot eno stran.

⑰ REVEAL
Razkrije skrite informacije teleteksta.

⑱ HOLD
Pritisnite za ustavitev vrtenja strani, da kodirnik besedil preneha prejemati podatke.

⑲ FREEZE
Pritisnite, da zamrznete TV sliko.

⑳ AD (Zvočni opis) (samo za RF digitalno TV)
samo VB: Omogoča zvočno tolmačenje za slepe in slabovidne.

㉑ SOURCE
Izbira priključenih naprav.

㉒ EPG
Vklop ali izklop elektronskega programskega vodiča.

㉓ VIDEO
Pritisnite za preklop na način VIDEO YPbPr / kompozitni video /SCART.

㉔ HDMI
Pritisnite za preklop na način HDMI.

㉕ VOL +/-
Zmanjšanje ali povečanje glasnosti.

㉖ DUAL I-II
Pritisnite za izbiro mono / stereo / dual I / dual II z RF vhoda TV.

㉗ ♪ SOUND
Pritisnite za izbiro načina Pameten nadzor zvoka.

㉘ MENU/EXIT
Pritisnite, da odprete ali zaprete meni na zaslonu.

㉙ MIX
Pritisnite, da prekrijete stran teleteksta na TV sliki.

㉚ TELETEXT
Pritisnite, da odprete ali zaprete teletekst.

㉛ INDEX
Pritisnite za prikaz kazala teleteksta.

㉜ SUBTITLE
- V načinu TV: Pritisnite za vklop ali izklop podnapisov.
- V besedilnem načinu: Pritisnite, da se odpre stran s podnapisi.

㉝ FAV
Pritisnite za prikaz seznama priljubljenih.

㉞ CH-LIST
Pritisnite za prikaz seznama kanalov.

4 Uporaba LCD Monitor with HD TV-sprejemnik

Navodila v tem poglavju vam bodo pomagala pri osnovni uporabi TV-sprejemnik.

Vklop/izklop TV-sprejemnika in preklop v stanje pripravljenosti

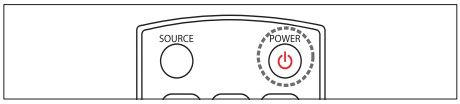

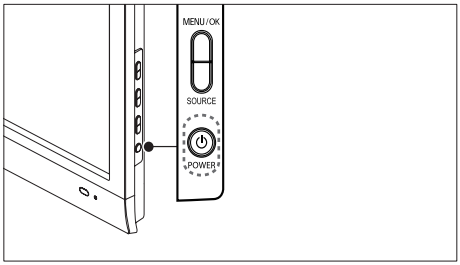

Vklop

- Če je indikator pripravljenosti izklopljen, pritisnite tipko ⏻ **POWER** na boku TV-sprejemnika.
- Če indikator pripravljenosti sveti rdeče, pritisnite ⏻ (**Vklop stanja pripravljenosti**) na daljinskem upravljalniku.

Preklop v stanje pripravljenosti

- Pritisnite tipko ⏻ (**Vklop stanja pripravljenosti**) na daljinskem upravljalniku.
  ↳ Indikator pripravljenosti zasveti rdeče.

Izklop

- Pritisnite ⏻ **POWER** ob strani TV-sprejemnika.
  ↳ Indikator pripravljenosti ugasne.

Nasvet

- V stanju pripravljenosti TV-sprejemnik porabi zelo malo električne energije, nekaj pa je kljub temu. Če TV-sprejemnika dlje časa ne boste uporabljali, iztaknite napajalni kabel aparata iz električne vtičnice.

Opomba

- Če ne najdete daljinskega upravljalnika in želite TV-sprejemnik vklopiti iz stanja pripravljenosti, pritisnite tipko **CH +/-** na boku aparata.

Preklapljanje med kanali

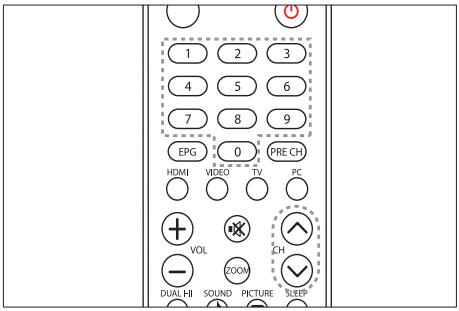

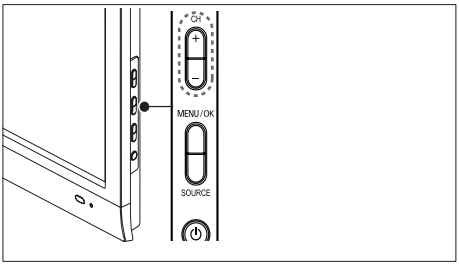

- Na daljinskem upravljalniku pritisnite **CH ^/v** ali **CH+/-** na TV.
- S **Številske tipke** vnesite številko kanala.
- Uporabite razpredelnico kanalov.

Opomba

- Če uporabljate seznam priljubljenih kanalov, lahko izberete le tiste, ki so na seznamu.

Slovenščina

Ogled priključenih naprav

Opomba

- Preden na TV-sprejemniku neko napravo izberete kot vir, jo morate vključiti.

Uporaba gumba SOURCE

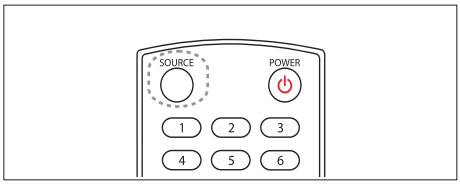

1 Pritisnite tipko **SOURCE**.
↳ Prikaže se seznam virov.

2 Za izbiro naprave pritisnite gumbe **SOURCE**, ▲ ali ▼.

3 Za potrditev izbire pritisnite tipko **OK**.
↳ TV-sprejemnik preklopi na izbrano napravo.

Nastavitev glasnosti TV

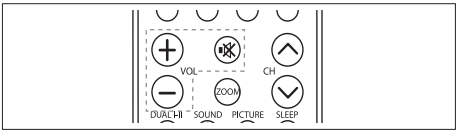

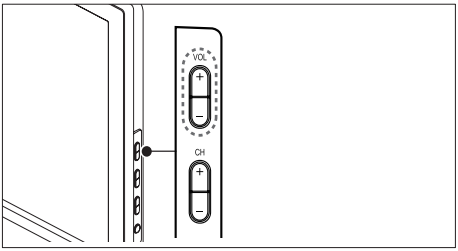

Povečanje ali zmanjšanje glasnosti

- Na daljinskem upravljalniku pritisnite **VOL +/-.**
- Na TV-ju pritisnite **VOL+/-**.

Utišanje ali ponovni vklop zvoka

- Za utišanje zvoka pritisnite tipko 🔇 .
- Za ponovni vklop zvoka znova pritisnite 🔇 .

5 Priključitev naprav

V tem poglavju je opisano, kako različne naprave priključite v različne priključke. Ta navodila dopolnjujejo primere v knjižici Hitri začetek.

Opomba

- Za priključitev naprav na TV-sprejemnik je mogoče uporabiti različne vrste priključkov, kar je odvisno od razpoložljivosti in vaših želja.

Vtičnice na zadnji strani

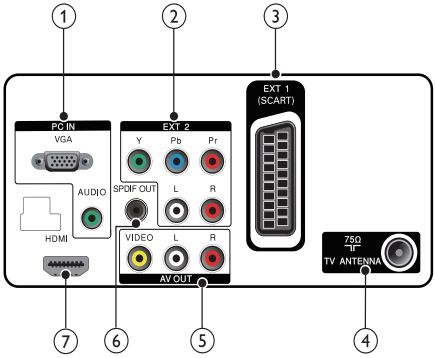

① PC IN (VGA in AUDIO IN)
Avdio in video vhod iz računalnika.

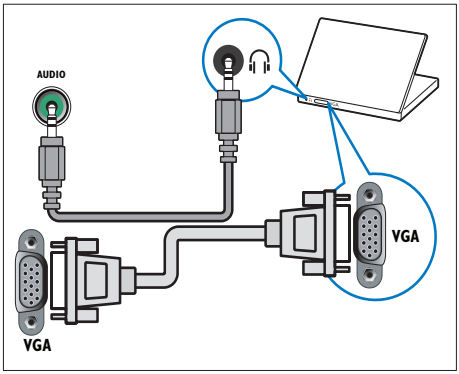

② EXT 2 (Y Pb Pr in AUDIO L/R)
Analogni avdio in video vhod iz analognih ali digitalnih naprav, kot so DVD-predvajalniki ali igralne konzole.

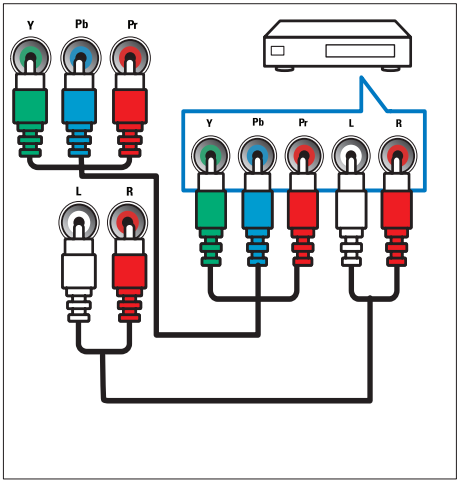

Slovenščina

③ EXT 1 (SCART)

Analogni avdio in video vhod iz analognih ali digitalnih naprav, kot so DVD-predvajalniki ali igralne konzole.

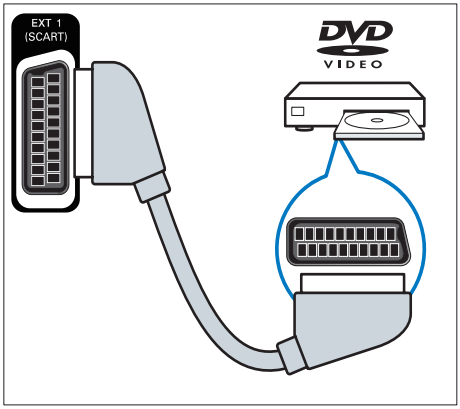

④ TV ANTENNA

Vhodni signal iz antene, kabla ali satelita.

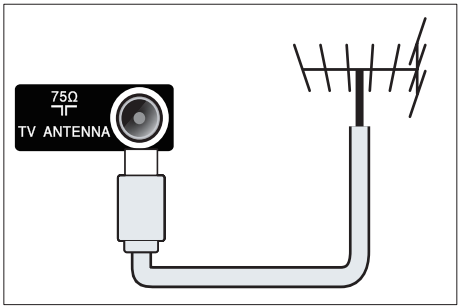

⑤ AV OUT (VIDEO OUT in AUDIO OUT L/R)

Avdio in video izhod za analogne naprave, kot sta drugi TV-sprejemnik ali snemalna naprava.

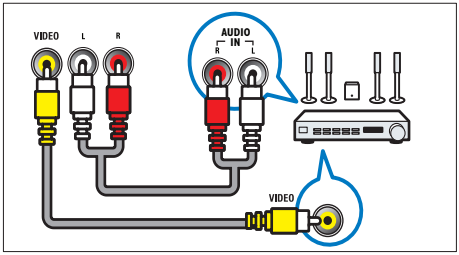

⑥ SPDIF OUT

Digitalni izhod za sisteme za domači kino in druge digitalne avdio sisteme.

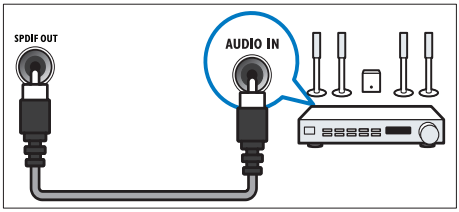

⑦ HDMI

Digitalni avdio in video vhod iz visokoločljivih digitalnih naprav, kot so predvajalniki Blu-ray.

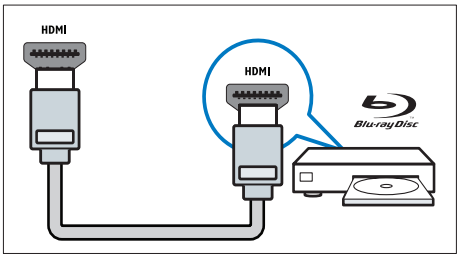

Pri priključitvi s kablom DVI ali VGA je potreben dodaten avdio kabel.

Vtičnice ob strani

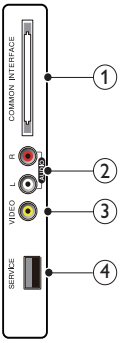

① COMMON INTERFACE
Reža modula za pogojni dostop (CAM – Conditional Access Module).

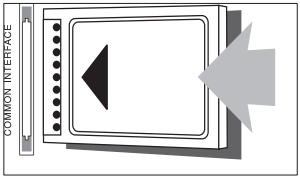

② AUDIO L/R
Avdio vhod iz analognih naprav, priključenih v priključek **VIDEO**.

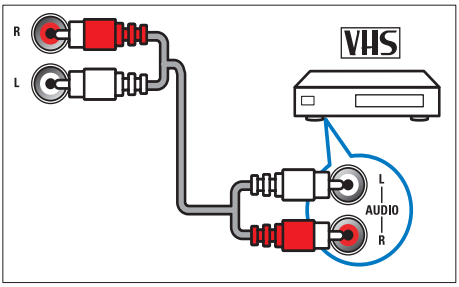

③ VIDEO
Kompozitni video vhod iz analognih naprav, kot so videorekorderji.

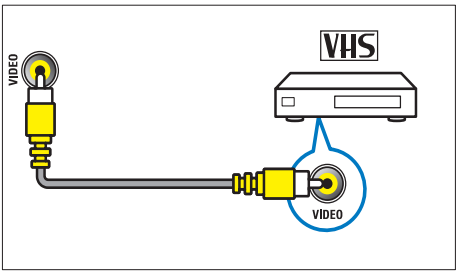

④ SERVICE
Vrata USB, samo za nadgradnjo vgrajene programske opreme.

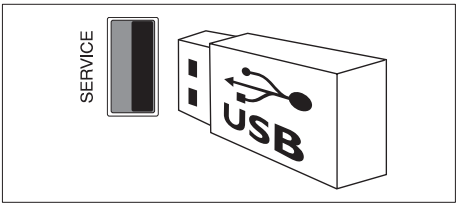

6 Podatki o izdelku

Pridržujemo si pravico do sprememb informacij o izdelku brez vnaprejšnjega obvestila. Podrobnejše informacije o izdelku najdete na spletni strani www.philips.com/support.

Podprte ločljivosti zaslona

Računalniški formati

- Ločljivost – hitrost osveževanja:
  - 640 x 480 - 60Hz
  - 640 x 480 - 75Hz
  - 800 x 600 - 60Hz
  - 800 x 600 - 75Hz
  - 1024 x 768 - 60Hz
  - 1024 x 768 - 75Hz
  - 1280 x 1024 - 60Hz
  - 1440 x 900 - 60Hz
  - 1600 x 900 - 60Hz (najboljše za 201t1)
  - 1680 x 1050 - 60Hz
  - 1920 x 1080 - 60Hz_RB (najboljše za 221T1 in 231T1)

Video formati

- Ločljivost – hitrost osveževanja:
  - 480i - 60Hz
  - 480p - 60Hz
  - 576i - 50Hz
  - 576p - 50Hz
  - 720p - 50Hz, 60Hz
  - 1080i - 50Hz, 60Hz
  - 1080p - 50Hz, 60Hz

Sprejemnik/sprejemanje/prenos

- Vhod za anteno: 75-ohmski koaksialni (IEC75)
- DVB: prizemeljski DVB, DVB-T MPEG4
- TV-sistem: DVB COFDM 2K/8K; PAL I, B/G, D/K; SECAM B/G, D/K, L/L'
- Predvajanje videa: NTSC, SECAM, PAL
- Območja kanalnika: Hyperband, S-kanali, UHF, VHF

Daljinski upravljalnik

- Vrsta: 201T1, 221T1, 231T1 RC
- Baterije: 2 x AAA (vrsta LR03)

Napajanje

- Električno napajanje: 100-240 V, 50 Hz
- Napajanje v izklopljenem načinu: < 0,5 W
- Temperatura okolja: od 5 do 40 stopinj Celzija

Nosilci za TV

Za pritrditev TV-sprejemnika na steno uporabite Philipsov TV-nosilec ali TV-nosilec, združljiv s standardom VESA. Za TV-sprejemnikom pustite vsaj 5,5 cm prostora, da boste preprečili poškodbo kablov in priključkov.

Opozorilo

- Ravnajte v skladu z navodili, ki ste jih dobili s TV-nosilcem. Družba Koninklijke Philips Electronics N.V. ne prevzema odgovornosti v primeru nepravilne namestitve TV-sprejemnika, zaradi katere pride do nezgode, telesnih poškodb ali materialne škode.

Velikost TV-zaslona (palci)	Potrebna velikost nosilca (mm)	Potrebni montažni vijaki
20	100 x 100	4 x M4
22	100 x 100	4 x M4
23	100 x 100	4 x M4

7 Odpravljanje težav

V tem poglavju so opisane pogoste težave in rešitve zanje.

Splošne težave s TV

TV-sprejemnik se ne vklopi:

- Iztaknite napajalni kabel iz električne vtičnice. Počakajte eno minuto, nato napajalni kabel znova priključite v vtičnico.
- Preverite, ali je napajalni kabel čvrsto priključen.

Daljinski upravljalnik ne deluje pravilno:

- Preverite, ali so baterije pravilno vstavljene v daljinski upravljalnik v skladu z oznakama +/-.
- Če so baterije daljinskega upravljalnika prazne ali šibke, jih zamenjajte.
- Očistite lečo na daljinskem upravljalniku in senzorju TV-sprejemnik.

Indikator pripravljenosti na TV-sprejemnik utripa v rdeči barvi:

- Iztaknite napajalni kabel iz električne vtičnice. Preden napajalni kabel znova priključite v električno vtičnico, počakajte, da se TV-sprejemnik ohladi. Če se utripanje nadaljuje, se obrnite na Philipsovo službo za pomoč strankam.

Pozabili ste kodo za odklepanje TV-sprejemnika

- Vpišite '5351'.

Meni TV-sprejemnik je v napačnem jeziku

- Izberite želeni jezik menija TV-sprejemnik.

Pri vklopu ali izklopu TV-sprejemnik ali pri preklopu v stanje pripravljenosti se iz ohišja aparata sliši pokajoč zvok:

- Ni treba storiti ničesar. Pokajoč zvok povzroča običajno širjenje in krčenje TV-sprejemnik, ko se ta ohlaja ali segreva. To ne vpliva na delovanje.

Težave s TV kanali

Predhodno nameščeni kanali niso prikazani na seznamu kanalov:

- Preverite, ali ste izbrali ustrezen seznam kanalov.

Med namestitvijo ni bil najden noben digitalni kanal:

- Preverite, ali TV-sprejemnik podpira sistem DVB-T ali DVB-C, ki je v uporabi v vaši državi. Oglejte si seznam držav na hrbtni strani televizorja.

Težave s sliko

TV-sprejemnik je vklopljen, vendar ni slike:

- Preverite, ali je antena pravilno priključena na TV-sprejemnik.
- Preverite, ali ste kot vir TV-sprejemnika izbrali ustrezno napravo.

TV-sprejemnik predvaja zvok, slike pa ne:

- Preverite nastavitve slike.

TV-sprejemnik sprejema slab signal iz antenskega priključka:

- Preverite, ali je antena pravilno priključena na TV-sprejemnik.
- Zvočniki, neozemljene avdio naprave, neonske luči, visoke stavbe in drugi veliki predmeti lahko poslabšajo kakovost sprejema. Če je mogoče, kakovost sprejema poskušajte izboljšati tako, da spremenite usmeritev antene ali oddaljite druge naprave od televizorja.
- Če je sprejem slab le na enem kanalu, ta kanal natančno nastavite.

Slika s priključenih naprav je slabe kakovosti:

- Preverite, ali so naprave pravilno priključene.
- Preverite nastavitve slike.

TV-sprejemnik ni shranil nastavitev slike:

- Preverite, ali je lokacija TV-sprejemnika nastavljena na dom. V domačem načinu delovanja lahko nastavitve spreminjate in shranjujete.

Slika ne ustreza velikost zaslona, je prevelika ali premajhna:

- Spremenite format slike.

Položaj slike je napačen:

- Slikovni signali iz nekaterih naprav morda ne ustrezajo zaslonu. Preverite izhodni signal naprave.

Težave z zvokom

TV-sprejemnik predvaja sliko, zvoka pa ne:

Opomba

- Če TV-sprejemnik ne zazna avdio signala, samodejno izklopi zvok in ne javi napake v delovanju.

- Preverite, ali so vsi kabli pravilno priključeni.
- Preverite, da glasnost ni nastavljena na 0.
- Preverite, da zvok ni izklopljen.

TV-sprejemnik predvaja sliko, zvok pa je slabe kakovosti:

- Preverite nastavitve zvoka.

TV-sprejemnik predvaja sliko, zvok pa oddaja samo en zvočnik:

- Preverite, ali je ravnotežje zvoka nastavljeno na srednjo vrednost.

Težave s povezavo HDMI

Pri priključevanju naprav HDMI prihaja do težav:

- Upoštevajte, da lahko podpora HDCP zakasni čas, ki je potreben za prikaz vsebine z naprave HDMI na zaslonu TV-sprejemnik.
- Če TV-sprejemnik ne zazna naprave HDMI in na zaslonu ni slike, poskusite preklopiti na kakšno drugo napravo in nato nazaj na prvotno.
- Če prihaja do stalnih prekinitev zvoka, preverite, ali so nastavitve izhoda naprave HDMI pravilne.
- Če uporabljate prilagodilnik HDMI-DVI ali kabel HDMI-DVI, preverite, ali je dodatni avdio kabel priključen v priključek **AUDIO L/R** ali **AUDIO IN** (samo mini vtič).

Težave s povezavo računalnika

Računalniška slika na TV-sprejemniku ni stabilna:

- Preverite, ali sta v računalniku izbrani podprta ločljivost in pogostost osveževanja slike.
- Izberite neprilagojeni format slike na TV-sprejemniku.

Obrnite se na nas

Če težave ne morete odpraviti, preberite odgovore na pogosta vprašanja v zvezi s tem TV-sprejemnik na spletnem mestu www.philips.com/support.
Če težave še zmeraj ne morete odpraviti, se obrnite na center za pomoč uporabnikom za Philips v vaši državi, ki je naveden v tem Uporabniški priročnik.

Opozorilo

- TV-sprejemnik ne poskušajte popraviti sami. S tem lahko povzročite hude telesne poškodbe, nepopravljivo škodo TV-sprejemnik ali razveljavitev garancije.

Opomba

- Preden se obrnete na Philips, si zabeležite model in serijsko številko TV-sprejemnik. Te številke so natisnjene na hrbtni strani TV-sprejemnik in na ovojnini.

2009 © Koninklijke Philips Electronics N.V. All rights reserved. Specifcations are subject to change without notice.
Philips and the Philips Shield Emblem are registered trademarks of Koninklijke Philips Electronics N.V. and are used under license from Koninklijke Philips Electronics N.V."

www.philips.com

Document order number: Q41G22TM813 4A

Q41G22TM8134 A