Dokovací základna USB
SB4B1928

www.philips.com/welcome

CS	Uživatelská příručka	1
	Péče o zákazníky a záruka	22
	Odstraňování problémů a časté dotaz	25

PHILIPS

Obsah

1. Důležité 1
1.1 Bezpečnostní opatření a údržba 1
1.2 Vysvětlení zápisu 2
1.3 Likvidace produktu a obalového materiálu 3

2. Nastavení dokovací základny USB 4
2.1 Instalace 4
2.2 Používání dokovací základny USB 7

3. Dokovací základna USB 8
3.1 Co je to? 8
3.2 Minimální požadavky na systém 10
3.3 Instalace softwaru 11
3.4 Používání softwaru 13

4. Technické údaje 16

5. Informace o regulaci 18

6. Péče o zákazníky a záruka 22
6.1 Péče o zákazníky & záruka 22

7. Odstraňování problémů a časté dotazy 25
7.1 Odstraňování problémů 25

1. Důležité

Tato elektronická uživatelská příručka je určena pro všechny uživatele dokovací základny USB Philips. Než dokovací základnu USB začnete používat, přečtěte si tuto uživatelskou příručku. Obsahuje důležité informace a poznámky k používání dokovací základny USB.

Záruka Philips je platná, pokud je výrobek používán pro navrženou potřebu v souladu s návodem a po přiložení originálu faktury nebo pokladním dokladem, označujícím datum nákupu, jméno prodejce a modelové a výrobní číslo výrobku.

1.1 Bezpečnostní opatření a údržba

Varování

Použití kontrol, úprav nebo postupů jiným způsobem než je stanoveno v této dokumentaci může vést k ohrožení šokem, elektrickým a/nebo mechanickým rizikům.

Přečtěte si tyto pokyny, jak zapojit a používat dokovací základnu USB, a dodržujte je.

Používání

- Nevystavujte dokovací základnu USB přímému slunečnímu záření ani velmi silným jasným světlům a udržujte ji mimo dosah ostatních tepelných zdrojů. Dlouhé vystavení tomuto typu prostředí může způsobit změnu barev a poškození dokovací základny USB.
- Odstraňte veškeré předměty, které by mohly spadnout do připojovacích portů nebo bránit správnému chlazení elektronických součástí dokovací základny USB.
- Umístěte dokovací základnu USB tak, aby byla elektrická zástrčka a zásuvka pro připojení k napájení snadno přístupná.
- Vypněte dokovací základnu USB odpojením napájecího kabelu na stejnosměrný proud.
- Vždy používejte napájecí kabel schválený společností Philips. Pokud napájecí kabel chybí, obraťte se na nejbližší servisní středisko. (Viz informace o střediscích zákaznické péče)
- Nevystavujte dokovací základnu USB při provozu velkým otřesům ani úderům.
- Dejte pozor, abyste při provozu a převážení dokovací základnu USB neshodili nebo neupustili.

Údržba

- Pokud nebudete dokovací základnu USB delší dobu používat, odpojte ji ze zásuvky.
- Před čištěním odpojte dokovací základnu USB ze zásuvky. Čistěte ji mírně navlhčeným hadříkem. K čištění dokovací základny USB nikdy nepoužívejte organická rozpouštědla, jako například alkohol nebo čističe s obsahem čpavku.
- Zabraňte nebezpečí úrazu elektrickým proudem nebo trvalého poškození dokovací základny USB a chraňte ji před prachem, deštěm, vodou nebo nadměrně vlhkým prostředím.
- Pokud dojde k navlhčení základnové stanice USB, co nejrychleji ji osušte suchým hadříkem.
- Vnikne-li do dokovací základny USB cizí látka nebo voda, ihned vypněte napájení a odpojte napájecí kabel. Odstraňte cizí látku nebo vodu a základnu odešlete do servisního střediska.
- Dokovací základnu USB neskladujte ani nepoužívejte na místech vystavených teplu, přímému slunečnímu záření nebo extrémním teplotám, například v automobilu nebo v kufru automobilu.
- Chcete-li zachovat optimální výkonnost dokovací základny USB a prodloužit její životnost, zajistěte, aby teploty a vlhkost provozního prostředí byly v následujících rozmezích.
- Teplota: 0-40°C 32-104°F
- Vlhkost: 20-80% relativní vlhkosti

Servis

- Kryt pláště může otevřít pouze kvalifikovaný servisní pracovník.
- Pokud je pro opravu vyžadována dokumentace nebo integrace, obraťte se na nejbližší servisní středisko. (Viz kapitola „Středisko zákaznických informací“)
- Informace o převážení najdete v části „Technické údaje“.

Poznámka

Pokud dokovací základna USB nefunguje správně nebo pokud si nejste jisti, jak je třeba postupovat po provedení pokynů v této příručce, obraťte se na servisního pracovníka.

1.2 Vysvětlení zápisu

Následující pododdíly popisují způsob zápisu, který se používá v této příručce.

Poznámky, upozornění a výstrahy

Na stránkách této příručky můžete narazit na text, který je opatřený symbolem a je vytištěn tučně nebo kurzívou. Takové úseky obsahují poznámky, upozornění a výstrahy. Jejich použití je následující:

Poznámka

Tento symbol označuje důležité informace a návrhy, které pomáhají lépe využít počítačový systém.

Upozornění

Tento symbol označuje informace, které objasňují, jak se vyhnout možnému poškození zařízení nebo ztrátě dat.

Výstraha

Tento symbol označuje nebezpečí tělesného ublížení a vysvětluje, jak se danému problému vyhnout.

Některé výstrahy se mohou objevit v různé podobě a nemusí být uvozeny symbolem. V takovém případě je konkrétní vyznačení výstrahy nařízeno úřadem pro regulaci.

1.3 Likvidace produktu a obalového materiálu

Likvidace elektrických a elektronických zařízení -WEEE

This marking on the product or on its packaging illustrates that, under European Directive 2012/19/EU governing used electrical and electronic appliances, this product may not be disposed of with normal household waste. You are responsible for disposal of this equipment through a designated waste electrical and electronic equipment collection. To determine the locations for dropping off such waste electrical and electronic, contact your local government office, the waste disposal organization that serves your household or the store at which you purchased the product

Your new USB docking stand contains materials that can be recycled and reused. Specialized companies can recycle your product to increase the amount of reusable materials and to minimize the amount to be disposed of.

All redundant packing material has been omitted. We have done our utmost to make the packaging easily separable into mono materials.

Please find out about the local regulations on how to dispose of your old USB docking stand and packing from your sales representative.

Taking back/Recycling Information for Customers

Philips establishes technically and economically viable objectives to optimize the environmental performance of the organization's product, service and activities.

From the planning, design and production stages, Philips emphasizes the important of making products that can easily be recycled. At Philips, end-of-life management primarily entails participation in national take-back initiatives and recycling programs whenever possible, preferably in cooperation with competitors, which recycle all materials (products and related packaging material) in accordance with all Environmental Laws and taking back program with the contractor company.

Your display is manufactured with high quality materials and components which can be recycled and reused.

To learn more about our recycling program please visit

http://www.philips.com/about/sustainability/ourenvironmentalapproach/productrecyclingservices/index.page

2. Nastavení dokovací základny USB

2.1 Instalace

1 Obsah krabice

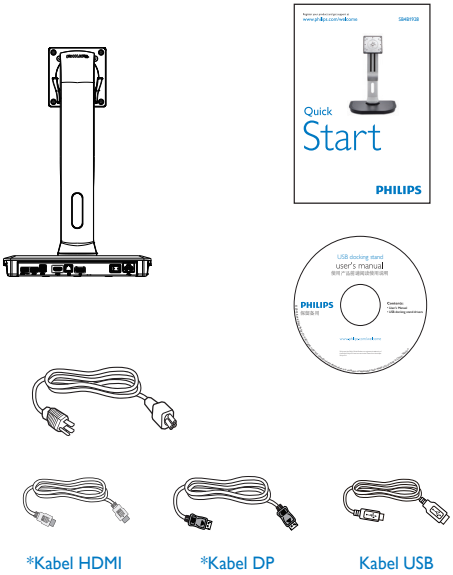

* Může se v jednotlivých regionech lišit.

2 Instalace monitoru na dokovací základnu USB

1. Umístěte monitor obrazovkou dolů na měkký podklad. Zabraňte poškrábání nebo poškození obrazovky.

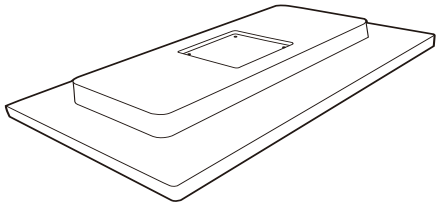

2. Nacvakněte podstavec do držáku VESA. Šroubovákem dotáhněte čtyři šroubky.

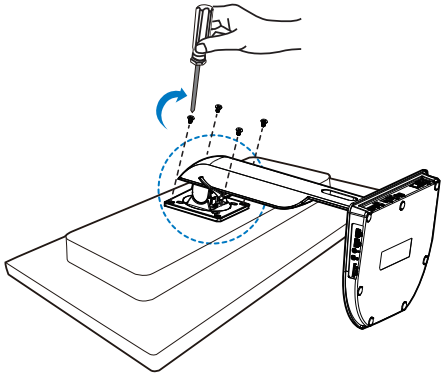

3 Připojení k monitoru a serveru

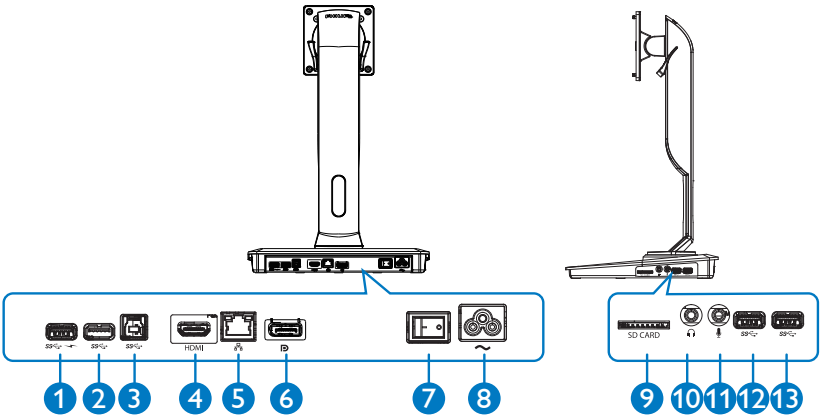

	Součásti	Popis
1	USB 3.0 s rychlým nabíjením B.C.1.2	Připojení k zařízením USB (kompatibilní s USB 1.0, 1.1, 2.0, 3.0). Pomocí portu USB lze rychle nabíjet zařízení standardu B.C.1.2.
2 12 13	Port USB 3.0	Připojení k zařízením USB (kompatibilní s USB 1.0, 1.1, 2.0, 3.0).
3	Port USB 3.0 pro odesílání dat	Připojení k notebooku/PC.
4	Port HDMI	Připojení k externímu monitoru HDMI.
5	Port Gigabit Ethernet	Připojení k místní síti nebo kabelovému/DSL modemu.
6	Port DP	Připojení k externímu monitoru DP.
7	Vypínač	Zapínání a vypínání dokování USB.
8	Napájecí zásuvka	Připojení napájecího kabelu k napájení elektřinou.
9	Slot pro kartu médií	K vložení karet Secure Digital, Memory Stick nebo karty multimédií.
10	Sluchátka	Připojení sluchátek.
11	Mikrofon	Připojení mikrofonu.

Poznámka

Podporované typy paměťových karet Flash.

- Podpora následujících rozhraní paměťových karet:
  Secure DIgital™ (SD), MultiMediaCard™ (MMC), Micro-SD (T-flash), SDHC, SDXC, RS-MMC, Mobile-MMC, MMCPlus a MMC-micro
- Podpora karet SDXC / MSXC do 2 TB

Připojení k napájení střídavým proudem

1. Připojte napájecí kabel dokovací základny USB do zásuvky.
2. Připojte napájecí kabel do elektrické zásuvky.
3. Zapněte dokovací základnu USB přepnutím vypínače do polohy „Zapnuto".

Připojení k počítači

1. Připojte jeden konec kabelu USB 3.0 k portu USB 3.0 na zadní straně dokovací základny.
2. Druhý konec kabelu USB 3.0 připojte k portu USB 3.0 notebooku/počítače.

Připojení dokovací základny USB

1. Připojte kabel signálu monitoru do zásuvky HDMI nebo DP na dokovací základně.
2. Dokovací základnu můžete připojit k notebooku nebo počítači a odpojit od něj kdykoli, bez ohledu na to, zda je zapnutá nebo vypnutá.
3. Externí zařízení připojená k dokovací základně fungují pouze v případě, že je port USB pro odesílání dat připojen k notebooku/počítači.

2.2 Používání dokovací základny USB

1 Fyzické funkce

Náklon

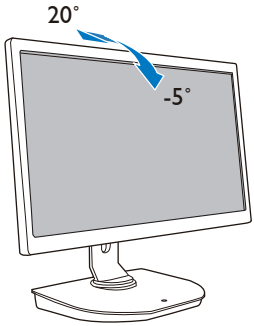

Otáčení

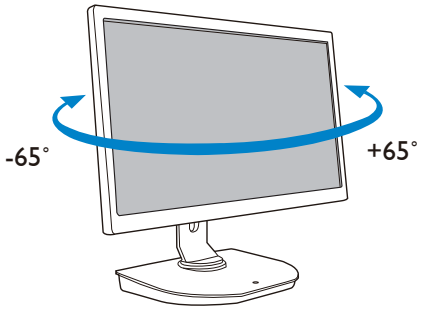

Nastavení výšky

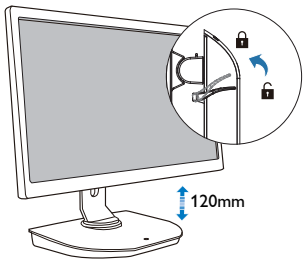

Čep

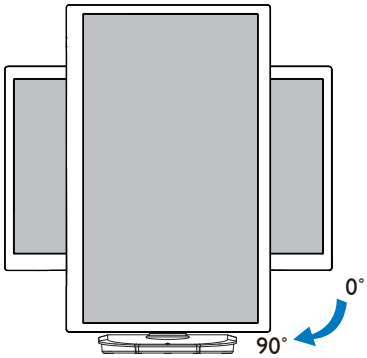

3. Dokovací základna USB

3.1 Co je to?

Dokovací základna USB Philips připojuje počítač/notebook k monitoru a dalším externím periferiím. Mění port USB na konektor USB/video, takže získáte přístup ke všem periferiím, jako jsou USB zařízení, klávesnice a myš, reproduktory, karta SD a dokonce připojení k internetu v síti LAN.

Základna zajistí, že ani při nákupu nového notebooku nebudete muset kupovat nové dokovací stanice. Na pracovním stole se uvolní prostor a vy získáte místo na produktivní práci.

Díky možnosti připojit stávající monitory velikosti 19" až 28" s držákem VESA rozšiřuje dokovací základna USB Philips váš pracovní prostor přidáním dalších monitorů. Můžete také připojit port HDMI/DP k monitoru HDMI/DP nebo port USB k monitoru DisplayLink™ USB. V operačním systému Windows lze připojit až 6 monitorů (není započítán displej notebooku). V operačním systému Mac lze připojit až 4 monitory (není započítán displej notebooku).

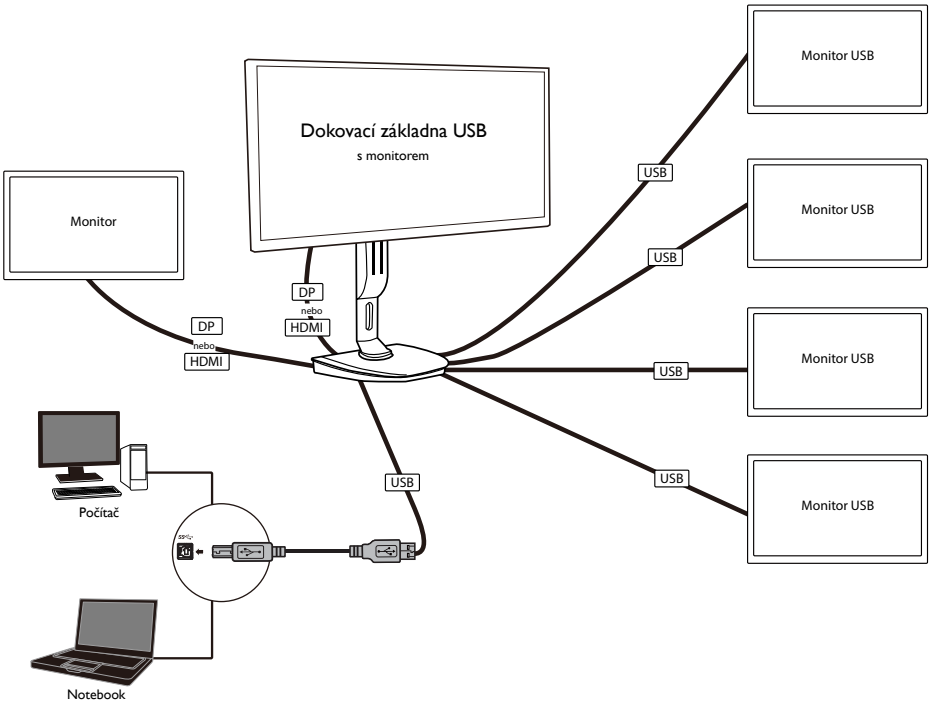

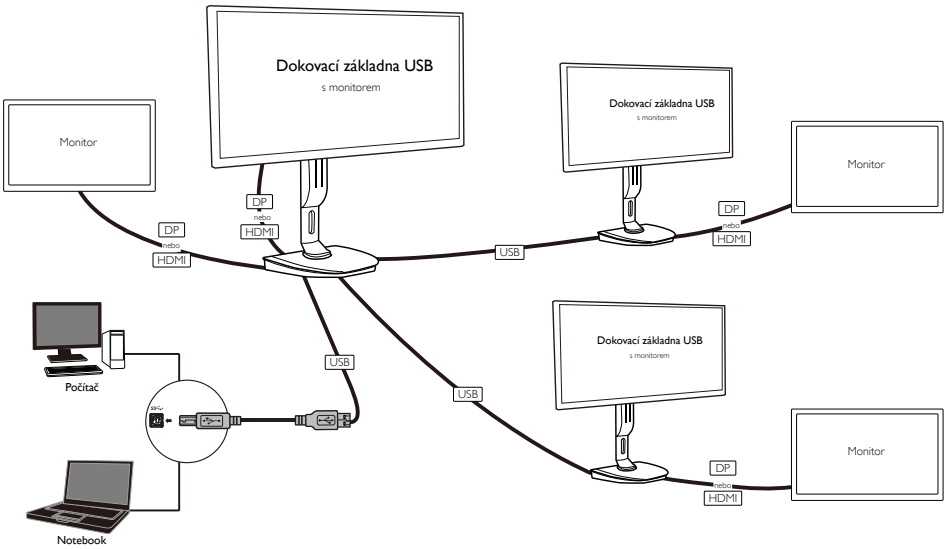

Poznámka

1. V systému Windows můžete přidat maximálně šest displejů, v systému Mac čtyři.
2. Vzhledem k omezené šířce pásma přenosu může u velkých videí v rozlišení 4K a více docházet k méně plynulému zobrazování.

Režim	Typ připojení	Maximální rozlišení
Režim Single Head	DP 1.2	3840 x 2160 @ 30 Hz
	HDMI 1.3	2560 x 1440 @ 50 Hz
Režim Dual Head	DP 1.2 / HDMI 1.3	2048 x 1152 @ 60 Hz

3.2 Minimální požadavky na systém

1 Operační systém

Optimální fungování s dokovací základnou je zaručeno pro notebooky/počítače se systémy Windows Vista, Windows 7 nebo Windows 8/8.1.

2 Požadavky na systém

Minimální požadavky na systém počítačů s monitory jinými než 4K

- Microsoft Windows Vista® (32bitový nebo 64bitový)
- Microsoft Windows 7 (32bitový nebo 64bitový)
- Microsoft Windows 8 (32bitový nebo 64bitový)
- Microsoft Windows 8.1 (32bitový nebo 64bitový)
- Paměť 1 GB v systému Windows 7 a 8
- Paměť 2 GB v systému Windows 8.1
- Dvoujádrový procesor 1,6 GHz (CPU)
- 30 MB volného místa na pevném disku, na který chcete nainstalovat ovladač zařízení

Minimální požadavky na systém počítačů s monitory 4K

- Dvoujádrový procesor alespoň 2,0 GHz (CPU)
- Paměť 4 GB

Další informace najdete na stránce: http://www.displaylink.com/support/index.php

3.3 Instalace softwaru

1 Instalace grafického softwaru DisplayLink USB

Nepřipojujte k dokovací základně USB žádná zařízení/obrazovky DisplayLink dříve, než nainstalujete software.

(1). Vložte disk CD s ovladačem (součástí balení)

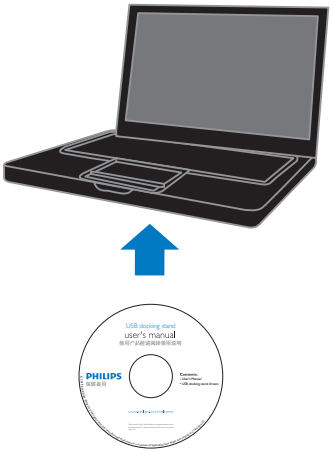

(2). Dvakrát klikněte na možnost „DisplayLink_***.exe“

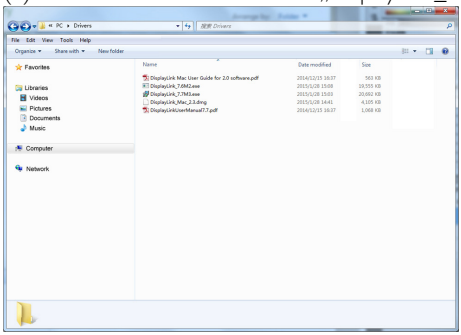

Pro systém Windows

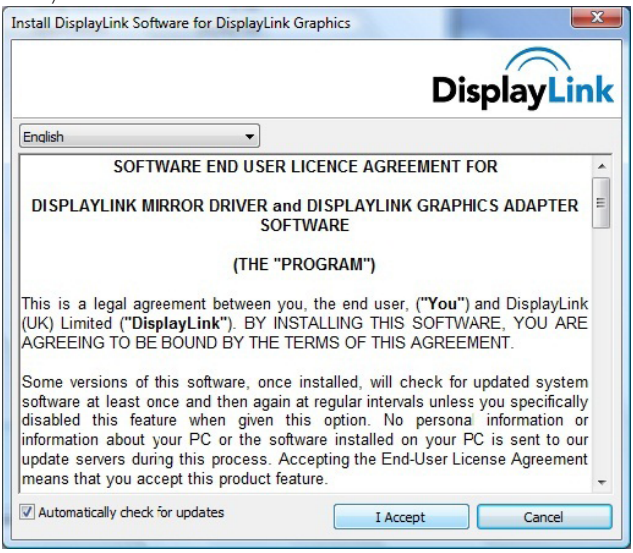

Pro systém Mac

(3). Dokončete instalaci podle pokynů na obrazovce.

Poznámka

Podrobnosti o uživatelské příručce DisplayLink najdete na disku CD přiloženém k dokovací základně USB v adresáři: \PC\Drivers

Nejnovější verzi tohoto softwaru získáte na stránce http://www.DisplayLink.com

Další informace a podporu najdete na stránce http://www.displaylink.com/support.

Pomoc s instalací v systému Mac OS X získáte na stránce http://www.displaylink.com/support/index.php

3.4 Používání softwaru

1 Používání softwaru DisplayLink

1. DisplayLink slouží ke konfiguraci displeje přídavného monitoru.

V oznamovací oblasti klikněte na ikonu DisplayLink a vyberte možnost „DisplayLink Manager".

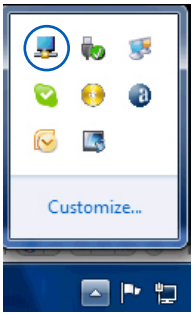

2. Chcete-li rozšířit plochu Windows, klikněte na kartu „Více monitorů" a vyberte možnost „Rozšířit tato zobrazení".

Chcete-li duplikovat primární monitor, klikněte na kartu „Více monitorů" a vyberte možnost „Duplikovat tato zobrazení".

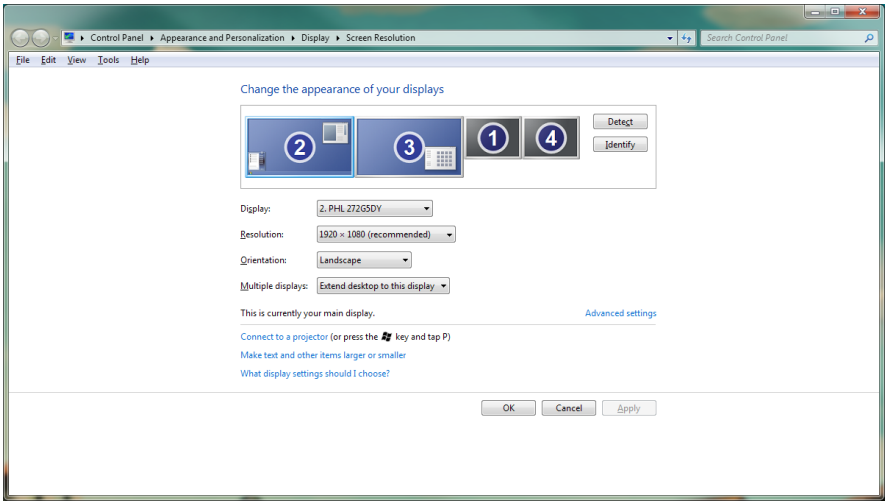

3. Klikněte na ikonu DisplayLink
   Zobrazí se nabídka s několika možnostmi. Jejich vysvětlení a popis najdete níže.

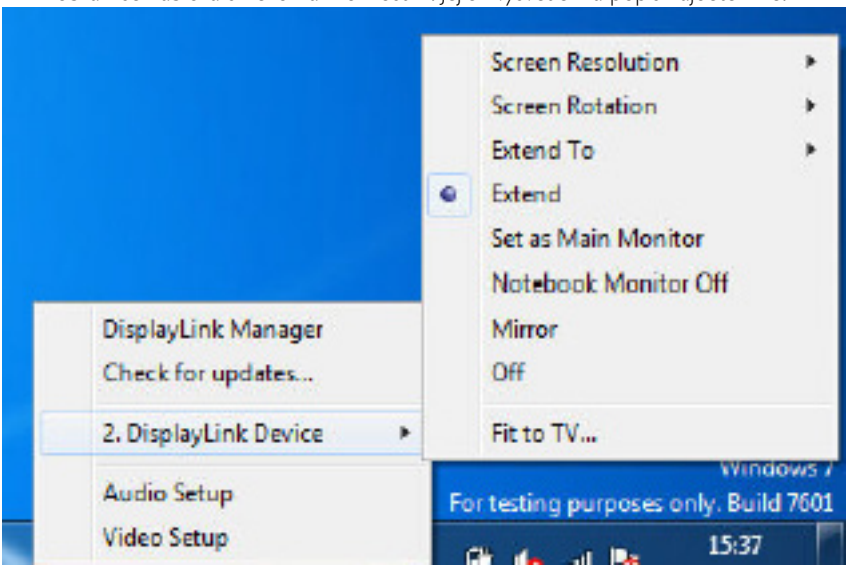

Další podpora
Navštivte stránky http://www.displaylink.com/support nebo http://www.displaylink.org/forum.

Volba nabídky	Volba dílčí nabídky	Popis
DisplayLink Manager		Zde je uveden název uživatelského rozhraní. Kliknutím zobrazíte verzi nainstalovaného softwaru DisplayLink.
Check for Updates (Zkontrolovat aktualizace)		Připojení k serveru Microsoft Windows Update za účelem kontroly, zda existují novější verze softwaru, a jejich stažení, jsou-li k dispozici.
DisplayLink devices (Zařízení DisplayLink)	Možnosti konfigurace zařízení DisplayLink	V této části nabídky se zobrazuje seznam připojených zařízení DisplayLink. Každé připojené zařízení má vlastní dílčí konfigurační nabídku. Tyto možnosti dílčí nabídky najdete v tabulce níže.
Audio Setup (Nastavení zvuku)		Otevře okno Nastavení zvuku systému Windows.
Video Setup (Nastavení obrazu)		Otevře okno Rozlišení obrazovky systému Windows.

Volba nabídky	Volba dílčí nabídky	Popis
Screen Resolution (Rozlišení obrazovky)		Zobrazí seznam dostupných rozlišení. Některá rozlišení jsou uvedena v hranatých závorkách [ ]. Další informace najdete v části Odvozené režimy. Tato možnost není k dispozici v režimu duplikování, protože tam je rozlišení určeno hlavním monitorem.
Screen Rotation (Otočení obrazovky)	Normal (Normální)	Monitor DisplayLink se neotočí.
	Rotated Left (Otočení doleva)	Otočení rozšířeného nebo duplikovaného obrazu o 270 stupňů ve směru hodinových ručiček.
	Rotated Right (Otočení doprava)	Otočení rozšířeného nebo duplikovaného obrazu o 90 stupňů ve směru hodinových ručiček.
	Upside-Down (Vzhůru nohama)	Otočení rozšířeného nebo duplikovaného obrazu o 180 stupňů ve směru hodinových ručiček.
Extend To (Rozšířit kam)	Right (Doprava)	Rozšíří zobrazení doprava od hlavního monitoru.
	Left (Doleva)	Rozšíří zobrazení doleva od hlavního monitoru.
	Above (Nahoru)	Rozšíří zobrazení nahoru od hlavního monitoru.
	Below (Dolů)	Rozšíří zobrazení dolů od hlavního monitoru.
Extend (Rozšířit)		Rozšíří plochu Windows na tento monitor.
Set as Main Monitor (Nastavit jako hlavní monitor)		Nastaví tento monitor jako hlavní obrazovku.
Notebook Monitor Off (Vypnout monitor notebooku)		Vypne displej notebooku notebook a monitor DisplayLink nastaví jako hlavní obrazovku. Poznámka: Tato možnost se zobrazí pouze v případě, že je připojen 1 monitor DisplayLink USB. Zobrazí se také v přenosných počítačích.
Mirror (Duplikovat)		Zkopíruje obraz na hlavním monitoru pro tento monitor. Poznámka: V režimu duplikování musí být rozlišení obou monitorů stejné. Může se tedy použít nižší rozlišení než optimální rozlišení monitoru. Duplikovat lze pouze 2 monitory. Pokud je monitor již nastaven na režim duplikování, tato možnost pro ostatní monitory DisplayLink zešedne a nelze ji vybrat.
Off (Vypnuto)		Vypne monitor.
Fit to TV (Přizpůsobit televizoru)		Pokud se plocha Windows nevejde celá na obrazovku televizoru, můžete pomocí této možnosti upravit velikost plochy Windows. Podrobnosti o konfiguraci této funkce najdete v části „Přizpůsobení televizoru“. Poznámky: • Možnost se zobrazí pouze v případě, že je připojen 1 monitor DisplayLink USB. • Možnost funguje pouze v režimu rozšíření. Pokud možnost vyberete v režimu duplikování, zobrazení se rozšíří.

4. Technické údaje

Obraz/displej	
Podporované rozlišení	Režim Single Head HDMI1.3: 2560 x 1440 @ 50 Hz (max.) nebo DP1.2: 3840 x 2160 @ 30 Hz (max.)
	Režim Dual Head (HDMI1.3/DP1.2): 2048 x 1152 @ 60 Hz (max.)
Ergonomika	
Náklon	-5° / +20°
Otáčení	-65° / +65°
Nastavení výšky	120 mm +/-5 mm
Nastavení otočení	90°
Systém nastavení výšky s fixací	Ano
Velikost monitoru	Připraveno pro monitory 19" ~ 28" kompatibilní s upevňovacím rozhraním VESA
Možnosti připojení	
Výstup signálu	DP 1.2 x1, HDMI 1.3 x1 USB 3.0 pro příjem dat x4 (z toho rychlé nabíjení x1)
Vstup signálu	Port USB 3.0 pro odesílání dat x1
Zdířka pro připojení sluchátek	Ano
Vstup mikrofonu	Ano
Port LAN	Rj 45
Karta SD:	Ano, max. 2 TB
Usnadnění	
Vedení kabelů	Ano
Uchycení VESA	75 x 75 mm a 100 x 100 mm (s přiloženými šrouby)

Napájení	
Zapnuto	3,8 W (typ.), 121 W (max.)
Pohotovostní režim (S3)	<4 W (typ.)
Vypnutý režim	0 W
Indikátor LED napájení	Režim zapnuto: bílá, pohotovostní režim / vypnuto: tmavá.
Napájení	Vestavěné, 100–240 V stř., 50/60 Hz

Rozměry	
Stojánek (ŠxVxH)	310 x 463 x 261 mm
Hmotnost	
Podstavec	3,4 kg
Výrobek s obalem	5,2 kg

Provozní podmínky	
Teplotní rozsah (provoz)	0°C až 40°C
Teplotní rozsah (mimo provoz)	-20°C až 60°C
Relativní vlhkost	20% až 80%
Ekologie	
ROHS	ANO
Balení	100% recyklovatelný
Specifické látky	Kryt 100% bez PVC BFR
Shoda a normy	
Prohlášení o shodě	CB, CU-EAC, CE, EMF, ErP, Semko, C-tick
Opláštění	
Barva	Přední sloupek: stříbrná, zadní sloupek: černá, podstavec: černá
Povrchová úprava	Textura

Poznámka

1. Pokud je dokovací základna USB vypnutá, pohotovostní napájení portu USB 5V není podporováno.
2. Tyto údaje se mohou změnit bez předchozího upozornění. Aktuální informace najdete na stránce http://www.philips.com/support.
3. Dokovací základna USB nepodporuje detekci Hot plug EDID. Při připojení k notebooku/počítači systém zapne pouze port USB pro odesílání dat.
4. Když je notebook/počítač připojen k dokovací základně USB, síťový konektor RJ45 notebooku/počítače je vypnutý.

5. Informace o regulaci

CE Declaration of Conformity

This product is in conformity with the following standards

- EN60950-1:2006+A11:2009+A1:2010+A12:2011 (Safety requirement of Information Technology Equipment).
- EN55022:2010 (Radio Disturbance requirement of Information Technology Equipment).
- EN55024:2010 (Immunity requirement of Information Technology Equipment).
- EN61000-3-2:2006 +A1:2009+A2:2009 (Limits for Harmonic Current Emission).
- EN61000-3-3:2008 (Limitation of Voltage Fluctuation and Flicker) following provisions of directives applicable.
- 2006/95/EC (Low Voltage Directive).
- 2004/108/EC (EMC Directive).
- 2009/125/EC (ErP, Energy-related Product Directive, EU 617/2013 Implementing)
- 2011/65/EU (RoHS Directive)

And is produced by a manufacturing organization on ISO9000 level.

EN 55022 Compliance (Czech Republic Only)

This device belongs to category B devices as described in EN 55022, unless it is specifically stated that it is a Class A device on the specification label. The following applies to devices in Class A of EN 55022 (radius of protection up to 30 meters). The user of the device is obliged to take all steps necessary to remove sources of interference to telecommunication or other devices.

Pokud není na typovém štítku počítače uvedeno, že spadá do do třídy A podle EN 55022, spadá automaticky do třídy B podle EN 55022. Pro zařízení zařazená do třídy A (chranné pásmo 30m) podle EN 55022 platí následující. Dojde-li k rušení telekomunikačních nebo jiných zařízení je uživatel povinnen provést taková opatřgní, aby rušení odstranil.

Polish Center for Testing and Certification Notice

The equipment should draw power from a socket with an attached protection circuit (a three-prong socket). All equipment that works together (computer, monitor, printer, and so on) should have the same power supply source.

The phasing conductor of the room's electrical installation should have a reserve short-circuit protection device in the form of a fuse with a nominal value no larger than 16 amperes (A).

To completely switch off the equipment, the power supply cable must be removed from the power supply socket, which should be located near the equipment and easily accessible.

A protection mark "B" confirms that the equipment is in compliance with the protection usage requirements of standards PN-93/T-42107 and PN-89/E-06251.

Wymagania Polskiego Centrum Badań i Certyfikacji

Urządzenie powinno być zasilane z gniazda z przyłączonym obwodem ochronnym (gniazdo z kołkiem). Współpracujące ze sobą urządzenia (komputer, monitor, drukarka) powinny być zasilane z tego samego źródła.

Instalacja elektryczna pomieszczenia powinna zawierać w przewodzie fazowym rezerwową ochronę przed zwarciami, w postaci bezpiecznika o wartości znamionowej nie większej niż 16A (amperów).

W celu całkowitego wyłączenia urządzenia z sieci zasilania, należy wyjąć wtyczkę kabla zasilającego z gniazdka, które powinno znajdować się w pobliżu urządzenia i być łatwo dostępne.

Znak bezpieczeństwa "B" potwierdza zgodność urządzenia z wymaganiami bezpieczeństwa użytkowania zawartymi w PN-93/T-42107 i PN-89/E-06251.

Pozostałe instrukcje bezpieczeństwa

- Nie należy używać wtyczek adapterowych lub usuwać kołka obwodu ochronnego z wtyczki. Jeżeli konieczne jest użycie przedłużacza to należy użyć przedłużacza 3-żyłowego z prawidłowo połączonym przewodem ochronnym.
- System komputerowy należy zabezpieczyć przed nagłymi, chwilowymi wzrostami lub spadkami napięcia, używając eliminatora przepięć, urządzenia dopasowującego lub bezzakłóceniowego źródła zasilania.
- Należy upewnić się, aby nic nie leżało na kablach systemu komputerowego, oraz aby kable nie były umieszczone w miejscu, gdzie można byłoby na nie nadeptywać lub potykać się o nie.
- Nie należy rozlewać napojów ani innych płynów na system komputerowy.
- Nie należy wpychać żadnych przedmiotów do otworów systemu komputerowego, gdyż może to spowodować pożar lub porażenie prądem, poprzez zwarcie elementów wewnętrznych.
- System komputerowy powinien znajdować się z dala od grzejników i źródeł ciepła. Ponadto, nie należy blokować otworów wentylacyjnych. Należy unikać kładzenia luźnych papierów pod komputer oraz umieszczania komputera w ciasnym miejscu bez możliwości cyrkulacji powietrza wokół niego.

North Europe (Nordic Countries) Information

Placering/Ventilation
VARNING:
FÖRSÄKRA DIG OM ATT HUVUDBRYTARE OCH UTTAG ÄR LÄTÅTKOMLIGA, NÄR DU STÄLLER DIN UTRUSTNING PÅPLATS.

Placering/Ventilation
ADVARSEL:
SØRG VED PLACERINGEN FOR, AT NETLEDNINGENS STIK OG STIKKONTAKT ER NEMT TILGÆNGELIGE.

Paikka/Ilmankierto
VAROITUS:
SIJOITA LAITE SITEN, ETTÄ VERKKOJOHTO VOIDAAN TARVITTAESSA HELPOSTI IRROTTAA PISTORASIASTA.

Plassering/Ventilasjon
ADVARSEL:
NÅR DETTE UTSTYRET PLASSERES, MÅ DU PASSE PÅ AT KONTAKTENE FOR STØMTILFØRSEL ER LETTE Å NÅ.

Ergonomie Hinweis (nur Deutschland)

Der von uns gelieferte Farbmonitor entspricht den in der "Verordnung über den Schutz vor Schäden durch Röntgenstrahlen" festgelegten Vorschriften.

Auf der Rückwand des Gerätes befindet sich ein Aufkleber, der auf die Unbedenklichkeit der Inbetriebnahme hinweist, da die Vorschriften über die Bauart von Störstrahlern nach Anlage III ¤ 5 Abs. 4 der Röntgenverordnung erfüllt sind.

Damit Ihr Monitor immer den in der Zulassung geforderten Werten entspricht, ist darauf zu achten, daß

1. Reparaturen nur durch Fachpersonal durchgeführt werden.
2. nur original-Ersatzteile verwendet werden.
3. bei Ersatz der Bildröhre nur eine bauartgleiche eingebaut wird.

Aus ergonomischen Gründen wird empfohlen, die Grundfarben Blau und Rot nicht auf dunklem Untergrund zu verwenden (schlechte Lesbarkeit und erhöhte Augenbelastung bei zu geringem Zeichenkontrast wären die Folge).
Der arbeitsplatzbezogene Schalldruckpegel nach DIN 45 635 beträgt 70dB (A) oder weniger.

⚠ ACHTUNG: BEIM AUFSTELLEN DIESES GERÄTES DARAUF ACHTEN, DAß NETZSTECKER UND NETZKABELANSCHLUß LEICHT ZUGÄNGLICH SIND.

Restriction on Hazardous Substances statement (India)

This product complies with the "India E-waste Rule 2011" and prohibits use of lead, mercury, hexavalent chromium, polybrominated biphenyls or polybrominated diphenyl ethers in concentrations exceeding 0.1 weight % and 0.01 weight % for cadmium, except for the exemptions set in Schedule 2 of the Rule.

E-Waste Declaration for India

This symbol on the product or on its packaging indicates that this product must not be disposed of with your other household waste. Instead it is your responsibility to dispose of your waste equipment by handing it over to a designated collection point for the recycling of waste electrical and electronic equipment . The separate collection and recycling of your waste equipment at the time of disposal will help to conserve natural resources and ensure that it is recycled in a manner that protects human health and the environment. For more information about where you can drop off your waste equipment for recycling in India please visit the below web link.

http://www.india.philips.com/about/sustainability/recycling/index.page

Information for U.K. only

WARNING - THIS APPLIANCE MUST BE EARTHED.

Important:

This apparatus is supplied with an approved moulded 13A plug. To change a fuse in this type of plug proceed as follows:

1. Remove fuse cover and fuse.
2. Fit new fuse which should be a BS 1362 5A,A.S.T.A. or BSI approved type.
3. Retit the fuse cover.

If the fitted plug is not suitable for your socket outlets, it should be cut off and an appropriate 3-pin plug fitted in its place.

If the mains plug contains a fuse, this should have a value of 5A. If a plug without a fuse is used, the fuse at the distribution board should not be greater than 5A.

NOTE: The severed plug must be destroyed to avoid a possible shock hazard should it be inserted into a 13A socket elsewhere.

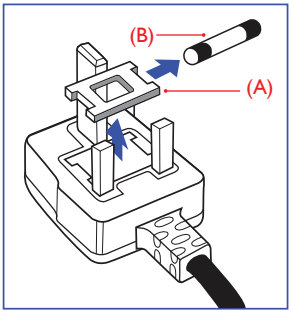

How to connect a plug

The wires in the mains lead are coloured in accordance with the following code:

BLUE -"NEUTRAL"("N")

BROWN -"LIVE"("L")

GREEN&YELLOW -"EARTH"("E")

1. The GREEN&YELLOW wire must be connected to the terminal in the plug which is marked with the letter "E" or by the Earth symbol or coloured GREEN or GREEN&YELLOW.
2. The BLUE wire must be connected to the terminal which is marked with the letter "N" or coloured BLACK.
3. The BROWN wire must be connected to the terminal which is marked with the letter "L" or coloured RED.

Before replacing the plug cover, make certain that the cord grip is clamped over the sheath of the lead - not simply over the three wires.

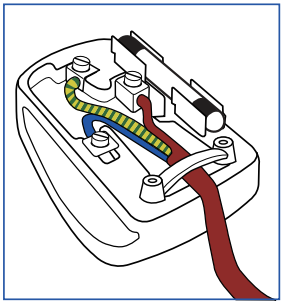

China RoHS

The People's Republic of China released a regulation called "Management Methods for Controlling Pollution by Electronic Information Products" or commonly referred to as China RoHS. All products produced and sold for China market have to meet China RoHS request.

根据中国大陆《电子电气产品有害物质限制使用标识要求》（也称为中国大陆RoHS），以下部分列出了本产品中可能包含的有害物质的名称和含量。

部件名称	有害物质					
	铅（Pb）	汞（Hg）	镉（Cd）	六价铬（Cr(VI)）	多溴联苯（PBB）	多溴二苯醚（PBDE）
外壳	○	○	○	○	○	○
液晶显示屏	×	○	○	○	○	○
电路板组件 *	×	○	○	○	○	○
电源适配器	×	○	○	○	○	○
电源线 / 连接线	×	○	○	○	○	○
遥控器	×	○	○	○	○	○

本表格依据 SJ/T 11364 的规定编制。
* ：电路板组件包括印刷电路板及其构成的零部件，如电阻、电容、集成电路、连接器等。
○：表示该有害物质在该部件所有均质材料中的含量均在 GB/T 26572 规定的限量要求以下。
×：表示该有害物质至少在该部件的某一均质材料中的含量超出 GB/T 26572 规定的限量要求。
上表中打“×”的部件，应功能需要，部分有害物质含量超出 GB/T 26572 规定的限量要求，但符合欧盟 RoHS 法规要求（属于豁免部分）。

环保使用期限

电子电气产品有害物质限制使用标识要求说明：该电子电气产品含有某些有害物质，在环保使用期限内可以放心使用，超过环保使用期限之后应该进入回收循环系统。

《废弃电器电子产品回收处理管理条例》提示性说明

为了更好地关爱及保护地球，当用户不再需要此产品或产品寿命终止时，请遵守国家废弃电器电子产品回收处理相关法律法规，将其交给当地具有国家认可的回收处理资质的厂商进行回收处理。

6. Péče o zákazníky a záruka

6.1 Péče o zákazníky & záruka

Podrobné informace o záruce a požadavku na dodatečnou podporu platné pro vaši oblast najdete na webu www.philips.com/support. Rovněž můžete kontaktovat místní centrum péče o zákazníky na níže uvedených telefonních číslech.

Kontaktní informace pro oblast ZÁPADNÍ EVROPY:

Země	CSP	Horká linka	Cena	Otevírací doba
Austria	RTS	+43 0810 000206	€ 0,07	Mon to Fri : 9am - 6pm
Belgium	Ecare	+32 078 250851	€ 0,06	Mon to Fri : 9am - 6pm
Cyprus	Alman	+800 92 256	Free of charge	Mon to Fri : 9am - 6pm
Denmark	Infocare	+45 3525 8761	Local call tariff	Mon to Fri : 9am - 6pm
Finland	Infocare	+358 09 2290 1908	Local call tariff	Mon to Fri : 9am - 6pm
France	Mainteq	+33 082161 1658	€ 0,09	Mon to Fri : 9am - 6pm
Germany	RTS	+49 01803 386 853	€ 0,09	Mon to Fri : 9am - 6pm
Greece	Alman	+30 00800 3122 1223	Free of charge	Mon to Fri : 9am - 6pm
Ireland	Celestica	+353 01 601 1161	Local call tariff	Mon to Fri : 8am - 5pm
Italy	Anovo Italy	+39 840 320 041	€ 0,08	Mon to Fri : 9am - 6pm
Luxembourg	Ecare	+352 26 84 30 00	Local call tariff	Mon to Fri : 9am - 6pm
Netherlands	Ecare	+31 0900 0400 063	€ 0,10	Mon to Fri : 9am - 6pm
Norway	Infocare	+47 2270 8250	Local call tariff	Mon to Fri : 9am - 6pm
Poland	MSI	+48 0223491505	Local call tariff	Mon to Fri : 9am - 6pm
Portugal	Mainteq	+800 780 902	Free of charge	Mon to Fri : 8am - 5pm
Spain	Mainteq	+34 902 888 785	€ 0,10	Mon to Fri : 9am - 6pm
Sweden	Infocare	+46 08 632 0016	Local call tariff	Mon to Fri : 9am - 6pm
Switzerland	ANOVO CH	+41 02 2310 2116	Local call tariff	Mon to Fri : 9am - 6pm
United Kingdom	Celestica	+44 0207 949 0069	Local call tariff	Mon to Fri : 8am - 5pm

Kontaktní informace pro Čínu:

Země	Telefonní středisko	Číslo zákaznické péče
China	PCCW Limited	4008 800 008

Kontaktní informace pro SEVERNÍ AMERIKU:

Země	Telefonní středisko	Číslo zákaznické péče
U.S.A.	EPI-e-center	(877) 835-1838
Canada	EPI-e-center	(800) 479-6696

Kontaktní informace pro oblast STŘEDNÍ A VÝCHODNÍ EVROPY:

Země	Telefonní středisko	CSP	Číslo zákaznické péče
Belarus	NA	IBA	+375 17 217 3386 +375 17 217 3389
Bulgaria	NA	LAN Service	+359 2 960 2360
Croatia	NA	MR Service Ltd	+385 (01) 640 1111
Czech Rep.	NA	Asupport	+420 272 188 300
Estonia	NA	FUJITSU	+372 6519900 (General) +372 6519972 (workshop)
Georgia	NA	Esabi	+995 322 91 34 71
Hungary	NA	Profi Service	+36 1 814 8080 (General) +36 1814 8565 (For AOC&Philips only)
Kazakhstan	NA	Classic Service l.l.c.	+7 727 3097515
Latvia	NA	ServiceNet LV	+371 67460399 +371 27260399
Lithuania	NA	UAB Servicenet	+370 37 400160 (general) +370 7400088 (for Philips)
Macedonia	NA	AMC	+389 2 3125097
Moldova	NA	Comel	+37322224035
Romania	NA	Skin	+40 21 2101969
Russia	NA	CPS	+7 (495) 645 6746
Serbia&Montenegro	NA	Kim Tec d.o.o.	+381 11 20 70 684
Slovakia	NA	Datalan Service	+421 2 49207155
Slovenia	NA	PC H.and	+386 1 530 08 24
the republic of Belarus	NA	ServiceBy	+375 17 284 0203
Turkey	NA	Tecpro	+90 212 444 4 832
Ukraine	NA	Topaz	+38044 525 64 95
Ukraine	NA	Comel	+380 5627444225

Kontaktní informace pro oblast LATINSKÉ AMERIKY:

Země	Telefonní středisko	Číslo zákaznické péče
Brazil	Vermont	0800-7254101
Argentina		0800 3330 856

Kontaktní informace pro oblast APMEA:

Země	ASP	Číslo zákaznické péče	Otevírací doba
Australia	AGOS NETWORK PTY LTD	1300 360 386	Mon.~Fri. 9:00am-5:30pm
New Zealand	Visual Group Ltd.	0800 657447	Mon.~Fri. 8:30am-5:30pm
Hong Kong Macau	Company: Smart Pixels Technology Ltd.	Hong Kong: Tel: +852 2619 9639 Macau:Tel: (853)-0800-987	Mon.~Fri. 9:00am-6:00pm Sat. 9:00am-1:00pm
India	REDINGTON INDIA LTD	Tel: 1 800 425 6396 SMS: PHILIPS to 56677	Mon.~Fri. 9:00am-5:30pm
Indonesia	PT. CORMIC SERVISINDO PERKASA	+62-21-4080-9086 (Customer Hotline) +62-8888-01-9086 (Customer Hotline)	Mon.~Thu. 08:30-12:00; 13:00-17:30 Fri. 08:30-11:30; 13:00-17:30
Korea	Alphascan Displays, Inc	1661-5003	Mon.~Fri. 9:00am-5:30pm Sat. 9:00am-1:00pm
Malaysia	R-Logic Sdn Bhd	+603 5102 3336	Mon.~Fri. 8:15am-5:00pm Sat. 8:30am-12:30am
Pakistan	TVONICS Pakistan	+92-213-6030100	Sun.~Thu. 10:00am-6:00pm
Singapore	Philips Singapore Pte Ltd (Philips Consumer Care Center)	(65) 6882 3966	Mon.~Fri. 9:00am-6:00pm Sat. 9:00am-1:00pm
Taiwan	FETEC.CO	0800-231-099	Mon.~Fri. 09:00 - 18:00
Thailand	Axis Computer System Co., Ltd.	(662) 934-5498	Mon.~Fri. 8:30am~05:30pm
South Africa	Computer Repair Technologies	011 262 3586	Mon.~Fri. 8:00am~05:00pm
Israel	Eastronics LTD	1-800-567000	Sun.~Thu. 08:00-18:00
Vietnam	FPT Service Informatic Company Ltd. - Ho Chi Minh City Branch	+84 8 38248007 Ho Chi Minh City +84 5113.562666 Danang City +84 5113.562666 Can tho Province	Mon.~Fri. 8:00-12:00, 13:30-17:30,Sat. 8:00-12:00
Philippines	EA Global Supply Chain Solutions ,Inc.	(02) 655-7777; 6359456	Mon.~Fri. 8:30am~5:30pm
Armenia Azerbaijan Georgia Kyrgyzstan Tajikistan	Firebird service centre	+97 14 8837911	Sun.~Thu. 09:00 - 18:00
Uzbekistan	Soniko Plus Private Enterprise Ltd	+99871 2784650	Mon.~Fri. 09:00 - 18:00
Turkmenistan	Technostar Service Centre	+(99312) 460733, 460957	Mon.~Fri. 09:00 - 18:00
Japan	フィリップスモニター・サポートセンター	0120-060-530	Mon.~Fri. 10:00 - 17:00

7. Odstraňování problémů a časté dotazy

7.1 Odstraňování problémů

Na této stránce jsou uvedeny problémy, které může odstranit uživatel. Pokud problém přetrvává i po vyzkoušení těchto řešení, kontaktujte zástupce služeb pro zákazníky společnosti Philips.

1 Běžné problémy

Na monitoru připojeném k dokovací základně není obraz.

- Zkontrolujte videokabely připojení k dokovací základně.
- Odpojte základnu od napájecího kabelu, počkejte 10 sekund a znovu připojte napájení.

Obraz na připojeném monitoru je zkreslený nebo poškozený.

- Zkontrolujte kabely pro připojení videa.
- Zkontrolujte rozlišení obrazu v rámci nabídky Ovládací panely > Všechny položky Ovládacích panelů > Zobrazení > Změnit nastavení obrazovky.

Obraz na připojeném monitoru se v režimu rozšíření nezobrazuje.

Změňte nastavení jedním z uvedených způsobů:

- Konfigurací možnosti Ovládací panely > Všechny položky Ovládacích panelů > Zobrazení > Změnit nastavení obrazovky.
- Stisknutím kombinace kláves „Windows +P".

Zvukové konektory nefungují.

- V rámci nabídky Ovládací panely > Všechny položky Ovládacích panelů > Zvuk zkontrolujte, zda je zvukové zařízení USB dostupné a nastavené jako výchozí. Po kliknutí pravým tlačítkem se zobrazí všechny dostupné možnosti.

Obsah HDCP nelze na připojeném monitoru zobrazit.

- Zkontrolujte, zda je připojený monitor kompatibilní s HDCP.

Ovladač DisplayLink nelze nainstalovat.

Získejte ovladač jedním z uvedených způsobů:

1. Stáhněte si nejnovější ovladač z webových stránek DisplayLink www.displaylink.com/support.
2. Připojte se s dokovací základnou k serveru Windows Update. (pomocí sítě Wi-Fi nebo portu Ethernet na notebooku)

Notebook při připojení k dokovací základně nelze spustit.

- Odpojte všechna zařízení USB připojená k dokovací základně. Některá nepovolená spouštěcí zařízení mohou způsobit zasekávání na spouštěcí obrazovce.

Nemáte jednotku CD ani přístup k internetu, abyste mohli stáhnout ovladač.

- Pořiďte si externí optickou jednotku, abyste mohli načíst ovladač z disku CD.
- Stáhněte si ovladač ze stránky http://www.displaylink.com/support/downloads.php na USB flash disk a spusťte instalaci.

Obrazovka říká

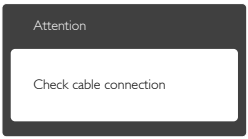

- Zkontrolujte, zda je kabel monitoru správně připojen k dokovací základně USB. (Další informace také najdete ve Stručném návodu.)
- Zkontrolujte, zda nejsou ohnuté kolíky kabelu monitoru.
- Zkontrolujte, zda je dokovací základna USB zapnutá.

Viditelné známky kouře nebo jiskření

- Neprovádějte žádné kroky pro odstraňování problémů.
- Pro zajištění bezpečnosti ihned odpojte dokovací základna USB od zdroje napájení.
- Ihned kontaktujte zástupce služeb pro zákazníky společnosti Philips.

© 2015 Koninklijke Philips N.V.Všechna práva vyhrazena.

Philips a emblém štítu Philips jsou registrované obchodní známky
Koninklijke Philips N.V. a jsou používány v licenci od
Koninklijke Philips N.V.

Údaje mohou být bez předchozího upozornění změněny.

Verze: M4SB4B1928UE1WWT