Philips
WXGA de 50"

46"
WVGA

BDS4621

Solución de pantalla pública de alta calidad

Monitor de plasma VGA panorámico de 46"

Este gran monitor de plasma VGA está diseñado para aplicaciones de pantalla públicas donde la extraordinaria calidad de imagen y la calidad de la presentación del color son importantes. Debido a su tamaño, es muy atractiva y garantiza una presentación óptima del mensaje.

Flexibilidad operativa

- Varios formatos de entrada para ordenador hasta WXGA
- Amplificador de sonido integrado con SRS y altavoces
- La función de zoom mejorada admite la aplicación de matriz de mosaico.
- Funcionamiento sin ventilador silencioso y fiable
- El monitor puede controlarse a través de la red para gestión remota
- Versión para montaje vertical disponible

Optimizado para visión pública

- Alto brillo (1000 cd/m2) y relación de contraste 3000:1
- Procesamiento de color de alta velocidad para reproducción de color natural
- Filtro de peine en 3D, separa los colores para lograr una gran nitidez
- Eliminación contorno para mejorar presentación escala grises baja luminancia
- PiP permite ver simultáneamente una segunda fuente

PHILIPS
sense and simplicity

WXGA de 50"
46" WVGA

BDS4621/00

Especificaciones

Imagen/Pantalla
- Tamaño de panel: 46" / 117,8 cm
- Relación de aspecto: 16:9
- Resolución de panel: wVGA (854 x 480 píxeles)
- Punto de píxel: 1,182 x 1,182 mm
- Brillo: 1000 cd/m²
- Brillo (nits): 1000 nit
- Relación de contraste (típica): 3000:1
- Colores de pantalla: 16,7 millones de colores
- Ángulo de visión: 160° (H) / 160° (V)
- Frecuencia de escaneado horizontal: 30 - 91 kHz
- Frecuencia de escaneado vertical: 50 - 85 Hz
- Mejora de la imagen: Cámara lenta 3/2 - 2/2, Filtro de peine 3D, Eliminación de contorno, Picture in Picture

Resolución de pantalla compatible
- Formatos informáticos

Resolución	Frecuencia de actualización
640 x 480	60, 72, 75, 85 Hz
720 x 400	70 Hz
800 x 600	56, 60, 72, 75, 85 Hz
1024 x 768	60, 70, 75, 85 Hz

- MAC 640 x 480: 67 Hz
- MAC 832 x 624: 75 Hz
- VGA 640 x 400: 85 Hz
- Formatos de vídeo

Resolución	Frecuencia de actualización
480i	60 Hz
480p	60 Hz
1080i	60 Hz
1080i	50 Hz
720p	50, 60 Hz
576i	50 Hz
576p	50 Hz

Conectividad
- Ordenador: 1 DVI-D, Entrada VGA D-Sub 15 HD, RS232 D-Sub9, 1 entrada de audio para PC de 3,5 mm
- entrada AV: 1 componente (YPbPr), 1 S-Vídeo, Compuesto (CVBS) x1, 1 audio (izq/dch) para YPbPr, 2 componente (YPbPr)
- Entrada de audio para vídeo: Audio izquierda/derecha (2 RCA)
- Salida AV: Compuesto (CVBS) x1
- Salida de audio: 1 para audio estéreo (3,5 mm)
- Mejoras de conectividad: Conector de altavoz externo

Comodidad
- Picture in Picture: Todas las entradas Picture in Picture, Ventana doble
- Con control de red: RS232
- Mayor comodidad: visualización en pantalla
- Controles del monitor: Derecha/izquierda, Conexión / desconexión, Arriba/abajo
- Idiomas OSD: Inglés, Francés, Alemán, Italiano, Español
- Procesamiento de sonido SRS
- Audio integrado: Amplificador integrado (2 x 10) y 2 altavoces estéreo de 2 W RMS
- Sistema de ahorro de energía DPMS
- Funciones de protección de pantalla: Blanco total, inversión de imagen, desviación de píxeles
- Aprobación de regulaciones: Marca CE, FCC-B, UL, CSA

Alimentación
- Consumo: 330 W (media)
- Alimentación: 100-240 V CA, 50/60 Hz
- Modo de suspensión: 5 W máx.

Dimensiones
- Dimensiones, sin base (An. x Al x Pr.): 1138 x 691 x 98 mm
- Peso: 37 kg
- Rango de temperatura (funcionamiento): 0°C a 40°C
- Humedad relativa: 20% - 80%
- Duración hasta 50% de brillo: 30000 hora

Accesorios
- Accesorios incluidos: Cable de alimentación de CA, Mando a distancia, Batería, cable de S-vídeo, Cable AV, 3 RCA a 3 RCA, Cable de audio, Cable VGA
- Guía de usuario en CD-ROM
- Accesorios opcionales: Montaje en el techo, Soporte para la mesa, Montaje en pared flexible, Montaje en pared fijo, Altavoces
- Manual de usuario: Inglés

Varios
- Bisel: Plata

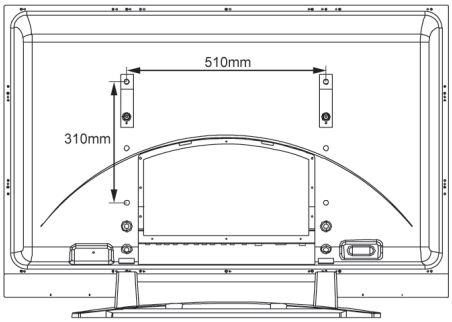

Características destacadas

Amplificador sonido integrado con SRS
Si una aplicación requiere mejor calidad de sonido, este monitor proporciona procesamiento de sonido Surround SRS, altavoces integrados y la posibilidad de conectar altavoces externos de potencia superior.

Función de zoom para matriz de mosaico
La función de zoom interna permite la implementación fácil de una matriz de pared de vídeo, sin necesidad de adquirir equipo externo. Admite configuraciones de 2 x 2, 3 x 3, 4 x 4 y 5 x 1.

Capacidad de control de red: RS232
La capacidad de control de red permite al usuario controlar y ajustar monitores a distancia mediante el protocolo RS232.

Alto brillo y contraste
Los valores de alto brillo y contraste son extremadamente beneficiosos en entornos públicos, en los que las condiciones de luz son variables y a menudo incontrolables.

Procesamiento de color alta velocidad
Es difícil realizar el procesamiento de color para espacio de color EBU y NTSC en PDP convencionales. El circuito integrado de alta velocidad de 12 bits proporciona una reproducción de color natural tanto en espacio de color EBU como NTSC.

Filtro de peine 3D
El filtro de peine 3D separa mejor las señales de brillo y color en 3D para eliminar interferencias de color y luminancia, y distorsiones por puntos en movimiento que perjudican la visualización. El filtro de peine digital en 3D realiza comparaciones campo por campo de la imagen de televisión para separar adecuadamente la información de color de la de blanco y negro, y eliminar los puntos sueltos horizontales y verticales, así como los puntos en movimiento. El resultado es una imagen de nitidez insuperable.

Eliminación de contorno
Las pantallas PDP convencionales suelen mostrar un contorno con una escala de grises inferior debido a una resolución insuficiente de la escala de grises. Se ha implementado una tecnología propia para minimizar el contorno que ofrece gradientes mejores y más suaves.

Picture In Picture (PIP)
Permite ver simultáneamente dos fuentes diferentes: dos fuentes de vídeo o una combinación de datos/gráficos

Fecha de emisión
2007-11-09

Versión: 4.0

12 NC: 8639 000 16137
EAN: 87 10895 88949 0

© 2007 Koninklijke Philips Electronics N.V.
Todos los derechos reservados.

Las especificaciones están sujetas a cambios sin previo aviso. Las marcas registradas son propiedad de Koninklijke Philips Electronics N.V. o de sus propietarios respectivos.

www.philips.com