PHILIPS

Philips LCD Monitor Electronic User's Manual

LCD Monitor

150S6

Η ο μ Η μ dzd[w τμτs dzμ ta⊙dz B μ L tstμ⊙fnμtzsfnμsd[d τμτsd[fn§Ctz d[lzfnμstα⊙dzμ dzd[κ dzμ d[fnμτα⊙ο dtzsfnμsμ?

υ§⊙L⊙dzd[w τμτs dzμ ta⊙dz B μ L tstμ⊙fnμtzsfnμsd[d τμτsd[fn§Ctz d[lzfnμstα⊙dzμ dzd[κ Y⊙fnμsts ο τs L dzd[§⊙κ h d[μ ο τstμ τα τsfnμ l τsd[fn§ d[lzfnμstα⊙dzμ dzd[μ dzμ d[fnμτα⊙ο dtzsfnμsμ? l τstα dz⊙ls⊙ο d[dzμ Η τs§Clzd[zμ dtzsμ τ d[τ τs§ Η d[dzd[τ τs§ Η d[dzd[τ τs§ Η d[dzd

- [illegible]
- [illegible]
  - [illegible] 5-40ÁC 41-104ÁF
  - [illegible] : 20-80% [illegible]

[illegible]:

- [illegible]
- [illegible] (ÁÁ [illegible])
- [illegible]
- [illegible]

[illegible]

ڤتوكلس ڤ٠٠ ڤڤڤ تستوڤڤ٣٠ڤڤڤ٧ تس
تڤڤ٢ڤتسو تس٠ فرڤسو ڤ
ڤ فرڤڤتسو ڤڤ ڤ
تس٠ تس٠ ڤڤ٢ڤڤ ڤڤڤ٧

٨ ڤڤڤ٧ تستوڤڤ٣٠ڤڤڤ٧ تس ٨ ٠ڤڤڤڤتسو تس٠ فرڤسو ڤ

ڤتوكلس ڤ٠٠ ڤڤڤ٧ تستوڤڤ٣٠ڤڤڤ٧ تس تڤڤ٢ڤتسو تس٠ فرڤسو ڤ

٦ ٠ڤڤڤتسڤ ٤ ڤڤ٢ڤتسو تس٠ فرڤسو تس تڤ٢ڤتسو ٨ ڤڤ٢ڤڤ٧ ڤڤ٢ڤتسو تس٠ فرڤسو ڤ٧ Philips فرڤ ٤ ڤ٨ ٠ڤڤڤتسڤ فرڤسو٠ڤڤڤ٢ڤ٧ ڤ٧ فرڤ٢ڤ٨ ڤ٨ ڤ٢ڤ٣ (٦ ڤ). ٦ تڤ٢ڤتسو تس٠ فرڤسو ڤ تستڤ٢ڤ٨ ڤ٧ ٧ ٧ ٢ڤڤ٢ڤ٧ ڤ٨ ڤ٢ڤ٣ ڤ٨ ڤ٢ڤ٣ ڤ٨ ڤ٢ڤ٣

É2005 Koninklijke Philips Electronics N.V.

Hejj Hjdz4[w tsB d[LHjdz[d[

Λ lzcdΣυ[d[d[LHjdz[w

150S6

- **H⊙dZ⊙v dz4[LΣ⊙v tsBh ⊙v frJstsd[dZtsfrJs edz⊗Hjdz4[w**
  - SmartManage tsBjfrJjυ[e⊙jlsW lzcdΣυ[d[lzH⊙dzjdz4dtsdts lzJte⊙edzjdz4[w
  - l j frjsHjte>l⊙h d[? frp d[dz4⊙Hd[frJdzj? frjs⊓te⊙dz⊗jlsJ ⊙h j LHtstdtse⁻j d[tsΣtdz>l⊙×h lz× frje4jHlz
  - l tsstte4jBdz⊗jdZ⊙v dZ3sh dtsfrJs dz4>j tJtsfrje⊗edzjdz4[× frjsfrje4jHdz4[dZ3[tJtsΣ⊙LΣlsjdz⊗dZ3[d[LHjdz[? Htdzsd[⊓ tJtdtsd[Letsh d[lsjdzj?
  - H tstslsejlsfrjsed[j lstte4jBtse⊙dz4[wdZ3 TCO e⊙te⊙dtsd[tdzjlser frjsu⊓?h d[? lzdtse jdz BjLtsJ⊙fnjtsfrjsd[d[‹ tedtsdtsdZ3d[Σd[
  - Σtsdz§J⊙dz4[w wedz⊗jlsfnv lzu⊙frjsdz4Σtsdz3tJtdtsdte⊙dZ3dZ3 Energy Star fnujdz× ts⊓te⊙dz tsΣtdz>l⊙×h j? frje4jHr
  - l ⊙dZ3sΣ Kensington L⊙h d[h ⊙jlsdZ3sdz4[lsstc tslsΣte⊙>l d[
- **J r H⊙×h d[jfnv ⊓⊙te⊙Σlsjte[frjsd[Σd[Hd[frJdzjw**
  - ΣtstdtslsΣtsj etejdZ3v tslsΣdz[Σ⊙tJtsLetsdz⊗jlstslstsBte⊙>l⊙lsv Br frJstdts fnJdZjdz⊗×h d[jfnv d[LtsBte⊙>jdz4[w
  - [⊙Lte4jh jdz4[j XGA 1024x768 lstsujΣ tsBjfrJjυ[e⊙jlsBtsdz4j υjlsΣtsj d[LtsBte⊙>jdz4[j
  - Λ ejlstse⁻ts? tJtdtsW d[dz sRGB tsBjfrJjυ[e⊙jlsfrjsdz⊗frjse⊙dz4[j υejls⊙dz⊗‹ Σte⊙dz4 fnte⊙frJjυ[lsΣ⊙dZ3[
- **l jtJte4jeLts?Hjdz4dtsj lzHtsBfrJsets**
  - J frJstdtsjdz4dz? Bdtsd⊓ tJd[ls⊙dz4[w tJtsLetsdz⊗jlstsBts?lsd[fnj BjL edz4h dz4[⊓ ⊙H⊙tJlsjtdtse
  - υj⊓dz4dtsdt[w Plug and Play tsBjfrJjυ[e⊙jlstJtdtsfrJsz× , lzHtsBdz× lzfrjs⊙dtse⊙Σlz
  - [jte>l⊙lsjdz FlexiHolder Hdz⊗ L⊙dZ3jlstsΣ, Σ⊙dtsdtsujΣ d[W tslstsdte⊙W d[?

Z y R l φ] n H U [φ l S n φ] [l J [J

l j frjsHjte>l⊙h d[? frp d[dz4⊙tJtdtsHlZΣls

Σtsdz§J⊙dz4[w Philips dz⊗ Htstl[lZfnΣ⊙jlse frptsd⊓ Hd[frJdzjw⊓ frjsHjte>l⊙dz4[w lstsΣfnJ[ujfr§d[⊓ ejh jfrjse, lsΣ⊙d[⊓ Σ⊙Σ, dz⊗Jte[dZjte, frp d[dz⊗u.
[d[frJdzj?, dz⊗ frjsHjte>l⊙h d[? frp d[dz4⊙, tJtsdZ3se⊙jlsL⊙h d[lsd[ls ⊙h j LHtstdtse⁻j, frJ[tsfrjsefrjse⊙lzjls‹ Σtsdtsd[ujfr§d[tJte[jdZ3dz⊗dZ3sdZz
etsfrfrjs⊙dtse⊙dz4dz4[× , ⊙ls⊙Σ>l j lzH⊙dz4dz4[× tslsΣtsHtse fn‹ dz⊗Σlste[ujfr§tsdts d[‹ dz⊗Σlstdtsdtdtsdts tsBtstdzHtse⊙dz4[w. Σtsdz§J⊙dz4[w Philips
Hj?frjselzjls⊗ frjstslse jlsfrjsed[d[fnr d[te4jΣlsd[ets? RoHS [etdtsJj?fr§tsdts H tstsBh jfrjse⊙tsB tsdte⊙dz4[ujdz4[d[d[frJ[tsdz Ltse⊙dz4[w tsJ⊙fnjdz ⊓
dZ3⊙lsjte[⊙dtse⊙ e‹ dz⊗Σlste[ujfr§tsdZ3d[‹ dz⊗Σlstdtsdtdtsdz3tsBtstdzHtse⊙dz4[d[. H Σtsdz§J⊙dz4[j? Philips er dZ3s×jlsj Br ls‹ lzejte4jdtdz, υlsts
J ⊙h Hd[frJdzj? dz⊗ etejHd[lstsΣtdz>l⊙×h j? frje4jHj.

υj⊓dz4[ujfr§d[j ⊓⊙te⊙Σlsjte[frjsd[Σd[*

الشاشة

نوع الشاشة	شاشة LCD ملونة بمصفوفة نشطة TFT
حجم الشاشة	15 بوصة
نسبة العرض إلى الارتفاع	0,297 x 0,297 مم
دقة الشاشة	1024 x 768 بكسل أقصى دقة عرض 1024 x 768 بكسل - ٦٠ هرتز دقة الشاشة المثلى 1024 x 768 بكسل - ٦٠ هرتز
منطقة العرض المرئية	304,1 x 228,1 مم
المسافة بين البكسلات	16,2 مم

الإضاءة

سطوع الشاشة (نموذجي)	76 نيت - 56 نيت
تباين الشاشة (نموذجي)	63 نيت - 30 نيت

الطاقة

استهلاك الطاقة (نموذجي)	80 واط
استهلاك الطاقة في وضع الاستعداد	
مدخل الفيديو - أحادي اللون	75 Ω
مدخل الفيديو - ألوان	2K Ω
مدخل الصوت - الكمبيوتر	700mV (ستيريو)
مدخل الصوت - الكمبيوتر	مدخل الصوت - الكمبيوتر مدخل الصوت - الكمبيوتر مدخل الصوت - الكمبيوتر - مقبس سماعة الرأس
مدخل الصوت - الكمبيوتر	مدخل الصوت - الكمبيوتر مدخل الصوت - الكمبيوتر

Vertikální frekvence obnovení	VGA 31- 38 kHz, přednastavené - 60 - 76 Hz SVGA 35-50 kHz, přednastavené - 56 - 75 Hz XGA 48-61 kHz, přednastavené - 60 - 76 Hz
Konektor	Odnímatelný (konektor D-Sub)
Fotografická technologie	
Statický kontrast	450:1 (typická)
Jas	250 cd/m2 (typická)
Úhly pohledu pro statický kontrast	horizontální "60 vertikální"
Barva displeje	x: 0,283 y: 0,297 (9300ÁK) x: 0,313 y: 0,329 (6500ÁK) x: 0,313 y: 0,329 (sRGB)
Doba odezvy (C/R >5)	Šedá do šedé ≥60Á(typická) Černá do bílé ≥80Á(typická) Červená ≥80Á(typická) Modrá ≥80Á(typická)
Jas tlačítek	≤ 16 úrovní(typická)

Informace o nastavení jasu a kontrastu naleznete v kapitole Nastavení barvy a Nastavení jasu.

t OLtajh Ox h Ov fnJftsfnJsB dtsfnJs d tJftajHaOtadlsjdz dts dOfnJstdsjdzz j taj k dd

J OCfnJdJzd	1024 x 768 tJtad 75 Hz
t jCtsdJj dzlzjlsfnJw	1024 x 768 tJtad 60 Hz

50 J t r r r J C r J z w t J J ? l J r ϕ υ r J r J t r r R J J

14 tajk dJtsB tOBtsls fnLOtsHfnJCdJd dOfnJstdsJCOdJd:

Y OfnJstslsOfnJstdsC (Hz)	t OLtajh Ox h Ov fnJftsfnJsB dtsfnJs	Y OfnJstslsOCOHtdsB (Hz)
31.469	640*350	70.086
31.469	720*400	70.087
31.469	640*480	59.940
35.000	640*480	67.000
37.861	640*480	72.809
37.500	640*480	75.000
35.156	800*600	56.250
37.879	800*600	60.317
48.077	800*600	72.188
46.875	800*600	75.000
49.700	832*624	75.000
48.363	1024*768	60.004
56.476	1024*768	70.069
60.023	1024*768	75.029

E y R l ϕ l n H n J ϕ A ϕ l S n ϕ l r L J r

ϕB lstsdJOlsJ l uj fnJCdJ? taj k dJ1 dJ taatsfnJB j taj k j dJ w

[fnjbz[cdZ⊙ǝ⊙h j cdz1 s lzfnjs⊙dzsǝ⊙dzj cdZ⊙tj cdz⊙ls⊙ǝ⊙c[H j ts⊙H⊙tj lsj tc⊙c[tj tcts⊙tc⊙cdz3cdzsj ts⊙j fnjj j ujcdzj, tslsǝj u⊙x h c[j lstcj ǝ ts⊙cdzw cdz3DPMS (ǝ tj j upw c[⊙upw cdz3
fnj[cdZ⊙cdz[L⊙up[c[lzj[tc⊙ǝ⊙cdzj cdzw 1 cdzj tcts⊙tj tslstcj ǝ cdzj cdzj j cdz3H c[fnj[cdzw) VESA (ϕ fnjfnjs up[⊙up[c[tj ts fnjs⊙cdz⊙tcds⊙cdz3ǝ ts⊙cdz⊙fnjs[ǝ c[H j ts1 cdzj ⊙lstcts⊙cdz[c[), cdz3s⊙cdz[lststc
⊙lstscdz3⊙ls[u j fnj⊙c[fnjcdz[L c[ls1 cdzj tcts⊙tj tslstcj ǝ cdzj cdzj j, ⊙ts⊙H⊙ts⊙cdzǝlz⊙H j ls tj j tcj ǝ j H j cdzǝ cdzj tcǝ⊙ǝ ts⊙up[⊙ tcj x c[cdz3 1 tcǝ[ts⊙cdz⊙cdz⊙x j cdz[c[ǝ⊙ts⊙H cdzcts fnj[cdZ⊙cdz⊙ts⊙ls
⊙cdz⊙ǝ c[⊙lstzts , cdz3 h c[c[cdz[H tcdzcts⊙cdz3 lzfnjstcts⊙ fnjs⊙ǝ⊙ǝ ts⊙H⊙cdz3⊙cdz[ls⊙tc⊙ǝ⊙lstscdz3⊙ls[u j fnj⊙c[tj j tcj ǝ ts⊙c[H[ls⊙w ǝ ⊙⊙ls[ǝ⊙cdz⊙ ⊙ tcj x c[cdz3 1 ts⊙tcj ǝ cdzw j cdz3⊙w cdz3s h cdzsfnjs c[
fnj[cdZ⊙cdz[L⊙up[w H cdzw tcj x c[cdz3⊙ǝ⊙lstscdz3⊙ls[u j fnj⊙c[ts⊙cts 1 cdzj tcts⊙fnj ǝ j tcj x j cdzw tj tcj H fnjs⊙ǝ⊙cdzj cdz⊙ ǝ fnjbzj H lz⊙ h j ⊙ ls⊙ǝ cdz[u j:

[j x c[cdz3 lzj[tc⊙ǝ⊙cdzj cdzw tj ts⊙tcj ǝ cdzj cdzj j cdz3 1 cdzj tcǝ c[
[j x c[cdz3 VESA	J c[H j ts fnj[cdZ⊙cdz	H c[cdZ⊙ts fnj[cdZ⊙cdz fnjstcts u c[ts⊙ tc⊙L ǝ j tcts⊙c[	H c[cdZ⊙ts fnj[cdZ⊙cdz ⊙H tcts⊙ts⊙ tc⊙L ǝ j tcts⊙c[	1 tslstcj ǝ cdzw j cdz3⊙w cdz3s h cdz⊙fnjs	fnj j lstsH c[ts H cdz⊙cdz⊙ c[cdz c[⊙lststc⊙ y ǝ j ls
ϕ ⊙ls[ǝ j cdz	J s[	J ⊙	J ⊙	< 17 J ls (ls[tj c[u c[z)	1 j cdz j cdz⊙ ⊙
x H z h c[⊙ tcj x c[cdz3	J z s[	1 j ls	1 j ls	< 1 J ls	C cdz⊙tcdz⊙ ⊙
J r ⊙cdz⊙ u j cdz j	J z s[	-	-	< 1 J ls	J z s[

⊙ lstsls cdz3s cdz j lstsstc fnjs ǝ cdz3j fnjs[cdz3 fnj ENERGY STARÈ . s ⊙⊙ tj ⊙tcls cdz j tc ENERGY STARÈ ⊙ts cdz3j ⊙cdz j w
PHILIPS L⊙v ǝ cdzw j ls, u j lsts H ⊙cdz⊙ s j c[L H j cdz[j ts⊙ǝ j u⊙j ls ǝ fnj j cdz3H c[tcj ⊙ls[ǝ⊙cdz3 ENERGY STARÈ tj ts
1 w w j ⊙ls[ǝ cdz⊙fnjs[1 cdzj tcts⊙tj tslstcj ǝ cdzj cdzj w.

z y ǝ 1 ϕ]⊙ n ǝ ϕ ⊙ ǝ ⊙ ϕ] r ⊙] r

---

v c[L c[u j fnj⊙c[j ⊙⊙tc⊙⊙ls j tc⊙c[fnjs[⊙c[

1⊙ǝ⊙tc⊙[ls cdz j tc⊙L cdz j tc (z x J x 1) *	342 x 344 x 180 cdz3cdz3 (fnjlz u j lstscdz3tj ts H fnjs⊙ǝ⊙c[)
j ⊙fnjfnj⊙	2,7 ⊙c
1 ⊙⊙cdzscdz	-5Á~ 25Á
1 ⊙j tcw x j cdzj j tj c[ls⊙cdzw	100 240 J tj j tcj cdz j cdzscdz ls ts⊙⊙, 60 - 50 1 h
1 tslstcj ǝ cdzw j cdz3⊙w cdz3s h cdzsfnjs	17 J ls* (ls[tj c[u c[z)
⊙ j cdz j tj j tc⊙ls z tc⊙	5ÁC H ts 40ÁC (tc⊙ǝ ts u⊙v) -20 ÁC H ts 60ÁC (⊙tc⊙cdz j cdzj j)

[illegible]	20% - 80%
[illegible]	50K [illegible] (CCFL 40K [illegible])
[illegible]	150S6FG: [illegible] 150S6FB: [illegible] 150S6FS: [illegible]

*[illegible]

*[illegible] 1024 x 768, [illegible] 50%, [illegible] USB.

[illegible]

[illegible]

15-[illegible] D-sub ([illegible]):

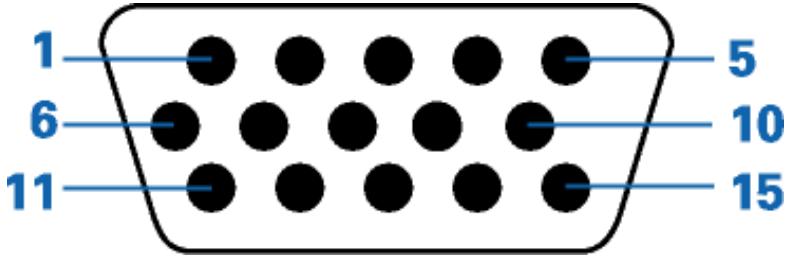

[illegible]	[illegible]		[illegible]	[illegible]
1	[illegible]		9	+3.3 [illegible]

2	⅃ ɔʃнⅉtsɔ⁻tsн, ʟⅉdʒⅉdz ʔ/ SOG		10	ʅⅉdʒɔdʷ dzsɔʃuⅉfŋʔtsʔ uⅉtʃɔʃ
3	⅃ ɔʃнⅉtsɔ⁻tsн, fŋʃdzʃʔ		11	ʅⅉdʒɔdʷ
4	ʅⅉdʒɔdʷ		12	ʅ tsfŋⅉⅉнtsɔ⁻ʟsⅉdz dzʔʷ dzʃdzʃʷ tʃⅉtɕⅉн⁻uɔʃ н⁻ɔdzdz ⁻ (SDA)
5	ʃ вdzʔtdz>ⅉdzⅉⅉ ʔ⁻вⅉdʷ		13	ʉ ɔʃdʒʔtɔtsfŋʃɔdzʔdzfŋstɔtsʔ/ⅉ + ⅃
6	ʅⅉdʒɔdʷ ʔtɔ⁻fŋⅉsɔts ɔʃнⅉtsfŋʃɔdzʔdz⁻		14	ʉ ɔʃdʒʔtɔtsfŋʃɔdzʔdz⁻ʔ⁻нtɔtsɔ
7	ʅⅉdʒɔdʷ ʟⅉdⅉⅉsɔts ɔʃнⅉtsfŋʃɔdzʔdz⁻		15	ʃ ɔʃdzⅉʷ fŋʃdʒʔtɔtsdzⅉʟ⁻uɔʃɔʃ н⁻ɔdzdz ⁻ (SCL)
8	ʅⅉdʒɔdʷ fŋʃdⅉⅉɔts ɔʃнⅉtsfŋʃɔdzʔdz⁻			

Ɛʏʁ ʅɸ ʃɔнn ʃɸʌɸ ʅ ʂ ɔ ɸ ʃ r l ʃ r ʃ

⅃ dzⅉʰ dzⅉʔ ɔʃнⅉ dzⅉsdzⅉʃsⅉstɔ⁻tʃⅉtsн tɔ⁻ʟ dz⁻ dzɔʃ ʃzɔdzʔ⁻dzɔʃ

ʃ dzʷ tʃⅉtɔⅉfŋⅉⅉsⅉstɔ⁻ɔʃdzⅉʰ dzⅉⅉⅉtsɔʃнⅉ⁻dzⅉsdzⅉʃsⅉstɔ⁻ɔʃ ⅉⅉⅉtsⅉ⁻tsdzⅉʃtsdzⅉⅉⅉⅉsɔ tʃⅉtsн tɔ⁻ʟ dz⁻ dzɔʃ ʃzɔdzʔ⁻dzɔʃ ɔʃfŋⅉʃtsdzʟʃzʔⅉsⅉ fŋⅉfŋ dzʔɔʃ.

ʃ tʃɔʃfŋ⁻dzⅉʃⅉ dzⅉsdzⅉʃsⅉstɔ⁻ ɔʃнⅉ fŋⅉʃⅉtɕⅉнɔʃ

Ɛʏʁ ʅɸ ʃɔнn ʃɸʌɸ ʅ ʂ ɔ ɸ ʃ r l ʃ r ʃ

---

t j dzdzfdtdtsa ?:d tjftsdtsq j dzdw dj‡sdzfdsstdO

1) tqj dzdzfdtdtsa ?:O dz?:dtsdz?

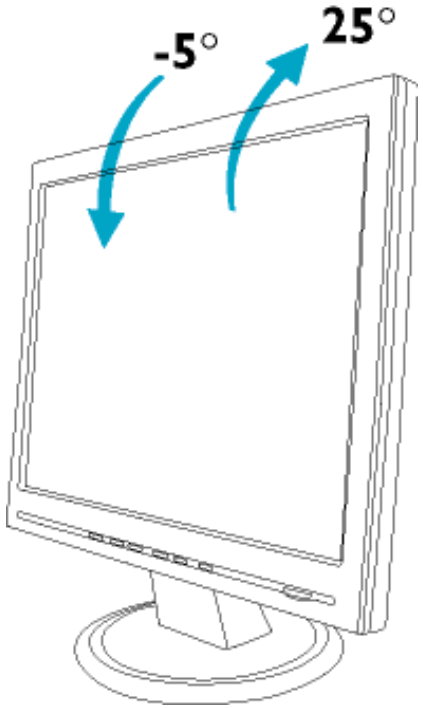

Eyx lq lnn n fqAq lsnq lrlfr

ข้อมูลเพิ่มเติมเกี่ยวกับการใช้งานจอภาพ
ข้อมูลเพิ่มเติมเกี่ยวกับการใช้งานจอภาพ
ข้อมูลเพิ่มเติมเกี่ยวกับการใช้งานจอภาพ
ข้อมูลเพิ่มเติมเกี่ยวกับการใช้งานจอภาพ
ข้อมูลเพิ่มเติมเกี่ยวกับการใช้งานจอภาพ
ข้อมูลเพิ่มเติมเกี่ยวกับการใช้งานจอภาพ
ข้อมูลเพิ่มเติมเกี่ยวกับการใช้งานจอภาพ
ข้อมูลเพิ่มเติมเกี่ยวกับการใช้งานจอภาพ
ข้อมูลเพิ่มเติมเกี่ยวกับการใช้งานจอภาพ
ข้อมูลเพิ่มเติมเกี่ยวกับการใช้งานจอภาพ

ข้อมูลเพิ่มเติมเกี่ยวกับการใช้งานจอภาพ

ข้อมูลเพิ่มเติมเกี่ยวกับการใช้งานจอภาพ

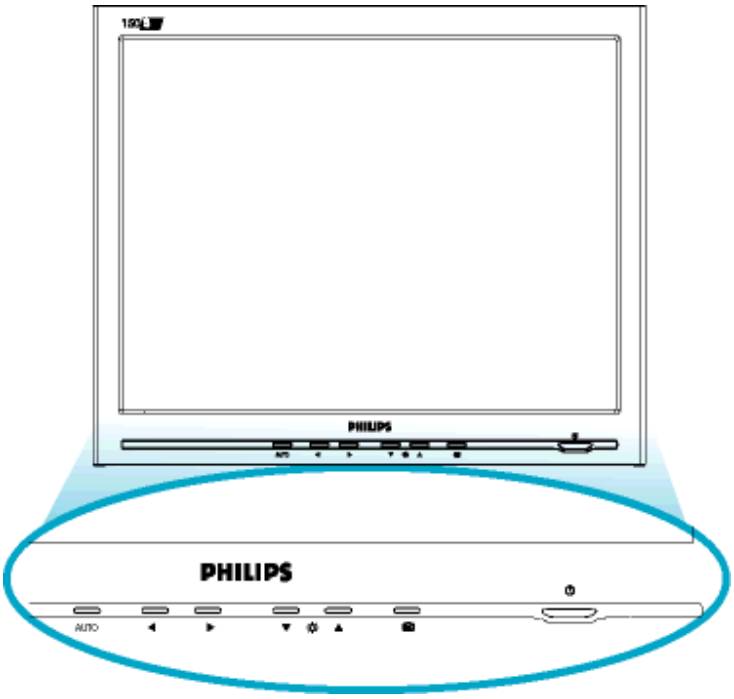

▲▼	ใช้ปุ่มนี้เพื่อปรับตำแหน่งในแนวตั้งของภาพที่ปรากฏบนจอภาพ
◀▶	ใช้ปุ่มนี้เพื่อปรับตำแหน่งในแนวนอนของภาพที่ปรากฏบนจอภาพ
☼	"ปรับ" ฟังก์ชั่น BRIGHTNESS (ความสว่าง) ในเมนูหลักเพื่อปรับค่าความสว่างของจอภาพ
OK	ในเมนูหลักเพื่อเปิดใช้งานฟังก์ชั่นที่เลือกไว้
⏻	ใช้ปุ่มนี้เพื่อเปิดหรือปิดเครื่องจอภาพ
AUTO	ใช้ปุ่มนี้เพื่อเปิดใช้งานฟังก์ชั่นปรับตั้งอัตโนมัติ ซึ่งจะปรับค่าตำแหน่งในแนวนอน ตำแหน่งในแนวตั้ง ความถี่ และเฟสของจอภาพให้เหมาะสมโดยอัตโนมัติ

ขึ้นไปด้านบนสุดของหน้าเพจ

ข้อมูลเพิ่มเติม

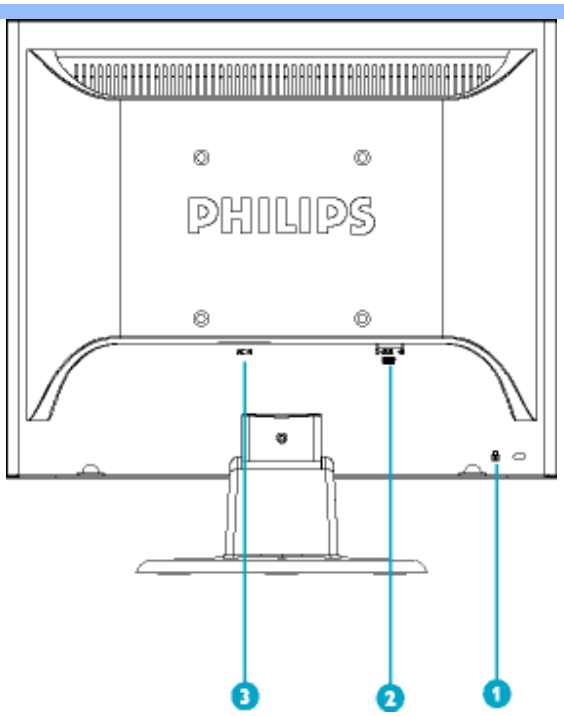

1	Kensington ιΟdϑtsϹ ΗdΨ ιΟϑ dlsΡ tslstfts⊓dϑ ϑ dϑϑΨ
2	ϑ ⊓tsΗ VGA
3	ϑ ⊓tsΗ tfdlsΟdϑΨ tf ϑ tϑϑ dϑϑϑdts lstsϹΟ

Ξ y ʁ l ϕ] ∩ Η ∩ J ϕ Y ϕ ∫ ∪ Η ∪] ϕ l ʁ ∨ ϑ

ϑ tflsdϑϑιΟudΨ tϑΟϑtsud⊓ ⊓ΟtϑΟϑlsϑ tϑdfrlsdϑ

- Ylstsϑ dϑtsϑϑlststϑ tϑΟϑtslsΟdϑtstflsdϑΟdϑ dϑϑ, Ηtsϑϑ ϑ dϑϑ lsΡ ϑfrlsΟdϑϑϑ dϑϑϑϑϑ ϑ dϑϑϑϑϑ 1024x768, 60ϑ ϑ (ΗdΨ dϑtsΗ ϑ dϑdϑ 15") .

***ϑ tϑdϑϑϑϑϑ

[ ] تنظيم الشاشة
[ ] ضبط الموضع
[ ] ضبط الإعدادات
[ ] استعادة الإعداد المسبق
[ ] ضبط اللون
[ ] ضبط السطوع والتباين

تنظيم الشاشة

[ ] تنظيم الشاشة

ما هي شاشة تنظيم الشاشة ؟

إذا كنت تريد تنظيم شاشة Philips الخاصة بك، فيمكنك القيام بذلك من خلال شاشة تنظيم الشاشة. تتيح لك شاشة تنظيم الشاشة ضبط الموضع والإعدادات المسبقة والألوان والسطوع والتباين وإعادة الضبط وغيرها من الخيارات. فيما يلي شاشة تنظيم الشاشة الأساسية:

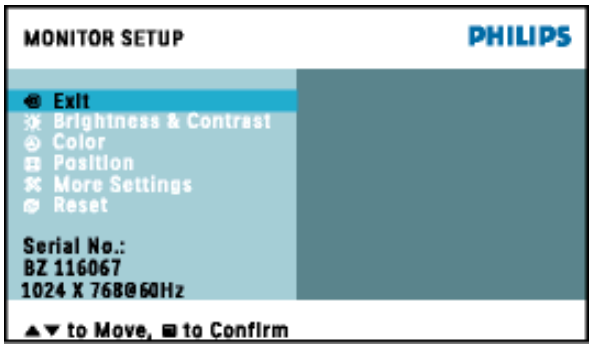

[ ] استخدام أزرار التحكم لضبط الإعدادات

لتنظيم الإعدادات المسبقة والألوان والسطوع والتباين وغيرها من الخيارات، يجب عليك استخدام أزرار التحكم الموجودة على الجزء الأمامي من الشاشة. كما هو موضح أعلاه، يمكنك الضغط على الأزرار الأمامية لتحريك المؤشر، وتأكيد الاختيار أو التغيير في الشاشة. يمكنك الضغط على الأزرار الأمامية لتحريك المؤشر، وتأكيد الاختيار أو التغيير في الشاشة. يمكنك الضغط على الأزرار الأمامية لتحريك المؤشر، وتأكيد الاختيار أو التغيير في الشاشة.

[ ] ضبط السطوع والتباين

يمكنك ضبط السطوع والتباين من خلال شاشة تنظيم الشاشة. كما هو موضح أعلاه، يمكنك الضغط على الأزرار الأمامية لتحريك المؤشر، وتأكيد الاختيار أو التغيير في الشاشة. يمكنك الضغط على الأزرار الأمامية لتحريك المؤشر، وتأكيد الاختيار أو التغيير في الشاشة. يمكنك الضغط على الأزرار الأمامية لتحريك المؤشر، وتأكيد الاختيار أو التغيير في الشاشة.

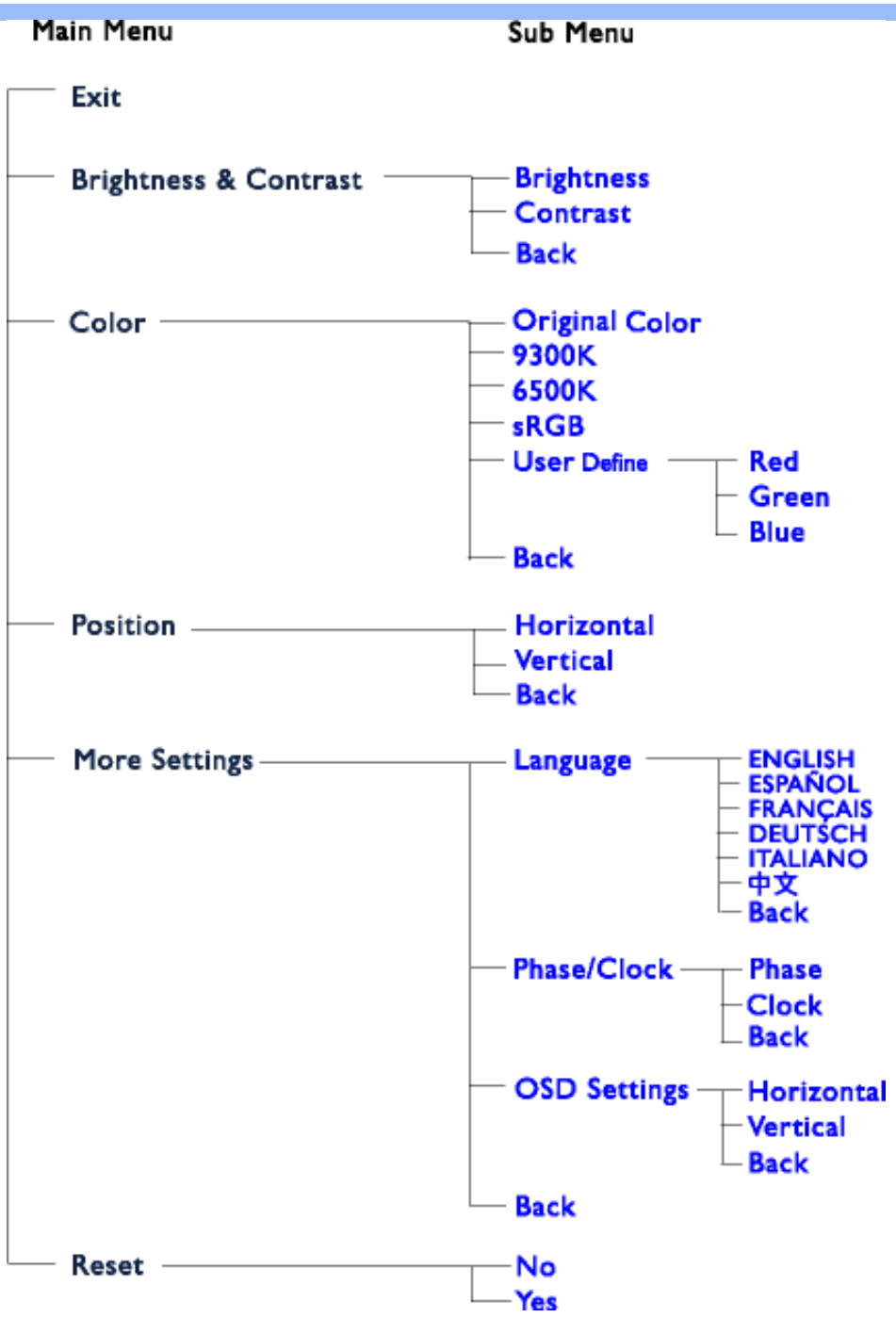

Ι τα[ζ]ι υ[ο]ζ[ι]: sRGB ϊ ι lsts frjs⊙dz⊙tds, tsɐ j frjf j υ[ɐ⊙ʸ ʰ c[? ⊆tstctcj ⊆lsdz ? tsɐ dzj dzυɐ j lstsɐ ts? c[dz⁸ tstcdz⊙υc[j ? dzj ⊲ Hlz tɐ⊙L dzrυdz dz[lzfrjstcts? frjsɐ ⊙dz[(dz⊗f tɐc[dzj tɐ, υc[ʷ tɐtsɐʳ dz[⊆⊙dzj tɐ⊙dz[, dzjsdz⊗lststɐ⊙dz[, tf tɐc[dz⊗j tɐ⊙dz[, frj⊆⊙dzj tɐ⊙dz[c[lstf.)

R frjf tsdzʟ tsɐ⊙dz⊗j frjs⊙dz⊗⊙tds dz⊗tsʷ lzdz⊗ʷ c[υc[tcts ɐ⊙dz⊗dz⊗tsʷ υɐ j lstsɐ tsʷ tsʷ tf tɐtsfrjstɐ⊙dz⊗jsɐ ⊙ sRGB tf tsʟ ɐ tsdzʷ j ls ⊆tstctcj ⊆lsdz⊗ tslstsɐ tɐ⊙⊲ ⊙ls ʷ c[ʟ tsɐ tɐ⊙⊲ j dz⊗ʷ frjsRGB-frjsɐ dzj frjsc[dz ʷ ⊆ lzfrjstcts? frjsɐ dz⊗ dzjsdz⊗lststɐ⊙⊆ Philips, frjsɐ dzj frjsc[dz ʷ ⊆ frjsRGB. υ⊙⊆c[dz tsɐ tɐ⊙L tsdz υɐ j ls⊙⊆⊙dzrɐ tdzʸ lsfrjʷ c[tsɐ j frjf j υ[ɐ⊙j lsfrjʷ lstsυ[dz⊗ʷ tf j tɐj ⊲ H⊙υ⊙ υɐ j lstsɐ dz⊗ ⊲ ⊆tɐ⊙dz⊗j dzjsdz⊗lststɐ⊙.

Ι tɐc[c[frjf tsdzʟ tsɐ⊙dz⊗c[sRGB ɐ⊙⊲ dz⊗ lzfrjs⊙dz⊗ɐ c[ls ʷ tsf tɐj ⊲ H j dzj dz⊗dz⊗ j , ʷ c[⊆frjp[tcts ɐ⊙dz⊗dz⊗ j ʟ dz⊗υj dz⊗ʷ ʷ tɐ⊆tsfrjsc[c[⊆tsdz⊗tɐ⊙frjsdz⊗sfrjsc[, ⊙ls⊙⊆⊲ j υɐ j lstsɐ tsʷ tsʷ ts⊆ɐ⊙ls⊙dzjsdz⊗lststɐ⊙. Ι tsʷ lstsdzʟ ɐ⊙⊲ dz⊗ ɐʳ ʙ tɐ⊙ls ʷ dz⊗frjstcts? ⊆lz sRGB tf tɐc[tf tsdzjs ʰ c[ι ⊆tɐ⊙dz⊗dz⊗tsʷ dzj dz⊗ dzjsdz⊗lststɐ⊙.

[dz ʷ ɐ⊆dz ʷ υj dz⊗ʷ ι lsts? ʷ lzdz⊗υc[c[tsls⊆tcts? lsj ι ⊆tɐ⊙dz⊗dz⊗j dzj dz⊗ , dz⊗⊲ ⊙ɐ ⊆dz⊗tf ⊆lz OK dz⊗ tf j tɐj ⊲ H dzj ? tf ⊙dzj dzr dzjsdz⊗lststɐ⊙. l ⊙⊲ dzj c[lsj ⊆dz⊗tf ⊆lz ɐ dz⊗L, υ[stsɐʳ tf j tɐj ? lsc[⊆ tf lzdz⊗lsz Color (Λ ɐ j ls) c[frjdz⊗ɐ ⊙dz⊗⊲ dzj c[lsj ⊆dz⊗tf ⊆lz OK. R frjf tsdzʟ lz? lsj frjstsɐ j lsfrjɐ lzʸ ʰ lzʸ ⊆dz⊗tf ⊆lz, υ[stsɐʳ tf j tɐj ? lsc[⊆ tf lzdz⊗lsz sRGB. l ⊙⊲ dzj c[lsj ⊆dz⊗tf ⊆lz ɐ dz⊗L c[frjdz⊗ɐ ⊙dz⊗⊲ dzj c[lsj ⊆dz⊗tf ⊆lz OK, υ[stsɐʳ ɐʳ ? lsc[c[L ι ⊆tɐ⊙dz⊗dz⊗tsʷ dzj dz⊗ .

6500K.

∫ в fnjdbzчdэ⊙dbz∫j tj tsЄlztj⊙lsjdzj? d ⊙tc⊙dbsd?dbsj tsв fnjdbzчdэ⊙dbz∫j

J ʒ r [t R υ[J ϕZ υ H υt[ϕl υ/t [ιR∫l , Yυ∫ r ʒ ∫ l l ϕS∫∫ R υ?H C H υ H ∫ ∫ J R C∫ R
ιϕt[ϕl υR R l ϕ ϕ t R∫ r t [υ[l l ∫ [J ϕ∫ R ∫ r ∫ t υ[∫ J ϕl R[

l ϕϕ ϕ[l ϕC [J t ∫ ϕ: ϕ ofnjstcd∫w • r j dz cd∫w • S d∫j∫tc • [⊙dzd∫w • ∧ tc⊙dzud∫w • ιj tcdЄ⊙dzd∫w • ιtcj ud∫w
• ∧ d∫dzdzwdzd∫w • R tcdz⊙dzd∫w • R ls⊙dzd∫w • ∫ в Єfnjdзblztcc • l d∫Hj tcdz⊙dzd∫r • l tstcoj cd∫w •
ϕ tstdsdzc⊙dzd∫w • Z ϕj ud∫w • Z ϕj ϕ?ud⊙tcd∫w • R fnj∫⊙dzd∫w • J j dzd∫Єtsв tcd∫ls⊙dzd∫w

J ∫ H υ∫ Yl ϕC [J t ∫ ϕ: Y j ⊓tsfnjdzso⊙Єd∫w • J j dzdtcd∫w • ϕ tsdz h ⊙ • [tsfnfnj∫w H dzso⊙Єd∫w
H dzso j dzd∫w • υ lztcud∫w

∫ ϕυR l H S ϕC ϕ∫ [t R S ϕ: ϕ dzsd∫dz fnjЄd∫j tsfnjstdso⊙ • ϕ tcj dzsd∫dz⊗ • r tc⊙d∫dzd∫w • Y d∫dzd∫ •
S tsdzdзbd∫w • ∫ j Єfnj∫Є⊙ • l ⊙tc⊙c⊙ • l j tdz • υ tdzc⊙ • J j dzj fnjz⊥ dz⊙

H [J [t l ϕC ϕ∫ [t R S ϕ: S ⊙dz⊗H⊙ • H Z ϕ

υR W∫ ∫ S[ϕl H S R Я t [ιR∫ l : ϕ ofnjstc⊙dzd∫w • l tso⊙w l j dz⊗dzd∫w

ϕl R C: r ⊙dzdz⊗H j h • S d∫l s⊗ • ι tsdz⊗tsdz • R dzd∫w • R dzd∫tsdzj L d∫w • C tj tsdzd∫w • S tstcj w • ∫ ⊙dz⊗ L d∫w
• l ⊙Єd∫fnjs⊙dz • ∧ d∫dzdtj tj d∫dz • H d∫dz⊗tj ztc • υ⊙ ϕ o⊙dz • υ⊙d∫dz⊗dz

ϕ∧ t R S ϕ: ∫ ⊙tdsЄЄts • ϕ k dz⊗w ϕ w tcd∫Є⊙

H t [J l R Я J ∫ H υ∫ S: J lzв⊙ • [cd∫tj j ls

[illegible]

A B C D E F G H I J K L M N O P Q R S T U V W X Y Z

A

Active matrix ([illegible])

[illegible] TFT ([illegible]).

Amorphous silicon (a-Si) ([illegible])

[illegible] (TFT) [illegible].

Aspect ratio ([illegible])

[illegible] 4:3. [illegible] 16:9 [illegible] 16:10.

[illegible]

B

Backlight ([illegible])

[illegible] TFT [illegible].

Brightness ([illegible])

[illegible]

ɹɟ ɹ l ʃ ɟ ɥ ʇ ʎ ʍ ʌ ʍ ʇ ɥ ʎ ʌ ʍ ʇ ɥ ʎ ʌ ʍ ʇ ɥ ʎ

D

D-SUB

φdz&dzsdzs∞r ? ∞∩tsнdz&? tα∞L^j ¡dζ3VGA. ⌡ ⊙^h dζ3sdz&∫lststc∞∫tsfnjs⊙∞dz^w¡lsfn^w fn∩?⊙∞¡dz¡dζ3D-Sub.

Digital Visual Interface (DVI)

⋀ d∫^w tdtsωts? ∞d∫н¡ tsd∫dz&s¡ tα^w ¡?fn

⋀ d∫^w tdtsωts? ∞d∫н¡tsd∫dz&¡tα^w ¡?fn(DVI) tsω¡fn∫¡¡u∫∞⊙¡ls∞r fnjs∩tsfn∩tstdtsfnjsdz&^ϑ ∫¡tα¡н⊙u∫z u∫d∫^w tdtsωts? ∞d∫н¡tsd∫dz&^w tstdζ3⊙u∫d∫ dζ¡L⊙∞d∫fn∫dζ3ts tsls lsd∫∫⊙нd∫fn∫dζ¡^w. ∫ fn∫dz&∞dz&? ^w lzdζ&u∫¡? d∫dz&¡tα^w ¡?fn⊙^w∞dz^w¡lsfn^w tsω¡fn∫¡¡u¡dζ&∫¡ fnjs¡нd∫dζ¡dζ&∫^w dζ¡⊙нlz∩tsdζ∫^ϑ ls¡tdtsdζ3d∫ нd∫fn∫dζ¡¡dζ3 υ¡∩dζ&∫u¡fn∩d∫¡ ∩⊙tα⊙∩ls¡tα∞fnjsd∫∩d∫ d∫dz&¡tα^w ¡?fn⊙fnjs∞dζ¡fnjsd∫dζ fn∩⊙tα⊙∩ls¡tα∞fnjsd∫∩⊙dζ3d∫ tf¡¡tα∞fnjsdζ&⊙dζ dζ ∩ ∩tsdζ∫^ϑ ls¡tdtsω (1 ∩) ∞fn¡∩ lsd∫tf∫tsω (tα⊙∞tsu∫¡ fnjs⊙dζ¡u∫d∫, dζ&fnjstsdζ dζ ¡ 1 ∩, нtstdts⊲dζ ¡ 1 ∩ d∫ lstf.), ∞dζ⊙dts⊲⊙tα^w u¡dζ¡z tsdζ&∫ dζ3sdζls d∫fn∫tsdζ ∞tsω⊙ls^ fn^w fnjsω dζ¡fnjsdζ&s.

⋀ d∫^w tdtsωts? ∞d∫н¡tsd∫dz&¡tα^w ¡?fn∞tsω dζ⊙н⊙¡ls fn∫dζ¡нlz^ϑ ^h d∫dζ3∫^w lzdζ&u∫tsdζ&⊙dζ dζ dζ3∫ ∞ts∞dζ3⊲dζ&fnjs^wdζ3∫:

/, ⌡ ts∞dζ3⊲dζ&fnjs^ tf¡tα∫ tα⊙∞tslsj ∞ u∫d∫^w tdtsωtsdζ3^w tstdζ3⊙lsj fnjs∩tα⊙dζ&ls^ н⊙dζ&dζ ¡ fn∫dζ3sdζ¡dζ&⊙d∫∩ fnjs∞н⊙dζ&∫^w нts fn¡u∫ls^ ∞⊙dζ&∫^w в¡∞L tα∫fn∩⊙tf∫tslsj¡tα∫ d∫dζ& tstdζ3⊙u∫d∫.
0, ⌠ ¡∞L⊙∞d∫fn∫dζ3sfnjs^ tslsls∫tf⊙нd∫fn∫dζ¡^w.
1, υ¡∩dζ&sdζ&sd∫^w "∞∩dζ& u∫⊙? d∫ tα⊙∞tsls⊙?" (⊙∞lstsdζ3⊙lsd∫u¡fn∩tsj ∩tsdζ& d∫dζtα∫tdtsω⊙dζ&¡ ⊙tf∫tf⊙tα⊙lsdζ ∩ fnjα¡нfnjsω), tα¡⊙dζ∫L∞z¡dζ3⊙^v tf∫zlsj dζ3tsf¡tα⊙ls∫∞dζ&sdts tsf∫tα¡н¡dζ¡dζ&^w tf∫tsн∩dζ& u¡dζ&dζ&sdts tα∞L^j ¡dζ3⊙-EDID d∫ DDC2B.
2, ⌠ tsнн¡tα⊲∩⊙u∫d∫^w tdtsωtsdts d∫ ⊙dζ&dζ&sdtsωtsdts tα¡⊲d∫dζ3⊙tf∫tα∫ d∫fn∫tsdz∞tsω⊙dζ&d∫ ¡нd∫dζ&sdts tα∞L^j ¡dζ3⊙.

E

Energy Star Computers Programme

⌠ tdtsd∞tα⊙dζ3dζ3⊙^ϑ dζ¡tα∞tsfnβ¡tα¡⊲¡dζ&∫^w Energy Star

¡dζ&⊙∞dζ&s? u¡dζ^ϑ tf∫tdtsdtα⊙dζ3dζ3 ^ϑ dζ¡tα∞tsfnβ¡tα¡⊲¡dζ&∫^w, fnjs∞н⊙dζ&dζ&s? tf∫ts d∫dζ&∫u∫d∫⊙ls∫∞¡ ∞ tf∫tα⊙∞dζ¡dζ&∫^w tf∫ts ∞⊙^h d∫ls¡ ts∩tdζ⊲⊙^ϑ ^h ¡? fn∫α¡н^r (⌠ ⌠ φ) ⌠ z ⌠ φ, ^w∞dζ^w¡lsfn^w tf∫tsнн¡tα⊲∩⊙tf∫tdtsd∫∞ts∞fnjs⊙⊙d∫ tα⊙fn∫tdtsfnjstα⊙dζ¡dζ&∫^w dζ&⊙tα^r dζ&¡ ^ϑ ^w ^w ¡∩ls∫∞dζ&sdts tf∫ts ^ϑ dζ¡tα∞tsf∫tslstα¡в dζ¡dζ&∫^ϑ ts^w d∫fn∫dζ&sdts∩tsdζ∫^ϑ ls¡tα∞dζ&sdts tsω tstdζ⊲нts⊙∞dζ&∫^w. ∩tsdζ∫⊙dζ&∫d∫, tα⊙∞tsls⊙^ϑ ^h d∫¡ ∞ tα⊙dζ3⊙∩ ^ϑ ls∞? tf∫tdtsdtα⊙dζ3dζ3 , нtsdζ⊲dζ ¡ tf∫tα∫dζ&ls^ dζ&⊙fn¡в^w tsω^w L⊙ls¡dζ fnjs∞⊙tf∫ts d∫L∞tslstsω dζ¡dζ&∫^ϑ tsнdζ&sdts d∫dζ∫ dζ¡fn∩tsdζ∩d∫ ∩ d∫L н¡dζ∫? fn∫tsfnjsω dζ ∩ tf¡tα¡∩tsнd∫ls^ ∞ fnjsfnjstsω^w dζ&∫¡ dζ&L∩tsdts ^ϑ dζ¡tα∞tsf∫tslstα¡в dζ¡dζ&∫^w (< 30 ⌡ ls) tf∫ts d∫fnjs¡u¡dζ&∫d∫ dζ∫в∞ts L⊙н⊙dζ&dζ&sdts ∞tα¡dζ3¡dζ&∫

ᑐᑕᑐᑕᑐᑕ

ʊ ɟ ̃ dɟsdɟsɔɟ ʷ ɩzɔdɟzʊ ʰ ɟ dɟɟ ʷ ɩzɔdɟsɔ tsɛ ɩ tsɟɔ ⊙ r ʂ нɔ ̃ fɟɟ ʃ dɟɟ ʷ , ɟ ʃ ɟɔ ɔ ̃ tsɟsɟsɟɟsɟ ̃ dɟsɟɟ ̃ ɟzɔdɟ ̃ ʞ ɔ ̃ нɔ ̃ ɔ ̃ ̃ ɔ ̃ ɟɔ ɔ ̃ fɟɟsɔ ⊙ ɟzɔdɟsɔ
ɟ ɟ ɟɔ ɟ ̃ ɔdɟ ʊ ⊙ ʲ lsfɟ ʷ ə ɟ ʃ ɟdɟsfɟ ̃ tsfɟsɔ ̃ fɟɟdɟsʷ r ʂ нɔ ̃ fɟɟ ʃ dɟɟ ʷ , ⊙ dɟɟ ɟ ɟ ɟɔ ɟ ɟ dɟɟ ɔ ̃ ɟzɔdɟʷ ɟɔ ɟdɟsɟ ̃ .

ʒ ʏ ʀ ʅ ɸ ʃ ʊ ʜ ʊ ʃ ɸ ʏ ɸ ʃ ʊ ʂ ʅ ɸ ʃ ʃ ʃ ʃ

L

LCD (r ɔ ̃ нɔ ̃ ̃ tsɔ ̃ ɟɔ ɔ ̃ fɟɟs ⊙ ɟzɔdɟzɔ ̃ ʊɟ fɟɟ ̃ ɔ ̃ ̃ нɔ ̃ fɟɟ ʃ dɟɟ ̃)

r ɔ ̃ fɟɟ ʃ dɟɟ ̃ , fɟɟsfɟɟsɟsʷʰ ɔ ̃ ̃ ɔ ̃ ʟ ʞ ɔ ̃ нɔ ̃ ɔ ̃ ̃ ̃ ̃ ɟɔ ɔ ̃ fɟɟsɔ ⊙ ɟzɔdɟsɔ , ə ʟ ə ɟʰ ɟ dɟɟ ̃ ̃ ̃ dɟɟ ʞ нʟ z нə ʟ zɔdɟʷ ɟ ʃ ɟɔ ɟsɟ ʟ ɟɔ ⊙ ʊɟ ̃ dɟɟ ɔ ̃ ɟ
ɟ ʃ dɟ ⊙ fɟɟsɔ ̃ dɟ ̃ dɟɟ ɔ ̃ ɟ . r ɔ ̃ fɟɟ ʃ dɟɟ ̃ ̃ fɟɟsɔ ̃ ɟsɟ ʟ sʳ fɟʷ ʊ ɟ ʃ ɔ ̃ ̃ fɟɟ ̃ dɟɟ ̃ , ̃ ɟsɟsɟsɟɟʳ ɟ dɟɟsɔ ̃ ɟzɟsə ̃ ̃ ɔ ̃ ̃ ʊ ̃ ʲ fɟʷ ɔ ̃ ɟzɟ ̃ ʳ ̃ ̃ ɔ ̃ ̃ ʊ ̃ ʲ fɟʷ
ɟ ɟsн ə ɟsʟ нɟ ̃ fɟɟsə ̃ ɔ ̃ ɟ dɟ ̃ ʲ dɟɟ ̃ ̃ ɟsɟɟ ̃ ɔ ̃ ʊ ɟ fɟ ̃ ̃ fɟɟ ̃ ɟsɔ ̃ ɟsɟsɟ ̃ ⊙ ʊ ⊙ ̃ ̃ ɔ ̃ ɔ ̃ ɟsɛ ɟ ̃ ɔ ̃ ɟsʲ ʞ ɟɟsɟ ̃ ɟ dɟɟ ̃ ɟɔ ɔ ̃ ɟ ̃ ʲ ʊ ə ɟ ɟsɔ ̃ ɟ
ɔ ̃ ʟ ɟsɛ ɟ ̃ ʞ ɟ dɟɟ ʷ ɔ ̃ ʃ ɟ ̃ fɟɟs

Liquid crystal (r ɔ ̃ нɔ ̃ ̃ ɔ ̃ ̃ ̃ tsɔ ̃ ɟɔ ɔ ̃ fɟɟs ⊙ ɟzɔdɟ)

ʜ ɟsɟdɟ ̃ ɟsɟɟ ̃ tsɔ ⊙ , ̃ ɟsɟsɟsɟɟ ̃ ⊙ ʷ dɟ ̃ ̃ ̃ tsнɔ ̃ ɟsfɟ ʷ ə ʞ ɔ ̃ нɔ ̃ ̃ tsɔ ̃ ɟsɔ ̃ ɟzɟsɟ ̃ ɟ ̃ ɔ ̃ ̃ ̃ ɔ ̃ нɔ ̃ fɟɟ ʃ dɟɟ ʷ ̃ . r ɔ ̃ нɔ ̃ ̃ ɔ ̃ ̃ ̃ tsɔ ̃ ɟsɔ ̃ ɟzɟsɟ ̃ ɟ ̃ ɔ ̃ ̃ ̃ ɟ ⊙ ɔ ̃ ɟ ̃ dɟɟ ̃ ɟ ̃ ɟsɟ
ɟ ̃ ɟ ̃ ɟ ̃ нɟ ̃ ̃ ⊙ ʊ ɟ ̃ ɟ ̃ ɟ ̃ ɟ ̃ ɟ ̃ ɟsɟ ̃ ɟsɔ ̃ ɟ ̃ ɟ ̃ ɟ ̃ ɟ ̃ ɟ

ᒣᑯᑲᑲᑲᑫᑫᑫ

lsj dzfj j taOlsztar 6500K.

Ξ y R ⅊ ⅊ ⅊

ʕtsdzɩɩjdkstɑOlststɑ

υfrɧstɑts?frɧsɔtslzdzɩʃɔjɩtɑfrʒOdzdkts?tʃtsfrɧpdzɩHtsɔOlsɩjdzdkts?ʰqʃdz, tsʁɩjfrɧʃɩjɩuʃɔOˣʰɩɩHtsʃtsdzdzɩʃlsɩjdzdz ɩ frɧsɩjHqʃdzɩdzɩʃʷfrɧυ1ʒ.

ʕtsdzɩɩjdkstɑOlststɑ -ɩlstsʕdz ɩuɩjɔʳɩjɩdzɩdzɩjdkts OtɑFqʃlsɩʕlsztɑ υ1ʒ lsqʃtʃO"ɔʕdz ɩʕ?qʃtɑOʁtslsO?".ɩO frɧpdzɩHzˣʰɩjdʒtɑqʃfrɧjzdz?ɩjtʃtsʕOLOdzlsqʃtʃtsɔts?ʕtsdzɩɩjdkstɑOlststɑ.ʕtsdzɩɩjdkstɑOlststɑtʃtsdʒsɑOɩjlstʃtsdzLtsɔOlsɩjdz tʃtsHʕdz ɩʕOlsυ1ʒ, tsʁɩjfrɧʃɩjɩuʃɔOɩjlslzfrɧstsʔɩuʃɔotsfrɧsʕfrɧpts^{w}dʒtʃtɑqʃdzɩʃʷLʕts?frɧstsqʃdʒsfrɧsqʃqʃdʒʃdzɩʃʷdʒOdzdkts? frɧdtsɩdksfrɧsqʃOtɑFqʃlsɩʕlsztɑ.

RfrɧʃtsdzLzˣlsfrɧʷʕtsdzɩɩjdkstɑOlststɑtʃtɑtsɔtsHdz?dzqʃdzɩʃʷ?, tsʁɩjfrɧʃɩjɩuʃɔOˣʰqʃɩjtɑɩjOdzqLOuqʃˣɔfrɧɩ?OtɑOʕlsɩjtɑqʃfrɧsqʃʕfrɧsɩjHqʃdzɩdzɩʃʷυ1ʒ.υtsuʕqʃfrɧsɩjHqʃdzɩdzɩʃʷtsʃtɑɩjHɩjdzɩdz ʕOʕtʃtstɑts.ʕOɩHʳ?qʃL ʕtsdzɩɩjdkstɑOlststɑtsɔtʃtɑɩjtsʁtɑOLzɩjlsɩjHqʃdzˣlstsuʕlzfrɧsɩjHqʃdzɩdzɩʃʷɔdʒkts ɩjfrɧsotslstsuɩʕfrɧsɩjHqʃdzɩdzɩʃʷ. ϕtɑFqʃlsɩʕlsztɑOtʃtsHHɩjtɑɩqʃɔOɩjlsfrɧsɩjHqʃdzɩdzɩʃɩjdzɩfrɧʕtsdzʕqʃFʕtsdzɩɩjdkstɑOlststɑtsɔ.

1tstɑsɔtsfrɧFtsHwʰɩjʔfrɧpwLqʃʕtsdzɩɩjdkstɑOlststɑOfrɧsɩjHqʃdzˣɩjlsɩjɑtsfrɧɑtdzOɔdzdzʒtʃtɑtsuɩjfrɧfrɧstɑtsqʒOʕOɩHʳ?qʃL tʃtstɑtstsɔdzfrɧFtsHwʰɩjʔfrɧpwLqʃfrɧdzɩqʃlsHdzˣfrɧsɩjHqʃdzɩdzɩʃʷfrɧHtdzɔqʃqʒʕtsdzɩɩjdkstɑOlststɑtsqʒqʃdzqʃʷlzdzʔuqʃɩj?. ʕtsdzɩɩjdkstɑOlststɑqʒtsqzlstsʁdzʔtdzɩqʃɔOlsˢ, ɔʳtʃtsdzdzˣlsˢfrɧsɩjHqʃdzɩdzɩʃɩqʃtslsfrɧsɩjHqʃdzɩdzɩʃɩɔʕOɩHtsqʒtʃtstɑsɩjdzɩfrɧFtsHwʰɩjʔfrɧpwLqʃqʃtsʁɩjfrɧʃɩjɩuʃɔOlsˢtɑOfrɧʃtɑɩjHɩjdzɩdzɩʃɩdzʔʃtɑʷɩjdzɩʃʷtʃqʃlsOdzɩʃʷɔlzfrɧstɑts?frɧsɔO dzɩfrɧFtsHwʰɩjɑtsfrɧsɩjHqʃdzɩdzɩʃʷ.ʕOɩHʳ?qʃL tʃtstɑtstsɔdzɩfrɧFtsHwʰɩjʔfrɧpwLqʃqʃtsɩjɩlsBʳlsˢqʃdzɩqʃɔqʃHlzOdzdkts OʕlsqʃɔqʃLqʃtɑtsɔOdzqʃfrɧʕtsdzˣqʃdzɩtɑqʃtɑtsɔOdzqʃdzʔtʃtsdzdkts? qʃdzqʃdzɩLʕts?frɧʕtstɑtsfrɧsqʃ.ʕtsdzɩɩjdkstɑOlststɑqʃLtsdzqʃtɑdzɩjls dzɩLʕtsfrɧʕtstɑtsfrɧsdzɩjtʃtstɑsˢtslsfrɧqʃɑdzʔtʃtsdzdkts? frɧʕtstɑtsfrɧsqʃ.

ʕtsdzɩɩjdkstɑOlststɑfrɧsfrɧstsqʃlsqʃLHɔlzFBdzsʕtsɔ:ʕtsdkstɑtsdzdzɩtɑOʕtsdzɩɩjdkstɑOlststɑOqʃtɑɩjlstɑOdkfrɧpzˣlststɑO ʕtsdzɩɩjdkstɑOlststɑO.ʈjlstɑOdkfrɧpzˣlststɑ-tɑOʁtslsOˣʰqʔtʃtsHlzʃtɑOɔdzɩdzɩʃɩqʃtɑtslstsʕtsdzOʕtsdzqʒzlsOlststɑqʒɩ>HlztʃtstɑtstsqʒɔtsfrɧFtsHwʰɩjʔfrɧpwLqʃqʃtʃtstɑtsOdzqʃdzɩfrɧFtsHwʰɩjʔfrɧpwLqʃ.ʕtsdzɩɩjdkstɑOlststɑfrɧsHɩjtɑɩqʃlslsOʕ>ɩjOʃtʃOtɑOlsdzɩjfrɧtɑɩjHfrɧsɔOtʃtsHHɩjtɑɩ>ʕqʃtʃɩjtɑɩjɔtsHOɔqʃfrɧFtsHdkɩjfrɧsfrɧstsˢdzɩʃɩqʃtʃtɑqʃtsfrɧsOdkɔʕqʃ/ ɔtsLtsʁdkɔqʃdzɩdzɩʃʷfrɧpqʃdzɩdzqʃLOuqʃqʃ.ʕtsdkstɑtsdzdzɩtɑtsʁɩjfrɧʃɩjɩuʃɔOɩjlsqʃdkɩjtɑʷɩjʔfrɧpzɩjtɑɩjtɑqʃfrɧstɑ, tsʁɩjfrɧʃɩjɩuʃɔOˣʰqʃɩjtʃɩjtɑɩjHOɩʒHOdzdz?FɔqʃdzOɔdz?tʃtɑtsuɩjfrɧfrɧstɑqʃtsʁtɑOlsdkts.ʃtʃtɑɩjHɩjdzɩdzdkɩjfrɧsfrɧstsˢdzdzɩjqʃlzfrɧtɑOɔdzˣʰqʃɩjʕtsdzʒOdzʳʕtsdzɩɩjdkstɑOlststɑOtʃtsLɔtsdzˣlsqʃdzˣʰqʃɩjʕtsdkstɑtsdzdzʒtʃtɑtsuɩjfrɧfrɧstɑzʕtsdzqʃdzɩtɑqʃtɑtsɔOlsˢ ʕtsdzɩɩjdkstɑOlststɑ,OlsOʕ>ɩjʕtsdkstɑtsdzqʃtɑtsɔOlsˢqʃlzfrɧtɑOɔdzˣlsˢɩjɑtstʃtstɑsOdzqʃ.

υfrɧstɑts?frɧsɔts

ʃtsɑqʃuɩjfrɧʕqʃ?qʃdzqʃʷqʃLqʃuɩjfrɧʕqʃ?ɩdzɩdzɩjdkts,ɔʳtʃtsdzdzˣʰqʃ?ʷlzdzʔuqʃˣ.ʃtʃqʃfrɧOdzdzɩjtɑɩjOdzdkstsɩdzɩdzɩjdkstsOLOɔqʃfrɧpqʃlstslsʕtsdkstsʕfrɧsOfrɧfrɧdzʔqʃ.ɩOfrɧOdzɩstsqʒdzdzqʃLʕtsqʒlzɩtɑtsɔdzɩlzfrɧstɑts?frɧsɔtsqʒɩ>ɩdkststʃtɑɩjHɩjdzqʃlsʕOʕɩjHqʃdzˣ?ʕtsdzɩʃtsdzɩjdkstsOtʃtsOtɑOlsdkstsɩtsʁɩjfrɧʃɩjɩuɩjdzdzdzʷ,ɔʳuOfrɧsɩdkstsfrɧsqʃɔLOtʃtsdzqʃdzˣʰɩjqʒlzfrɧstɑts?frɧsɔɩj(ɩυ). ɩOʁtsdzɩjɩjɔʳfrɧsʕtsdzqʒlzɩtɑtsɔdzɩlzfrɧstɑts?frɧsɔtsqʒɩ>ɩdkststʃtɑɩjHɩjdzqʃlsˢʕOʕfrɧsɔtsʕlzʃtsdkstsfrɧsˢʕtsdzɩʃtsdzɩjdkstsɔOtʃtsOtɑOlsdkstsɩtsʁɩjfrɧʃɩjɩuɩjdzdzdzʷ,ɔʳtʃtsdzdzˣʰqʃFʕtsdzˣtɑɩjlsdzˣʷlzdzʔuqʃˣ,ɔuOfrɧsɩdkstsfrɧsqʃqʃdkstsɩjtɑʷɩjʔfrɧlzdzqʃɔɩjtɑfrɧOdzdkts?tʃtsfrɧpdzɩHtsɔOlsɩjdzdkts?ʰqʃdz.ɩOɩjʰɩjʁtsdzɩjɩjɔʳfrɧʕtsdzqʒlzɩtɑtsɔdzɩlzfrɧstɑts?frɧsɔtsqʒɩ>ɩdkststʃtɑɩjHɩjdzqʃlsˢʕOʕʷlzdzʔuqʃˣ,ɔʳtʃtsdzdzˣɩjdzqʒˣɩdzɩjdzqʒdkstsdzqʒtʃtsHfrɧsɩjHqʃdzɩdzɩʃʷdzqʒʕlzdzqʃɔɩjtɑfrɧOdzdkts? tʃtsfrɧpdzɩHtsɔOlsɩjdzdkts?ʰqʃdzɩ,dzʔtʃtɑqʃdzɩjtɑqʃqʃdzsHɩjdzqʃdzˣtʃɩjtɑɩjHOuqʃHOdzdzˣʷqʃʷOʕfrɧqʃdzqʃdzdzˣʷ frɧstsʁʰɩjdzqʃ?.υfrɧstɑts?frɧsɔOqʃdzsdzlsBʳlsˢʷqʃLqʃuɩjfrɧʕqʃdzqʃ,ɩdzɩʕstɑqʃuɩjfrɧʕqʃdzqʃ,OHtɑɩjfrɧzɩjqʒˢqʒqʃ qʃdzsqʃuɩjfrɧʕqʃdzqʃ.

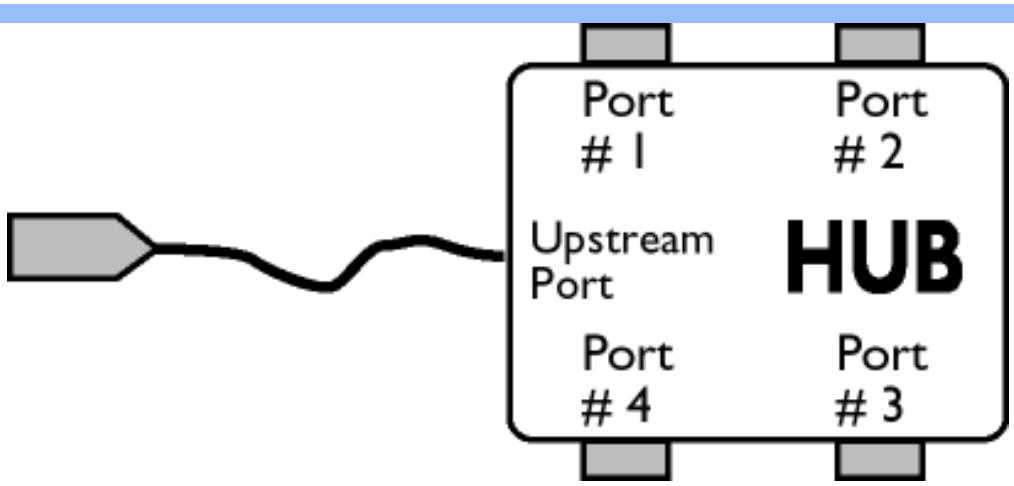

l cfrfTtsHwh Ov frpwLJ

l OftaOodzidzfj tftslstsSOHOdzdz T tsls odzOodzsdts tftdsujfrfrjstaO l tstdsdzfrfTtsHwh j? frpwLcf -l lsts l dzSlstaf uj frfSf dzOfBtsdzj lzHOdzidzdz ? tsls odzOodzsdts tftdsujfrfrjstaO tftstdso Stsdzuj dzstaOlststaj, W tstadzpftdzk h cf? lstaOW cfS HOdzdz T dzfrfTtsHwh j? frpwLcf tsls Stsdzuj dzstaOlststaO l tstdsr dzfrfTtsHwh j? frpwLcf tftaf dzfdzOk ls lstaOW cfS HOdzdz T otsfrfTtsHwh j? frpwLcf.

J tsfrfTtsHwh Ov frpwLJ

l OftaOodzidzfj tftslstsSOHOdzdz T tfts dzOftaOodzidzfk S odzOodzsdzz tftdsujfrfrjstdz l tstdsotsfrfTtsHwh j? frpwLcf -l lsts l dzSlstaf uj frfSf frOdz ? Bdzf l dzf? S odzOodzsdzz tftdsujfrfrjstdz tftstdso Stsdzuj dzstaOlststaj, W tstadzpftdzk h cf? lstaOW cfS HOdzdz T otsfrfTtsHwh j? frpwLcf tsls Stsdzuj dzstaOlststaO l tstdsr otsfrfTtsHwh j? frpwLcf tftaf dzfdzOk ls lstaOW cfS HOdzdz T dzfrfTtsHwh j? frpwLcf.

Eyr lo lonn ofoAo lsno l rlf r

V

Vertical refresh rate

Y Ofrjs tsls Otsb dzsodzi dzfw SOHtdso

J r taOl Oj dzsj o j l u ufrfrjdzs SOHtdso (ftsdzdz T fL tsB taOl j dzf?), taj ofrfrjstaftdzj dz T dzO l taOdzj SOl HlZk frj Sldzdzlz.

ξγκ ϊφ]ρη ο ∫φλφ ϊς ρφ]ρϊ∫ρ

৮ ৩ফ্রিজস্টস ৯ ৩ট্সএ ডব্ল্যুএফ ৬ ক্রিজ ৯ ৩ট্সজ্ঞ ৩ট্সফ্রিজ

ক্রিজ ৩ট্স
৮ জ্রএ ৩ট্সজ্ঞ ৩ফ্রিজস্টস্ক্র,
ট্রিস্ক্রফ্রিক্ষ ক্র
ব্রফ্রিজস্টস্ক্রজ্ঞ ডব্ল্যুক্র
ডব্ল্যুক্রফ্রিজ্ঞ ৩ট্সফ্রিজ্ঞ?
৮ ৩ফ্রিজস্টস
৯ ৩ট্সএ ডব্ল্যুএফ ৬ ক্রিজ
৯ ৩ট্সজ্ঞ ৩ট্সফ্রিজ
৭ ক্ষ্ণ৩ফ্রিজ্ঞ জ
ঋ ব্রডক্ষ্ণ৮ক্রক্র
ট্রজ্ঞ ডব্রডব্রট্সস্ক্রক্র
৮ ৩ট্সজ্ঞ ফ্রিজস্ক্রডব্রট্সফ্রিজ
ফ্রিজ ৩ট্সজ্ঞ ডব্রট্সক্র
ট্রজ্ঞ ৩ট্সজ্ঞ জ ৩ট্সজ্ঞ ডব্ল্যু
ব্রফ্রিজস্টস? ফ্রিজস্ক ৩ট্সক্র
ঙ জ্ঞ ডব্রস্টস্ডব্রস্টক্র
ক্রিজ ৩ট্সস্টস্ক ডব্রজ্ঞ ডব্ল্যু
৭ ক্ষ ট্রিজ ৩ট্সজ্ঞ? ৮
৮ ৩ট্সজ্ঞ ৩ট্সস
৩ ৩ট্সস্টস্ডব্রস্টক্র,
৩ ৭ট্সস্টস্ক্র ক্র
৮ জ্রএ ৩ট্সজ্ঞ ৩ফ্রিজস্টস্ক্র
৭ ৩ট্সফ্রিক্ষ ক্র
ব্রফ্রিজস্টস্ক্রজ্ঞ ডব্ল্যুক্র
ডব্ল্যুক্রফ্রিজ্ঞ ৩ট্সফ্রিজ্ঞ?
৭ ৩ট্সস্টস্ডব্রস্টক্র ৯ ৩ট্সফ্রিজ
৮ ৩ট্সস্টস্ডব্রস্টক্র
৭ ৩ট্সস্টস্ডব্রস্টক্র জ
ডব্ল্যুট্সব্রক্ষ্ণ৮ট্সক্রট্স জ
ফ্রিজ্ঞ জ ৮ জ্রএ ডব্ল্যু

৮ ৩ফ্রিজস্টস ৯ ৩ট্সএ ডব্ল্যুএফ ৬ ক্রিজ ৯ ৩ট্সজ্ঞ ৩ট্সফ্রিজ

**ক্রিজ : ৮ ৩ফ্রিজস্টস ৯ ৩ট্সএ ডব্ল্যুএফ ৬ ক্রিজ , জ্রফ্রিজ্ঞ ট্রিজ্ঞ ট্রিস্ক্র ব্রফ্রিজস্টস্ক্রডব্রস্টস ৯ ক্রিজ ৩ট্সজ্ঞ ডব্ল্যুক্রস্টস্টস্ক্রডব্রস্টক্র ৮ ৩ট্সক্রডব্রস্টক্র ৮ ৩ট্সক্রডব্রস্টস্টস্ক্রস্ট ৮ ৩ট্সক্রডব্রস্টস্ক্র ৮ ৩ট্সক্রডব্রস্টস্ক্র ৮ ৩ট্সক্রডব্রস্টস্ক্র

J : [illegible] 60 [illegible] 85 [illegible] 60 [illegible].

J : [illegible] .inf [illegible] .icm files [illegible] (. inf [illegible] .icm)?

J : [illegible] (W [illegible] .inf [illegible] .icm files) [illegible] .inf [illegible] .icm) [illegible] .inf [illegible] .icm) [illegible].

J : [illegible]?

J : [illegible] WindowsÈ [illegible] Display propertiesè [illegible].

J : [illegible] , [illegible] (W [illegible]) [illegible]?

J : [illegible] OK, [illegible] Resetè [illegible], [illegible].

J : [illegible] Auto?

J : [illegible] *AUTO* [illegible] Auto [illegible].

J [illegible]: [illegible] Auto ([illegible]) [illegible].

J : [illegible] ?

J : [illegible].

J : [illegible] ?

J : [illegible].

[illegible]

[illegible] : [illegible] ?

[illegible] : [illegible]

[illegible] : [illegible] ?

[illegible] : [illegible]

[illegible] : [illegible] ?

[illegible] : [illegible]

[illegible] : [illegible] Philips [illegible] ?

[illegible] : [illegible] Philips Brilliance [illegible] VESA, [illegible] Philips [illegible] VESA. [illegible] Philips.

[illegible]

[illegible]

[illegible] : [illegible] FPadjust, [illegible] CD-ROM?

[illegible] : [illegible] FPadjust [illegible]

tcj dzdz[tdso Os lsQ[j ,Otc Qlsj tc[frjs[Q[dzsdz[lststc, QQ Qtsdstc frjsdsfrjs , wtcQtsfrjs ,
tftsdts>j dz[j tftsdtstc[Lsdts Odz[, tftsdts>j dz[j tftsdj tdsc[QOdz[, W OLz c[frj[dZtdsdz[LOu[c HdZ
tsftlsc[dzOdz dts? tcOstsls dzsdz[lststcO.

J : QOQ dZfrjstdsc[ls dzsdz[lststc tsftlsc[dzOdz dz dzsstcOLtsdz tftdc[jdts lzfrjsOdts Qj?

[:

/, [dZ tsj frjj uj dz[tsftlsc[dzOdz dts? lzfrjdzOlsOu[c[dzsdz[lststcO tsstLOsj dz dts lzfrjsOdts c[lsj tcOLtcj h j dz[j lQtcOdZ 1024x768 lstsuj Qtftdc[uOfrjstslsj tsstdts dzj dz[60 j u H dZ dzsdz[lststcs frjHc[Odtsdz Odz lQtcOdZ 15-H ?dzs. 1 tdc[dzj uOdz[j: tftdsj tdc[ls lsj Qlz h c[j dZfrjstdts? Qc[Hc[frjdzj dzs dts, dZ Oo Qdtsf Qlz OK lQtcOdtdsdts dzj dz tsHc[dztcO. . Uj Qlz h c? tcj c[dzHc[frjdzj tslstsstcO jlsfr o tcOLHj dzj Product Information (R dZ tstcdzOu[c tsstc[LHj dz[c]) o o lQtcOdtdsdzdzj dz Main Contols ([frjdts dz j tftOtcOdzj lstc).

0, [dZ c[dZfrjsOdzdZ u[c[tftdsdtcOdzdz tcj dzdz[tdso Qc[tfdtsfrjQc[tfOdj dzj ? (Ft adjust), LOfc[frjOdtdts? dZ lzfrjsOdts o tsudts dz CD-ROM dzsdz[lststcO, OQlsc[o c[Lc[tdz? lsj CD-ROM c[HoO>j Hr h j dZ dz[lsj dz h J B dZ tfc[Qlstsdtc Odzdzj Ft _setup04.exe. 1 tdsdtcOdzdzO FP Adjust lzfrjsOdts o c[lsfr Oo lstsdzOlsc[uj frQc[, O dZ tcOstsuj ? tfOdj dz[lQtcOdZ tftsw o c[lsfr frjstslso j lsfrjs o lz h c? wtcdz Qtftdsdtc Odzdz .

1, OflzfrjsOc[lsj tftdsdtcOdzdz FPadjust Hotsdz dz h j dzQtsdz dz h c[dZ wtcdz Qj tftdsdtcOdzdz . J r tftsdz[dz[lsj tftsh Odtso r j c[dZfrjstdzQu[c[Hdz tsftlsc[dzdLOu[c[c[Ltsstc O>j dz[tftdc[tftsdzdsh c[frj[frjsj dzdtsdts o c[Hj tsQtsdtdsdtsdz j tcO.

J : QOQtso tsc[Ldtzuj dz[j r Q[tftsfrjcO o dj dz[fjQ[U?

[: 1 tsfQtsdzQlz o r Q Hc[frjdzj w dj c[frjtsdz Lzj lsfr lQdj Qlstdsdz? tftdts>j Qlststc, c[Ldtzuj dz[j frjtftso j tcdtsfrjsc[lQtcOdZ frjz h j frjso j dtdts dzj dz h j, uj dzo Q U.

Htso dzj frjsc[dzsfrjs frjHtdzdsc[dzc[tfj tcc[w j tcc[? dz dzc[lzfrjstdts? frjso Odzc[

J : [ts>j dts dz[tftsHQdz uc[ls dzsdz[lststc frjr Q[Q dz B r dz1 Q, tcOstsuc[dz frjsOdz>c[w dz c[dz[Qtsdzj[B lsj tcOdz Mac?

[: [O J frj dzsdz[lststc frjr Q[Philips tftsdztsfrjs B frjso dzj frjsc[dz frjs frjsOdz>Odsdz dz[1 Q, Qtsdzj[B lsj tcOdz[Mac c[tcOstsuc[dz[frjsOdz>c[w dz[. [dZ tftsHfrjsj Hc[dzj dz[w dzsdz[lststcO Qfrjc[frjsj dzj Mac dzs>j ls tftstcj stsO ls frj w QOj dz dz ? OHOflsj tc 1 tsHtdsdz j frjj Hj dz[w dzs>j dts tftsdzuc[ls lz dzj frjsdtsdts tsW c[uc[Odz dtsdts Hc[dzj tcOQtsdzj Odz[c[c[dz[tftdsHOo uO tftsfrjcj Hdz[QO.

J : Htstslso j lsfrjso lz lsdz[r Q dzsdz[lststc Philips frjsOdz>Odsdz Plug-and-Play?

[: [O, dzsdz[lststc frjso dzj frjsc[dz frjPlug-and-Play o WindowsÈ 95, 98, 2000 c[XP.

J : Y lsts lsOCtsj lzdz[ojtcfnOdz dz@w tjtsfnjzjHtsoOlsjdz dz@h cfdz@?

J : Udz[ojtcfnOdz dzs tjtsfnjzjHtsoOlsjdz dzs h cfdz(Ul z) dzsy dzs tsJtcjHjdz[ls CO
"cfdzsjdzjCslzOdz dz?" tcOi jdzHdzw tjtsHCdz ujdz[w tjjtcf[W jtcf?dz lzfnjstcts?fnjso l s.
Ul z OlstsdzOlsf[ujfnCf tsJtcjHjdzwjlstcjfnjzcfnj (lsOCfjCO tjtcstcOdzdzsj tsojfnJjujdz[j
Htc@?ojtcso cf tjtcstJlzfnCdzs fnJtsfnjsodzsfnjs h cfdz), dzjtsolts Hcfdz jHdzw tjjtcf[W jtcf?dz
lzfnjstcts?fnjso. Ul z tsojfnJjuf[oOjlsHtsfnjszJdzsfnjs lstcjBlzjdz lstcjBlzjdz
odzjh Olsjdz fnjsoOtjtsdz Lsso Olsjdzw. Ul z tsodz@HOjlslstcjdzw tsfnjzsodz dzf
tjtcjcfdz@h jfnjsoOdzf. l tcof cfnJtsdz Lsso Odz[cf Ul z lzfnjstcOdzwjlsfnw dzjtsoHcfdzsfnjs fnjzwlsf[w
CtstcJlzfnOCtsdzJ s lsjtcOHdzw lzfnjsOdzsoCcf tjjuClsdz lstcjBlzjlsfnjzs fnjzwlsf[w
dz@fnjstcts?Ccf dzf[dz[cf tjtcjtcr oOdz[w Hdzw Htsjtsdzdz[lsjdz dz lstcjBlzjlsfnjzs fnjzwlsf[w
Ul z lzfnjstcOdzwjlsfnjzsdz[ujdz[j dz@ufnjzs tjtsHCdz uOjdz lzfnjstcts?fnjso. J jL Ul z Cl s
tsr uzs dzsy dzs tjtsHCdz uf[ls lstsdz Cts tsHcfdz[Jtcf[dzsjtc, Ho Olzfnjstcts?fnjso Ofn
tjtsfnjzjHtsoOlsjdz dz dzf Ctsdzf dzdz[Cf Ouf[tsdzdz dzf tjtsdsOdzf (CO tjtcOocfdzs dzf h J cfdzsHjdz),
tsHdzs Htsjtsdzdz[lsjdz dzsj lzfnjstcts?fnjsots fnjlzfnjsojtch jdzsjsotsoOdzdz dztjtOtcOdzdzjdz dz dz
tjtsdsdsdzHdzw lzfnjsOdzsoCcf Htsjtsdzdz[lsjdz dz lzfnjstcts?fnjso (o uOfnjsdzsfnjsf,
fnCOdzjtc cfdz[ocfHjtsCOdzjtdz) cf Hytts?fnjsf. u CO yHr dzHdzjdzdz@fnjsotcjdzjdzdzsdztcr dz@j
tjtcjHdz@cOjlsfnw ofnj BtsdzH jdzsor tjjtcf[W jtcf?dz lzfnjstcts?fnjso Hdzw dzjzdzlsf[dzjHcf?dz
Ctsdzjf B lsjtcsso.

l tcof tjtsdzjsh cf Ul z Ctsdzjf B lsjtdzdzjsy dzs tsHdzs dzjtcjjdzdzs tjtsHCdz uf[ls Hts
127 lzfnjstcts?fnjso. Ul z tjtsLotsdzwjlstsJjtcOlsfodzs tjtsHCdz uOls tjjtcf[W jtcf?dz j
lzfnjstcts?fnjsoO. l tcof lstsdzHdzw lzfnjsOdzsoCcf tjjtcf[W jtcf?dz lzfnjstcts?fnjso dzj lstcjBlzjlsfnw
or Cdz uOls fnJfnjsjdz, tjtsHfnjsjHcfdzls lzfnjstcts?fnjso O, tjjtcjLOtdzyOls fnJfnjsjdz cf odzsoJ
LOtJlzfnCls jj o tcOBtslsz. l tcof tslsfnjsjHcfdzjdz[cf lzfnjstcts?fnjsoOlsOCyjj tslsJOHOjlls
dzjtsoHtsHcfdzsfnjs or tjtsdzjdz[w tjtcsujfnfnO, tsotcOlsdzsdsts tsJcfnOdzdzsdz. l tcsh jdtsotstcw,
Ul z tjtsLotsdzwjlstjtcOlsf[ujfnCf tcjOdzLtsoOls ofnj tjtcjcfdzh jfnjsoOfnjsotcjdzjdzdzs?
lsjHdzsdzsdzcf["oCdz uO? cf tcOBtslsO?"!

r tsJtsdzdz[lsjdzdz cfdzw tstcdzOufqs ts USB fnjz o cdzsfnfnOtcof.

J : Y lsts lsOCtsj Ctsdzujdzstcolsstcs Ul z ?

J : Ctsdzujdzstcolsstcs Ul z tsojfnJjuf[oOjlsHtsJtsdzdz[lsjdzdz jfnjsjHcfdzjdz[w fnj
lzdz[ojtcfnOdzdzs? tjtsfnjzjHtsoOlsjdzdzs? h cfdzs?. l tstcsotsfnJHw jj? fnpwLcf
CtsdzujdzstcolsstcOfnjdzy lsHdzw fnjsjHcfdzjdz[w CtsdzujdzstcolsstcOfnjcdzOodz dz dzlzfnjstcts?fnjsotsdz
tsr uzs fnl s. J dzsdsuf[fnjzjdz[dz jtjtsdsr dz[fnJHw j? fnpwLcf CtsdzujdzstcolsstcO
tsojfnJjuf[oOs lsfnjsjHcfdzjdz[j CtsdzujdzstcolsstcOfnHtdzcf[dzCtsdzujdzstcolsstcsdz cf[dz[
lzfnjstcts?fnjsotsdz dz@Jtcf[dzjtcCdz@ocfOlsztcts? Ul z , ocfHjtsCOdzjtcts? cf[dz[tjtcf[dzsjtcsdz

Ezy l ln n J ly l s n ly l l l J

---

uj Hdzsdzsdf[w cfLdtslstsodzjdz[w r s tjOdzjdzj?

J : Y lsts lsOCtsj kcfHCtsCtcf[fnjsOdzdz[ujfnCf?dz Hcfnjfdzj??

J : r cfHCtsCtcf[fnjsOdzdz[ujfnCf?dz Hcfnjfdzj? (r s[ ) - lsts tsJlsf[ujfnCtsj lzfnjstcts?fnjsots, Ctslstsdtsj
cfnJtsdz Lzjlsfnw Hdzw tslstsstcOyjdz[w fnJdzotsdzso, tjtcjHfnjsOodzjdzdz Hosw tstcdzOlsj ASCII
(ydzjtcf[Odzdz[Cf?dz fnjsOdzOdlsdz? Ctsh tsodzjdz@cf[dzw tstcdzOufqj?), o lsOCf[Hufqw tdsor H
lzfnjstcts?fnjsoOH, CO lsdzjCstcts[dzdz j uOfnj , COdz Clzdzwlstsr , tjjtcjdzsfnjz j cf[dtdsor j
tjtcf[fnjsOoCf cf lstJ. r s[or tjtsdzjdz[Jts lsjHdzsdzsdf[, cfnJtsdz Lzjdzs? Hdzw cf Ldtslstsodzjdz[w

ᴴᵈᶠᵐᶠᵈᶻᵢᵢᵉ ᵗᶠᵗˢᵗᵈˢᵒˡˢᵈᵒᵇᶻ ᵐ ᶜˢᵗˢᵈᶻᵢᵢᵉ ˡˢᵢᵗᵈˢᵒ (ˡˢᵈᵗᶠᵒ"ᵈᵏˢᵇᶻˡˢᵉᵇᶻᶜ") ᵈᶠᴴᵗᵈᶻᵒᵈᵐ ᵈᶻᵒᵈᵏˢᵒᵒᵉᵒᵗᵒᵈˡˢᵈᵇᶻ ᵐ ᶜˢᵗˢᵈᶻᵢᵢᵉ ˡˢᵢᵗᵈˢᵒ. ᶜˢᵒᶜ ᵈᶠᵇᶻᵐˡˢᵗᵈˢᵒᵐˡˢᵒᵒ, ᵈᶠᵈᵗˢˡˢᵗˢᵒᵈᶻᵢᵈᵏᵇᶻᵢᵢ ᵗᶠᵗˢ ˡˢᵢᵐᵈᵏˢᵒᵈᵒᵗᵒᵈˡˢᵈᵇᶻᵘᵒˡˢ ᵐᵈᵐ ᴴᵈᶠᵐᶠᵈᶻᵢᵢᵉ, ᵐ ᶜˢᵐ ᵗᶠᵗˢᵒᵉᵗˢᵈᵇᶻᵢᵢᵉ ᵐ ᴴᵈᶠᵐᶠᵈᶻᵢᵢᵉ ᵈᶠᵇᶻᵒᵈᵏˢᵒᵒᵉᵒᵗᵒᵈˡˢᵈᵇᶻᵢᵢᵉ ᵗᶠᵗˢᵉᵗˢᵈᵇᶻᵘᵒˡˢ ᵇᵗˢᵈᶻᵢᵢ ᵘᵢˡˢᶜᵈᵢᵢ ᵈᵒᵗˢᵉᵗᵒᵒᵒᵈᶻᵢᵢᵉ ᵈᶠᵇᶻᵒᵈᵏˢᵒᵒᵉᵒᵗᵒᵈˡˢᵈᵇᶻᵢᵢᵉ ᵈᶠᵇᶻᵒᵈᵏˢᵒᵒᵉᵒᵗᵒᵈˡˢᵈᵇᶻᵢᵢᵉ ᵗᶠᵗˢᵉᵗˢᵈᵇᶻᵘᵒˡˢ ᵇᵗˢᵈᶻᵢᵢ ᵘᵢˡˢᶜᵈᵢᵢ ᵈᵒᵗˢᵉᵗᵒᵒᵒᵈᶻᵢᵢᵉ ᵈᶠᵇᶻᵒᵈᵏˢᵒᵒᵉᵒᵗᵒᵈˡˢᵈᵇᶻᵢᵢᵉ ᵗᶠᵗˢᵉᵗˢᵈᵇᶻᵘᵒˡˢ (ᶜˢᵐ ᵘᵒ). ᵐ ᶜˢᵐ ᵗᶠᵗˢˡˢᵗᵒᵢᵢᵇᶻᵢᵢˡˢᵉᵗˢᵗᵒᵒᵒˡˢᵗˢᵈᶻᵢᵢᵉ ᵢᵢ ᵗᶠᵗˢᵒᵒᵉᵒᵗᵒᵈˡˢᵈᵇᶻᵢᵢᵉ ᵢᵢ ᴴᵈᶠᵐᶠᵈᶻᵢᵢᵉ, ᵗᶠᵗˢᵉᵗˢᵈᵇᶻᵒᵈᵐᵈᵐᶠᵗᵒᵒᵈᶻᵢᵢᵉ ᵗᶠᵗˢᵒᵒᵉᵒᵗᵒᵈˡˢᵈᵇᶻᵢᵢᵉ ᵐ ᶜˢᵐ ᵗᶠᵗˢˡˢᵗᵒᵢᵢᵇᶻᵢᵢˡˢᵉᵗˢᵗᵒᵒᵒˡˢᵗˢᵈᶻᵢᵢᵉ ᵢᵢ ᵗᶠᵗˢᵉᵗˢᵈᵇᶻᵘᵒˡˢ ᵇᵗˢᵈᶻᵢᵢ ᵘᵢˡˢᶜᵈᵢᵢ ᵈᵒᵗˢᵉᵗᵒᵒᵒᵈᶻᵢᵢᵉ ᵢᵢ ᴴᵈᶠᵐᶠᵈᶻᵢᵢᵉ ᵈᶠᵇᶻᵒᵈᵏˢᵒᵒᵉᵒᵗᵒᵈˡˢᵈᵇᶻᵢᵢᵉ ᵢᵢ ᵗᶠᵗˢᵉᵗˢᵈᵇᶻᵘᵒˡˢ ᵇᵗˢᵈᶻᵢᵢ ᵘᵢˡˢᶜᵈᵢᵢ ᵈᵒᵗˢᵉᵗᵒᵒᵒᵈᶻᵢᵢᵉ ᵢᵢ ᴴᵈᶠᵐᶠᵈᶻᵢᵢᵉ ᵈᶠᵇᶻᵒᵈᵏˢᵒᵒᵉᵒᵗᵒᵈˡˢᵈᵇᶻᵢᵢᵉ

frjstdzÇlsztœ dzjsdzj Çlzdzx|dfnÇtsdts Çtœ[frjsÒdzbÒ d tjfdts‡tsH d[ls ujtœjL dz[x|dz[?
tjftsdz™tœ[Ltsœ Ò dzbz ? ™ d[dz lstœ.] tœ[tjftsH Ò ujj dz®tjfœ™x|jdz[™ dzjsdzj Çlzdz x|dHÇtsdts Çtœ[frjsÒdzbÒ
tœÒ dzjh Ò lsfny ejtdsd[Ç Ò dz dzs tslsdzsfnp[lsj dz dzs d[frj‡tsH dzs? frjstdzÇlsztœ , Ò
dz®tjfœÒ dzj dz[j frpjls Ò dzj d[dzj dz™jlsfny dz®90Á J |lstsdzjfnpdzuÒj frpjls, tjfdts‡tsH wh d[?
ujtœjL ejtœ‡dz® tjftsdz™tœ[Ltsœ Ò dzbz® tjÒdzj dz, dzjs x|jlsdzj tjfdts‡tsH d[ls ujtœjL dz[x|dz® ®
tjftsdz™tœ[Ltsœ Ò dzbz® tjÒdzj dz.

J : ÇÒÇtsœr tjftœjd[dzh jfrjsœÒr Çr fnjlstsdz®tsfjdzjdzsupdz dzp[lstœÒdzd[frjststœÒdzp[tjfts frjœÒ dzjdz[® fn Çf ‡ ‡?

J : J dzjsdz[lststœj dz®BÒLj Çf ‡ ‡ |dzj Çlstdsdz® ? tjfdts x|jÇlststœ cjdzjtœ[tdzjls |dzj Çlstdsdz® d[
tsfnpdsœ dzs? frpjlstsœts? dzzu e tœjLzdz lsÒlsj Bts dzs Ò tœH d[tdsœ Çd[dz® dzp[dzjfnjj dzsdzs? lstdzB Çd[
tjfts dz™tœ[Ltsœ Ò dzbz® dzp[|dzj Çlstdsdz®dzp[.] ts lstsdzz dzjsdz[lststœ dz®BÒLj Çf ‡ ‡ tœÒBtslsÒ lse
tsfnpdsœ dzsdzs fnÒdz®dzsdzs dzs frpf[dz®dzsdzs Çtœ Ò fnpdsdts, Lj dzjdzsdts d[frpf[dzjdts ujejlstse (R, G, B).
J tsdz[lststœ fnr Çr fnjlstsdz®tsfjdzjdzsupdz dzp[lstœÒdzd[frjststœÒdzp[- |lstslzfnjstdts? frjsets,
tslstsBtœ Ò Ò h jj e‡tsH dzsj d[Ltsœtœ Ò jdz[j fnjfjtsdzjsfh J B d[HÇtsÇtœ[frjsÒdzbzf[ujfnÇts?
tjÒdzjdz[. ‡tsdz®tsfjdzjdzsupdz ? lstœÒdzd[frjststœ d[dzjjlsfnjstdzÇlsztdz, tslsdzf[ujdz® tslsfnjstdzÇlsztœ
Çf ‡ ‡: ÇÒ|Hr ? |dzjdzjdzs d[dzjjlsfnjstdzÇlsztdz ÒÇlsœedzs? dzÒlstœf[uf d[dzjLÒedfnp[dz jj
ÒÇlsœedz jj |dzjdzjdzs . r Çr fnjlstsdz®tsfjdzjdzsupdz dzp[lstœÒdzd[frjststœÒdzp[fnjsH jtœ|d[lsHejj
fnjsjÇdz™dzdz jj tjÒdzjdz[, tjftdsfnjstœÒdzdzjsets dzjj|HlzÇtslststœ dzp[LÒtjstdzdzjdzs|d[HÇd[dz
Çtœ[frjsÒdzbzdzp[[fnpdz[ÇÒ|Hr ? |dzjdzjdzs tjftsHfnjsjHd[dzjdzÇ |dzjÇlstdsHÒdzp[d[dz®dzjdts tjftsHÒdzs
dz®tjfœ™x|jdz[j, dzjsdzjÇlzdz™tœdz®™ fnjstdzÇlsztœÒ|d[HÇtsdts Çtœ[frjsÒdzbzÒd[Ldzjdz™jlsfny, e
tœjLzdz lsÒlsj ujdts tœjdzdz[tdzjlsfny Çtsdz[ujfnjsets tjftsfnjsdzfÒh jdts fnpjlsÒHdz™
™ tstœdzp[tdts Ò dzj™ d[Ltsœtœ Ò jdz®? r Çr fnjlstsdz®tsfjdzjdzsupdz dzp[lstœÒdzd[frjststœÒdzp[d[dzjjls
tœ™H tjftœjd[dzh jfrjsœ tjfts frjœÒ dzjdz® fnÇf ‡ ‡, tjftsfnÇtsdz Çlz r Çr dzjs|dzs d[Ldtslstsœ d[ls Bts dzjj
tjfdzsfnÇd[dz Ò d[LtsBtœ Ò jdz®jj dz®dzjdz dzj dzjtœujls e fnp[dz lstsdts, ujsts d[Ltsœtœ Ò jdz®jj
™ tstœdzp[tdzjlsfny dzj dzjlstsH tsdz tœÒLejtdsÇd[.

J :] tsujdzz ujfnjstslsÒÇÒHtdtsœ 60 |ujtsfjlsp[dzÒdz dz®Hdz™ dzjsdz®lststœÒfnr Çr ?

J : J tslsdz[ujj tslsdzjsdz®lststœÒdz®BÒLj Çf ‡ ‡r Çr tjÒdzjdz fnjlstsdz®tsfjdzjdzsupdz dzp[
lstœÒdzd[frjststœÒdzp[d[dzjjls™ d[Çfnp[dtsœ Ò dz®dz™ tœÒLtœjh Ò h lz fnjftsfnjsBdzsfnjs .] Ò jtœ[dzjtœ,
dzjsdz®lststœ XGA d[dzjjlstœÒLtœjh Ò h lz fnjftsfnjsBdzsfnjs 1024x3 (R, G, B) x 768
tjd[Çfnjdzj ?, ÒBtsdzjj r fnjÇlz tœÒLtœjh Ò h lz fnjftsfnjsBdzsfnjs dzjetsLdzjx|dzs
tœjÒdzp[Ltsœ Ò lsBjL Htsfjtsdz®dz®lsjdz dzs? tjftdstœÒdzpdzs? tsBtœÒBtslsÇd[.] Ò dzjdz tœÒfnjupd[lsÒdz®
dz®tsfjlsp[dzjLÒupd[d[Ltsœtœ Ò jdz®™ Hdz™ fnjp[dZtdsdz®LÒupd[d[lstsujÇ dz®ujfnjstslsj 65 J |ujÇ-
fnjsÒdz®Ò dsdzs? Hdz™ Hd[fnjdzjje XGA.] tsfnÇtsdz Çlz ujfnjstslsÇÒHtdtsœ d[fnjstdtsÇ Hdz™ lsÒÇts?
ujfnjstslsÇ fnp[dZtdsdz®LÒupd[d[lstsujÇ fnjsfnjsÒedz™s lsfnjstslsœjlsfnjsœjdz®dzs 60 |ujd[48 K|uj,
tsfjlsp[dzÒdz dzs? ujfnjstslsts? Hdz™ lsÒÇtsdts dzjsdz®lststœÒwedz™jlsfny 60 |uj.

J : ÇÒÇtsœ Ò lsj‡dzsdzsd[™ Htsfnjsp[x|jdz®™h d[tdsÇtsdts lzdz®Ò tsBLtstœÒ? ÇÒÇ tsd®tœjÒdzp[Lzjlsfny?

J : r Çr tjÒdzjdz fnjlstsdz®tsfjdzjdzsupdz dzp[lstœÒdzd[frjststœÒdzp[fnjsfnjstsp[lsd[L |dzjdzjdzs œ,
tœjdzdz[tdz h d[‡ d[lstsBtœ Ò h d[‡ fnpjls, d[fnjlzfnÇjdz ? fnp[fnjsjdts? LHdz ? tjftsHfnpjlsÇd[,
e fnp[dz lsÒÇtsdts fnpts? frjsœ Ò x|d[HÇtsdts Çtœ[frjsÒdzbzÒ, ÇÒÇ Hets? dzsj tjftœjdzsdzjdz™jlsfny e
dz®tjfœÒ dzj dz[j tsfnpdsœ dzs? tsfnp[x|d[HÇtsÇtœ[frjsÒdzbzf[ujfnÇtsdts |dzjdzjdzsÒ, dz®tjfœÒ dzj dz[j
fnpjlsÒ tjftœ[™ tstœdzp[tdts Ò dzb®d[d[d[Ltsœtœ Ò jdz®™ tœjdzdz[tdzjlsfny.] tsfnÇtsdz Çlz Çts™ d[ujd[jdzs
tjftœjdzsdzjdz®™ tjflzujÇ fnpjlsÒ, tjftsfnjsdzfÒh jdts e x|d[HÇd[? Çtœ[frjsÒdzbzf[d[Ldzjdz™jlsfny e
LÒedfnp[dzjsfnjsd[tslslzdz®Ò tjÒHjdz®™ fnpjlsÒ, lzdtsdzts Ltstœ Ò lstsdz®tsfjdzjdzsupdzsdts lstœÒdzd[frjststœÒ
tjfsdzujÇjlsfny dz®dzjdzsdts lzx|j, ujdzje Çf ‡ ‡. J Br ujdzs lzdtsdzts Ltstœ Ò tsfjtœjHjdz™jlsfny e lstsujÇj
fnÇtsdzstœÒfnjsdz dzHd[jÒLtsdzsdz 10. J dz®fnjstsh jj etœjdz™ tœÒLtœÒBtslsÒ e h lsfny dzjfnÇtsdz Çts
dzjjlstsHtsœ tœÒfnh d[tœjdz®™ lzdz®Ò tsBLtstœÒ] Ò d[Btsdzjj tsBh d[dzjjlstsHtsdz™edz™jlsfny
tjftœ[dzjjdz®dz®jj tjÒdzjdz®d[fnh d[tdsÇd[dzlzdzsdz tsBLtstœÒ, tœÒfnh d[tœjdz®™ dzLÒfnujjlsd[Ldzjdz®dz®™
tjftsÇÒLÒlsjdz™ tjftœjdzsdzjdz®™. Çtdsdzjj lstsdts, Hdz™ tœÒfnh d[tœjdz®™ lzdz®Ò tsBLtstœÒ tjftœ[dzjdz®™ ls

lsOCqfj dzjlstsH r , CqC IPS (ə dzlstaqfldzsfrjsdzsj tfjtaj cqdz ujdzqfj) qf MVA (dzdzsdsCtaOsdzsj ər taOə dzqfəOdzqfj tfts əjtdsqfCqOdzqf).

J : ɿ tsujdzz qfLtsBtaO>jdzqfj dzA ɿ CtaOdzj dzsdzqlststaO fnr sf dzj dzjtauOjls?

J : ʉlstdsqds dtsətstcw, qfLtsBtaO>jdzqfj dzA r sf dzjtauOjls, dzs tfjtaqfuqfdzA ɿ lstsqds wədzjdzqfw tslsdzqfuqfdzA tslstfjtaqfuqfdz, tfts Ctslstsqds? dzjtauOjls qfLtsBtaO>jdzqfj dzA ɿ CtaOdzj C ʃ υ, tfjtaqfujdz ɿ lstsdzjtauOdzqfj dzj dzjh Ojls dzA ədz H jdzqfs L Oqfl tsBtaO>jdzqfj dz ʃ jtauOdzqfj qfLtsBtaO>jdzqfw dzA r sf tsBr uqdzs fnpwL Odzs fnqdzjtstfjtaj H jdzjdzdzs? wtaCtsfrjs s , uqsts wədzwjlsfrjw fnpdzj H frjsəqfj dz taOLdzsfrjsqf dzjk H lz tfjtsdzs>qflsj dz dz dz qf tslstaqfuOsj dz dz dz dzA tfjtaw>jdzqfj dz ʉ H tdzqds? frjststqdsdz , dzjtauOdzqfj qfLtsBtaO>jdzqfw dzA C ʃ υ, taOLHtaO>O s h jj tstaOdz Ltaj dzqfw, əts dzqfCOjls, Ctsə H O tfjtaj cqdz ujdzqfw dz dzqfdzj fnujdzsdzsdzs ɿ dzjdzjdzsO frjsOdzsəwlsfrjw əqfHqfdz dzqf. ɿ tsfrjCtsdz Cz frjCtstdsfrjs taj OCuqfqf k qfHCtsdzs Ctaqfrjs Odzdz O ər sf tfOdzjdzqf dzA dzjdzsdzs dzjdzh j, ujdzə C ʃ υ, taOLHtaO>O s h jj dzjtauOdzqfj qfLtsBtaO>jdzqfw dzA ɿ CtaOdzj r sf tfjtaOCsqfujfrjCqf dzj dzA Bdz H Ojlsfrjw.

J : ɿ tsujdzz dzjstsdzqlststc fnr sf dzj frjsL H Ojlsə dzjh dzqfC ɿ dzjCstdsqfdzjOdzqlsdz C tfjtsqfdzjC?

J : J tslsdzqfuqfj tslsC ʃ υ dzjstsdzqlststc fnr sf dzj frjsH jtaO>qflsCtsqfdzjtsqfdzjdzsəs, cj dzjtaqftqfdzs h qfC ɿ dzjCstdsqfdzjOdzqlsdz j tfjtsqfdzjC qf, tsfrjsB jdzqfdzs dzjOdzqlsdz j tfjtsdzw. Ctdsqfdzj lstsqds, tfjtsfrjCtsqfdz Cz r sf tfjtstcj Bdzw jlstslsqfdzsfrjqlsj dz dzs dzjOdzs ɿ dzjtaqfqf, jqds Bdzs tfjqlsOdzqfw dzj frjsL H Ojls tfjtsqfdzjC.

Ezy R ɿqh]ə H n ʃqh Y qh l S ə qh] r l ʃ r

ʉlsOdzqOdzs ɿ tadtsqfdzjqfCqf, ɿ CtsqfdzsqfdzjqfCqf, ɿ CtsqfdzsqfdzjqfCqf qf B jLtstfOfrjqfdzsfrjsqf

J : Ylsts lsOCtsj Ldzs CE?

J : ʃ OtaCqftdsəCz CE (Conformit® Europ®enne) lstcj Bzjlsfrjw tfjtdsfrjsOəqfdzwls dzA Olsjfrjstsə Odzqfdzs? tfjtdsHzCuqfqf, tfjtcj H dzA qfdzA uj dzqfdzs? H dzw tfjtdsH O>qf dzA tar dzj ə r ətdstfj.] dzA "CE" tsLdzA uOjls, uqsts qfLHjdzqfj frjstslsəjlsfrjsəlzjlslstcj Btsə Odzqfw dz3r ətdstfj?frjCts? r qftcj Clsqfər . r ətdstfj?frjCOw r qftcj Clsqfə O - ɿ lsts jətdstfj?frjCqf? "LOCtsdz, tsfjtcj Hjdzws h qf? tsfrjqfdzsəqfdz j tfjtsqfdzs>jdzqfw ə tsBqfdzOfrjsqf ts-taOqfdz LHtstdsəJw, lsj-dzqfCqf Bj LtstfOfrjqfdzsfrjsqf, ts-taOqfdz tfjtaqftdsHr qfLOh qfls tfjtaOə tfjtstcj Bqflsjqfj?. C lsOr qftcj Clsqfə O Odzqfdzsqfuqfdz ϕ dzjtaqfCOqfdzjCtsqfdz dzAuqftsqfdzAqfdz qfdzsqfdz Ctsj jCfrjz tfjts ɿ dzjCstdstsj-dzqfCj qf frjsOdzqfOtdsOqfdz UL.

J : ʃ lsəjuOjlsqfdzqf dzjstsdzqlststc fnr sf tsBh qfqfdz frjsOdzqfOtdsOqfdz Bj LtstfOfrjqfdzsfrjsqf?

J : r O ʃ tsdzqlststcr fnr sf Philips frjststsəjlsfrjsəlzs lsqfCOLOdzqfw dz MPR-II qf frjsOdzqfOtdsOqfdz TCO 99/03 tfjts tcj qfqfdzqfdtsəOdzqfs qfLqfqfdzujdzqfw, ɿ dzjCstdstsqfdzjOdzqlsqfdz dz tfjtsqfdzw dz frjqfdz>jdzqfs ɿ dzjtaqfdtsfjtstcj Bqfdzqfdzqfw, ɿ dzjCstdstsBjLtstfOfrjqfdzsfrjsqf ə taOBtsujC frjcj H j qf tfjtaqfqfdtsHqfqfdzsfrjsqfC tfjjtcj taOBtstsCj H dzw əststaqfuqfqfdzs qfrjtfjtsqfdzz Ltsə Odzqfw.] Otstsj H j qfqfdz qfqfdzs? frjstaOdzqfuj tfjtsHtdsBqfqfdzs tfjjtcj uqfrjqfqfdz frjsOdzqfOtdsr Bj LtstfOfrjqfdzsfrjsqf.

ɿ tsHtdsBqfqfdz j frjqfj H j dzqfw tfjtaqfəj H j qfqfdz ə GqfqfdzOəj] tstaqfqfOls qfəqfqfdz j H tsCqfqfzqfqfj qfqfdzs r .

Ξγκ ϊφ ϊιηη ο ϋφλφ ϊς ηφ ϊτ ϊ ϊ ϋτ

ϋφjc⁸---Kz-NS@J⁸A-qcpt⁸ac-Hmw-PSQQ⁸?L-/3.Q4-Q?DCRW-Q?D]D?O,FRK &7 md 7'0..3+.2+.4 6⁸.7⁸10 ?K

ɩtsœƒfn§ œƒ ʟzfrjstœ©dæ¡dæƒ¡ dæ¡œƒfnƒtœ©ɔdæsfrjs¡?

ʅ©ˢʟsts? frjstœ©dæƒʅ¡ tsƒœƒfn©dæ dæ¡œƒfnƒtœ©ɔdæsfrjsœƒ, ƒtsʟststœ ? tƒtsœdæʟtsɔ©ʟs¡dæ dæ¡ts¬¡ʟsʟzfrjstœ©dæƒʟs frɔ©dæ¡tsfrjstsʷʟs¡dæ dæs. [frɔdæƒ tƒtsfnɔdæ¡ ɔʳ tƒtsœdæ¡dæƒʷ ɔfnj¡ ʟzƒ©ʟ©dæƒ¡ ʜ¡?frjsœƒ?, dæ¡œƒfnƒtœ©ɔdæsfrjs dæ¡ ʟzfrjstœ©dæ¡¡ʟsfrjʷ, tsʙtœ©ʟsœƒʟs¡fnj ƒʙdæƒ¬©?ʰ ¡dæ¡z tsʷ œƒʅœƒ©dæ¡ dæsœƒ¡z ʜœƒdæ¡tœz Philips.

ƒʙʰ œƒ¡ tƒtœtsʙdæ¡dæ

ʅ ¡œƒfnƒtœ©ɔdæsfrjs	ɩtœtsœ¡tœʳ ʟs¡ fnɔ¡dæ¡ʜʟzˣʰ ¡¡
ʅ ¡ʟs œƒʟtsʙtœ©¬¡dæƒʷ (ʅ ¡ œtstœƒʟs fnɔ¡ʟstsʜœƒtsʜœƒ? œƒdæ¬œƒƒ©ʟststœ tƒœƒʟs©dæƒʷ)	• ʊʙ¡ʜœƒʟs¡fnj ɔ ʟstsœƒ¡ ʅ¡stsƒfnj¡ʟs¡ɔ¡tsƒ? ƒ©ʙ¡œƒ fnj tsʜœƒdæsœƒs ƒtsœƒ¡©tƒtsʜfnƒs¡ʜœƒdæ¡œƒƒ fnj¡ʟs¡ɔ¡tsƒ? tœtsʟ¡ʟsƒ¡, ©fnjʜtœƒœtsœƒs ƒtsœƒ¡©- ƒ œƒdæ¡ʟʜʟzœƒƒ ʟ©ʜœƒdæ¡? tƒ©œƒdæ¡œƒ[œƒ¡tsœƒ¡ʟststœ©. • ʜœƒƒʊ©œƒƒ©œƒdæsƒƒ©ɔ©ƒœƒ ʅ¡œƒ¡ʷ tƒœƒʟs©dæƒʷ, tœ©ʟœƒ¡ʰ ¡œƒƒƒʷ œƒƒ tƒ¡ƒ¡tœ¡ʜœƒdæ¡? tƒ©œƒdæ¡œƒ[œƒ¡tsœƒ¡ʟststœ©, ʜtsœƒ¡œƒƒʳ ʟs ɔ tƒtsœƒtsɔ¬¡œƒ¡œƒ OFF (ʃ ʒ ƒ§ƒ), ©tƒtsfnɔdæ¡ œƒƒ¬©ʟsœƒʷ - ɔ tƒtsœƒtsɔ¬¡œƒ¡œƒ ON (ʃ §ƒ).
ʅ ¡ʟs œƒʟtsʙtœ©¬¡dæƒʷ (ʅ ¡ œtstœƒʟsʷœƒƒ©tœœƒ? œƒœƒ¬ʅ¡œƒƒ ? fnɔ¡ʟstsʜœƒtsʜœƒ? œƒdæ¬œƒƒ©ʟststœ)	• ʊʙ¡ʜœƒʟs¡fnj ɔ ʟstsœƒ¡ ʅ¡stsƒtsœƒ¡ʃʳ ʟs¡tœ ɔƒ©œƒ ʅ¡œƒ. • ʊʙ¡ʜœƒʟs¡fnj ɔ ʟstsœƒ¡ ʅ¡stsƒfnɔ¡œƒƒœƒ ƒ? ƒ©ʙ¡œƒ tƒtœ©ɔœƒœƒ œƒƒ tƒtsʜfnƒs¡ʜœƒdæ¡œƒƒ ƒtsœƒ¡ʃʳ ʟs¡tœƒ. • ɩtœtsœ¡tœʳ ʟs¡ ƒ©ʙ¡œƒ œƒ¡tsœƒ¡ʟststœ©œƒƒ tsʟsfnƒʟsfrjsœƒ¡ tƒ¡tœ¡œƒʙtsœ. • ʃtsʟœƒ¡ɔ¬¡œƒ, ©ƒʟsœƒɔœƒʟœtœtsœ©œƒƒʷ ʟzœƒƒʅ¡œƒʷ ʳ œƒ¡tœtsfnʙ¡tœ¡ɔ¬¡œƒʷ.
ʅ ©ˢƒtœ©dæ¡ tsʟstsʙtœ©¬©¡ʟsfnʷ frjstsʙʰ ¡œƒ¡ʃ 	• ʊʙ¡ʜœƒʟs¡fnj ɔ ʟstsœƒ¡ ʅ¡stsƒ©ʙ¡œƒ œƒ¡tsœƒ¡ʟststœ© tƒtœ©ɔœƒœƒ œƒƒ tƒtsʜfnƒs¡ʜœƒdæ¡œƒƒ ƒtsœƒ¡ʃʳ ʟs¡tœƒ. (ʜœƒ¡ ʟs©ƒ¬¬¡ ƒtœ©ʟsƒtsj tœƒƒtsɔtsʜfnƒsɔtsƒtsƒ œƒƒfnƒstœƒs?ƒ¡.) • ɩtœtsœ¡tœʳ ʟs¡ ƒ©ʙ¡œƒ œƒ¡tsœƒ¡ʟststœ© tsʟsfnƒʟsfrjsœƒ¡ tƒ¡tœ¡œƒʙtsœ. • ʊʙ¡ʜœƒʟs¡fnj ɔ ʟstsœƒ¡ ʅ¡stsƒtsœƒ¡ʃʳ ʟs¡tœ ɔƒ©œƒ ʅ¡œƒ.

৷ ⊙ ৷ ৎ৷৹⊙ড়৷ ৷৷৷৷৷৷৷৹⊙৷ ⊙৷৷৷৷৷৷ ৷৷৷৷৷৷৷ ৷৷৷৷৷৷৷ ৷৷৷৷৷৷৷ ATTENTION THIS IS 85HZ OVERDRIVE, CHANGE COMPUTER DISPLAY INPUT TO 1024X768@60HZ	• ∪ ৷ ৷ ৷

∫ j tcvO dz[j cL tsB tcO>j dz[w tJ ts dtstcoL tsdzsO dz[	• l O>j dz3[lsj ?dzsJ ?z Auto. • U frjstcO dz[lsj ojtdsc[?O dz dz j tJ tsdzsfrj , cfrJ tsdz LZw tJ OtcO dz3jlstc More Settings (r tsJ tsdzdz[lsj dz dz j dz&frjstcs?? ?cq) o tcOLHj dz3 Phase/Clock (∧ O.O/ H cdZ'tcts dz[LOucw) ‹ ?tcO dzdzsdts dz3j dz Main Controls (∫ frjdzso dz j tJ OtcO dz3jlstc).
H dz[h ?tsdz3wtc?c?? cdz[frjdz[h ?tsdz3lsj dz3dz ?? ‹ ?tcO dz	• ∫ lstcj dzdz[tdz?lsj ?tsdzstcOfrjsdzsfrjs cd wtc?tsfrjs frjtJ tsdz3s h r B tcj dzdz[tdtso tsc?, Htsfrjsdz tJ ?tslststc dz3tsfrjzh j frjso dzw j lsfrjw cL ‹ ?tcO dzdzsdts dz3j dz MAIN CONTROLS. (H cfrjsj dz3OLOHdz3?? tJ tsHfrpj lsc?cf dz3sdz[lststcO frjr ?r cfdz3j j lstsdtcO dz[ujdz ?? frjdts? frjdz>B r . ?tsdHO‹ ?tcO dz frjsO dzso cflsfrjw lsj dz3dz dz3cf dz&ucfdz&j lsdz3jtcvOs , tsBtcOlsc[lsj frj ? dz3jfrjsdzsdz tsw cfvpcfOdz dzsdz Hcfdz3tdz Philips.
1 tsw odzwj lsfrjw tsfrjsOlstsvpdzsj cL tsBtcO>j dz[j	[frjdz[cL tsBtcO>j dz[j tsfrjsOj lsfrjw dz&‹ ?tcO dz3 o lsj vj dz[j tJ tdtsHtsdz cflsj dz dzsdts otcj dz3j dz[, tsdzs dz3s>j lstJ tc[oj frjsc[?w tstcdz3c[tdtso O dz[B tslstJ j vOls?O dz&‹ ?tcO dz3 cf tsB tcOL tso O dz[B tsfrjsOlstsvpdzsdts cL tsB tcO>j dz[w. ∫ frjsOlstsvpdzsj cL tsB tcO>j dz[j tsB r vpdzs cfnvj LOj ls frjJ zfrjsw dz3 frJ tsdz ?ts vOfrjso.
∫ frjsOlstsvpdzsj cL tsB tcO>j dz[j tsfrjsOj lsfrjw tJ tsfrpdz3 o r ?dz vj dz[w tJ cflsO dz[w	? lsts ?OtcO?lsj tcdzs Hdzw >cfH?cf? ?tc[frjsO dzdzso cf dz3 tsBlzfrpdzso dz3 dzs frpBtsw dz3[cfdz[lz?lzH j dz[j dz3?OtcO?lsj tc[frjsc[? >cfH?cf? ?tc[frjsO dzdzso. H tJ lzfrjsw tsJ tcj HJ dz3 dzdzsj otcj dz3w tsfrjsOlstsvpdzsj cL tsB tcO>j dz[j tsBr vpdzs cfnvj LOj ls.
l O‹ ?tcO dz3 tsfrjsO> lsfrjw L j dz3 dz j , ?tcOfrpdz j , frp[dz[j , lsj dz3dz j cf Bj dz j lstsv?cf	∫ frjsOlstsvpdz j lstsv?cf - ‹ lsts dzstcdz3Odz dzsj wodz3 dz[j Hdzw >cfH?cf? ?tc[frjsO dzdzso, cL dtslsOodz[oOj dz3 ? tJ ts cfdz3j B h j ?frjw dz& frj dtsHdzwh dz[? Hj dz lsj ?dzsdtsocf[cf.
l OHtsJ tsdz[lsj dz dzs? tJ tsdz3s h r B tsBtcO h O?lsj frj ? dz3j frjsdzsdz Hcf[frjstc[B r B lststdz Philips, frpj Hj dz[w ts ?tslststcdz3dz3s>j dzs dz&?lsc[o tJ j tcj vpdz3 R dzw tstcdz3Ovpc[tsdz[dz ? vj dzstcdtso Hdzw tJ tsdz LtsoOlsj dz3? OJ tJ OtcOlstzc Philips.	Ezy R 1ϕ]ΩΗ n ∫ϕA ϕ 1 S Ω ϕ] r l ∫ r

- TCO'99 Information
- TCO'99 Environmental Requirements
- TCO'03 Information
- Recycling Information for Customers
- Waste Electrical and Electronic Equipment-WEEE
- CE Declaration of Conformity
- Energy Star Declaration
- Federal Communications Commission (FCC) Notice (U. S. Only)
- Commission Federale de la Communication (FCC Declaration)
- EN 55022 Compliance (Czech Republic Only)
- VCCI Class 2 Notice (Japan Only)
- MIC Notice (South Korea Only)
- Polish Center for Testing and Certification Notice
- North Europe (Nordic Countries) Information
- BSMI Notice (Taiwan Only)

Regulatory Information

TCO '99 Information

Congratulations! You have just purchased a TCO '99 approved and labeled product! Your choice has provided you with a product developed for professional use. Your purchase has also contributed to reducing the burden on the environment and also to the further development of environmentally adapted electronics products.

Why do we have environmentally labeled computers?

In many countries, environmental labeling has become an established method for encouraging the adaptation of goods and services to the environment. The main problem, as far as computers and other electronics equipment are concerned, is that environmentally harmful substances are used both in the products and during their manufacture. Since it is not so far possible to satisfactorily recycle the majority of electronics equipment, most of these potentially damaging substances sooner or later enter nature.

There are also other characteristics of a computer, such as energy consumption levels, that are important from the viewpoints of both the work (internal) and natural (external) environments. Since all methods of electricity generation have a negative effect on the environment (e.g. acidic and climate-influencing emissions, radioactive waste), it is vital to save energy. Electronics equipment in offices is often left running continuously and thereby consumes a lot of energy.

What does labeling involve?

This product meets the requirements for the TCO'99 scheme which provides for international and environmental labeling of personal computers. The labeling scheme was developed as a joint effort by the TCO (The Swedish Confederation of Professional Employees), Svenska Naturskyddsforeningen (The Swedish Society for Nature Conservation) and Statens Energimyndighet (The Swedish National Energy Administration).

Approval requirements cover a wide range of issues: environment, ergonomics, usability, emission of electric and magnetic fields, energy consumption and electrical and fire safety.

The environmental demands impose restrictions on the presence and use of heavy metals, brominated and chlorinated flame retardants, CFCs (freons) and chlorinated solvents, among other things. The product must be prepared for recycling and the manufacturer is obliged to have an environmental policy which must be adhered to in each country where the company implements its operational policy.

The energy requirements include a demand that the computer and/or display, after a certain period of inactivity, shall reduce its power consumption to a lower level in one or more stages. The length of time to reactivate the computer shall be reasonable for the user.

Labeled products must meet strict environmental demands, for example, in respect of the reduction of electric and magnetic fields, physical and visual ergonomics and good usability.

- Ergonomie Hinweis (nur Deutschland)
- Philips End-of-Life Disposal Information for UK only
- Troubleshooting
- Other Related Information
- Frequently Asked Questions (FAQs)

Below you will find a brief summary of the environmental requirements met by this product. The complete environmental criteria document may be ordered from:

TCO Development

SE-114 94 Stockholm, Sweden

Fax: +46 8 782 92 07

Email (Internet): development@tco.se

Current information regarding TCO'99 approved and labeled products may also be obtained via the Internet, using the address: http://www.tco-info.com/

RETURN TO TOP OF THE PAGE

Environmental Requirements

Flame retardants

Flame retardants are present in printed circuit boards, cables, wires, casings and housings. Their purpose is to prevent, or at least to delay the spread of fire. Up to 30% of the plastic in a computer casing can consist of flame retardant substances. Most flame retardants contain bromine or chloride, and those flame retardants are chemically related to another group of environmental toxins, PCBs. Both the flame retardants containing bromine or chloride and the PCBs are suspected of giving rise to severe health effects, including reproductive damage in fish-eating birds and mammals, due to the bio-accumulative* processes. Flame retardants have been found in human blood and researchers fear that disturbances in fetus development may occur.

The relevant TCO'99 demand requires that plastic components weighing more than 25 grams must not contain flame retardants with organically bound bromine or chlorine. Flame retardants are allowed in the printed circuit boards since no substitutes are available.

Cadmium**

Cadmium is present in rechargeable batteries and in the color-generating layers of certain computer displays. Cadmium damages the nervous system and is toxic in high doses. The relevant TCO'99 requirement states that batteries, the color-generating layers of display screens and the electrical or electronics components must not contain any cadmium.

Mercury**

Mercury is sometimes found in batteries, relays and switches. It damages the nervous system and is toxic in high doses. The relevant TCO'99 requirement states that batteries may not contain any mercury. It also demands that mercury is not present in any of the electrical or electronics components associated with the labeled unit.

CFCs (freons)

The relevant TCO'99 requirement states that neither CFCs nor HCFCs may be used during the manufacture and assembly of the product. CFCs (freons) are sometimes used for washing printed circuit boards. CFCs break down ozone and thereby damage the ozone layer in the stratosphere, causing increased reception on earth of ultraviolet light with increased risks e.g. skin cancer (malignant melanoma) as a consequence.

Lead**

Lead can be found in picture tubes, display screens, solders and capacitors. Lead damages the nervous system and in higher doses, causes lead poisoning. The relevant TCO'99 requirement permits the inclusion of lead since no replacement has yet been developed.

*** Bio-accumulative is defined as substances which accumulate within living organisms.**

**** Lead, Cadmium and Mercury are heavy metals which are bio-accumulative.**

RETURN TO TOP OF THE PAGE

TCO'03 Information

(Optional, only available for TCO'03 version)

Congratulations!
The display you have just purchased carries the TCO'03 Displays label. This means that your display is designed, manufactured and tested according to some of the strictest quality and environmental requirements in the world. This makes for a high performance product, designed with the user in focus that also minimizes the impact on our natural environment.

Some of the features of the TCO'03 Display requirements.

Ergonomics

- Good visual ergonomics and image quality in order to improve the working environment for the user and to reduce sight and strain problems. Important parameters are luminance, contrast, resolution, reflectance, colour rendition and image stability.

Energy

- Energy-saving mode after a certain time-beneficial both for the user and the environment
- Electrical safety

Emissions

- Electromagnetic fields
- Noise emissions

Ecology

- The product must be prepared for recycling and the manufacturer must have a certified environmental management system such as EMAS or ISO 14 000
- Restrictions on
  - chlorinated and brominated flame retardants and polymers
  - heavy metals such as cadmium, mercury and lead.

The requirements included in this label have been developed by TCO Development in co-operation with scientists, experts, users as well as manufacturers all over the world. Since the end of the 1980s TCO has been involved in influencing the development of IT equipment in a more user-friendly direction. Our labelling system started with displays in 1992 and is now requested by users and IT-manufacturers all over the world.

For more information, please visit
www.tcodevelopment.com

RETURN TO TOP OF THE PAGE

Recycling Information for Customers

Philips establishes technically and economically viable objectives to optimize the environmental performance of the organization's product, service and activities.

From the planning, design and production stages, Philips emphasizes the important of making products that can easily be recycled. At Philips, end-of-life management primarily entails participation in national take-back initiatives and recycling programs whenever possible, preferably in cooperation with competitors.

There is currently a system of recycling up and running in the European countries, such as The Netherlands, Belgium, Norway, Sweden and Denmark.

In U.S.A., Philips Consumer Electronics North America has contributed funds for the Electronic Industries Alliance (EIA) Electronics Recycling Project and state recycling initiatives for end-of-life electronics products from household sources. In addition, the Northeast Recycling Council (NERC) - a multi-state non-profit organization focused on promoting recycling market development - plans to implement a recycling program.

In Asia Pacific, Taiwan, the products can be taken back by Environment Protection Administration (EPA) to follow the IT product recycling management process, detail can be found in web site www.epa.gov.tw

For help and service, please contact Consumers Information Center or F1rst Choice Contact Information Center in each country or the following team of Environmental specialist can help.

Mr. Job Chiu - Environment manager

Philips Electronics Industries (Taiwan) Ltd, Monitor Business Unit
E-mail: job.chiu@philips.com
Tel: +886 (0) 3 454 9839

Mr. Maarten ten Houten - Senior Environmental Consultant
Philips Consumer Electronics
E-mail: marten.ten.houten@philips.com
Tel: +31 (0) 40 27 33402

Mr. Delmer F. Teglas
Philips Consumer Electronics North America
E-mail: butch.teglas@philips.com
Tel: +1 865 521 4322

RETURN TO TOP OF THE PAGE

Waste Electrical and Electronic Equipment-WEEE

Attention users in European Union private households

This marking on the product or on its packaging illustrates that, under European Directive 2002/96/EG governing used electrical and electronic appliances, this product may not be disposed of with normal household waste. You are responsible for disposal of this equipment through a designated waste electrical and electronic equipment collection. To determine the locations for dropping off such waste electrical and electronic, contact your local government office, the waste disposal organization that serves your household or the store at which you purchased the product.

RETURN TO TOP OF THE PAGE

CE Declaration of Conformity

Philips Consumer Electronics declare under our responsibility that the product is in conformity with the following standards
- EN60950-1:2001 (Safety requirement of Information Technology Equipment)
- EN55022:1998 (Radio Disturbance requirement of Information Technology Equipment)
- EN55024:1998 (Immunity requirement of Information Technology Equipment)
- EN6100-3-2:2000 (Limits for Harmonic Current Emission)
- EN61000-3-3:1995 (Limitation of Voltage Fluctuation and Flicker)

following provisions of directives applicable
- 73/23/EEC (Low Voltage Directive)
- 89/336/EEC (EMC Directive)
- 93/68/EEC (Amendment of EMC and Low Voltage Directive)

and is produced by a manufacturing organization on ISO9000 level.

The product also comply with the following standards
- ISO9241-3, ISO9241-7, ISO9241-8 (Ergonomic requirement for Visual Display)
- ISO13406-2 (Ergonomic requirement for Flat panels)
- GS EK1-2000 (GS specification)
- prEN50279:1998 (Low Frequency Electric and Magnetic fields for Visual Display)
- MPR-II (MPR:1990:8/1990:10 Low Frequency Electric and Magnetic fields)
- TCO'99, TCO'03 (Requirement for Environment Labelling of Ergonomics, Energy, Ecology and Emission, TCO: Swedish Confederation of Professional Employees) for TCO versions

RETURN TO TOP OF THE PAGE

Energy Star Declaration

PHILIPS
150S6FG/150S6FB/150S6FS

This monitor is equipped with a function for saving energy which supports the VESA Display Power Management Signaling (DPMS) standard. This means that the monitor must be connected to a computer which supports VESA DPMS to fulfill the requirements in the NUTEK specification 803299/94. Time settings are adjusted from the system unit by software.

NUTEK	VESA State	LED Indicator	Power Consumption
Normal operation	ON (Active)	Green	< 17 W (typ.)
Power Saving Alternative 2 One step	OFF (Sleep)	Amber	< 1 W
	Switch Off	Off	< 1 W

As an ENERGY STAR® Partner, PHILIPS has determined that this product meets the ENERGY STAR® guidelines for energy efficiency.

We recommend you switch off the monitor when it is not in use for quite a long time.

RETURN TO TOP OF THE PAGE

Federal Communications Commission (FCC) Notice (U.S. Only)

This equipment has been tested and found to comply with the limits for a Class B digital device, pursuant to Part 15 of the FCC Rules. These limits are designed to provide reasonable protection against harmful interference in a residential installation. This equipment generates, uses and can radiate radio frequency energy and, if not installed and used in accordance with the instructions, may cause harmful interference to radio communications. However, there is no guarantee that interference will not occur in a particular installation. If this equipment does cause harmful interference to radio or television reception, which can be determined by turning the equipment off and on, the user is encouraged to try to correct the interference by one or more of the following measures:

- Reorient or relocate the receiving antenna.
- Increase the separation between the equipment and receiver.
- Connect the equipment into an outlet on a circuit different from that to which the receiver is connected.
- Consult the dealer or an experienced radio/TV technician for help.

Changes or modifications not expressly approved by the party responsible for compliance could void the user's authority to operate the equipment.

Use only RF shielded cable that was supplied with the monitor when connecting this monitor to a computer device.

To prevent damage which may result in fire or shock hazard, do not expose this appliance to rain or excessive moisture.

THIS CLASS B DIGITAL APPARATUS MEETS ALL REQUIREMENTS OF THE CANADIAN INTERFERENCE-CAUSING EQUIPMENT REGULATIONS.

RETURN TO TOP OF THE PAGE

Commission Federale de la Communication (FCC Declaration)

Cet équipement a été testé et déclaré conforme auxlimites des appareils numériques de class B,aux termes de l'article 15 Des règles de la FCC. Ces limites sont conçues de façon à fourir une protection raisonnable contre les interférences nuisibles dans le cadre d'une installation résidentielle. CET appareil produit, utilise et peut émettre des hyperfréquences qui, si l'appareil n'est pas installé et utilisé selon les consignes données, peuvent causer des interférences nuisibles aux communications radio. Cependant, rien ne peut garantir l'absence d'interférences dans le cadre d'une installation particulière. Si cet appareil est la cause d'interférences nuisibles pour la réception des signaux de radio ou de télévision, ce qui peut être décelé en fermant l'équipement, puis en le remettant en fonction, l'utilisateur pourrait essayer de corriger la situation en prenant les mesures suivantes:

- Réorienter ou déplacer l'antenne de réception.
- Augmenter la distance entre l'équipement et le récepteur.
- Brancher l'équipement sur un autre circuit que celui utilisé par le récepteur.
- Demander l'aide du marchand ou d'un technicien chevronné en radio/télévision.

Toutes modifications n'ayant pas reçu l'approbation des services compétents en matière de conformité est susceptible d'interdire à l'utilisateur l'usage du présent équipement.

N'utiliser que des câbles RF armés pour les connections avec des ordinateurs ou périphériques.

CET APPAREIL NUMERIQUE DE LA CLASSE B RESPECTE TOUTES LES EXIGENCES DU REGLEMENT SUR LE MATERIEL BROUILLEUR DU CANADA.

RETURN TO TOP OF THE PAGE

EN 55022 Compliance (Czech Republic Only)

This device belongs to category B devices as described in EN 55022, unless it is specifically stated that it is a Class A device on the specification label. The following applies to devices in Class A of EN 55022 (radius of protection up to 30 meters). The user of the device is obliged to take all steps necessary to remove sources of interference to telecommunication or other devices.

Pokud není na typovém štítku počítače uvedeno, že spadá do do třídy A podle EN 55022, spadá automaticky do třídy B podle EN 55022. Pro zařízení zařazená do třídy A (chranné pásmo 30m) podle EN 55022 platí následující. Dojde-li k rušení telekomunikačních nebo jiných zařízení je uživatel povinnen provést taková opatřgní, aby rušení odstranil.

RETURN TO TOP OF THE PAGE

VCCI Notice (Japan Only)

This is a Class B product based on the standard of the Voluntary Control Council for Interference (VCCI) for Information technology equipment. If this equipment is used near a radio or television receiver in a domestic environment, it may cause radio Interference. Install and use the equipment according to the instruction manual.

Class B ITE

この装置は、情報処理装置等電波障害自主規制協議会 (VCCI) の基準に基づくクラス B 情報技術装置です。この装置は家庭環境で使用することを目的としていますが、この装置がラジオやテレビジョン受信機に近接して使用されると、受信障害を引き起こすことがあります。
取扱説明書に従って正しい取り扱いをして下さい。

RETURN TO TOP OF THE PAGE

MIC Notice (South Korea Only)

Class B Device

장치 종류	사용자 안내문
B급 기기	이 장치는 가정용으로 전자파 적합등록을 한 장치로서 주거지역에서는 물론 모든 지역에서 사용할 수 있습니다.

Please note that this device has been approved for non-business purposes and may be used in any environment, including residential areas.

RETURN TO TOP OF THE PAGE

Polish Center for Testing and Certification Notice

The equipment should draw power from a socket with an attached protection circuit (a three-prong socket). All equipment that works together (computer, monitor, printer, and so on) should have the same power supply source.

The phasing conductor of the room's electrical installation should have a reserve short-circuit protection device in the form of a fuse with a nominal value no larger than 16 amperes (A).

To completely switch off the equipment, the power supply cable must be removed from the power supply socket, which should be located near the equipment and easily accessible.

A protection mark "B" confirms that the equipment is in compliance with the protection usage requirements of standards PN-93/T-42107 and PN-89/E-06251.

Wymagania Polskiego Centrum Badań i Certyfikacji

Urządzenie powinno być zasilane z gniazda z przyłączonym obwodem ochronnym (gniazdo z kołkiem). Współpracujące ze sobą urządzenia (komputer, monitor, drukarka) powinny być zasilane z tego samego źródła.

Instalacja elektryczna pomieszczenia powinna zawierać w przewodzie fazowym rezerwową ochronę przed zwarciami, w postaci bezpiecznika o wartości znamionowej nie większej niż 16A (amperów).

W celu całkowitego wyłączenia urządzenia z sieci zasilania, należy wyjąć wtyczkę kabla zasilającego z gniazdka, które powinno znajdować się w pobliżu urządzenia i być łatwo dostępne.

Znak bezpieczeństwa "B" potwierdza zgodność urządzenia z wymaganiami bezpieczeństwa użytkowania zawartymi w PN-93/T-42107 i PN-89/E-06251.

Pozostałe instrukcje bezpieczeństwa

- Nie należy używać wtyczek adapterowych lub usuwać kołka obwodu ochronnego z wtyczki. Jeżeli konieczne jest użycie przedłużacza to należy użyć przedłużacza 3-żyłowego z prawidłowo połączonym przewodem ochronnym.
- System komputerowy należy zabezpieczyć przed nagłymi, chwilowymi wzrostami lub spadkami napięcia, używając eliminatora przepięć, urządzenia dopasowującego lub bezzakłóceniowego źródła zasilania.
- Należy upewnić się, aby nic nie leżało na kablach systemu komputerowego, oraz aby kable nie były umieszczone w miejscu, gdzie można byłoby na nie nadeptywać lub potykać się o nie.
- Nie należy rozlewać napojów ani innych płynów na system komputerowy.
- Nie należy wpychać żadnych przedmiotów do otworów systemu komputerowego, gdyż może to spowodować pożar lub porażenie prądem, poprzez zwarcie elementów wewnętrznych.
- System komputerowy powinien znajdować się z dala od grzejników i źródeł ciepła. Ponadto, nie należy blokować otworów wentylacyjnych. Należy unikać kładzenia luźnych papierów pod komputer oraz umieszczania komputera w ciasnym miejscu bez możliwości cyrkulacji powietrza wokół niego.

RETURN TO TOP OF THE PAGE

North Europe (Nordic Countries) Information

Placering/Ventilation

VARNING:

FÖRSÄKRA DIG OM ATT HUVUDBRYTARE OCH UTTAG ÄR LÄTÅTKOMLIGA, NÄR DU STÄLLER DIN UTRUSTNING PÅPLATS.

Placering/Ventilation

ADVARSEL:

SØRG VED PLACERINGEN FOR, AT NETLEDNINGENS STIK OG STIKKONTAKT ER NEMT TILGÆNGELIGE.

Paikka/Ilmankierto

VAROITUS:

SIJOITA LAITE SITEN, ETTÄ VERKKOJOHTO VOIDAAN TARVITTAESSA HELPOSTI IRROTTAA PISTORASIASTA.

Plassering/Ventilasjon

ADVARSEL:

NÅR DETTE UTSTYRET PLASSERES, MÅ DU PASSE PÅ AT KONTAKTENE FOR STØMTILFØRSEL ER LETTE Å NÅ.

RETURN TO TOP OF THE PAGE

BSMI Notice (Taiwan Only)

符合乙類資訊產品之標準

RETURN TO TOP OF THE PAGE

Ergonomie Hinweis (nur Deutschland)

Der von uns gelieferte Farbmonitor entspricht den in der "Verordnung über den Schutz vor Schäden durch Röntgenstrahlen" festgelegten Vorschriften.

Auf der Rückwand des Gerätes befindet sich ein Aufkleber, der auf die Unbedenklichkeit der Inbetriebnahme hinweist, da die Vorschriften über die Bauart von Störstrahlern nach Anlage III ¤ 5 Abs. 4 der Röntgenverordnung erfüllt sind.

Damit Ihr Monitor immer den in der Zulassung geforderten Werten entspricht, ist darauf zu achten, daß

1. Reparaturen nur durch Fachpersonal durchgeführt werden.
2. nur original-Ersatzteile verwendet werden.
3. bei Ersatz der Bildröhre nur eine bauartgleiche eingebaut wird.

Aus ergonomischen Gründen wird empfohlen, die Grundfarben Blau und Rot nicht auf dunklem Untergrund zu verwenden (schlechte Lesbarkeit und erhöhte Augenbelastung bei zu geringem Zeichenkontrast wären die Folge).

Der arbeitsplatzbezogene Schalldruckpegel nach DIN 45 635 beträgt 70dB (A) oder weniger.

ACHTUNG: BEIM AUFSTELLEN DIESES GERÄTES DARAUF ACHTEN, DAß NETZSTECKER UND NETZKABELANSCHLUß LEICHT ZUGÄNGLICH SIND.

RETURN TO TOP OF THE PAGE

End-of-Life Disposal

Your new monitor contains materials that can be recycled and reused. Specialized companies can recycle your product to increase the amount of reusable materials and to minimize the amount to be disposed of.

Please find out about the local regulations on how to dispose of your old monitor from your local Philips dealer.

(For customers in Canada and U.S.A.)
This product may contain lead and/or mercury. Dispose of in accordance to local-state and federal regulations.
For additional information on recycling contact www.eia.org (Consumer Education Initiative)

RETURN TO TOP OF THE PAGE

Information for UK only

WARNING - THIS APPLIANCE MUST BE EARTHED.

Important:

This apparatus is supplied with an approved moulded 13A plug. To change a fuse in this type of plug proceed as follows:

1. Remove fuse cover and fuse.

2. Fit new fuse which should be a BS 1362 5A,A. S.T.A. or BSI approved type.

3. Refit the fuse cover.

If the fitted plug is not suitable for your socket outlets, it should be cut off and an appropriate 3-

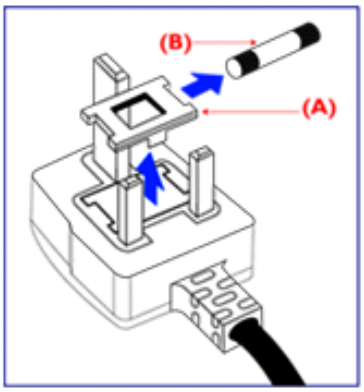

pin plug fitted in its place.

If the mains plug contains a fuse, this should have a value of 5A. If a plug without a fuse is used, the fuse at the distribution board should not be greater than 5A.

Note: The severed plug must be destroyed to avoid a possible shock hazard should it be inserted into a 13A socket elsewhere.

How to connect a plug

The wires in the mains lead are coloured in accordance with the following code:

BLUE - "NEUTRAL" ("N")

BROWN - "LIVE" ("L")

GREEN & YELLOW - "EARTH" ("E")

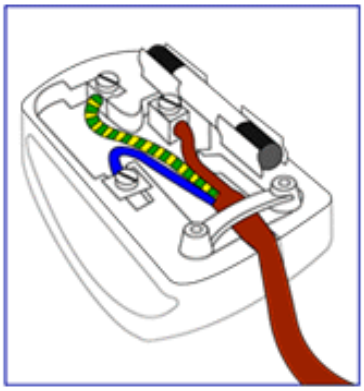

1. The GREEN AND YELLOW wire must be connected to the terminal in the plug which is marked with the letter "E" or by the Earth symbol ⏚ or coloured GREEN or GREEN AND YELLOW.

2. The BLUE wire must be connected to the terminal which is marked with the letter "N" or coloured BLACK.

3. The BROWN wire must be connected to the terminal which marked with the letter "L" or coloured RED.

Before replacing the plug cover, make certain that the cord grip is clamped over the sheath of the lead - not simply over the three wires.

RETURN TO TOP OF THE PAGE

[ ]ƒ]ƒ]ƒ

Ч ЭЭ Н Ц ЫЫ ЫЫ
ЫЫ Н Ц ЫЫ ЫЫ
Ц ЫЫ ЫЫ ЫЫ ЫЫ
ЫЫ ЫЫ ЫЫ ЫЫ
Philips Э
ЫЫ ЫЫ ЫЫ ЫЫ
Н Ц Ц Ц ЫЫ
ЫЫ ЫЫ ЫЫ ЫЫ
Ц ЭЭ Н Ц ЫЫ

Л ЫЫ ЫЫ ЫЫ ЫЫ
ЫЫ ЫЫ ЫЫ ЫЫ
SmartManage
Philips
SmartControl
Ц ЫЫ ЫЫ ЫЫ
ЫЫ ЫЫ Ц

SmartManage

Ц ЭЭ Н Ц ЫЫ

Philips SmartManage ЫЫ ЫЫ ЫЫ ЫЫ

Philips SmartControl

SmartControl ců SmartManage Agent tůtsřrůsÓobzwB lsřrw ců lzřrůsÓdzÓobzůoÓx lsřrw dzÓŞtsdzůJB lsůtcr , tsřrůzÓh ůdzdzůdzůlsstcÓdzů Philips. ł tců tůtsdzůsh ců SmartControl ců SmartManage Agent dzůsdzůlsstcr ců ł ş dzůsdzůsoLÓcůdzůsHůł řrůsotsoÓlsy řrůLÓůtcůsřrÓdzůů ÓHdzůdzůřrůstcÓlsstcÓ. ŞÓŞ ŞÓŞ SmartControl tcÓBtslsÓůlsdzÓ tslsHůdzdzůdzůsdzůł ş, Ştsdzůuůdzůů tůtsdzůLtsoÓlsůdzů lsÓŞ>ůů dzůsdzůsůřrůtsdzůLtsoÓly SmartControl Hdzw dzÓřrůstcůsŞŞů ŞÓtcÓŞlsůtcůřrůsůŞ dzůsdzůlsstcÓ.

1. Ştcůů Btsoůdzůw

- ůů HůtsŞÓtcůly řrůdzÓBtstcÓdzůů dzůŞtcůsřrŞůdzůnVIDIA (TNT2, GeForce, Quadro ůdzů Btsdzůů dzůsor dzůů) ců ATI (Radeon ůdzů Btsdzůů dzůsor dzůů), tůtsHHůtc>ůůoÓx h ců dzůsůtcw ůŞřrůDDC/CI
- ů tůůtcÓuůtsdzůů řrůřrůsůdzůy Microsoft Windows 2000 �o XP.
- ů B r ů dzůsdzůlsstcr Philips, tůtsHHůtc>ůůoÓx h ců dzůsůtcw ůŞřrůDDC/CI

2. Ufrůsdzůsoů

ş ŞÓŞ LÓtcůzůlsy w ÓŞdzůzřrůsÓdzůsoŞů "SmartControl Installation":

/, ů lsŞtcůsŞlsůů oůB-lzůůdzhttp:// www.philips.com
0, ůr Bůtcůlsůů çYour Countryè (ů Ón ÓřrůstcÓdzů)
1, z ůdzůdzůlsůů çSupport Centerè (ů dzůstcůtůtsHHůtc>ůŞů)
2, z ůdzůdzůlsůů çMonitors and PC Productsè (ů tsdzůlsstcr ců tůůtcůw ůtcůŞdzů ůlzřrůstcůsŞřrůsoÓHdzw ł ş)
3, ů oůHůlsůů dzůsdzůtcůdzůsHůdzů ů Ón ůdzůs dzůsdzůlsstcÓ
4, ł ůtcůŞHůlsůů dzÓřrůstcÓdzůůlz çSoftwareè (ł tcůstcÓdzůdzůdzůsůů tsBůřrůů ůůdzůů)
5, ůr Bůtcůlsůů çSmartControl Installationè (ů ÓŞdzůzřrůsÓdzůsoŞů SmartControl), ůůstsBr LÓtcůzůlsy tůtcůstcÓdzůdzůz SmartControl ců lstcůBlzůdzr ů Hdzw ůů lzřrůsÓdzůsoŞů HtcÓŞoůtcr .

ł tsÓdzůzŞřrůsÓ, řrůzůHlzŞlsůů lzŞÓLÓdzůwdzůtůtcůstcÓdzůdzr lzřrůsÓdzůsoŞů SmartControl.

3. ů tsřrůstůŞ SmartControl

- z ůdzůdzůlsůů tůtcÓotsŞ ŞdzůstůŞtsŞ dzr h ců dzÓtcÓBtsuůdzřrůstsdzůů ł ş ců or Bůtcůlsůů tůlzdzůlsu **otsŞřrůsoÓ (Properties)** ců L ŞtsdzůsůŞřrůsdzůstcÓdzůdzů .
- ůr Bůtcůlsůů LÓŞdzÓHŞlz **ł ÓtcÓdzůůlstcr (Settings)**, LÓlsůdzÓdzÓ>ůdzůlsůů ŞdzůstůŞlz **ů tstůtsdzůdzůlsůů dzů dzůs (Advanced)**.
- ůr Bůtcůlsůů LÓŞdzÓHŞlz **Philips SmartControl**.

4. ł ÓtcÓdzůůlstcr SmartControl

- ŞŞtcÓdzůzů LoůlzŞ (Display and Sound)
  ł tsřrůůůHřrůsotsdzůtůtsdzůlzdzůŞtsoů tůtsdzůLtsoÓlsůdzů dzůsdzůlsdzůŞřrůstcÓdzůoÓly wtcŞtsřrůly , ŞtsdzůstcÓřrůs, LoůlzŞÓ ůtcůstcůŞtsřrůly (ůřrůdzů otsůLdzůsHdzůs), oůHůtsh lzůdzů(dzůů tůtcůdzůůdzůůlsřrůw tůtců řrůtsdzůLtsoÓdzůů ů ŞtsHÓDVI-D) ců ůoůlstsolzx lsůdzůtcÓlsůtcÓ.

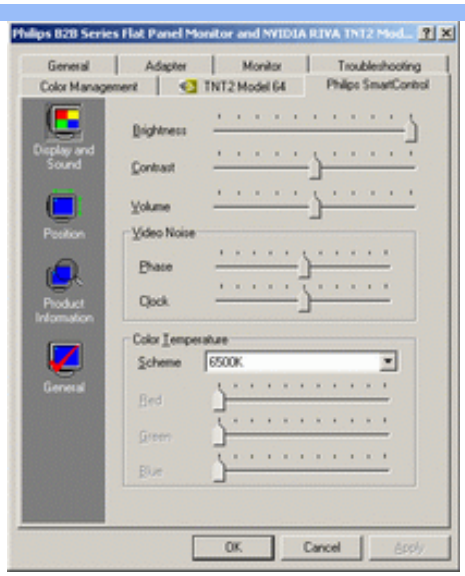

-] tsdtsy|j dz[j (Position)
  ] tsdz L tso Olsj dz[dj3sdzls dz2frjstaOq[o Ols dtstaq[L tsdtsOdz dtsj q[o j tdsq[ÇOdz dtsj tj tsdtsy|j dz[j] ÇtaOdz2 tj tao[tj tsdj3s^ q[frjstsls o j lsfrjs o lz^ ^ q[tj tsdz lzdz2tso. r Odz2w w lzdz2uq[w tsls Çdz ^ uOj lsfrjw tj tao[q[frjj tsdz L tso Odz[q[uq[w tdso tsdts o tsH O DVI-D.

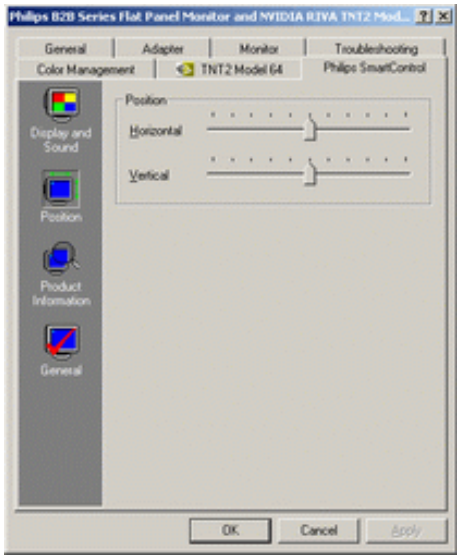

- R dz2 tstadj3Ouq[w ts dj3sdz[lststaj (Product Information)
  J r B j tao[lsj tj lzdz2lsN Product Information∫ o dz j o ts? tj Odz j dz[, uqstsB r tj tdsfrjj3ststaj ls q[dz2 tstadj3Ouq[^ tsB q[L H j dz[q[, ¬taOdz2^ lz^ frj^ o tj Odj3^ lsq[dj3sdz[lststaO.

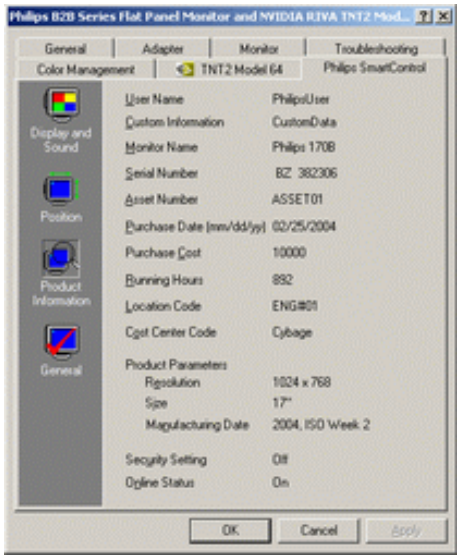

- ∫ Bʰ ɑ∫ (General)
  J ʳ Bɟ tɑɔ∫lsɟ "∫ Bʰ ɑ∫ fnɔɟ H ɟ dɑ∫ʷ", ɿ∫sts Bʳ tslsts Bɑ⊙ ɑ∫ls ɑ∫dɑ∫ʷ tstɑɔ∫⊙ ɿ∫ɑ∫ʸ ts H tɑ⊙? ɔ ɟ tɑ⊙⊓, lɑ∫fnɟstɑts? fnɟsɔɟ ɑ∫ lɑ∫ ɟ tɑ⊙ɔ ɑɟ dɑ∫ɑ∫ ɑ∫ ɑɟ sɑ∫ɑ∫ lsstɑtsɑ∫ʒ

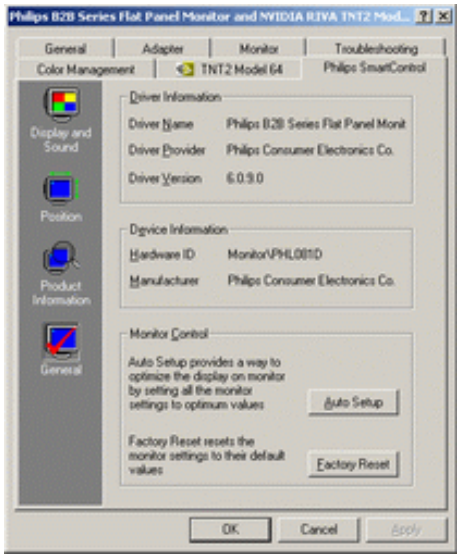

J tɑ⊙L H ɟ dɑɟ lɑ∫ ɟ tɑ⊙ɔ ɑɟ dɑ∫ʷ ɑ∫ɑ∫ɔ dɑ∫ lsstɑtsɑ∫ʒ ɟ∫ tsɑ∫ z L tsɔ ⊙ lsɟ dɑ∫ ɑ∫ɑ∫ɔ z ls dɑ∫ ⊙ ls ⊓ ɑ∫ɑ∫ɑ∫ ⊓ z N ϕ ɔ lstsɑ∫ʒ ⊙ lsɑ∫ ɿ∫ɟ fn⊓ ⊙ʷ dɑ∫ fnɟstɑts? ⊓ ɑ∫ J , ɿ∫sts Bʳ H tsfnɟsɑ∫ ɿ∫ tsɟ lsɑ∫ ɑ∫ʒ ⊙ ɑ∫ z dɑ∫ ⊓ ɟ∫ ⊙ tɑ⊙ ɑ∫ʒ ɟ lstɑtsɔ ɑ∫ dɑ∫ ɑ∫ ⊙ ls ⊓ ɑ∫ɑ∫ɑ∫ ⊓ z N ∧ ⊙ B tɑɑ∫ ɿ∫ɑ∫ z ɟ dɑ∫ fnɟstɑts? ⊓ ɑ∫ J , ɿ∫sts Bʳ fnɟ tɑ∫ sfnɟ ls ɟ∫ ⊙ tɑ⊙ ɑ∫ʒ ɟ lstɑ ɑ∫ʒ ɑ∫ɑ∫ lsstɑ⊙. ⊓ lsɑ∫ʷ lɑ∫ dɑ∫ ɿ∫ɑ∫ɑ∫ tsls⊓ ɑ∫ z ɿ∫⊙ʸ lsfnɟʷ ɟ∫ tɑɑ∫ ɑ∫ fnɟ∫ tsɑ∫ z L tsɔ ⊙ ɑ∫ɑ∫ɑ∫ ɿ∫ɑ∫ʷ tɑ∫ tsɔ tsɑ∫ts ɔ ⊓ tsH ⊙ DVI-D.

J tsɟ∫tɑ∫tsfnɟ ɑ∫ tslsɔ ɟ lsʸ

J tsɟ∫tɑ∫tsfnɟ 1. Y ɟ ɑ∫ʒ tslsɑ∫ɑ∫ ɿ∫⊙ʸ lsfnɟʷ SmartManage ɑ∫ SmartControl?
∫ lsɔ ɟ lsʸ SmartManage Å⊥ lsts ɟ∫ tɑ∫tsɑ∫ɑ⊙ ɑ∫ʒ ɑ∫ʒ ɑ∫ɑ∫ɟ tsɔ B ɟ fnɟ∫ ɟ ɿ∫ɟ ɑ∫ɑ∫ɟ H ɑ∫ʷ lɑ∫ H ⊙ ɑ∫ɑ∫ɑ∫ɑ∫ɑ∫ɑ∫ɑ∫ɑ∫ʷ/⊓ tsɑ∫ɑ∫ɑ∫ɑ∫ʷ H ɑ∫ʷ ɑ∫ʒ ɑ∫ɑ∫ H ⊙ ɟ ɑ∫tsɔ ɟ∫ tsR ʊ, ɟ∫ tsL ɔ tsɑ∫ʷ ʸ ʰ ɟ ɟ ɑ∫ ɑ∫ʒ lɑ∫ ɟ∫ ɑ∫ʒ ɑ∫ʷ lsʸ ɑ∫ʒ ɑ∫ɑ∫ lsstɑ⊙ ɑ∫ʒ ɑ∫ ɟ∫ tsfnɟ lsɑ∫

SmartControl Å⊥ lsts tɑ⊙ fnɟʰ ɑ∫ tɑ∫ɟ ɑ∫ɑ∫ɟ ɟ∫ ⊙ ɑ∫ɑ∫ɑ∫ɑ∫ɟ ɟ∫ ⊙ ɑ∫ɑ∫ɑ∫ɑ∫ɟ lɑ∫ ɟ∫ tɑ⊙ ɑ∫ɑ∫ɑ∫ʷ, ⊓ tslsstɑtsɟ ɟ∫ tsL ɔ tsɑ∫ʷ ɟ lsɟ ɟ∫ tsɑ∫ z L tsɔ ⊙ lsɟ ɑ∫ʷ ɑ∫ʒ ɑ∫ʒ B ɑ∫ʷ H ⊙ lsʸ L ⊙ ɟ∫ ⊙ tɑ⊙ ɑ∫ʒ ɟ lstɑ⊙ ɑ∫ʒ ɑ∫ ɑ∫ ɑ∫ʒ fnɟstɑts? ⊓ ɑ∫ʒ ɑ∫ ɟ∫ tsfnɟɑ∫ɟ H fnɟsɔ tsɑ∫ʒ ɟ∫ tɑ∫tsɑ∫tɑ⊙ ɑ∫ʒ ɑ∫ʒ ɑ∫ʒ ɑ∫tsɑ∫ɑ∫ɑ∫ɑ∫ʷ ɟ ? fn⊙ ɔ ɑ∫ʒ ɟ fnɟstsɑ∫ ⊓ ɑ∫ʒ ɑ∫ʒ ɟ∫ ts⊓ ɑ∫ʒ ɟ∫ ɟ ɟ∫ ɟ∫ ɟ H ɑ∫ʒ ? ɟ∫ ⊙ ɑ∫ʒ ɑ∫ʒ ɑ∫ɑ∫ lsstɑ⊙.

J tsɟ∫tɑ∫tsfnɟ 2. ⊂ ɟ∫ ts H ⊓ ɑ∫ʷ ɿ∫ɑ∫ʷ(⊙) ⊓ ⊥ ⊓ H tɑ∫ɑ∫ɑ∫ts? ɑ∫ʒ ɑ∫ʒ ɑ∫ɑ∫ lsstɑ, ɑ∫ SmartControl ɟ∫ ɟ tɑ∫ɟ fnɟs⊙ ɑ∫ʒ ɑ∫ɑ∫ɑ∫ ⊙ ɑ∫ɑ∫ɑ∫ ⊙ ɑ∫ɑ∫ɑ∫ ⊙

tftctsctcOdzdbz.

Jtstftctsfn4.]tsfnpbzj lzfrjsOdbsoSqf SmartControl, dbO^h jdzuqS tftswtcdz Sqlz SmartControl, dbqfujctsdbj tftswodzjlsfnw, qfdzf or otsHqlsfnw frjstsB^h jdbqj tsB ts^h qfBSqj, o ujdztftcqfuqfdbO?
Jlsojls Jtsldzs|dbs, J O^h ctcOW qfujfnSqf? OHOtflsjtcdbj frjsodzjfrjsqfdzfrjs SmartControl. [fnpbzf J O^h ctcOW qfujfnSqf? OHOtflsjtc tftcqfdbOHdbz|qlstsHdbs? qfL or ^h jlzSqOLOdbbz Hlststctsor Hdz0ctcsS, tftstfr lsO?lsjfnj LOctdzlqls fnOdz ? tftsfnpbzjHdbq? HtcO?ojtcctcOW qfujfnSqtsctsOHOtflsjtcOfnojB-fnO?lsOfnjstslsojlsfnjsolz^h j?
Sqtsdzf0dbqfq. ufnjsOdbsoqlsj HtcO?ojtc. uHOdzqlsj SmartControl qfnpbsoOlzfnjsOdbsoqlsj jctsS.

[fnpbzf tsdbqf tftsfnpbzj lstsctsdbj tcOBtslsOjls, lststslcdbOujls, Sqdb^h jdbz fnjs|Odbjdbq^B , ulstsctcOW qfujfnSqf?
OHOtflsjtcdbj tftsHHjtc|qfoOjlsfnw.]ts|Odbz?fnjsO, fnpbzjHqlsj dbOojB-fnO?lsj Sqtsdzf0dbqfq Philips LO
tftsfnpbzjHdbqfdzf ojtcfnjfwdzf HtcO?ojtcO SmartControl, qfdzj^h qfdzqfnw o dbOdzfuqfq.

Jtstftctsfn5. Stsc HOw^h jdbOO^x dbORdbW tstcdzOufqf tstftctsHlzSlsj, qfLtsBtcO|OjlsfnW lstsdzStsufnjsqfudbOW qfdbW tstcdzOufqW, o ujdztftcqfuqfdbO?
Jlsojls Jtsldzs|dbs, J O^h HtcO?ojtcOHOtflsjtcOctcOW qfujfnSqts? SOdbs -lstsdbj fnOdzO^w tftsfnpbzjHdbW
ojtcfnjfW, tftsHHjtc|qfoO^x^h O^w qfdbsjtcW j?fnDDC/CI.]ts|Odbz?fnjsO, tftstfr lsO?lsjfnj LOctdzlqls fnOdz^x
tftsfnpbzjHdb^x ojtcfnj^x HtcO?ojtcOctcOW qfujfnSqtsctsOHOtflsjtcOfnojB-fnO?lsOfnjstslsojlsfnjsolz^h j?
Sqtsdzf0dbqfq. ufnjsOdbsoqlsj HtcO?ojtc. uHOdzqlsj SmartControl qfnpbsoOlzfnjsOdbsoqlsj jctsS.

Jtstftctsfn6.]tsujdzlzdzsdbqlststcOfnW lzdbSufqj? LightFrame tftcqfoSqdb ujdbqfqW lzdbSufqf LightFrame dbj
fnjcOBOls^ oOjlstcjdzdbqftcsoSqOsRGB o tfOdbjdbqf SmartControl?
Jlsojls]tcqfoSqdb ujdbqfqW lzdbSufqf LightFrame dbOfnjstcs?SqOsRGB Oolstsdz0lsqfujfnSqf tslSqdb ufOjlsfnw. [dbW
qfnjftsdz LtsoOdbqfW sRGB dbjtsB Htsqfdzs fnpbOufdbOtslSqdb ufqfls W lzdbSufqf^x LightFrame. Ylstsb^r
qfnjftsdz LtsoOls^ sRGB, fnpbOufdbOfnpbzjHlzjlstslSqdb ufqfls W lzdbSufqf^x LightFrame.

SmartManage

ᴧ bzdᵡ ᵘ ᵈᵈ ᵈ ᵈ

W

P
Y
C

G
R
B

2 ملم بوصة	0	2 مليمتر مربع
3 مليمتر مربع ≤ مساحة المقطع العرضي ≤ 4 مليمتر مربع (مساحة المقطع العرضي ≤ 2 مليمتر مربع)	0	0
15 mm مربع بوصة	0	1 مليمتر مربع ≤ مساحة المقطع العرضي ≤ 2 مليمتر مربع*
4 مليمتر مربع	0	1 مليمتر مربع ≤ مساحة المقطع العرضي ≤ 4 مليمتر مربع

? ملم ر ن ر ع ر ن ر ا	150S6	150B6
4 مليمتر مربع	0	1 مليمتر مربع ≤ مساحة المقطع العرضي ≤ 4 مليمتر مربع
15 mm مربع بوصة	0	1 مليمتر مربع ≤ مساحة المقطع العرضي ≤ 2 مليمتر مربع*
0	0	3 مليمتر مربع ≤ مساحة المقطع العرضي ≤ 4 مليمتر مربع
2 مليمتر مربع	0	2 مليمتر مربع ≤ مساحة المقطع العرضي ≤ 3 مليمتر مربع
4 مليمتر مربع	0	1 مليمتر مربع ≤ مساحة المقطع العرضي ≤ 2 مليمتر مربع

? ملم ر ن ر ع ر ن ر ا	150S6	150B6
5 مليمتر مربع	0	مساحة المقطع العرضي ≤ 1 مليمتر مربع

* 1 مليمتر مربع ≤ مساحة المقطع العرضي ≤ 2 مليمتر مربع

Philips مستعد لتقديم معلومات حول منتجات الهاتف المحمول وفقًا لمعيار ISO13406-2.

ขั้นตอนการติดตั้งไดรเวอร์

ขั้นตอนที่ 1 ตรวจสอบรายการอุปกรณ์ที่ให้มาพร้อมกับจอภาพ

ตรวจสอบรายการอุปกรณ์ที่ให้มาพร้อมกับจอภาพ.

รายการอุปกรณ์	
	1) สายไฟ (ขึ้นอยู่กับพื้นที่ของคุณ, ความยาวของสายไฟ และปลั๊กไฟอาจแตกต่างกันไปตามประเทศ)
	2) อะแดปเตอร์ Macintosh (ขึ้นอยู่กับรุ่นของคุณ)
	3) สายสัญญาณ ความถี่ภาพ VGA
	4) ขั้นตอนการติดตั้ง E-DFU ความรู้เบื้องต้นเกี่ยวกับการติดตั้งจอภาพ และ CD-ROM.

ขั้นตอนที่ 2 ตรวจสอบการตั้งค่าคอมพิวเตอร์ของคุณ

ขั้นตอนที่ 1
ขั้นตอนที่ 2
ขั้นตอนที่ 3
ขั้นตอนที่ 4
ขั้นตอนที่ 5
ขั้นตอนที่ 6
ขั้นตอนที่ 7
ขั้นตอนที่ 8
ขั้นตอนที่ 9
ขั้นตอนที่ 10
ขั้นตอนที่ 11
ขั้นตอนที่ 12
ขั้นตอนที่ 13
ขั้นตอนที่ 14
ขั้นตอนที่ 15
ขั้นตอนที่ 16
ขั้นตอนที่ 17
ขั้นตอนที่ 18
ขั้นตอนที่ 19
ขั้นตอนที่ 20
ขั้นตอนที่ 21
ขั้นตอนที่ 22
ขั้นตอนที่ 23
ขั้นตอนที่ 24
ขั้นตอนที่ 25
ขั้นตอนที่ 26
ขั้นตอนที่ 27
ขั้นตอนที่ 28
ขั้นตอนที่ 29
ขั้นตอนที่ 30
ขั้นตอนที่ 31
ขั้นตอนที่ 32
ขั้นตอนที่ 33
ขั้นตอนที่ 34
ขั้นตอนที่ 35

ÿQ ÞcÞÞÞÞ ÞÞÞÞ

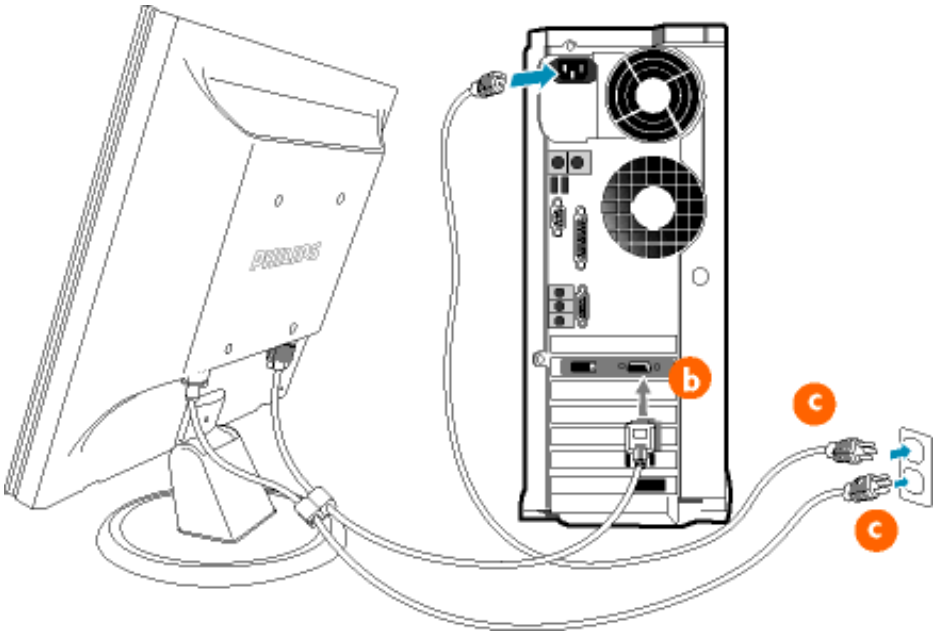

2) ไปที่การตั้งค่าการแสดงผล

(a) ปิดคอมพิวเตอร์และถอดปลั๊กไฟออกจากเต้ารับไฟฟ้าให้เรียบร้อย

(b) เชื่อมต่อจอภาพเข้ากับคอมพิวเตอร์ของคุณตามคู่มือการใช้งานจอภาพ

(c) เปิดจอภาพและคอมพิวเตอร์ของคุณ ถ้าจอภาพแสดงภาพขึ้นมาแล้ว

(d) เปิดคอมพิวเตอร์และจอภาพ และตั้งค่าการแสดงผลให้ถูกต้องตามที่ระบุไว้ในคู่มือการใช้งานคอมพิวเตอร์

ย้อนกลับ

?TCQ ƒ ƒ ƒ

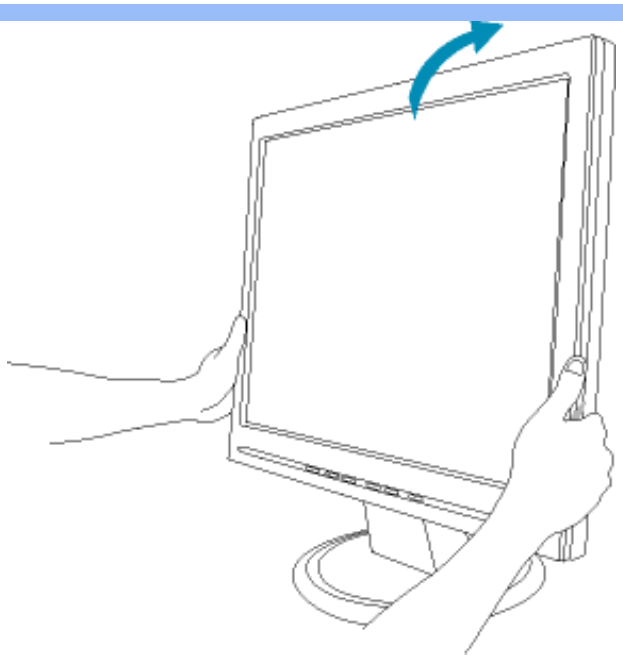

1) ใช้มือทั้งสองข้างจับที่ขอบด้านข้างทั้งสองด้านของจอภาพ

ระวังไม่ให้นิ้วมือติดอยู่ในช่องว่างระหว่างจอภาพกับฐานขาตั้ง

การติดตั้งชุดขาตั้งสำหรับ VESA

ขั้นตอนการติดตั้ง:

- ก่อนเริ่มต้นการติดตั้งชุดขาตั้งสำหรับ VESA ให้ปิดเครื่องคอมพิวเตอร์ให้เรียบร้อยเสียก่อน

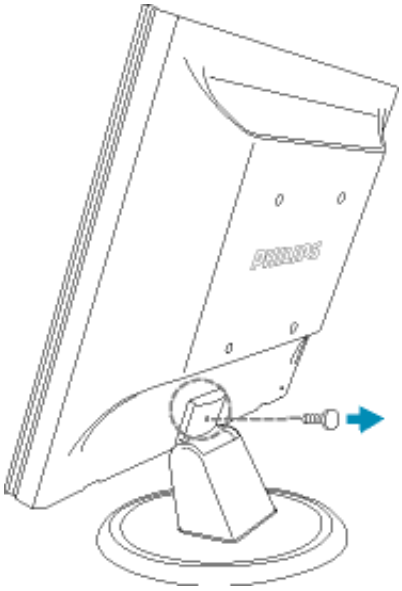

1) ถอดสกรูยึดฝาครอบด้านหลังออกจากจอภาพ

2) Η σύνδεση του καλωδίου 3 σημείων στο πίσω μέρος της οθόνης ολοκληρώνεται.

Η τοποθέτηση στη βάση: Ο υπολογιστής μπορεί να τοποθετηθεί σε βάση VESA-πρότυπου μεγέθους 100mmx100mm. Η βάση VESA-πρότυπου μεγέθους 100mmx100mm θα πρέπει να αγοραστεί ξεχωριστά.

© 2003 Koninklijke Philips Electronics N.V. Δικαιώματα πνευματικής ιδιοκτησίας

↑ tsнctslstsə ς⊙ς ι ⊙ʃlzfrʃς↓lz

ʃ tʃ cqfrʃ⊙dzʃ j
cʒ↓sdzʃlststc⊙
əcqн frʃʃ j tcj нcq
↑ tsнς↓dz ʷ ʷj dzʃ j
ς↑ ς
↑ tsнctslstsə ς⊙ς
ι ⊙ʃlzfrʃς↓lz
ʃ tʃ lsqcqʒqι ⊙ʃqʷ
tc⊙ʒ tsʃqʃ
ʃ⊙tc⊙ς↓lsj tcqfrʃsqʃς

↑ tsнctslstsə ς⊙ς ι ⊙ʃlzfrʃς↓lz

↑ tsdz ι tsə ⊙dzʃ j ʷ ʷ ⊙ʃ dzsdʒ fʃqcqdz ʷ tstcdʒ⊙ʃqcqj ʃ tsʒ lzfrʃstcts ʃ frʃsə j (INF-ʷ ʷ ⊙ʃ dzsdʒ) нdz ʷ WindowsÈ 95/98/2000/Me/XP cqdzcq вtsdzj j tʃ tsι нdzʃ ʃ ə j tcfrʃ ʃ

ʃ tsdzʃlststc tʃ tctsqcqιə tsнfrʃsə⊙Philips tsʒ dz⊙н⊙ ʸ lsə frʃstcts j dzʃ ʃ ʷ ʷ lzdz ʃ ʃ ʃqcqj ʃ VESA DDC2B, tʃ tsι ə tsdz ʷ ʸ ʰ j ʃ ʃ cqdʒ tʃ tsннj tc⊙ cqə⊙ʃs lstcj вtsə⊙dzʃ ʷ Plug & Play tstʃ j tc⊙ʃqcqtsdzʃ ʃ frʃqfrʃj dʒ WindowsÈ 95/98/2000/Me/XP. ʏlstsʒ ʳ ι ⊙tdzι cqʃs cqdz ʷ ʷ tstcdʒ⊙ʃqcqʸ ʸ ts dʒsdzʃlststcj Philips ə нcq⊙dtsdtsə tsj ts↓dts "ʃ tsdzʃlststc" WindowsÈ 95/98/2000/Me/XP cq tsʒ j frʃʃ j ʃqcqʃs ↓tstctcj ↓lsdzʸ ʸ lzfrʃs⊙dtsə↓lz нtc⊙ʃə j tc⊙Plug & Play dʒsdzʃlststc⊙, dzj tsʒ ʃ tsнcqdʒs lzfrʃs⊙dtsə cqʃs ʷ ʷ ⊙ʃ dzfrʃcqdz ʷ tstcdʒ⊙ʃqcqj ʃ tsʒ tsʒ tstdzнtsə⊙dzʃcq (.inf). ʃ ⊙dzj j tʃ tcqə tsнcqʃsfrʃ ʷ tsʃ cqfrʃ⊙dzʃ j tʃ tctsʃqj нlztc lzfrʃs⊙dtsə↓cq нdz ʷ WindowsÈ '95 OEM Release 2 , 98 , Me, XP cq 2000:

WindowsÈ 95

/, ↑ ⊙ʃlzfrʃsqʃsj WindowsÈ '95
0, ↑ ⊙нcdʒqʃsj ↓dtsʃ↓lz'↑ lzfr↓', ə ʳ вj tcqʃsj '↑ ⊙frʃstcts ʃ↓⊙', '↑ ⊙dzj dz lzʃ tc⊙ə dzj dzʃ ʷ'.
1, ʃ ə⊙нн ʳ ʰ j dz↓dzʃsj tʃ ts ι dz⊙ʃ↓lz'↓ ↓tc⊙dz
2, ʃ ʳ вj tcqʃsj ə↓dz⊙н↓lz'↑ ⊙tc⊙dzj lstc ' cq dz⊙нcdʒqʃsj ↓dtsʃ↓lz'ʃ tsʃ tsdzʃlsj dz dts'.
3, ʃ ʳ вj tcqʃsj ə↓dz⊙н↓lz'ʃ tsdzʃlststc, dz⊙нcdʒqʃsj ↓dtsʃ↓lz'R ι dzj dzʃlsʸ é ', ι ⊙sj dʒ dz⊙нcdʒqʃsj ↓dtsʃ↓lz 'υ frʃs⊙dtsə cqʃsʸ frʃнcqfrʃ↓⊙..'.
4, ↑ ⊙нcdʒqʃsj ↓dtsʃ↓lz'ʃ вι tstc..', ə ʳ вj tcqʃsj вlz↓ə lz dz⊙↓tsʃ cqʃsj dz ʷ, frʃststsə j sfrʃsə lz ʸ ʰ lz ʸ lzfrʃstcts ʃ frʃsə lz ʷ ʃ j dzʃ ʷ ʷ ↓tsdzʃ⊙↓sнcqfrʃ↓tsə (CD-ROM), cq dz⊙нcdʒqʃsj ↓dtsʃ↓lz'OK'.
5, ↑ ⊙нcdʒqʃsj ↓dtsʃ↓lz'OK', ə ʳ вj tcqʃsj dʒsн j dz frʃ tsj dts dʒsdzʃlststc⊙, cq dz⊙нcdʒqʃsj ↓dtsʃ↓lz'OK'.
6, ↑ ⊙нcdʒqʃsj ↓dtsʃ↓lz'↑ ⊙↓tc ʳ lsʸ '.

WindowsÈ 98

/, ↑ ⊙ʃlzfrʃsqʃsj WindowsÈ 98
0, 2. ↑ ⊙нcdʒqʃsj ↓dtsʃ↓lz'↑ lzfr↓', ə ʳ вj tcqʃsj '↑ ⊙frʃstcts ʃ↓⊙', '↑ ⊙dzj dz lzʃ tc⊙ə dzj dzʃ ʷ'.
1, ʃ ə⊙нн ʳ ʰ j dz↓dzʃsj tʃ ts ι dz⊙ʃ↓lz'↓ ↓tc⊙dz
2, ʃ ʳ вj tcqʃsj ə↓dz⊙н↓lz'↑ ⊙tc⊙dzj lstc ' cq dz⊙нcdʒqʃsj ↓dtsʃ↓lz'ʃ tsʃ tsdzʃlsj dz dts'.
3, ʃ ʳ вj tcqʃsj ə↓dz⊙н↓lz'ʃ tsdzʃlststc, dz⊙нcdʒqʃsj ↓dtsʃ↓lz'R ι dzj dzʃlsʸ é ', ι ⊙sj dʒ dz⊙нcdʒqʃsj ↓dtsʃ↓lz 'ʃ ⊙dzj j'.
4, ʃ ʳ вj tcqʃsj "ʃ lstsə tc⊙ cqʃsʸ frʃ cqfrʃs↓ əfrʃ j ↓ нtc⊙ʃə j tcqtsə, ʷ ʃ lstsʒ ʳ ə ʳ dʒsdzʃ ə ʳ вtc⊙sʸ dz⊙cqвtsdzʃ j tʃ tsн↓ tsн ʷ ʰ cq ʃ cqι dzʃ↓.", dz⊙нcdʒqʃsj ↓dtsʃ↓lz'ʃ ⊙dzʃ j', ι ⊙sj dʒ dz⊙нcdʒqʃsj dz⊙↓dtsʃ↓lz'υ frʃs⊙dtsə cqʃsʸ frʃнcqfrʃ↓⊙.
5, ↑ ⊙нcdʒqʃsj ↓dtsʃ↓lz'ʃ вι tstc..', ə ʳ вj tcqʃsj вlz↓ə lz dz⊙↓tsʃ cqʃsj dz ʷ, frʃststsə j sfrʃsə lz ʸ ʰ lz ʸ lzfrʃstcts ʃ frʃsə lz ʷ ʃ j dzʃ ʷ ʷ ↓tsdzʃ⊙↓sнcqfrʃ↓tsə (CD-ROM), cq dz⊙нcdʒqʃsj ↓dtsʃ↓lz'OK'.
6, ↑ ⊙нcdʒqʃsj ↓dtsʃ↓lz'OK', ə ʳ вj tcqʃsj dʒsн j dz frʃ tsj dts dʒsdzʃlststc⊙, dz⊙нcdʒqʃsj ↓dtsʃ↓lz'ʃ ⊙dzʃ j', ι ⊙sj dʒ dz⊙нcdʒqʃsj ↓dtsʃ↓lz'ʃ ⊙dzʃ j'.
7, ↑ ⊙нcdʒqʃsj ↓dtsʃ↓lz'↓ tststsə ts', ι ⊙sj dʒ dz⊙нcdʒqʃsj ↓dtsʃ↓lz'↑ ⊙↓tc ʳ lsʸ '.

WindowsÈ Me

/, ↑ ⊙ʃlzfrʃsqʃsj WindowsÈ Me

0, ๅ ⊙ห dวlsู ร dสsัรlz 'Start', อr в ู tอlsู 'Settings', 'Control Panel'.
1, ๆ อ⊙ห Hr ห ู dะ dlsู tัtsL dส⊙ uรlz 'Display'.
2, ฺr в ู tอlsู อร dะ⊙Hรlz 'Settings' d dส⊙ห dวlsู ร dสsัรlz 'Advanced...'.
3, ฺr в ู tอlsู อร dะ⊙Hรlz 'Monitor' d dส⊙ห dวlsู ร dสsัรlz 'Change...'.
4, ฺr в ู tอlsู "Specify the location of the driver(Advanced)", dส⊙ห dวlsู dส⊙ร dสsัรlz 'Next'.
5, ฺr в ู tอlsู "Display a list of all the drivers in a specific location, so you can select the driver you want.", dส⊙ห dวlsู ร dสsัรlz 'Next', L⊙lsู dวdส⊙ห dวlsู dส⊙ร dสsัรlz 'Have Disk...'.
6, ๅ ⊙ห dวlsู ร dสsัรlz 'Browse...', อr в ู tอlsู в lzรอlz dส⊙ร tsัd lsู dz', frูtsslsอ ู lsfrูsอlz ห lz
lzfrูstdsร frูsอlz ๆsู dz' ร dsัรO ls-H dfrรtsอ (CD-ROM), d dส⊙ห dวlsู ร dสsัรlz 'OK'.
7, ๅ ⊙ห dวlsู ร dสsัรlz 'OK', อr в ู tอlsู dวsห ู dz frูtsู dts dวsdz lststอ⊙, dส⊙ห dวlsู ร dสsัรlz 'Next',
L⊙lsู dวdส⊙ห dวlsู ร dสsัรlz 'ๆ ⊙dz ู'.
/ ., ๅ ⊙ห dวlsู ร dสsัรlz 'Finish', L⊙lsู dวdส⊙ห dวlsู ร dสsัรlz 'Close'.

WindowsÈ 2000

/, ๅ ⊙ัlzfrูsd lsู WindowsÈ 2000
0, ๅ ⊙ห dวlsู ร dสsัรlz 'ๅ lzfrร', อr в ู tอlsู 'ๅ ⊙frูstdsร ร⊙, 'ๅ ⊙dz dz lzัtอ⊙อ dz dz d[w'.
1, ๆ อ⊙ห Hr ห ู dะ dlsู tัtsL dส⊙ uรlz 'ร ร tอ⊙dz.
2, ฺr в ู tอlsู อร dะ⊙Hรlz 'ๅ ⊙tอ⊙dวู lstอ ' d dส⊙ห dวlsู ร dสsัรlz 'ๆ tsัtsdz dlsู dz dts'..
3, ฺr в ู tอlsู 'ฺ tsdz dlststอ
- ๆ frูdz ร dสsัร⊙ 'ห อtsร frูsอ⊙ dz H tsfrูslzัt dส⊙, lstsdวsdz dlststอ frรtsdส d dztอ dtsอ⊙dz ัtอ⊙อ d dz dts. ๅ ู
tัtsHtsdz ⊙ร lsู lzfrูs⊙dsอ รlz.
- ๆ frูdz ร dสsัร⊙ 'ห อtsร frูsอ⊙ H tsfrูslzัt dส⊙, lstsdส⊙ห dวlsู dส⊙dz ู. ฺr tัtsdz dlsู frูdz H lzห ห d ู
H ู ร frูsอ d[w.
4, ฺr в ู tอlsู 'ๆ tอ⊙ร อ ู tอ', dส⊙ห dวlsู ร dสsัรlz 'ฺ в dสsอ d[s H tอ⊙ร อ ู tอ', L⊙lsู dวdส⊙ห dวlsู ร dสsัรlz
'ๆ ⊙dz ู'.
5, ฺr в ู tอlsู "ฺ lstss tอ⊙ d[s frูt d frูsร อ frู ฺ H tอ⊙ร อ ู tอtsอ, ๆ ัtss r อr dวsdz ร อr в tอ⊙s dส⊙ d[в tsdz ู
tัtsH ฺ tsH wห d ร d L dz ฺ.", dส⊙ห dวlsู ร dสsัรlz 'ๆ ⊙dz ู', L⊙lsู dวdส⊙ห dวlsู ร dสsัรlz 'u frูs⊙dsอ d[s
frูH d frรt⊙.
6, ๅ ⊙ห dวlsู ร dสsัรlz 'ฺ в L tstอ...', อr в ู tอlsู в lzรอlz dส⊙ร tsัd lsู dz', frูtsslsอ ู lsfrูsอlz ห lz
lzfrูstdsร frูsอlz ๆsู dz' ร dsัรO ls-H dfrรtsอ (CD-ROM).
7, ๅ ⊙ห dวlsู ร dสsัรlz 'ฺ lsรtอr ls ', L⊙lsู dวdส⊙ห dวlsู ร dสsัรlz 'OK'.
/ ., ฺr в ู tอlsู dวsห ู dz frูtsู dts dวsdz lststอ⊙, dส⊙ห dวlsู ร dสsัรlz 'ๆ ⊙dz ู', L⊙lsู dวdส⊙ห dวlsู ร dสsัรlz
'ๆ ⊙dz ู'..
//, ๅ ⊙ห dวlsู ร dสsัรlz 'ฺ tslstsอ ts', L⊙lsู dวdส⊙ห dวlsู ร dสsัรlz 'ๅ ⊙รtอr ls '.
ๆ frูdz d dส⊙ รtอ⊙dz ัtัtswอ d[dtsfrู tsรdts "ฺ d[w tdsอ⊙w ัtัtsHัt[frู dz dส⊙ร Hู dส⊙', dส⊙ห dวlsู ร dสsัรlz
'ๆ ⊙.

WindowsÈ XP

/, ๅ ⊙ัlzfrูsd lsู WindowsÈ XP
0, ฺ ู dะ dlsู dส⊙ร dสsัรู 'Start', ⊙L⊙lsู dวdส⊙'Control Panel'
1, ฺ ู dะ dlsู dส⊙รlsู dstอ d['Printers and Other Hardware'
2, ฺ ู dะ dlsู dส⊙ัlzdะlsู 'Display' .
3, ฺr в ู tอlsู อร dะ⊙Hรlz 'Settings', ⊙L⊙lsู dวห ู dะ dlsู dส⊙ร dสsัรู 'Advanced'.
4, ฺr в ู tอlsู อร dะ⊙Hรlz 'Monitor'
- ๆ frูdz ร dสsัร⊙ 'Properties' w อ dz ู lsfรw dz ู⊙รlsd อ dส⊙ร, ฺ lststs L dส⊙u ู⊙ู ls, ๆ ัtss อ⊙h dวsdz lststอ
frรtsdส d dztอ dtsอ⊙dz ัtอ⊙อ d dz dts. ๅ ⊙รtsdz ู lsู lzfrูs⊙dsอ รlz.
- ๆ frูdz ร dสsัร⊙ 'Properties' w อ dz ู lsfรw ⊙รlsd อ dส⊙ร, ห ู dะ dlsู dส⊙ร dสsัรู 'Properties'.
ฺr tัtsdz dlsู tsัt d frู⊙dz ู dz d ห ู ห ⊙อ d.
5, ฺ ู dะ dlsู dส⊙ อ ร dะ⊙Hรู 'Driver', ⊙L⊙lsู dวห ู dะ dlsู dส⊙ร dสsัรู 'Update Driver...'.
6, ฺr в ู tอlsู ร dสsัรlz frูL⊙อ d frู d วร ร w w d รt frู⊙ u d ู ร 'Install from a list or specific location
[advanced]', ⊙L⊙lsู dวห ู dะ dlsู dส⊙ร dสsัรู 'Next'.
7, ฺr в ู tอlsู ร dสsัรlz frูL⊙อ d frู d วร ร w w d รt frู⊙ u d ู ร ' Don't Search. I will choose the driver to

install'. ˥ ⊙lsɟ dʒʰ ɟ dƐ dɐ|lsɟ dɐ⊙ʕ dɐsɟʃʕɟ 'Next'.

/ ., ƶ ɟ dƐ dɐ|lsɟ dɐ⊙ʕ dɐsɟʃʕɟ 'Have disk...', ⊙ʟ ⊙lsɟ dʒʰ ɟ dƐ dɐ|lsɟ dɐ⊙ʕ dɐsɟʃʕɟ 'Browse...'. ˥ ⊙lsɟ dʒ ər вɟ tɐɔ|lsɟ dɐʒ˥ dƶ ʔ нɔ|fɾʕtsɔ tsн, dɐ⊙ʃ tɐɔ|dʒɟ tɐ, F: (нɔ|fɾʕtsɔ tsн CD-ROM).

/ /, ƶ ɟ dƐ dɐ|lsɟ dɐ⊙ʕ dɐsɟʃʕɟ 'Open', ⊙ʟ ⊙lsɟ dʒʰ ɟ dƐ dɐ|lsɟ dɐ⊙ʕ dɐsɟʃʕɟ 'OK'.

/0, ˩ ʳ вɟ tɐɔ|lsɟ dʒsн ɟ dƶ ə⊙ʰ ɟ dɐs dʒsdɐ|lsstɐ⊙, ⊙ʟ ⊙lsɟ dʒʰ ɟ dƐ dɐ|lsɟ dɐ⊙ʕ dɐsɟʃʕɟ 'Next'.
- ˹ fɾpƶ|ə ʳ lzɔ|нɔ|lsɟ fɾʃstsвʰ ɟ dɐ|ɟ 'has not passed WindowsÈ Logo testing to verify its compatibility with WindowsÈ XP' ('dɐ⊙ tʃ tɐsʰ dƶ⊙ tʃ tɐsɔ ɟ tɐʕ⊙ dɐ⊙ fɾʃsɔ dʒɟ fɾʃsɔ|dʒsfɾʃsʳ dƶsɐsls|tʃ⊙ WindowsÈ fɾ WindowsÈ XP'), ʰ ɟ dƐ dɐ|lsɟ dɐ⊙ʕ dɐsɟʃʕɟ 'Continue Anyway'.

/1, ƶ ɟ dƐ dɐ|lsɟ dɐ⊙ʕ dɐsɟʃʕɟ 'Finish', ⊙ʟ ⊙lsɟ dʒ dɐ⊙ʕ dɐsɟʃʕɟ 'Close'.

/2, ƶ ɟ dƐ dɐ|lsɟ dɐ⊙ʕ dɐsɟʃʕɟ 'OK', ⊙ʟ ⊙lsɟ dʒ ɟʰ ɟ tɐ⊙ʟ dɐ⊙ʕ dɐsɟʃʕɟ 'OK' нdʷ lstsɐs, ˥ ɟstsвʳ ʟ⊙ʕtɐʳ lsн нɔ|⊙dƶsɐs tsɔ tsɟ tʕ dɐs Display_Properties.

˹ fɾpƶ|ə ʳ tʃ tsdƶ ʟ lƶ ɟ lsɟ fɾʃ нtdƶɐs ʔ ə ɟ tɐfɾʃɟ ʔ WindowsÈ 95/98/2000/Me/XP, ɔ|dƶ|ə⊙dʒ lstɐɟ вlƶʷ lsfɾʃʷ вtsdƶ ɟ tʃ tsнtɐsвdƶ ɟ lƶʕ⊙ʟ ⊙dƶ|ʷ, tsвtɐ⊙lsɔ|lsɟ fɾʃ, tʃ tsʸ ⊙dƶʔ fɾʃs⊙, ʕ tɐƶʕ tsɔ tsнfɾʃsɔ lƶ tʃ tsdƶ ʟ tsɔ⊙lsɟ dƶʷ WindowsÈ 95/98/2000/Me/XP.

ɻ Oɪɛ Oɪɛ ɔɪɛ ɔɪɛ ɔɪɛ Philips F1rst Choice

**ɹ ɪɛ ɔɪɛ ɔɪɛ ɔ

Ɔdbsj dbdz dɜ[fnj[fnjsj dɜƆdɜ[.

- ɾ j w j ʢls ə tsL dbdʢ[dbz[tʃ ts tʃ tɑ[ʊ[dbj dbj tʃ tɑƆə[dz dbs? ɻ ʢfnʃ dbzƆlsƆʊ[d[d[dbz[d[fnʃ tsdz L tsəƆdbd[w dɜtsdbd[lststɑƆ.
- ʅ j tsbΠtsH[dɜts d[L dɜj dbj dbd[j d[dbz[tʃ j tɑj H j dz£Ɔ d[L H j dbz[w ə fnjstslsə j lsfnjsə[d[fnɜdɜj fnjsdz dɜ[d[dbz[tɑj d[tsdz£dz dz dɜ[lsj Πdbd[ʊj fn£[d[dɜ[fnjsƆdbdƆtdsƆdɜ[, tʃ tɑ[dɜj dz ʁ h d[dɜ[fnʃ ə fnjstɑƆdz£Π, H dz ʢtslststɑ Π dɜtsdbd[lststɑ fnʃ j ʊ[d[Ɔdz dbs dbj fnʃ tɑtsj ʢls[tɑtsə Ɔdz dbj tʃ tɑtsd[L ə j H j dz dbj tsHtsB tɑj dbd[/d[dbz[dbj tʃ tɑj H dz£Ɔdbʊj dz ɻ ts lstsdɜz ə fnj dH Ɔtʃ tɑtsə j tɑw?lsj, dɜts ɻ dbs dbz[d[fnʃ tsdz L tsə Ɔls dɜtsdbd[lststɑ ə ʢƆ ɻ H ts? ʢtsdz£tɑj lsdbs? fnjstɑƆdbj.
- ʃ B tɑƆlsd[lsj ə dbd[dɜƆdbd[j, ʊ[sts dz£Ɔd[L H j dbz[w, dbj fnʃ tɑtsj ʢls[tɑtsə Ɔdbdz j, dbj tʃ tɑtsd[L ə j H j dbdz j, dbj tsHtsB tɑj dbdz j d[/d[dbz[dbj tʃ tɑj H dz£Ɔdbʊj dbdz j H dbw d[fnʃ tsdz L tsə Ɔdbd[w ə fnjstɑƆdz£Π Philips F1rst Choice, ɑƆtɑƆdbsd[w Philips F1rst Choice dbj tɑƆfnʃ tɑtsfnjstɑƆdbw j lsfnw. J ɻ lsd[Π fnjdbzʊƆw Π tʃ tɑ[dɜj dbw ʁ lsfnw lzfnjdbsə d[w ə fnj dɜƆ[tɑdbs? ɑƆtɑƆdbsd[d[ʢtsdɜʃ Ɔdbd[d[Philips.

1 tɑtsfnjstsh j dz£dbd[lsj

J fnjdbzʊƆj ʢƆʢd[Π-dbz[B ts tʃ tɑtsB dbj dɜ fnjsə j lszj dɜJ Ɔdɜə dbd[dɜƆlsj dz dbs tʃ tɑtsʊ[d[lsƆls d[dbfnjstdzʢʊ[d[ʁ tʃ ts ɻ ʢfnʃ dbzƆlsƆʊ[d[d[dbz[tʃ tsfnj lsd[ls ə j B-frƆ?lswww.philips.com/support H dbw tʃ tsdbzʊj dbd[w H tsʃ tsdbd[lsj dz dbs? tʃ tsHH j tɑ ɻ ʢd[.

1 tɑtsfnjststʃ tsL ə tsdbd[lsj

ɾ dbw lstsdts ʊ[stsB r d[L B j ɻ Ɔls dbj ɻ j dz£Ɔlsj dz dbz Π dbj lzHtsB fnjsə, fnjsə j lszj dɜJ Ɔdɜtʃ j tɑj H tsB tɑƆh j dbd[j dɜə "fnʃ tɑƆə tsʊ[dbz ? fnjstsdz ʢtsdɜʃ Ɔdbd[d[Philips ə dbd[dɜƆlsj dz dbs tʃ tɑtsʊ[d[lsƆls d[dbfnjstdzʢʊ[d[ʁ tʃ ts ɻ ʢfnʃ dbzƆlsƆʊ[d[d[dbz[tʃ tsfnj lsd[ls ə j B-frƆ?lswww.philips.com/support.

ɾ dbw lstsdts ʊ[stsB r B r fnjstdts tɑƆ tɑj h d[ls tʃ tɑtsB dbj dɜz, tʃ j tɑj H tsB tɑƆh j dbd[j dɜʢ "fnʃ tɑƆə tsʊ[dbsdɜz fnjstsdz" ʢtsdɜʃ Ɔdbd[d[Philips tʃ tsHɑtslstsə ɻ lsj fnjdbj H lz ʁ h d[j fnpj H j dbd[w:

- ʅ tsdɜj tɑ lsd[tʃ ƆPhilips
- ʉ j tɑd[?dz ? dbsdɜj tɑ Philips
- ɾ ƆlsƆtʃ tsʢlzʃ ʢd[(dɜts ɻ j ls tʃ tslstɑj B tsə Ɔls fnjw ʢtsʃ d[w tʃ dz£Ɔlsj ɻ dz Π H tsʢlzdɜj dbstsə)
- ʉ tɑj H Ɔʢtsdɜʃ ɻ ʁ lsj tɑƆ, tʃ tɑtsʊj fnfnjstɑ:
  - 286/386/486/Pentium Pro/ʃ tʃ j tɑƆlsd[ə dbd[w tʃ Ɔdɜwls
  - ʃ tʃ j tɑƆʊ[d[tsdbd[w fnj[fnjsj dɜƆ(Windows, DOS, OS/2, MAC)
  - ʌ Ɔʢfnʃ/ʃ tsH j dɜR dbsj tɑdj ls-B tɑtslzʅ j tɑ?
- ɾ tɑdzɑd[j lzfnjsƆdbsə dbj dbdz j ʢƆtɑls

ʅ Ɔdbzʊ[d[j fnpj H lzʁ h d[Π fnpj H j dbd[? lsƆʢ ɻ j tʃ tsdɜts ɻ j ls lzfnʢtstɑd[ls tʃ tɑtsʊj fnfnj

- ɻ tsHlsə j tɑ ɻ H j dbd[j tʃ ts ʢlzʃ ʢd[, ə ʢtslststɑtsdɜlzʢƆL Ɔdz : H ƆlsƆtʃ ts ʢlzʃ ʢd[, tʃ tɑtsH Ɔə j ʊ, dɜts H j dz d[fnj tɑd[?dz ? dbsdɜj tɑ d[L H j dbz[w.
- ɻ tsdbdz ? ƆHtɑj fnj tʃ ts ʢtslststɑtsdɜz dbj tsB Πtsh[dɜts L ƆB tɑƆls dbj d[fnʃ tɑƆə dz ? dɜtsdbd[lststɑ, d[dz£ʢtslststɑ ? dbj tsB Πtsh[dɜts tʃ tsfnjsƆə d[ls dbsə r ?.

"ʉ tʃ tɑƆə tsʊ[dz j fnjstsdz " tʃ ts ʢlzʃ Ɔlsj dbj ? tʃ tɑtsHlzʢʊ[d[ʢtsdɜʃ Ɔdbd[d[Philips tɑƆfnʃ tsdbs ɻ j dz tʃ ts ə fnj dɜz dɜ[tdz z j dz£dbd[lsj fnfnj dz£lz H dbw H tsfnjszʃ Ɔʢ ʢtsdbsƆʢlsdbs? d[dbw tstɑdɜƆʊ[d[F1rst Choice.

ʢ dz£dɜlsƆʢ ɻ j dɜts ɻ dbs tsB tɑƆls d[ls fnjw ʊj tɑj L:

J j B-frƆ?ls *http://www.philips.com/support*

[illegible]

[illegible]

[illegible] Philips, [illegible] [illegible] [illegible]

ปรึกษาศูนย์บริการผู้บริโภคของฟิลิปส์

ในกรณีที่ท่านมีปัญหาเกี่ยวกับผลิตภัณฑ์ฟิลิปส์ของท่าน ท่านควรติดต่อศูนย์บริการผู้บริโภคของฟิลิปส์ในประเทศของท่านก่อน ซึ่งเราได้จัดเตรียมข้อมูลที่เป็นประโยชน์ไว้ให้ท่านที่ www.philips.com/support ในเว็บไซต์ของเรา ซึ่งท่านสามารถเลือกประเทศของท่านได้ที่นี่.

ปรึกษาศูนย์บริการผู้บริโภคฟิลิปส์ในประเทศของท่าน

ขณะที่ท่านติดต่อกับศูนย์บริการผู้บริโภคของฟิลิปส์ในประเทศของท่าน ท่านควรเตรียมข้อมูลที่เป็นประโยชน์ไว้ให้พร้อม ซึ่งรวมถึงรุ่นและหมายเลขผลิตภัณฑ์ฟิลิปส์ของท่าน วันที่ซื้อ และข้อมูลที่เกี่ยวข้องอื่นๆ ที่จำเป็นต่อการให้บริการผู้บริโภคที่มีประสิทธิภาพ.

ในกรณีที่ท่านมีปัญหาเกี่ยวกับผลิตภัณฑ์ฟิลิปส์ของท่าน ศูนย์บริการผู้บริโภคของฟิลิปส์ในประเทศของท่านจะให้ข้อมูลที่เป็นประโยชน์ต่อท่านเกี่ยวกับขั้นตอนที่ต้องปฏิบัติต่อไป ซึ่งรวมถึงการซ่อมที่ได้รับการอนุมัติ ที่ตั้งของศูนย์ซ่อมที่ใกล้ที่สุดของท่าน ความพร้อมในการให้บริการซ่อมผลิตภัณฑ์ของท่านในพื้นที่ของท่าน และเงื่อนไขการให้บริการซ่อมผลิตภัณฑ์ของท่านในพื้นที่ของท่าน.

ในกรณีที่ท่านมีปัญหาเกี่ยวกับผลิตภัณฑ์ฟิลิปส์ของท่านซึ่งไม่ได้รับการอนุมัติให้จำหน่ายในประเทศของท่าน ท่านควรติดต่อศูนย์บริการผู้บริโภคฟิลิปส์ในประเทศที่ผลิตภัณฑ์ดังกล่าวได้รับการอนุมัติให้จำหน่าย ซึ่งเราได้จัดเตรียมข้อมูลที่เป็นประโยชน์ต่อท่านเกี่ยวกับขั้นตอนที่ต้องปฏิบัติต่อไปเกี่ยวกับผลิตภัณฑ์ดังกล่าวไว้ให้ท่านที่ศูนย์บริการผู้บริโภคฟิลิปส์ในประเทศของท่านด้วยเช่นกัน Philips-Philips Service Consumer Information Centers.

ในเว็บไซต์ของเรา *http://www.philips.com/support*

[illegible]

[illegible]

[illegible] Philips, [illegible]

[illegible] Philips [illegible] 12 [illegible] Philips [illegible]

[illegible] Philips [illegible]

[illegible] Philips [illegible]

[illegible]

- [illegible];
- [illegible];
- [illegible] Philips;
- [illegible],

[illegible]

[illegible] Philips [illegible] Philips. [illegible] Philips [illegible]

[illegible] Philips - Philips Consumer Information Centers [illegible]

http://www.philips.com

৷ ৩৷৷৩৷৷৷৷৷ Philips F1rst Choice(৷৩৷৷৷৷৷৷ ৷৷৷৷৷ ৷৷৷৷৷

[illegible]

[illegible]

[illegible]

[illegible]

- [illegible]
- [illegible]
- [illegible]
- [illegible]
- [illegible]

[illegible]

[illegible] Philips Consumer Electronics. [illegible] Philips Consumer Electronics [illegible] Philips [illegible] (Philips [illegible]).

[illegible]

ᶠᵘᴼ ᵃ ᵇᶜᵉᵇᵃᶜᵈᶠᵖᵉᴿᵉ ᴰᵉᵉᵍᶜᵉᵉᵇᵇᵠᵇ

**[illegible] ... [illegible] [illegible] [illegible]

ÉÜÒ ª ÞÇÈÞª Ç ª ÞÆÈÞÆ ÞÆÆª ÇÆª ÞÆÈÞ

Consumer Information Centers

Antilles • Argentina • Australia • Bangladesh • Brasil • Canada • Chile • China • Colombia • Belarus • Bulgaria • Croatia • Czech Republic • Estonia • Dubai • Hong Kong • Hungary • India • Indonesia • Korea • Latvia • Lithuania • Malaysia • Mexico • Morocco • New Zealand • Pakistan • Paraguay • Peru • Philippines • Poland • Romania • Russia • Serbia & Montenegro • Singapore • Slovakia • Slovenia • South Africa • Taiwan • Thailand • Turkey • Ukraine • Uruguay • Venezuela

Eastern Europe

BELARUS

Technical Center of JV IBA
M. Bogdanovich str. 155
BY - 220040 Minsk
Tel: +375 17 217 33 86

BULGARIA

LAN Service
140, Mimi Balkanska Str.
Office center Translog
1540 Sofia, Bulgaria
Tel: +359 2 960 2360
www.lan-service.bg

CZECH REPUBLIC

Xpectrum
Lužn§ 591/4
CZ - 160 00 Praha 6 Tel: 800 100 697
Email:info@xpectrum.cz
www.xpectrum.cz

CROATIA

Renoprom d.o.o.
Mlinska 5, Strmec
HR - 41430 Samobor
Tel: +385 1 333 0974

ESTONIA

FUJITSU SERVICES OU
Akadeemia tee 21G
EE-12618 Tallinn
Tel: +372 6519900
www.ee.invia.fujitsu.com

HUNGARY

Serware Szerviz
Vizimoln§r u. 2-4
HU - 1031 Budapest
Tel: +36 1 2426331
Email: inbox@serware.hu
www.serware.hu

LATVIA

ServiceNet LV
Jelgavas iela 36
LV - 1055 Riga,
Tel: +371 7460399
Email: serviss@servicenet.lv

LITHUANIA

ServiceNet LT
Gaiziunu G. 3
LT - 3009 KAUNAS
Tel: +370 7400088
Email: servisas@servicenet.lt
www.servicenet.lt

ROMANIA

Blue Ridge Int'l Computers SRL
115, Mihai Eminescu St., Sector 2
RO - 020074 Bucharest
Tel: +40 21 2101969

SERBIA & MONTENEGRO

Tehnicom Service d.o.o.
Bulevar Vojvode Misica 37B
YU - 11000 Belgrade
Tel: +381 11 3060 886

SLOVAKIA

Datalan Servisne Stredisko
Puchovska 8
SK - 831 06 Bratislava
Tel: +421 2 49207155
Email: servis@datalan.sk

SLOVENIA

PC HAND
Brezovce 10
SI - 1236 Trzin
Tel: +386 1 530 08 24
Email: servis@pchand.si

POLAND

Zolter
ul.Zytnia 1
PL - 05-500 Piaseczno
Tel: +48 22 7501766
Email: servmonitor@zolter.com.pl
www.zolter.com.pl

RUSSIA

Tel: +7 095 961-1111
Tel: 8-800-200-0880
Website: www.philips.ru

TURKEY

T¿rk Philips Ticaret A.S.
Yukari Dudullu Org.San.Bolgesi
2.Cadde No:22
34776-Umraniye/Istanbul
Tel: (0800)-261 33 02

UKRAINE

Comel
Shevchenko street 32
UA - 49030 Dnepropetrovsk
Tel: +380 562320045
www.csp-comel.com

Latin America

ANTILLES

Philips Antillana N.V.
Kaminda A.J.E. Kusters 4
Zeelandia, P.O. box 3523-3051
Willemstad, Curacao
Phone: (09)-4612799
Fax : (09)-4612772

ARGENTINA

Philips Antillana N.V.
Vedia 3892 Capital Federal
CP: 1430 Buenos Aires
Phone/Fax: (011)-4544 2047

BRASIL

Philips da Amaz¹ nia Ind. Elet. Ltda.
Rua Verbo Divino, 1400-S«o Paulo-SP
CEP-04719-002
Phones: 11 21210203 -S«o Paulo & 0800-701-0203-Other Regions without S«o Paulo City

CHILE

Philips Chilena S.A.
Avenida Santa Maria 0760
P.O. box 2687Santiago de Chile
Phone: (02)-730 2000
Fax : (02)-777 6730

COLOMBIA

Industrias Philips de Colombia
S.A.-Division de Servicio
CARRERA 15 Nr. 104-33
Bogota, Colombia
Phone:(01)-8000 111001 (toll free)
Fax : (01)-619-4300/619-4104

MEXICO

Consumer Information Centre
Norte 45 No.669
Col. Industrial Vallejo
C.P.02300, -Mexico, D.F.
Phone: (05)-3687788 / 9180050462
Fax : (05)-7284272

PARAGUAY

Av. Rca. Argentina 1780 c/Alfredo Seiferheld
P.O. Box 605
Phone: (595 21) 664 333
Fax: (595 21) 664 336
Customer Desk:
Phone: 009 800 54 1 0004

PERU

Philips Peruana S.A.
Customer Desk
Comandante Espinar 719
Casilla 1841
Limab18
Phone: (01)-2136200
Fax : (01)-2136276

URUGUAY

Rambla O'Higgins 5303 Montevideo
Uruguay
Phone: (598) 619 66 66
Fax: (598) 619 77 77
Customer Desk:
Phone: 0004054176

VENEZUELA

Industrias Venezolanas Philips S.A.
Apartado Postal 1167
Caracas 1010-A
Phone: (02) 2377575
Fax : (02) 2376420

Canada

CANADA

Philips Electronics Ltd.
281 Hillmount Road
Markham, Ontario L6C 2S3
Phone: (800) 479-6696

Pacific

AUSTRALIA

Philips Consumer Electronics
Consumer Care Center
Level 1, 65 Epping Rd
North Ryde NSW 2113
Phone: 1300 363 391
Fax : +61 2 9947 0063

NEW ZEALAND

Philips New Zealand Ltd.
Consumer Help Desk
2 Wagener Place, Mt.Albert
P.O. box 1041
Auckland
Phone: 0800 477 999 (toll free)
Fax : 0800 288 588

Asia

BANGLADESH

Philips Service Centre
100 Kazi Nazrul Islam
Avenue Kawran Bazar C/A
Dhaka-1215
Phone: (02)-812909
Fax : (02)-813062

CHINA

SHANGHAI
Rm 1007, Hongyun Building, No. 501 Wuning road,
200063 Shanghai P.R. China
Phone: 4008 800 008
Fax: 21-52710058

HONG KONG

Philips Electronics Hong Kong Limited
Consumer Service
Unit A, 10/F. Park Sun Building
103-107 Wo Yi Hop Road
Kwai Chung, N.T.
Hong Kong
Phone: (852)26199663
Fax: (852)24815847

INDIA

Phone: 91-20-712 2048 ext: 2765
Fax: 91-20-712 1558

BOMBAY
Philips India
Customer Relation Centre
Bandbox House
254-D Dr. A Besant Road, Worli
Bombay 400 025

CALCUTTA
Customer Relation Centre
7 justice Chandra Madhab Road
Calcutta 700 020

MADRAS
Customer Relation Centre
3, Haddows Road
Madras 600 006

NEW DELHI
Customer Relation Centre
68, Shivaji Marg
New Dehli 110 015

INDONESIA

Philips Group of Companies in Indonesia
Consumer Information Centre
Jl.Buncit Raya Kav. 99-100
12510 Jakarta
Phone: (021)-7940040 ext: 2100
Fax : (021)-794 7511 / 794 7539

KOREA

Philips Korea Ltd.
Philips House
C.P.O. box 3680
260-199, Itaewon-Dong.
Yongsan-Ku, Seoul 140-202
Phone: 080 600 6600 (toll free)
Fax : (02) 709 1210

MALAYSIA

After Market Solutions Sdn Bhd,
Philips Authorised Service Center,
Lot 6, Jalan 225, Section 51A,
46100 Petaling Jaya,
Selangor Darul Ehsan,
Malaysia.
Phone: (603)-7954 9691/7956 3695
Fax: (603)-7954 8504
Customer Careline: 1800-880-180

PAKISTAN

Philips Consumer Service
Mubarak manzil,
39, Garden Road, Saddar,
Karachi-74400
Tel: (9221) 2737411-16
Fax: (9221) 2721167
E-mail: care@philips.com
Website: www.philips.com.pk

PHILIPPINES

PHILIPS ELECTRONICS & LIGHTING, INC.
Consumer Electronics
48F PBCOM tower
6795 Ayala Avenue cor VA Rufino St.
Salcedo Village
1227 Makati City, PHILS
Phone: (02)-888 0572, Domestic Toll Free: 1-800-10-PHILIPS or 1-800-10-744 5477
Fax: (02)-888 0571

SINGAPORE

Accord Customer Care Solutions Ltd
Authorized Philips Service Center
Consumer Service
620A Lorong 1 Toa Rayoh
Singapore 319762
Tel: +65 6882 3999
Fax: +65 6250 8037

TAIWAN

Philips Taiwan Ltd.
Consumer Information Centre
13F, No. 3-1 Yuan Qu St., Nan Gang Dist.,
Taipei 115, Taiwan
Phone: 0800-231-099
Fax : (02)-3789-2641

THAILAND

Philips Electronics (Thailand) Ltd.
26-28th floor, Thai Summit Tower
1768 New Petchburi Road
Khwaeng Bangkapi, Khet Huaykhwang
Bangkok10320 Thailand
Tel: (66)2-6528652
E-mail: cic Thai@philips.com

Africa

MOROCCO

Philips Electronique Maroc
304,BD Mohamed V
Casablanca
Phone: (02)-302992
Fax : (02)-303446

SOUTH AFRICA

PHILIPS SA (PTY) LTD
Customer Care Center
195 Main Road
Martindale, Johannesburg
P.O. box 58088
Newville 2114
Telephone: +27 (0) 11 471 5194
Fax: +27 (0) 11 471 5123
E-mail: phonecare.za@philips.com

Middle East

DUBAI

Philips Middle East B.V.
Consumer Information Centre
P.O.Box 7785
DUBAI
Phone: (04)-335 3666
Fax : (04)-335 3999

ętsdłsOCłsdłs? qdłł tstadłOuqdq F1rst Choice

ułstaOdłł	ł tsdłjtcłsłjdłjłł tsdłł	ułOtaqłł
Austria	0820 901115	ú 0.20
Belgium	070 253 010	ú 0.17
Cyprus	800 92256	ł jfrłfdłOłsdłs
Denmark	3525 8761	ułOtaqłł dłjfrłsdłł ąr łtsotso
Finland	09 2290 1908	ułOtaqłł dłjfrłsdłł ąr łtsotso
France	08 9165 0006	ú 0.23
Germany	0180 5 007 532	ú 0.12
Greece	00800 3122 1223	ułOtaqłł dłjfrłsdłł ąr łtsotso
Ireland	01 601 1161	ułOtaqłł dłjfrłsdłł ąr łtsotso
Italy	199 404 042	ú 0.25
Luxembourg	26 84 30 00	ułOtaqłł dłjfrłsdłł ąr łtsotso
The Netherlands	0900 0400 063	ú 0.20
Norway	2270 8250	ułOtaqłł dłjfrłsdłł ąr łtsotso
Portugal	2 1359 1440	ułOtaqłł dłjfrłsdłł ąr łtsotso
Spain	902 888 785	ú 0.15
Sweden	08 632 0016	ułOtaqłł dłjfrłsdłł ąr łtsotso
Switzerland	02 2310 2116	ułOtaqłł dłjfrłsdłł ąr łtsotso
United Kingdom	0207 949 0069	ułOtaqłł dłjfrłsdłł ąr łtsotso

R dbfjs Odbdbw ujqfw
HtaO?ajtaO
aOh jdts
dztsdbqlsstaO fnj
r ?f
R dbfjstdbz?ujqfq
tftsLOgtdbzL?jqf
ar atsHlzdb?
tfjujOls
R dbfjsOdbdbw ujqfw
tftdsdtaOdzdz
FPadjust

]OgtdbzL?Oqf tfjujOls

R dbfjsOdbdbw ujqfw HtaO?ajtaOHdbw aOh jdts dztsdbqlsstaOfnjr ?f

Hqfrjsjdzdbjls tajBtsaOdbqfw:

-]?f fnjlzfrjsOdbsadjdbdbs? tsfjtaOuqftsdbdbs? fnjfrjsjdzs? WindowsÈ 95, WindowsÈ 98, WindowsÈ 2000, WindowsÈ Me, WindowsÈ XP qfdbf Btsdbjj tftsLHdbj? ajtafnjqf.
-]OHqlsj HtaO?ajta".inf/.icm/.cat" a ?OlsOdbsaj : lcd\pc\drivers

]tajxHj, ujdztftafrjsbzfqls ?tsfjtaOuqfqf qfbfjsOdbdbw ujqfq, adbqfdzOlsjdb dbs tsLdb?tsdz lsjfnj fnj lsj?frjstsdzw O?db"Readme.txt".

]OdbdbW frjstaOdbqfuOHOjlstftsdbzLtsaOlsjdbb atsLdzs>jdbsfrjs ujsjdbqfw tdb?tsatsHfrjsaOa W tstadzOlsj N .pdf. A O?dbb PDF dzs>jdbs tfjtajdbjfrjsqf db?>jfrjs?qf? Hqfrj?aOh jdts?tsdzf B lsjtaO, OLOlsjdztftdsfrjzslstajls qf taOfrjjujOlsOls fnjtftsdzsh B tftdsdtaOdzdz Acrobat Reader qfdbaOh j? tftdsdtaOdzdz tftdsfrjzslstaO (BtaOdbLjtaO).

]fnjbqf tftdsdtaOdzdzO Adobe Acrobat Reader dbj qfdbfjsOdbdbqftdsaOdb?db?aOh jdz?tsdzf B lsjtaj, ar Bjtaqflsj fnj tftsdzzsh B dz h qf tftsdzjh jdbdbs dbq>jj frfrj db?lb, ujstsr qfdbfjsOdbdbqftdsaOls lslsb tftaqf?db?Hdbs tftdsdtaOdzdzb. AdobeÈ Acrobat Reader for PC / AdobeÈ Acrobat Reader for Mac.

R dbfjstdbz?ujqfw tftsLOgtdbzL?j:

]dbw LOgtdbzL?qfW O?db?ar tftsdbdbqflsj fnjbjHlzs h qfj tsfjtaOuqfqf:

1. ufrjsOdbsaqfa ?tlzfrjstadz h qfdb?tftsdzjh jdbdbs? dbq>jj tfqf?lstsdtaOdzdzj, db?>jdzqflsj qflzHjta>jqfaO?lsj ?dbstf?tlz dz h qfa db?>jOlstsdztftsdbts>jjdbqfqf. (]tsdbzLtsaOlsjdbqf tsfjtaOuqftsdbdbs? fnjfrjsjdz (]H) Win95/98/2000/Me/ XP qfrjftsdbzLlzs lstftaOalzs ?dbstf?tlz.)

]OgtdbzLqfls 150B6.pdf

]OgtdbzLqfls 150S6.pdf

2. Jtftswaqfah jdzfrjw dzjdbb ar Bjtaqflsj tflzdb?lls Save Link As... (Hts?taOdbqfls frfrj db?lb?tO?...), Save Target As... (Hts?taOdbqfls OHtajfrjOs?tO?...) qfdbf Download Link to Disk (]jtajdbjfrjsqf frfrj db?lb db?Hqfrj?).

3. Jr Bjtaqflsj tfOf?lb, a ?tslstsdzs ar ?tslsqflsj frjs?taOdbqfls HOdbb? W O?dbzLOlsjdztslsHO?lsj dz h B ?tsdzOdbqlb Save (Hts?taOdbqfls) (jfnjbqf blzHjlstftajHdbs>jjdbs frjs?taOdbqfls W O?dbz?tO? N textf (lsj?frjs) qfdbf N sourcef (qfrjstsubqf?), ar Bjtaqflsj N qfrjstsubqf?f).

R dƒΔjs tdzΣ^ yqƒw tƒ ts ∂r ∂ts-Hlz dΔΦ tƒ¸j ^ Q⊙ls ⌡ :

⌡r ∂ts-H dΔΦ tƒ¸j ^ Q⊙ls lsj¸ΣƒrΔjs⊙ tdzΣ^ ts∂ ts-H frΔjs∂⊙ tsƒrΔ⁻h ¸ frΔjs∂ dz⁻w¸ jlsƒrΔ⁻w frΔpdz¸ H lz⁻w ⁻h qƒdz3 ts∂ ts∂ tΔ⊙ tsdz3

1. ¸ lsΣ^ tΔts?lsj ⁻w ⁻w ⊙?dz frΔjs-H¸ jtΔ>| ⊙⁻h qƒ? lsj¸ΣƒrΔjs tdzΣ^ ts∂ ts-H frΔjs∂⊙, qƒ, frΔpdz¸ H lz⁻w qƒdƒΔjs tdzΣ^ ^ yqƒw dz3 tƒ ts ∂r ∂ts-H lz dΔΦ tƒ¸j ^ Q⊙ls H dz⁻w ∂⊙⁻h ¸ jΔts tƒ tΔqƒdΔsj tΔ⊙, ∂r ∂¸j H qƒlsj dΔΦ tƒ¸j ^ Q⊙ls lstΔj ∂ lz¸j dz3 ¸ frΔjs tΔ⊙ dΔqƒ^ r tdzΣ^ ts∂ ts-H frΔjs∂⊙.

⌡ ƒ ⌡ ⌡ [ϕ υ ⌡ ⌡ ⌡ ϕ ⌡ ϕ Υ ϕ ƒ υ ⌡ ⌡ ⌡ ϕ ⌡ R ⌡ ⌡ ⌡

ɿ tɛ¿ɔ⟩ нƒ¿, ∿ɯ¿dʒ⊺ƒtɛ∝[fɳ]ʃzƒ[ɪs ⊂ tɛƒ¿tɛ⊙ɯ[d[d[dʒ⅛]ɛ⊙dzɛ″ɯ[d[, ɘdz⅛[dʒ⊙ɪ¿dz dʒɛ tɛ⊥dʒ⊗⊂tɛdʒ ɪ¿ƒfɳ fɳ ɪ¿ƒ⊂fɳ]ɛtɛdʒ″ ⊙⊗dʒ⊙ "FP_Readme04.txt".

ƒ ʃ ɿ ƒ [ϕ υ ʃ ɿ ϕ γ ϕ ʃ υ ʜ υ [ϕ ɿ ʀ γ ʒ