Philips
monitor plasma

46"
WVGA

BDS4622V

Solução de ecrã de apresentação pública de alta qualidade

Monitor plasma VGA panorâmico 46"

Este monitor plasma VGA de grandes dimensões foi concebido para aplicações de ecrã público de interior onde uma qualidade de imagem impressionante e a qualidade do ecrã a cores contam. Devido ao seu tamanho não passa despercebido e garante uma excelente apresentação da sua mensagem.

Flexibilidade operacional

- O monitor é controlado pela rede para uma gestão remota
- Vários formatos de entrada de PC até WXGA
- Amplificador áudio integrado com SRS e altifalantes
- Funcionamento silencioso e fiável sem ventoinhas
- A função zoom melhorada suporta aplicações de matriz em mosaico

Optimizado para apresentação pública

- Alto brilho (1000 cd/m2) e um rácio de contraste de 3000:1
- Reprodução a cores de alta velocidade para uma reprodução natural das cores
- Sem delimitação para melhor apresentação do nível de cinzento a bx luminância
- O filtro comb 3D separa as cores para obter imagens mais nítidas
- O PiP permite-lhe ver uma segunda fonte, simultaneamente

Custo total de manutenção mais reduzido

- Funções avançadas contra imagens queimadas para evitar imagens fantasma

PHILIPS
sense and simplicity

Monitor plasma
46" WVGA

BDS4622V/00

Especificações

Imagem/Visualização
- Tamanho do Painel: 46" / 117,8 cm
- Rácio de aspecto: 16:9
- Resolução do painel: wVGA (854 x 480 pixels)
- Densidades de pixéis: 1.182 x 1.182 mm
- Luminosidade: 1000 cd/m²
- Rácio de contraste (típico): 3,000:1
- Cores do ecrã: 16,7 milhões de cores
- Ângulo de visão: 160° (H) / 160° (V)
- Frequência de Varrimento Horizontal: 30 - 91 kHz
- Frequência de Varrimento Vertical: 50 - 85 Hz
- Melhoramento de imagem: Redução de movimento 3/2 - 2/2, Filtro Digital 3D, Sem delimitação, Imagem na imagem (PIP - Picture in Picture)
- Resolução Recomendada: 848 x 480 a 60 Hz

Resolução Suportada do Ecrã
- Formatos de computador

Resolução	Frequência de actualização
640 x 480	60, 72, 75, 85 Hz
720 x 400	70 Hz
800 x 600	56, 60, 72, 75, 85 Hz
848 x 480	60 Hz
1024 x 768	60, 70, 75, 85 Hz
1024 x 768	60 Hz

- VGA 640 x 400: 85 Hz
- MAC 640 x 480: 67 Hz
- MAC 832 x 624: 75 Hz
- Formatos de vídeo

Resolução	Frequência de actualização
480i	60 Hz
480p	60 Hz
576i	50 Hz
576p	50 Hz
720p	50, 60 Hz
1080i	60 Hz
1080i	50 Hz

Conectividade
- PC: DVI-D x1, 15HD D-Sub entrada VGA, D-Sub9 RS232, Entrada áudio PC 3,5 mm x1
- Entrada AV: Composto (CVBS) x1, Componente (YPbPr) x1, 2x Scart
- Saída áudio cinch: Saída áudio analógica E/D
- Entrada áudio para vídeo: Áudio esquerdo/direito (RCA x 2)
- Melhorias de Conectividade: Conector externo de altifalante

Conveniência
- Ajustes de Formato do Ecrã: Zoom 5x para matrização
- Imagem na imagem (PIP - Picture in Picture): Imagem na imagem, todas as entradas, Janela dupla
- Controlável em rede: RS232
- Melhoramentos de Conveniência: Visor
- Controlos do Monitor: Esquerda/Direita, Energia Activar/Desactivar, Para cima/para baixo
- Idiomas do OSD: Inglês, Francês, Alemão, Italiano, Espanhol
- Processamento de som SRS
- Áudio incorporado: Amplificador integrado (2x10) e altifalantes estéreo RMSx2 2 Watts
- Sistema de poupança de energia DPMS
- Funções de protecção de ecrã: Todo branco, inversão de imagem, mudança de pixels
- Aprovações Regulamentares: Marca CE, FCC-B, UL, CSA

Corrente
- Consumo: 330 Watts (média)
- Alimentação: 100-240 V CA, 50/60Hz
- Modo Sleep (adormecer): 5 Watts Máx.

Dimensões
- Dimensões (sem base) (L x A x P): 1138 x 691 x 98 mm
- Peso: 37 kg
- Limite de temperaturas (funcionamento): 0°C a 40°C
- Humidade Relativa: 20% - 80%
- Vida útil a 50% de brilho: 30000 hr

Acessórios
- Acessórios Incluídos: Cabo de alimentação CA, Telecomando, Pilha, Cabo S-video, Cabo AV, 3x RCA para 3x RCA, Cabo áudio, Cabo VGA
- Guia do Utilizador em CD-ROM
- Acessórios opcionais: Montagem no tecto, Montagem flexível na parede, Montagem fixa na parede, Suporte para mesa
- Manual do Utilizador: Ing,Ale,Fra,Esp,Ita

Diversos
- Bisel: Antracite metálico

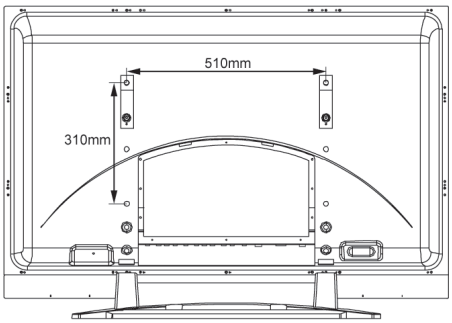

Produtos em destaque

Controlo de rede: RS232
O controlo de rede permite ao utilizador controlar e ajustar os monitores remotamente através do protocolo RS232.

Vários formatos de entrada de PC
O produto suporta a compatibilidade com PC para VGA, SVGA, XGA e WXGA. Uma solução universal de apresentação pública requer um suporte de entrada de PC versátil.

Ampl áudio integrado com SRS
Se uma aplicação requer melhor qualidade de som, então este monitor proporciona processamento de som surround SRS, altifalantes integrados e a capacidade de ligar altifalantes externos maiores

Funcionamento sem ventoinhas
Um sistema sem ventoinhas é silencioso e não acumula pó dentro do monitor. Sem partes móveis no interior do monitor, a fiabilidade do produto é melhorada.

Função zoom para matriz em mosaico
A função zoom interna permite a fácil implementação de uma matriz de parede de vídeo, sem precisar de dispendioso equipamento externo. Capaz de configurações 2x2, 3x3, 4x4 e 5x1.

Alto brilho e contraste
Altos valores de brilho e contraste extremamente benéficos em ambientes públicos onde as condições de iluminação variam e, muitas vezes, são incontroláveis.

Reprodução a cores de alta velocidade
É difícil fazer a reprodução das cores para o espaço NTSC e EBU num PDP convencional. O circuito de alta velocidade de 12 bits integrado proporciona uma reprodução natural das cores, pura e rica, tanto no espaço de cor NTSC como EBU

Sem delimitação
Os PDP convencionais apresentam muitas vezes delimitações nos níveis de cinzento mais baixos devido a uma resolução do nível de cinzento insuficiente. Uma tecnologia patenteada foi implementada para minimizar as delimitações, resultando em gradientes melhores e mais suaves.

Filtro Digital 3D
O filtro comb 3D separa os sinais da luminosidade e da cor num domínio 3D para eliminar o cruzamento de cores, o cruzamento de luminância e a distorção horizontal dos pontos - elementos que prejudicam a sua experiência de visualização. O filtro digital 3D executa comparações campo a campo da imagem televisiva para separar, com precisão, a cor da informação monocromática e retirar os pontos perdidos horizontal e verticalmente, assim como os pontos da distorção horizontal. O resultado é uma imagem extremamente nítida.

Imagem na imagem (PIP)
Proporciona a capacidade de ver simultaneamente duas fontes diferentes, quer sejam duas fontes de vídeo ou uma combinação de dados/gráficos

Função avançada contra imag. queimadas
Foi implementada uma função protectora chamada "mudança de pixel". Quando o mecanismo de protecção é activado, a imagem no ecrã muda automaticamente as posições dos pixéis para evitar "imagens fantasma". Em segundo lugar, foi implementada uma função de recuperação de imagens queimadas. Dependendo do modelo, as imagens fantasma são removidas, através da aplicação de um sinal branco em todo o painel durante um determinado período de tempo ou invertendo a imagem para obter o mesmo resultado.

Data de publicação
2007-11-09

Versão: 4.0

12 NC: 8639 000 15945
EAN: 87 10895 87875 3

© 2007 Koninklijke Philips Electronics N.V.
Todos os direitos reservados.

Todas as especificações estão sujeitas a alterações sem aviso prévio. As marcas comerciais são propriedade de Koninklijke Philips Electronics N.V. ou dos respectivos detentores.

www.philips.com