База за наблюдение на клауд SB4B1927CB

www.philips.com/welcome

BG Ръководство на потребителя 1

Грижи за клиентите и гаранция 19

Отстраняване на неизправности и често задавани въпроси 22

PHILIPS

Съдържание

1. Важно 1
   1.1 Мерки за безопасност и поддръжка 1
   1.2 Описание на условните обозначения 2
   1.3 Изхвърляне на продукта и опаковъчния материал 3

2. Настройване на базата за наблюдение на клауд 4
   2.1 Инсталация 4
   2.2 Работа с базата за наблюдение на клауд 6
   2.3 Изисквания на сървъра Citrix 7

3. База за наблюдение на клауд 8
   3.1 Какво е това? 8
   3.2 Функция на бутон за захранване 9
   3.3 Потребителски интерфейс на Базата за наблюдение на клауд 9

4. Технически характеристики 14

5. Информация за разпоредби 16

6. Грижи за клиентите и гаранция ...19
   6.1 Грижи за клиентите и гаранция 19

7. Отстраняване на неизправности и често задавани въпроси 22
   7.1 Отстраняване на неизправности .22

1. Важно

Това електронно ръководство на потребителя е предназначено за всички, които използват базата за наблюдение на клауд на Philips. Отделете необходимото време, за да прочетете това ръководство на потребителя преди да използвате вашата база за наблюдение на клауд. То съдържа важна информация и бележки относно работата на компютъра.

Гаранцията на Philips важи, в случай че изделието се използва за целите, за които е предназначено, в съответствие с инструкциите за експлоатация и след представяне на оригиналната фактура или касова бележка, на която е посочена датата на покупка, името на доставчика и модела и производствения номер на изделието.

1.1 Мерки за безопасност и поддръжка

Предупреждения

Използването на контроли, настройки и процедури, различни от описаните в тази документация, може да доведат до риск от токов удар и/или механична опасност.

Прочетете и следвайте тези инструкции, когато свързвате и използвате Вашата база за наблюдение на клауд.

Експлоатация

- Пазете базата за наблюдение на клауд от пряка слънчева светлина, силни лъчи и други източници на топлина. Продължителното излагане на такава среда може да доведе до обезцветяване и повреда на базата за наблюдение на клауд.
- Отстранете всички предмети, които биха могли да попаднат във вентилационните отвори или да попречат на електрониката на базата за наблюдение на клауд да се охлажда.
- Не запушвайте вентилационните отвори на корпуса.
- При избора на място за поставяне на базата за наблюдение на клауд осигурете лесен достъп до щепсела и контакта.
- Ако изключите базата за наблюдение на клауд чрез изваждане на захранващия кабел или на правотоковия захранващ кабел, изчакайте 6 секунди, преди да включите отново захранващия кабел или правотоковия захранващ кабел за нормална експлоатация.
- Моля, използвайте винаги стандартен захранващ кабел, предоставен от Philips. Ако захранващият кабел липсва, моля, обърнете се към Вашия местен сервизен център. (вж. «Потребителски информационен център»)
- Не излагайте базата за наблюдение на клауд на силни вибрации или силни удари по време на работа.
- Не удряйте и не изпускайте базата за наблюдение на клауд по време на работа или транспортиране.

Поддръжка

- За да предпазите вашата база за наблюдение на клауд от евентуална повреда, не излагайте LCD панела на прекалено голям натиск. Когато местите базата за наблюдение на клауд, хващайте я за корпуса при повдигане; не вдигайте базата за наблюдение на клауд като поставяте ръцете или пръстите си върху LCD панела.
- Изключете базата за наблюдение на клауд от електрическата мрежа, ако няма да я използвате за продължителен период от време.
- Изключете базата за наблюдение на клауд от електрическата мрежа, ако искате да я почистите с леко навлажнено парче плат. Екранът може да се почисти със сухо парче плат при изключено захранване. Никога не използвайте органични разтворители, като алкохол или разтворители на амонячна основа, за почистване на базата за наблюдение на клауд.
- За да избегнете риска от токов удар или трайна повреда на базата за наблюдение на клауд, не я излагайте на прах, дъжд, вода или прекомерно влажна среда.

- Ако базата за наблюдение на клауд се намокри, избършете я с парче сух плат колкото е възможно по-скоро.
- Ако в базата за наблюдение на клауд попадне чуждо тяло или вода, веднага изключете захранването и извадете захранващия кабел от контакта. След това отстранете чуждото тяло или водата и изпратете монитора в сервизния център.
- Не съхранявайте и не използвайте базата за наблюдение на клауд на места, изложени на топлина, пряка слънчева светлина или прекалено ниска температура.
- С цел поддържане на базата за наблюдение на клауд в добро състояние и годност за дългосрочна употреба, използвайте базата за наблюдение на клауд на място, което отговаря на следните изисквания по отношение на температура и влажност.
  - Температура: 0-40°C 32-95°F
  - Влажност: 20 - 80% относителна влажност

Сервизно обслужване

- Капакът трябва да се отваря само от квалифициран сервизен персонал.
- Ако за ремонта или сглобяването е необходим някакъв документ, моля, свържете се с Вашия местен сервизен център. (вж. глава «Потребителски информационен център»)
- За информация за транспортиране, вижте «Технически спецификации».
- Не оставяйте базата за наблюдение на клауд в автомобил/багажник, изложен на директна слънчева светлина.

Забележка:
Консултирайте се със сервизен техник, ако базата за наблюдение на клауд не работи нормално или не сте сигурни какво да предприемете, когато вече сте изпълнили инструкциите, изложени в това ръководство.

1.2 Описание на условните обозначения

Конвенциите за условните обозначения, използвани в този документ, се описват в подразделите по-долу.

Забележки, сигнали за внимание и предупреждения

В цялото това ръководство определени части от текста може да бъдат придружени от икона и да са написани с получер шрифт или в курсив. Тези части съдържат забележки, сигнали за внимание или предупреждения. Те се използват както следва:

Забележка:
Тази икона показва важна информация и съвети, които Ви помагат да използвате компютърната си система по по-добър начин.

Внимание
Тази икона показва информация, която Ви съобщава как да избегнете потенциална повреда на хардуера или загуба на данни.

Предупреждение
Тази икона показва възможност за физическо нараняване и Ви посочва как да избегнете проблема.

Някои предупреждения могат да се появяват в други формати и може да не са придружени от икона. В такива случаи конкретното представяне на предупреждението се изисква от съответния регулаторен орган.

1.3 Изхвърляне на продукта и опаковъчния материал

Отпадъци от електрическо и електронно оборудване - WEEE

This marking on the product or on its packaging illustrates that, under European Directive 2012/19/EU governing used electrical and electronic appliances, this product may not be disposed of with normal household waste. You are responsible for disposal of this equipment through a designated waste electrical and electronic equipment collection. To determine the locations for dropping off such waste electrical and electronic, contact your local government office, the waste disposal organization that serves your household or the store at which you purchased the product.

Your new cloud monitor base contains materials that can be recycled and reused. Specialized companies can recycle your product to increase the amount of reusable materials and to minimize the amount to be disposed of.

All redundant packing material has been omitted. We have done our utmost to make the packaging easily separable into mono materials.

Please find out about the local regulations on how to dispose of your old cloud monitor base and packing from your sales representative.

Taking back/Recycling Information for Customers

Philips establishes technically and economically viable objectives to optimize the environmental performance of the organization's product, service and activities.

From the planning, design and production stages, Philips emphasizes the important of making products that can easily be recycled. At Philips, end-of-life management primarily entails participation in national take-back initiatives and recycling programs whenever possible, preferably in cooperation with competitors, which recycle all materials (products and related packaging material) in accordance with all Environmental Laws and taking back program with the contractor company.

Your display is manufactured with high quality materials and components which can be recycled and reused.

To learn more about our recycling program please visit

http://www.philips.com/sites/philipsglobal/about/sustainability/ourenvironment/productrecyclingservices.page

2. Настройване на базата за наблюдение на клауд

2.1 Инсталация

1 Съдържание на пакета

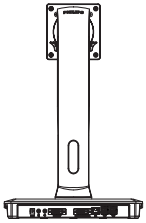

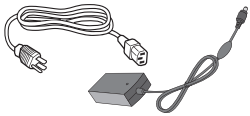

AC/DC адаптер

DVI

LAN кабел

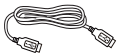

USB кабел

2 Инсталиране на базата за наблюдение на клауд на вашия монитор

1. Поставете монитора с лицето надолу върху мека повърхност. Внимавайте да не надраскате или повредите екрана.

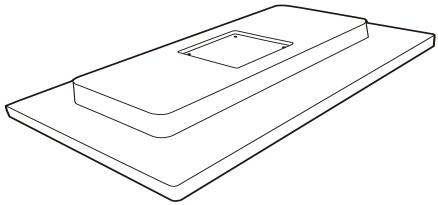

2. Монтирайте основата на мястото за монтиране на стойка VESA. Основата трябва да щракне.

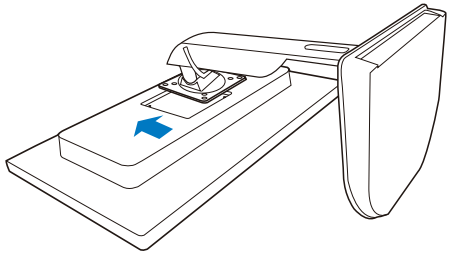

3. Използвайте отвертка, за да затегнете четирите винта.

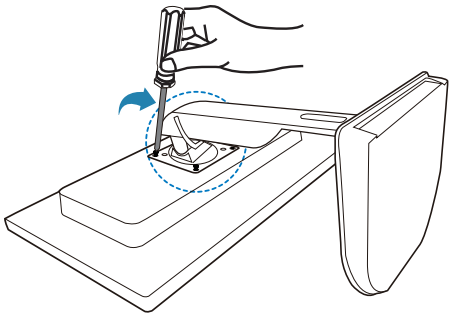

3 Свързване на вашия монитор и сървър

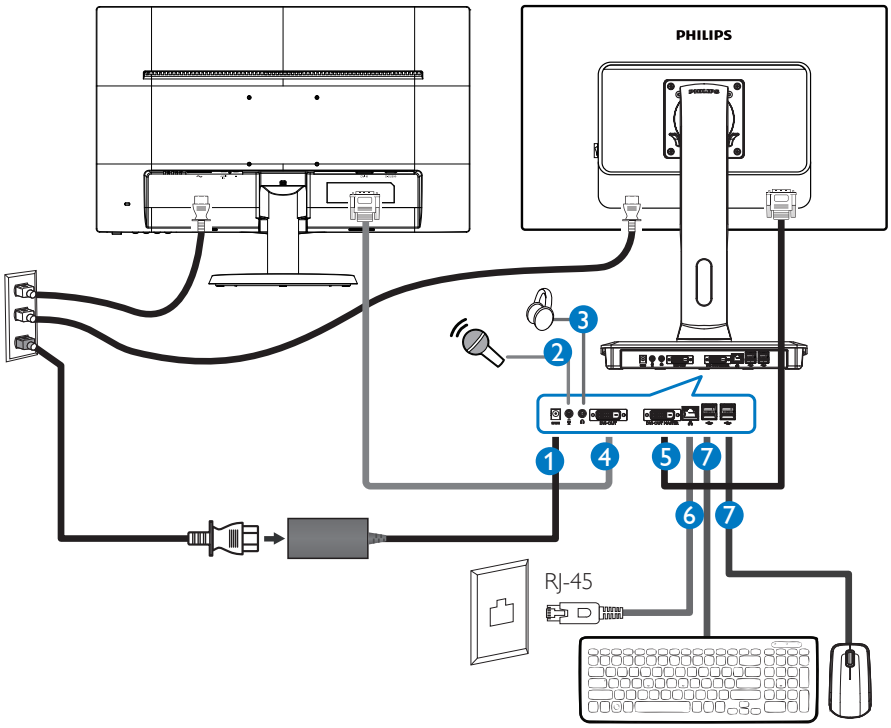

1. 12Vdc, 3A адаптер вход
2. Вход за микрофон
3. Жак за слушалки
4. DVI-OUT Вторичен
5. DVI-OUT Главен
6. Ethernet (10 / 100 / 1000 Mbps)
7. USB порт 2.0

Свързване към базата за наблюдение на клауд

1. Свържете сигналния кабел на монитора към видео конектора на гърба на базата за наблюдение на клауд.
2. Свържете RJ-45 LAN кабел към LAN порта на гърба на базата за наблюдение на клауд.
3. Включете захранващия кабел на базата за наблюдение на клауд и монитора в близък електрически контакт.
4. Включете базата за наблюдение на клауд и монитора. Ако мониторът показва изображение, инсталирането е завършено.

2.2 Работа с базата за наблюдение на клауд

1 Описание на бутоните за управление

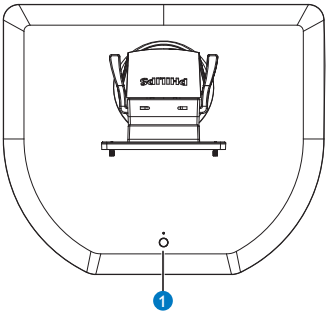

1	⏻	ВКЛЮЧВАНЕ и ИЗКЛЮЧВАНЕ на захранването. Натиснете бутона за захранването, за да го включите. Задръжте бутона за захранването за 6 секунди, за да го изключите.

Забележка:

Когато вашата база за наблюдение на клауд е на режим DC Изключен, функцията WOL (wake on LAN - събуждане при LAN) е готова за администратора на хост сървъра, докато WOL се активира, LED на захранването ще мига една секунда.

USB портът не поддържа 5V захранване в режим на готовност, когато базата за наблюдение на клауд е на режим DC изключен.

2 Физическа функция

Наклон

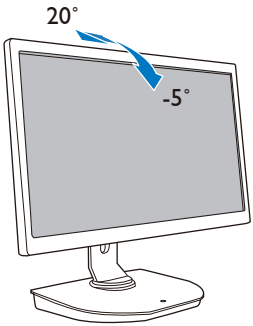

Завъртане

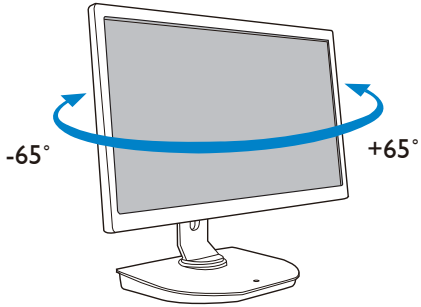

Регулиране на височината

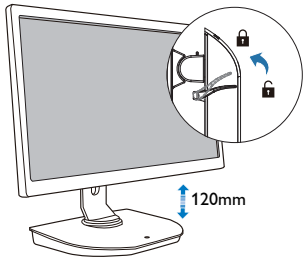

Ос

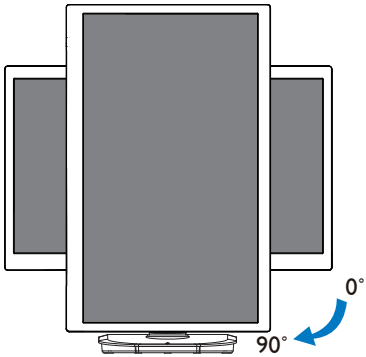

2.3 Изисквания на сървъра Citrix

1 Citrix софтуер

1. XenDesktop 5.5 или по-висок на Windows 7 SP1 (32bit или 64bit)
2. XenApp 6.5 или по-висок на Windows server 2008 R2
3. VDI-In-a-Box 5.0 или по-висок с виртуална машина на Windows 7 SP1 (32bit или 64bit)

2 Мрежа:

1.0 Gbps LAN с минимална латентност

3. База за наблюдение на клауд

3.1 Какво е това?

Базата за наблюдение на клауд на Philips е нула/тънко клиентско решение, проектирано за Virtual Desktop Infrastructure (VDI). VDI предлага по-голяма гъвкавост, управляемост, сигурност и намаляване на разходите на IT организации. С VDI IT администраторите могат по-лесно да адаптират IT нуждите си за промяна на организация с нови системи и актуализации. Централизираният характер на VDI също така предлага на IT администраторите по-добра управляемост и сигурност на системите. Освен това, използвайки VDI, IT организациите могат да спестят пари от IT настройка поради намалена инфраструктура и енергийни разходи. Базата за наблюдение на клауд на Philips предлага гъвкавост при монтиране към съществуващите 19"- 27" / 48,2 - 68,6 см монитори с монтажен стандарт VESA.

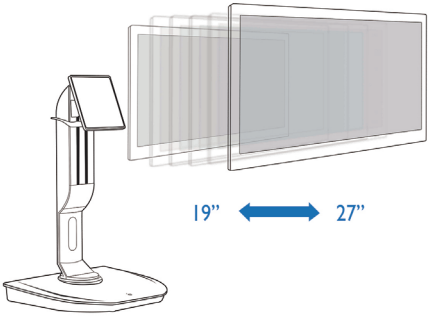

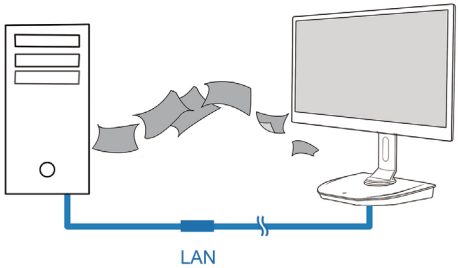

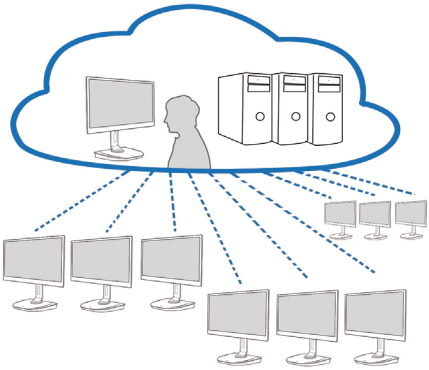

3.2 Функция на бутон за захранване

1 Работа с База за наблюдение на клауд

1. Натиснете кратко бутона за захранването, за да го включите.
2. Задръжте бутона за захранването за 6 секунди, за да го изключите.
3. Когато захранването се включи, LED на захранването ще светне за 1 секунда и след това ще се изключи. Това действие задава функция WOL в режим на готовност и намаля захранването на базата за наблюдение на клауд.
4. USB портовете не поддържат 5V захранване в режим на готовност, когато базата за наблюдение на клауд е на режим DC изключен.

3.3 Потребителски интерфейс на Базата за наблюдение на клауд

1 Свързване към базата за наблюдение на клауд

1. Свържете базата за наблюдение на клауд към рутера с помощта на LAN кабел.
2. Свържете базата за наблюдение на клауд към клавиатурата и мишката.
3. Свържете базата за наблюдение на клауд в контакта с помощта на захранващия кабел.
4. Натиснете бутона за захранване, за да включите функция база за наблюдение на клауд.

2 Операционен потребителски интерфейс на Базата за наблюдение на клауд

1. Outline (Контур)

2. Login widget (Притурка за логин)

Етикет	Описание
Protocol (Протокол)	Показване на тип протоколна връзка.
Server IP (IP на сървъра)	Въвеждане на Citrix XenDesktop/XenApp/VDI-in-a-Box сървър IP адрес към който потребителя се свързва.
Username (Потребителско име)	Въвеждане на име на потребителския акаунт.
Password (Парола)	Въвеждане на парола на потребителския акаунт.
Domain (Домейн)	Въвеждане на име на домейн на Citrix сървъра. Тази колона е по избор.
Login (Вход)	Натиснете този бутон, за да изпратите информацията за свързване към Citrix сървър и да се покаже списъка с VDI.

3. Статус ред

Елемент от менюто	Описание
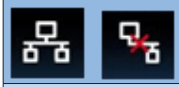	Тази икона показва статуса на кабелната връзка на мрежата. Той ще се промени, когато кабелът е хлабав / изваден или повторно включен.
	Тази колона показва местните дата и час на система на базата за наблюдение на клауд. Потребителят може да актуализира тази дата / час от прозореца за настройка на времето.

4. Елементи от менюто

Елемент от менюто	Описание
	Затваря притурката за вход и отваря менюто "Power" (Захранване), в което са включени функциите "Reboot" (Рестартиране), "Power off" (Изключване) и "Close" (Затваряне).
	Отваря "Volume Control Tool (Инструмент за контрол на звука)." Иконата ще се промени, ако силата на звука се постави на нула.
	Затваря притурката за вход и отваря менюто "Settings" (Настройки). Потребителят може да коригира настройките на функциите "Display" (Дисплей), "Keyboard" (Клавиатура), "Language" (Език), "Mouse" (Мишка), "Network" (Мрежа), "Time" (Време).
	Затваря притурката за вход и отваря менюто "Network Test Tool" (Инструмент за изпитване на мрежата). Потребителят може да провери връзката с мрежата на IP дестинация.
	Затваря притурката за вход и отваря менюто "System Information Window" (Прозорец за информация за системата).

3 Мрежова настройка на База за наблюдение на клауд

С настройките по подразбиране, базата за наблюдение на клауд ще поиска DHCP като локален IP когато неговата система стартира. Потребителят може да отвори менюто "Settings" (Настройки) -- прозорец "Network" (Мрежа), за да избере DHCP или Статично IP като настройка на мрежата.

DHCP

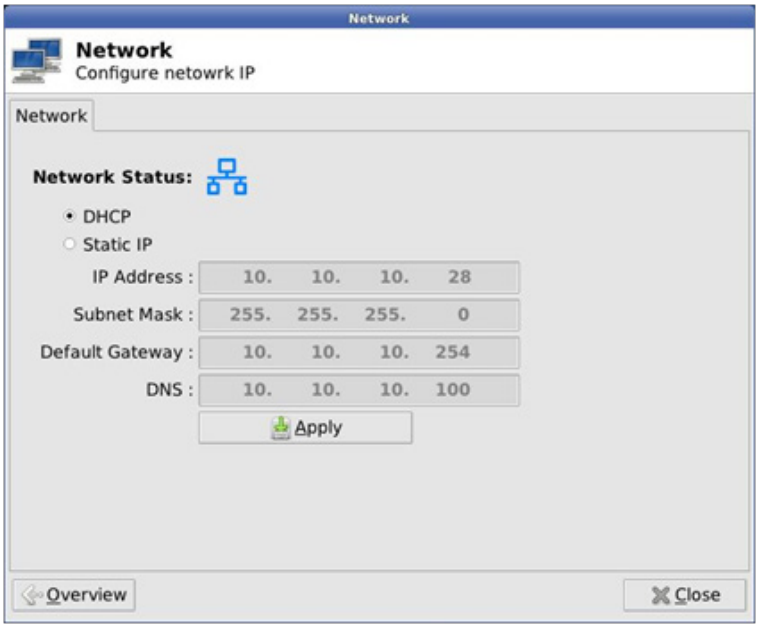

Static IP (Статично IP)

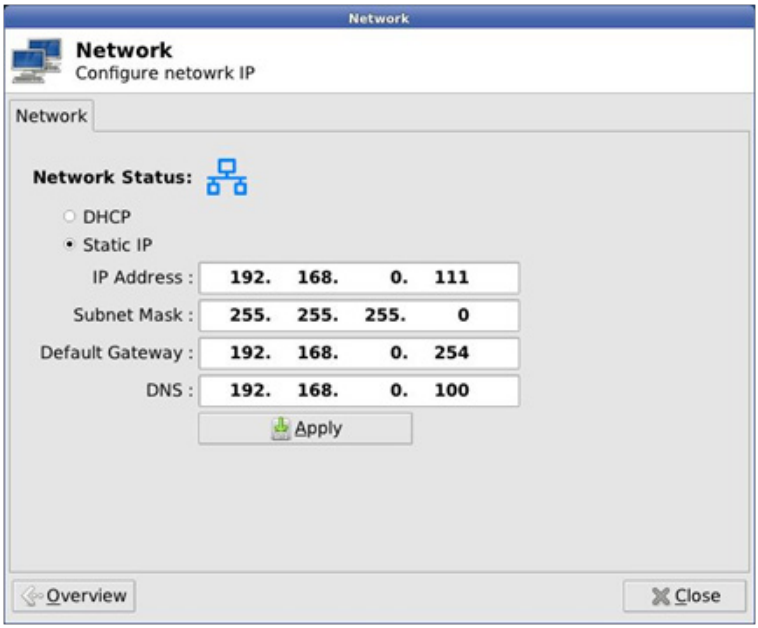

Етикет	Описание
Network Status (Статус на мрежата) 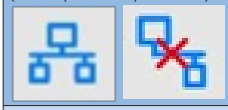	Тази икона показва статуса на кабелната връзка на мрежата. Тази икона ще се промени, когато кабелът е хлабав / изваден или повторно включен.
DHCP	Изберете този елемент, за да посочите режим DHCP за получаване на локално IP. Така ще заключите полетата "IP Address (IP Адрес)", "Subnet Mask (Маска на подмрежата)", "Detault Gateway (Шлюз по подразбиране)", "DNS" и ще актуализирате тези стойности от DHCP сървъра. Когато потребителят натисне бутона "Apply" (Приложи), системата ще изпрати DHCP искане до DHCP сървъра и получава разпределен IP от DHCP сървър. След това системата ще обнови колона "IP Address (IP Адрес)" с нов IP.
Static IP (Статично IP)	Изберете този елемент за да зададете статичния метод. Така ще отключите полетата "IP Address (IP Адрес)", "Subnet Mask (Маска на подмрежата)", "Detault Gateway (Шлюз по подразбиране)", "DNS" и ще можете ръчно да промените тези стойности. Системата ще определи фиксиран IP базата за наблюдение на клауд, когато потребителят натисне "Apply" (Приложи) бутона.
IP Address (IP Адрес)	IP Адрес на базата за наблюдение на клауд Стойностите могат да бъдат променяни в режим статичен IP. Това поле ще бъде изчистено до 0.0.0.0, когато мрежов кабел е хлабав / изваден и се обновява автоматично, когато потребителят отново включи мрежовия кабел.
Subnet Mask (Маска на подмрежата)	Маска на подмрежата на базата за наблюдение на клауд Стойностите могат да бъдат променяни в режим статичен IP. Това поле ще се върне към 255.255.255.0, когато мрежов кабел е хлабав / изваден и се обновява автоматично, когато потребителят отново включи мрежовия кабел.
Default Gateway (Шлюз по подразбиране)	Шлюз по подразбиране на базата за наблюдение на клауд Стойностите са по желание и могат да бъдат променяни в режим статичен IP. Това поле ще бъде изчистено до 0.0.0.0, когато мрежов кабел е хлабав / изваден и се обновява автоматично, когато потребителят отново включи мрежовия кабел.
DNS	DNS Адрес на базата за наблюдение на клауд Стойностите са по желание и могат да бъдат променяни в режим статичен IP. Това поле ще бъде изчистено до 0.0.0.0, когато мрежов кабел е хлабав / изваден и се обновява автоматично, когато потребителят отново включи мрежовия кабел.
Apply (Приложи)	Натиснете този бутон, за да получите IP от DHCP сървър или да зададете статичен IP.

4. Технически характеристики

Плотформа	
Процесор	TI DM8148 Cortex - A8 Dual
Честота	1Ghz
ROM	2Gbit DDR III X4
RAM	4G Byte EMMC
Система	HDX
Клиентско решение	Citrix
Изображение/Дисплей	
Вертикална скорост на опресняване	56~75Hz
Хоризонтална честота	30~83KHz
Максимална разделителна способност на монитора	1920 × 1080 при 60Hz
Поддържана разделителна способност	640 x 480 при 60/67/72/75Hz 800 x 600 при 56/60/72/75Hz 1024 × 768 при 60/70/72/75Hz 1280 × 1024 при 60/75Hz 1440 × 900 при 60/75Hz 1680 × 1050 при 60Hz 1920 × 1080 при 60Hz
Ергономичност	
Наклон	-5° / +20°
Завъртане	-65° / +65°
Регулиране на височината	120 мм +/-5 мм
Регулиране на въртенето около оста	90°
Заключваща система за регулиране на височината	Да
Размер на монитора	Приложим за 19"~27" монитори съвместими с монтиране тип VESA
Свързване	
Входен/изходен сигнал	DVI OUT Master, DVI OUT
USB	USB 2.0 x 4
Жак за слушалки	Да
Вход за микрофон	Да
LAN порт	Rj 45
Удобство	
Подреждане на кабелите	Да
Монтиране тип VESA	100 x 100 мм & 75 x 75 мм (с прикачени винтове)

Power (Вкл./Изкл.)	
Режим Вкл.	9,2 W (Станд.), 20 W (Макс.)
Режим на готовност (S3)	<1,2 W

Изключен режим (S5)	<0,5 W
Индикатор на захранването	Режим Вкл.: Бяло, Режим на готовност: Без LED
Захранване	Вградено, 100 - 240VAC, 50/60Hz
Поддържа Режим на готовност	Събуждане при LAN (WOL)

Размери	
Стойка (WxHxD)	310 x 463 x 261 mm
Тегло	
Стойка	3,0 kg
Продукт с опаковка	4,8 kg
Условия на работа	
Температурен обхват (работа)	от 0°C до 40 °C
Температурен обхват (когато не работи)	от -20°C до 60°C
Относителна влажност	от 20% до 80%
MTBF	30 000 часа
Среда	
ROHS (Директива, относно ограничаването на използването на някои опасни субстанции в електрическо и електронно оборудване)	ДА
Опаковка	100% може да се рециклира
Специфични субстанции	Корпус, 100% несъдържащ PVC BFR
Съвместимост и стандарти	
Одобрение от регулаторни органи	CB,CU, CE, EMF, CCC , ErP
Корпус	
Color (Цвят)	Предна колона: сребърна, задна колона: черна, основа: черна
Край	Текстура

Забележка:

1. USB портът не поддържа 5V захранване в режим на готовност, когато базата за наблюдение на клауд е на режим DC изключен.
2. Тези данни са предмет на промяна без предупреждение. Отидете на www.philips.com/support, за да изтеглите последната версия на брошурата.
3. Базата за наблюдение на клауд поддържа разделителна способност с ширина ≧ 1024 и височина ≧ 720 и до 1920 x 1200 при 60Hz (RB) и за двата DVI-D изхода.
   "RB" означава "Режим с намалено бланкиране" (Reduced Blanking mode) и за 1920 x 1200 при 60Hz и 1920 x 1080 при 60Hz поддържа само режими с намалено бланкиране. Стандартни режими бланкиране към тези режими са извън диапазона поддържан от базата за наблюдение на клауд.
4. Базата за наблюдение на клауд не поддържа откриване на горещ щепсел EDID. Системата позволява съответния видео изход(и) само, ако потребителят е включил DVI-D кабела(и) преди стартиране на базата за наблюдение на клауд.

5. Информация за разпоредби

CE Declaration of Conformity

This product is in conformity with the following standards

- EN60950-1:2006+A11:2009+A1:2010+A12:2011 (Safety requirement of Information Technology Equipment).
- EN55022:2010 (Radio Disturbance requirement of Information Technology Equipment).
- EN55024:2010 (Immunity requirement of Information Technology Equipment).
- EN61000-3-2:2006 +A1:2009+A2:2009 (Limits for Harmonic Current Emission).
- EN61000-3-3:2008 (Limitation of Voltage Fluctuation and Flicker) following provisions of directives applicable.
- 2006/95/EC (Low Voltage Directive).
- 2004/108/EC (EMC Directive).
- 2009/125/EC (ErP, Energy-related Product Directive, EU 617/2013 Implementing)
- 2011/65/EU (RoHS Directive)

And is produced by a manufacturing organization on ISO9000 level.

EN 55022 Compliance (Czech Republic Only)

This device belongs to category B devices as described in EN 55022, unless it is specifically stated that it is a Class A device on the specification label. The following applies to devices in Class A of EN 55022 (radius of protection up to 30 meters). The user of the device is obliged to take all steps necessary to remove sources of interference to telecommunication or other devices.

Pokud není na typovém štítku počítače uvedeno, že spadá do do třídy A podle EN 55022, spadá automaticky do třídy B podle EN 55022. Pro zařízení zařazená do třídy A (chranné pásmo 30m) podle EN 55022 platí následující. Dojde-li k rušení telekomunikačních nebo jiných zařízení je uživatel povinnen provést taková opatřgní, aby rušení odstranil.

Polish Center for Testing and Certification Notice

The equipment should draw power from a socket with an attached protection circuit (a three-prong socket). All equipment that works together (computer, monitor, printer, and so on) should have the same power supply source.

The phasing conductor of the room's electrical installation should have a reserve short-circuit protection device in the form of a fuse with a nominal value no larger than 16 amperes (A).

To completely switch off the equipment, the power supply cable must be removed from the power supply socket, which should be located near the equipment and easily accessible.

A protection mark "B" confirms that the equipment is in compliance with the protection usage requirements of standards PN-93/T-42107 and PN-89/E-06251.

Wymagania Polskiego Centrum Badań i Certyfikacji

Urządzenie powinno być zasilane z gniazda z przyłączonym obwodem ochronnym (gniazdo z kołkiem). Współpracujące ze sobą urządzenia (komputer, monitor, drukarka) powinny być zasilane z tego samego źródła.

Instalacja elektryczna pomieszczenia powinna zawierać w przewodzie fazowym rezerwową ochronę przed zwarciami, w postaci bezpiecznika o wartości znamionowej nie większej niż 16A (amperów).

W celu całkowitego wyłączenia urządzenia z sieci zasilania, należy wyjąć wtyczkę kabla zasilającego z gniazdka, które powinno znajdować się w pobliżu urządzenia i być łatwo dostępne.

Znak bezpieczeństwa "B" potwierdza zgodność urządzenia z wymaganiami bezpieczeństwa użytkowania zawartymi w PN-93/T-42107 i PN-89/E-06251.

Pozostałe instrukcje bezpieczeństwa

- Nie należy używać wtyczek adapterowych lub usuwać kołka obwodu ochronnego z wtyczki. Jeżeli konieczne jest użycie przedłużacza to należy użyć przedłużacza 3-żyłowego z prawidłowo połączonym przewodem ochronnym.
- System komputerowy należy zabezpieczyć przed nagłymi, chwilowymi wzrostami lub spadkami napięcia, używając eliminatora przepięć, urządzenia dopasowującego lub bezzakłóceniowego źródła zasilania.
- Należy upewnić się, aby nic nie leżało na kablach systemu komputerowego, oraz aby kable nie były umieszczone w miejscu, gdzie można byłoby na nie nadeptywać lub potykać się o nie.
- Nie należy rozlewać napojów ani innych płynów na system komputerowy.
- Nie należy wpychać żadnych przedmiotów do otworów systemu komputerowego, gdyż może to spowodować pożar lub porażenie prądem, poprzez zwarcie elementów wewnętrznych.
- System komputerowy powinien znajdować się z dala od grzejników i źródeł ciepła. Ponadto, nie należy blokować otworów wentylacyjnych. Należy unikać kładzenia luźnych papierów pod komputer oraz umieszczania komputera w ciasnym miejscu bez możliwości cyrkulacji powietrza wokół niego.

North Europe (Nordic Countries) Information

Placering/Ventilation
VARNING:
FÖRSÄKRA DIG OM ATT HUVUDBRYTARE OCH UTTAG ÄR LÄTÅTKOMLIGA, NÄR DU STÄLLER DIN UTRUSTNING PÅPLATS.

Placering/Ventilation
ADVARSEL:
SØRG VED PLACERINGEN FOR, AT NETLEDNINGENS STIK OG STIKKONTAKT ER NEMT TILGÆNGELIGE.

Paikka/Ilmankierto
VAROITUS:
SIJOITA LAITE SITEN, ETTÄ VERKKOJOHTO VOIDAAN TARVITTAESSA HELPOSTI IRROTTAA PISTORASIASTA.

Plassering/Ventilasjon
ADVARSEL:
NÅR DETTE UTSTYRET PLASSERES, MÅ DU PASSE PÅ AT KONTAKTENE FOR STØMTILFØRSEL ER LETTE Å NÅ.

BSMI Notice (Taiwan Only)

符合乙類資訊產品之標準

Ergonomie Hinweis (nur Deutschland)

Der von uns gelieferte Farbmonitor entspricht den in der "Verordnung über den Schutz vor Schäden durch Röntgenstrahlen" festgelegten Vorschriften.

Auf der Rückwand des Gerätes befindet sich ein Aufkleber, der auf die Unbedenklichkeit der Inbetriebnahme hinweist, da die Vorschriften über die Bauart von Störstrahlern nach Anlage III ¤ 5 Abs. 4 der Röntgenverordnung erfüllt sind.

Damit Ihr Monitor immer den in der Zulassung geforderten Werten entspricht, ist darauf zu achten, daß

1. Reparaturen nur durch Fachpersonal durchgeführt werden.
2. nur original-Ersatzteile verwendet werden.
3. bei Ersatz der Bildröhre nur eine bauartgleiche eingebaut wird.

Aus ergonomischen Gründen wird empfohlen, die Grundfarben Blau und Rot nicht auf dunklem Untergrund zu verwenden (schlechte Lesbarkeit und erhöhte Augenbelastung bei zu geringem Zeichenkontrast wären die Folge).
Der arbeitsplatzbezogene Schalldruckpegel nach DIN 45 635 beträgt 70dB (A) oder weniger.

⚠ ACHTUNG: BEIM AUFSTELLEN DIESES GERÄTES DARAUF ACHTEN, DAß NETZSTECKER UND NETZKABELANSCHLUß LEICHT ZUGÄNGLICH SIND.

China RoHS

The People's Republic of China released a regulation called "Management Methods for Controlling Pollution by Electronic Information Products" or commonly referred to as China RoHS. All products produced and sold for China market have to meet China RoHS request.

中国电子信息产品污染控制标识要求(中国RoHS法规标示要求)产品中有毒有害物质或元素的名称及含量

部件名称	有毒有害物质或元素					
	铅 (Pb)	汞 (Hg)	镉 (Cd)	六价铬 (Cr6+)	多溴联苯 (PBB)	多溴二苯醚 (PBDE)
外壳	O	O	O	O	O	O
液晶显示屏/灯管	X	O	O	O	O	O
电路板组件*	X	O	O	O	O	O
电源适配线	X	O	O	O	O	O
电源线/连接线	X	O	O	O	O	O

*: 电路板组件包括印刷电路板及其构成的零部件，如电阻、电容、集成电路、连接器等。

O: 表示该有毒有害物质在该部件所有均质材料中的含量均在《电子信息产品中有毒有害物质的限量要求标准》规定的限量要求以下。

X: 表示该有毒有害物质至少在该部件的某一均质材料中的含量超出《电子信息产品中有毒有害物质的限量要求标准》规定的限量要求；但是上表中打"X"的部件，符合欧盟RoHS法规要求（属于豁免的部分）。

环保使用期限

此标识指期限(十年),电子信息产品中含有的有毒有害物质或元素在正常使用的条件下不会发生外泄或突变,电子信息产品用户使用该电子信息产品不会对环境造成严重污染或对其人身、财产造成严重损害的期限。

《废弃电器电子产品回收处理管理条例》提示性说明

为了更好地关爱及保护地球，当用户不再需要此产品或产品寿命终止时，请遵守国家废弃电器电子产品回收处理相关法律法规，将其交给当地具有国家认可的回收处理资质的厂商进行回收处理。

6. Грижи за клиентите и гаранция

6.1 Грижи за клиентите и гаранция

За повече информация за това какво влиза в гаранцията, както и за допълнителните изисквания за поддръжка във Вашия регион, посетете уеб сайта www.philips.com/support. Мо жете също така да се обадите на номера на Центъра за обслужване на клиенти на Philips, посочен по-долу.

Информация за контакти за Западна Европа:

Държава	CSP	Гореща линия	Цена	Работно време
Austria	RTS	+43 0810 000206	€ 0,07	Mon to Fri : 9am - 6pm
Belgium	Ecare	+32 078 250851	€ 0,06	Mon to Fri : 9am - 6pm
Cyprus	Alman	+800 92 256	Free of charge	Mon to Fri : 9am - 6pm
Denmark	Infocare	+45 3525 8761	Local call tariff	Mon to Fri : 9am - 6pm
Finland	Infocare	+358 09 2290 1908	Local call tariff	Mon to Fri : 9am - 6pm
France	Mainteq	+33 082161 1658	€ 0,09	Mon to Fri : 9am - 6pm
Germany	RTS	+49 01803 386 853	€ 0,09	Mon to Fri : 9am - 6pm
Greece	Alman	+30 00800 3122 1223	Free of charge	Mon to Fri : 9am - 6pm
Ireland	Celestica	+353 01 601 1161	Local call tariff	Mon to Fri : 8am - 5pm
Italy	Anovo Italy	+39 840 320 041	€ 0,08	Mon to Fri : 9am - 6pm
Luxembourg	Ecare	+352 26 84 30 00	Local call tariff	Mon to Fri : 9am - 6pm
Netherlands	Ecare	+31 0900 0400 063	€ 0,10	Mon to Fri : 9am - 6pm
Norway	Infocare	+47 2270 8250	Local call tariff	Mon to Fri : 9am - 6pm
Poland	MSI	+48 0223491505	Local call tariff	Mon to Fri : 9am - 6pm
Portugal	Mainteq	+800 780 902	Free of charge	Mon to Fri : 8am - 5pm
Spain	Mainteq	+34 902 888 785	€ 0,10	Mon to Fri : 9am - 6pm
Sweden	Infocare	+46 08 632 0016	Local call tariff	Mon to Fri : 9am - 6pm
Switzerland	ANOVO CH	+41 02 2310 2116	Local call tariff	Mon to Fri : 9am - 6pm
United Kingdom	Celestica	+44 0207 949 0069	Local call tariff	Mon to Fri : 8am - 5pm

Информация за контакти за Китай:

Държава	Център за контакт	Номер за обслужване на клиенти
China	PCCW Limited	4008 800 008

Информация за контакти за СЕВЕРНА АМЕРИКА:

Държава	Център за контакт	Номер за обслужване на клиенти
U.S.A.	EPI-e-center	(877) 835-1838
Canada	EPI-e-center	(800) 479-6696

Информация за контакти за регион ЦЕНТРАЛНА И ИЗТОЧНА ЕВРОПА:

Държава	Център за контакт	CSP	Номер за обслужване на клиенти
Belarus	NA	IBA	+375 17 217 3386 +375 17 217 3389
Bulgaria	NA	LAN Service	+359 2 960 2360
Croatia	NA	MR Service Ltd	+385 (01) 640 1111
Czech Rep.	NA	Asupport	+420 272 188 300
Estonia	NA	FUJITSU	+372 6519900(General) +372 6519972(workshop)
Georgia	NA	Esabi	+995 322 91 34 71
Hungary	NA	Profi Service	+36 1 814 8080(General) +36 1814 8565(For AOC&Philips only)
Kazakhstan	NA	Classic Service l.l.c.	+7 727 3097515
Latvia	NA	ServiceNet LV	+371 67460399 +371 27260399
Lithuania	NA	UAB Servicenet	+370 37 400160(general) +370 7400088 (for Philips)
Macedonia	NA	AMC	+389 2 3125097
Moldova	NA	Comel	+37322224035
Romania	NA	Skin	+40 21 2101969
Russia	NA	CPS	+7 (495) 645 6746
Serbia&Montenegro	NA	Kim Tec d.o.o.	+381 11 20 70 684
Slovakia	NA	Datalan Service	+421 2 49207155
Slovenia	NA	PC H.and	+386 1 530 08 24
the republic of Belarus	NA	ServiceBy	+375 17 284 0203
Turkey	NA	Tecpro	+90 212 444 4 832
Ukraine	NA	Topaz	+38044 525 64 95
Ukraine	NA	Comel	+380 5627444225

Информация за контакти за регион ЛАТИНСКА АМЕРИКА:

Държава	Център за контакт	Номер за обслужване на клиенти
Brazil	Vermont	0800-7254101
Argentina		0800 3330 856

Информация за контакти за регион Азия, Тихи океан, Среден изток и Африка:

Държава	ASP	Номер за обслужване на клиенти	Работно време
Australia	AGOS NETWORK PTY LTD	1300 360 386	Mon.~Fri. 9:00am-5:30pm
New Zealand	Visual Group Ltd.	0800 657447	Mon.~Fri. 8:30am-5:30pm
Hong Kong Macau	Company: Smart Pixels Technology Ltd.	Hong Kong: Tel: +852 2619 9639 Macau:Tel: (853)-0800-987	Mon.~Fri. 9:00am-6:00pm Sat. 9:00am-1:00pm
India	REDINGTON INDIA LTD	Tel: 1 800 425 6396 SMS: PHILIPS to 56677	Mon.~Fri. 9:00am-5:30pm
Indonesia	PT. CORMIC SERVISINDO PERKASA	+62-21-4080-9086 (Customer Hotline) +62-8888-01-9086 (Customer Hotline)	Mon.~Thu. 08:30-12:00; 13:00-17:30 Fri. 08:30-11:30; 13:00-17:30
Korea	Alphascan Displays, Inc	1661-5003	Mon.~Fri. 9:00am-5:30pm Sat. 9:00am-1:00pm
Malaysia	R-Logic Sdn Bhd	+603 5102 3336	Mon.~Fri. 8:15am-5:00pm Sat. 8:30am-12:30am
Pakistan	TVONICS Pakistan	+92-213-6030100	Sun.~Thu. 10:00am-6:00pm
Singapore	Philips Singapore Pte Ltd (Philips Consumer Care Center)	(65) 6882 3966	Mon.~Fri. 9:00am-6:00pm Sat. 9:00am-1:00pm
Taiwan	FETEC.CO	0800-231-099	Mon.~Fri. 09:00 - 18:00
Thailand	Axis Computer System Co., Ltd.	(662) 934-5498	Mon.~Fri. 8:30am~05:30pm
South Africa	Computer Repair Technologies	011 262 3586	Mon.~Fri. 8:00am~05:00pm
Israel	Eastronics LTD	1-800-567000	Sun.~Thu. 08:00-18:00
Vietnam	FPT Service Informatic Company Ltd. - Ho Chi Minh City Branch	+84 8 38248007 Ho Chi Minh City +84 5113.562666 Danang City +84 5113.562666 Can tho Province	Mon.~Fri. 8:00-12:00, 13:30-17:30,Sat. 8:00-12:00
Philippines	EA Global Supply Chain Solutions ,Inc.	(02) 655-7777; 6359456	Mon.~Fri. 8:30am~5:30pm
Armenia Azerbaijan Georgia Kyrgyzstan Tajikistan	Firebird service centre	+97 14 8837911	Sun.~Thu. 09:00 - 18:00
Uzbekistan	Soniko Plus Private Enterprise Ltd	+99871 2784650	Mon.~Fri. 09:00 - 18:00
Turkmenistan	Technostar Service Centre	+(99312) 460733, 460957	Mon.~Fri. 09:00 - 18:00
Japan	フィリップスモニター・サポートセンター	0120-060-530	Mon.~Fri. 10:00 - 17:00

7. Отстраняване на неизправности и често задавани въпроси

7.1 Отстраняване на неизправности

Тази страница съдържа информация за проблемите, които могат да се решат от потребителя. Ако проблемът не изчезне след като сте тествали тези решения, свържете се с представител от обслужване на клиенти на Philips.

1 Често срещани проблеми

Няма изображение (Индикаторът за вкл./изкл. не свети)

- Уверете се, че захранващият кабел е включен към контакта и към базата за наблюдение на клауд.
- Убедете се, че бутонът за вкл./изкл. отпред на монитора е в положение ИЗКЛ., след което го натиснете така, че да бъде в положение ВКЛ.

Няма изображение (Индикаторът за вкл./изкл. е бял)

- Убедете се, че базата за наблюдение на клауд е включена.
- Уверете се, че сигналният кабел е правилно свързан към базата за наблюдение на клауд.
- Уверете се, че щифтчетата на кабела на монитора не са огънати. Ако са, сменете кабела.
- Функцията Икономичен режим може би е активирана.

На екрана пише

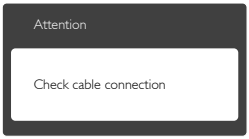

- Уверете се, че кабела на монитора е правилно свързан към базата за наблюдение на клауд. (Вижте и Ръководството за бърз старт).
- Проверете дали кабелът на монитора е с огънати щифтчета.
- Убедете се, че базата за наблюдение на клауд е включена.

Видими следи от пушек или искри

- Не предприемайте каквито и да било стъпки за отстраняване на неизправности.
- Незабавно изключете монитора от захранването с оглед на Вашата безопасност.
- Свържете се незабавно с представител от обслужване на клиенти на Philips.

© 2014 Koninklijke Philips N.V. Всички права запазени.

Philips и емблемата на Philips са регистрирани търговски марки на Koninklijke Philips N.V. и се използват по лиценз на Koninklijke Philips N.V.

Техническите характеристики са обект на промяна без предупреждение.

Версия: M4SB4B1927CE1T