Philips
Monitor al plasma

46"
WVGA

BDS4621

Soluzione per uso in pubblico di elevata qualità

Ampio monitor VGA al plasma da 46"

Questo ampio monitor al plasma VGA è ideato per applicazioni in interni e per l'uso in pubblico, che richiedono un'eccellente visualizzazione delle immagini e dei colori. Grazie alle dimensioni, è un vero gioiello che garantisce una visualizzazione ottimale del messaggio.

Flessibilità operativa

- Formati multipli di ingresso per PC fino a WXGA
- Amplificatore audio integrato con SRS e altoparlanti
- La funzione di zoom avanzata supporta applicazioni con matrice affiancata
- Funzionamento senza ventole silenzioso e affidabile
- Il monitor è controllabile dalla rete per la gestione in modalità remota
- Versione con montaggio verticale disponibile

Ottimizzato per la visualizzazione pubblica

- Elevata luminosità (1000 cd/m2) e fattore di contrasto 3000:1
- Rendering dei colori ad alta velocità per una riproduzione naturale dei colori
- 3D Combfilter separa i colori per delle immagini estremamente nitide
- Eliminazione dei contorni per visualizzare meglio i grigi a bassa luminanza
- La funzione PiP consente la visualizzazione simultanea di una seconda sorgente

PHILIPS
sense and simplicity

Monitor al plasma
46" WVGA

BDS4621/00

Specifiche

Immagine/Display
- Dimensioni pannello: 46"/117,8cm
- Formato: 16:9
- Risoluzione del pannello: wVGA (854 x 480 pixel)
- Pixel Pitch: 1.182 x 1.182 mm
- Luminosità: 1000 cd/m²
- Luminosità (nit): 1000 nit
- Fattore di contrasto (tipico): 3,000:1
- Colori display: 16,7 milioni di colori
- Angolo visuale: 160° (O) / 160° (V)
- Frequenza scansione orizzontale: 30 - 91 kHz
- Frequenza scansione verticale: 50 - 85 Hz
- Miglioramento dell'immagine: Pull-down movimento 3/2 - 2/2, Combfilter 3D, Eliminazione dei contorni, Picture in Picture

Risoluzione display supportata
- Formati per computer

Risoluzione	Velocità di aggiornamento
640 x 480	60, 72, 75, 85 Hz
720 x 400	70Hz
800 x 600	56, 60, 72, 75,85 Hz
1024 x 768	60, 70, 75, 85 Hz

- MAC 640 x 480: 67 Hz
- MAC 832 x 624: 75 Hz
- VGA 640 x 400: 85 Hz
- Formati video

Risoluzione	Velocità di aggiornamento
480i	60Hz
480p	60Hz
1080i	60Hz
1080i	50 Hz
720p	50, 60 Hz
576i	50Hz
576p 50 Hz	

Connettività
- PC: DVI-D x1, Ingresso VGA D-Sub 15 HD, RS232 D-Sub9, Ingresso audio per PC da 3,5 mm x1
- ingresso AV: Component (YPbPr) x1, S-video x1, Composite (CVBS) x1, Audio (L/R) per YPbPr x1, Component (YPbPr) 2 x
- Ingresso audio per video: Audio L/R (RCA x 2)
- Uscita AV: Composite (CVBS) x1
- Uscita audio: Audio stereo (jack da 3,5 mm) 1 x
- Connettività migliorata: Connettore altoparlanti esterni

Convenienza
- Picture in Picture: Tutti gli ingressi Picture in Picture, Doppio schermo
- Controllabile via rete: RS232
- Praticità migliorata: OSD (On-screen Display)
- Comandi monitor: Sinistra/Destra, Accensione/spegnimento, Su/Giù
- Lingue OSD: Inglese, Francese, Tedesco, Italiano, Spagnolo
- Elaborazione del suono SRS
- Audio incorporato: Amplificatore integrato (2x10) e altoparlanti stereo da 2 Watt RMSx2
- Sistema di risparmio energetico DPMS
- Funzioni di risparmio dello schermo: Tutti i bianchi, inversione dell'immagine, Pixel Shift
- Conformità di legge: marchio CE, FCC-B, UL, CSA

Alimentazione
- Consumo: 330 Watt (valore medio)
- Alimentazione: 100-240 Vca, 50/60 Hz
- Modalità di attesa: Max. 5 Watt

Dimensioni
- Dimensioni (senza base) (L x A x P): 1138 x 691 x 98 mm
- Peso: 37 Kg
- Intervallo di temp. (funzionamento): Da 0° C a 40° C
- Umidità relativa: 20% - 80%
- Durata al 50% della luminosità: 30000 ora

Accessori
- Accessori inclusi: Cavo di alimentazione CA, Telecomando, Batteria, cavo S-video, Cavo AV, da 3 x RCA a 3 x RCA, Cavo audio, Cavo VGA
- Manuale dell'utente su CD-ROM
- Accessori opzionali: Montaggio a soffitto, Piedistallo da tavolo, Montaggio flessibile a parete, Montaggio fisso a parete, Altoparlanti
- Manuale dell'utente: Inglese

Varie
- Cornice: Silver

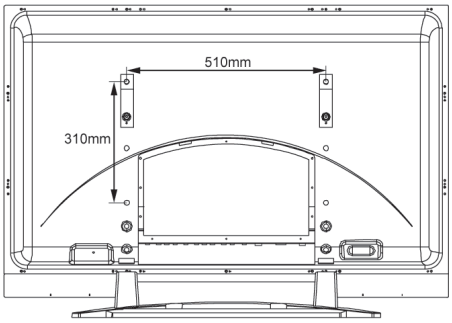

Caratteristiche principali del prodotto

Amplificatore audio integrato con SRS
Se un'applicazione richiede una maggiore qualità audio, questo monitor fornisce l'elaborazione di tipo SRS surround sound, altoparlanti incorporati e la possibilità di collegare altoparlanti esterni più grandi

Funzione di zoom per matrice affiancata
La funzione di zoom interno consente la facile implementazione di una matrice video a muro, senza bisogno di costosi dispositivi esterni aggiuntivi. Adatto per le configurazioni 2x2, 3x3, 4x4 e 5x1.

Controllabilità di rete: RS232
La controllabilità di rete consente all'utente di regolare e controllare i monitor in modalità remota tramite il protocollo RS232.

Elevata luminosità e contrasto
L'elevata luminosità e i valori di contrasto sono estremamente utili in ambienti pubblici in cui le condizioni di illuminazione sono variabili e non controllabili.

Rendering dei colori ad alta velocità
È difficile eseguire il rendering dei colori per spazi di colore NTSC e EBU nel PDP convenzionale. Il circuito integrato a elevata velocità a 12 bit offre una riproduzione dei colori reale, ricca e naturale negli spazi di colore NTSC e EBU.

Combfilter 3D
3D Combfilter consente di separare meglio i segnali di luminosità e colore in 3D per eliminare colori o luminanza incrociati e la distorsione di tipo "dot crawl", che disturbano la qualità delle immagini. Digital Comb Filter 3D esegue dei confronti campo per campo dell'immagine televisiva, separando accuratamente il colore dalle informazioni in bianco e nero e rimuovendo i punti sospesi orizzontalmente e verticalmente, oltre al "dot crawl". Il risultato è un'immagine estremamente nitida.

Eliminazione dei contorni
I PDP convenzionali visualizzano spesso i contorni con livelli bassi nella scala dei grigi a causa di una insufficiente risoluzione di quest'ultima. È stata implementata una tecnologia di proprietà per ridurre al minimo i contorni e ottenere sfumature di colore migliori e più fluide.

Picture In Picture (PIP)
Consente di guardare contemporaneamente due sorgenti differenti di tipo video o una combinazione di dati e grafica

Data di rilascio
2007-11-09

Versione: 4.0

12 NC: 8639 000 16137
EAN: 87 10895 88949 0

© 2007 Koninklijke Philips Electronics N.V.
Tutti i diritti riservati.

Le specifiche sono soggette a modifica senza preavviso I marchi sono di proprietà di Koninklijke Philips Electronics N.V. o dei rispettivi detentori.

www.philips.com