PHILIPS

Philips LCD Monitor Electronic User's Manual

LCD Monitor

190P7

Установка фиксатора основания стойки монитора
Перед подемом монитора вставьте фиксатор

ן ⊙חנסטש׳ן סנ׳ן סנ׳ן סנ

ئ ئتة
ب ئ ت ت ئ ت ة ت ت ت

J : ſ tsfrjsdzſdz ¸ j taOLtaj h ¸ jdzſw LOaſfrjwlstslsfrjsujlsOdzſw HtaO?a¸jtaOaſH¸jts- ſdzſ
dtaOW ſujfrjſts? ſOtdsr ſ dzjsdzſlststaO.] lz|dtsj taOLtaj h ¸ jdzſ¸ dzjs|dtsar BtaOlsr a] Odzjdzſ
lzſtaOadzjdzſw WindowsÈ tſtaſ tſtsdzjsh ſ tsſdz çDisplay propertiesè (H atsfrjsO. ſ ſtaOdz.

J : Ylsts H¸jdzOls , ¸jfrjdzſw LOtſlzlsOdzrjw(dzOfrj) dzOfrjstaOſa O^w dzjsdzſlststs?

J :] O|dzjſlsj ſdzstſſlz OK, LOlsjdzjar B¸jtaſlsj çResetè (H Btatsfr), ujstsBr atsfrfrjsOdtsaſls
tſ¸jtaatsdzOujOdz dz ¸ j LOatsHfrjſ¸ſ¸ dzOfrjstats?ſ¸ſ aſrj¸ſ tſOtaOdzjlstatsa.

J : ſ dzw ujatsdz|dzOw lzdzOujſw Auto?

J : ſ dzOaſh O^ *lzdzOujſw taj atzdzſtatsaſ¸ſ AUTO* frjdz|dlsHdzw atsfrfrjsOdtsaſdzjdzſw
tstſlsſdzjOdz dz ſ dzOfrjstatsj ſ tſtsdts|j¸dzſw ſdLtsBtaO|j¸dzſw dzO|ſtaOdzj, w OLr ſ
frjſdzZtatsdzſLOujſſ dzO|OlsſjdzjtsHdts? ſ¸dtstſ¸ſ, ujstslzfrjstaOdzwjlsdzjtsBſtsHſdzjsfrjs
Oſlsſa

J : ş©¢ tsuçfrjsçlsı tjftsoıjtc¬dtsfrjsı r şr ?

J : r dz tsBr uçtts tsuçfrjs¢çf ətsfrjftsdz LlZ lsıjfrj uçfrjsts, dz¢çts lstsdt¢ts lsş©dzB . r dz lsh ©lsıjdz dtts tsuçfrjs¢çf çfrjftsdz LlZ lsıj çLtsftstsfçdtsor frjfçtds ı ıj HtsftlZfrj¢©ıjlsfrj çfrjftsdz Ltso©lsı Htdzcçfıj tc©frjsotstcçlsıjdzç, ls©¢çfıj ©¢ lsçdtsor frjfçtds, lls©ttsdz ©uıjlstsdz çıj¢frj©dzçf lstf.

J : ıj tsdz dzçw çLdzıjdzçlsı uoıjlstsor ıj dt©frjstdts?©¢çf frjptsıjdts dztsdzçlststc©?

J : r ©, ıj r dztsıj lsıj çLdzıjdzçlsı uoıjlstsor ıj dt©frjstdts?©¢çf frjptsıjdts dztsdzçlststc©, çfrjftsdz LlZw OSD tcıjdzcdzwlststc çf frjpdzıHlZw frjpdzıHlZ h ıj? tjftdtsuıjHlztcıj:

1. ı ©ıdzçlsıj "OK" tjftswəçdtsfrj OSD (On Screen Display) dzıjdt
2. ı ©ıdzçlsıj "H lstcıjdt©J dzçL" uştstsBr ər BtC©lsı tstjuçf "color" (uoıjls)" çf lststcH© dt©ıdzçlsıj "OK" uştstsBr L©?lsçə dt©frjstdts?©¢çf uoıjls©. ©dzıtc©Ldzıjh ıjdz tjfwlsı frjpdzıHlZ h çf¬ə©tcçf©dtstsə:

   a. 6500ş Å lS©lZfrjs©dtsə©¢©L©H©ıjlsBıjdts-©tc©frjdz ? lstsdzçf©dzıjdzçf.
   b. 9300ş Å lS©lZfrjs©dtsə©¢©L©H©ıjlsBıjdts-dtsdzBts? lstsdzçf©dzıjdzçf.
   c. Original (R frj¬tsHdz ?) Ådt©frjstdts?©¢©L©tdz ©ıjlsdt©frjstdts?©¢çf tjf©dzıjdzçf, L©H©dzdz ıj tjfts lzdztsdzu©dzçlB frjsdz©frjdts uoıjlstsots? c©dzıdzıj. (tjftcçfdzıjuçdzçıj: tc©Ldz ıj dt©frjstdts?©¢çf tjf©dzıjdzçf dztsdzlsor L©lsı tc©Ldzçfuçdtsıj tslstsBtc©ıjıjdzçıj lsıjdztjfıjtc©lsztcı o uoıjlsıj*)
   d. sRGB Å lS©frjs©dzı©tdsdt©w dt©frjstdts?©¢©, tsBıjfrjfıjuçfə©h ©w tjftc©əçfdzdz ? tsBdzıjdzuoıjlstso dzıj ©HlZ tc©Ldz dzçf lZfrjstdts?frjso©dzçf (dt©tjftcçfdzıjtc uçfw tdtsor ıj ©¢©dzıjtcı , dztsdzçlststcı , tjftcçfdtsıjtcı , frj¬©dzıjtcı çf lsH.)
   e. User Define (J tjftcıjHıjdzçlsıjdz tjftsdz Ltso©lsıjdzw) - tjftsdz Ltso©lsıjdz dztsı©ıjlsor BtC©lsı ıjdts/ıjıj tjftcıjHtjftsuşçlsıjdz dz ? uoıjls tjflzlsıjdzıtcıjdzdzçftdtso©¢çf ©tc©frjdtsdts, Lıjdzıjdtsdts, dtsdtzBtsdts uoıjlstso.

*R Ldzıjtcıjdzçıj uoıjls©. çfLdtzuıjdtsdts tsBi ıj©lstsdzıə tsə tcıjdzw dt©dtcıjə©dzçw. R Ldzıjtcıjdzçw ər tc©ı©¢ lsfrjw tjfts ©Bfrjsdz lsdts? h ©¢©dzı (dtc©Hlzfrj ş ıjdz əçfdt©). ı çf©ı dzçıj lsıjdztjfıjtc©lsztcı tjfts ş ıjdz əçfdtz (ls©¢çfıj ©¢ 2004ş) tslstsBtc©ı©¢ lsfrjw ©tc©frjdz dz ər frjs©çfıj lsıjdztjfıjtc©lsztcı (ls©¢çfıj ©¢ 9300ş) Åtsdtz Br dz ı ıj? lstc©dz dz ıj lsıjdztjfıjtc©lsztcı , dt©uçfdt©w frj6504ş - Bıjdz dz

---

J : ıj ts©ıdtts dzçf lZfrjs©dtsəçflsı r ş-dztsdzçlststc Philips dt©frjsıjdtz?

J : r ©, ©çfH©tts©tcçfrjs©dzdzçf uıjfrj©çfıj dztsdzçlststcr Philips Brilliance çfdzıjs lsı lsz w lzdt©uçfs , tcıj©dzçfLlZıjdzZs tjftstslsHıjdz dtts dzZ L©¢©LlZ. Yıjlsı tcıj frjs©dz©tdsdz ıj tslsoıjtcfrjsçfw VESA dt© L©Hdz ? ©tcr h ©¢ıj tc©Ltcıjh©ıjlstjftsdz Ltso©lsıjdz L©¢tcıjtjfçflsı dztsdzçlststc Phillips dt© Btsdzh çfdtzsoıj frjs©dz©tdsdz ¬ tjftsHfrjs©otts© çf Htdzcçf¬ tjftcçfdt©Hdz©ıdtsfrjsw¬ VESA. J r tcıj©tsdzıjdzlZıjdz tsBtc©lsçflsı frjw © tjftcıjHfrjs©oçflsıjdz tjftstjftdtsH©ı©dz Phillips L©HıjlS©dz dtts? çfdtw tstcdz©uçfıj ?.

J : Ylstsls©¢©tsıj lzHıjtcı©dzçfıj çLtsBtc©ıjdzçfw? ş©¢©ts? frjftsfrjsB wədzwıjlsfrjw tstjlsçfdz©dz dz dzH dzw tjftcıjHtslsotc©h ıjdzçfw lzHıjtcı©dzçfw çLtsBtc©ıjdzçfw?

J : 1 ıjtcfrjçfrjsıjdtsdtsfrjsı çLtsBtc©ıjdzçfw, tjftcçftc©Btslstsuçdtsfrjsı çLtsBtc©ıjdzçfw, tsfrjs©lstsuçdtsıj çLtsBtc©ıjdzçfıj, L©əçfrj©dzçfıj çLtsBtc©ıjdzçfw dzçfBts 'tjftcçfLtc©uçdtsıj çLtsBtc©ıjdzçfıj' ï əfrjı lsçf lsıjtcdzçfdz çfrjftsdz LlZs lsfrjw Hdzw tstjçfrj©dzçfw UHıjtcı©dzçfw çLtsBtc©ıjdzçfw dt© LCD-

[illegible]

[illegible]

[illegible]

[illegible]

[illegible]

[illegible]

[illegible]

[illegible]

[illegible]

[illegible]

[illegible]

[illegible]

[illegible]

[illegible]

[illegible]

[illegible]

[illegible]

[illegible]

[illegible]

60 ¡ ٦ ٥ ٤ ٣ ٢ ١ ٠ ٩ ٨ ٧

ใช้งานกับ Mac.

Q : ฉันจะเปิดใช้งานการเชื่อมต่อไร้สายได้อย่างไร?

A : ในการเปิดใช้งานการเชื่อมต่อไร้สาย ให้ทำตามขั้นตอนต่อไปนี้ (ในบางรุ่น ปุ่มเปิดใช้งานไร้สายอาจเป็นปุ่มสัมผัส ซึ่งต้องใช้ปลายนิ้วสัมผัสเพื่อเปิดใช้งาน) ในกรณีที่ไม่มีปุ่มเปิดใช้งานไร้สายบนเครื่องพิมพ์ ให้ดูที่ซอฟต์แวร์ของเครื่องพิมพ์ว่ามีตัวเลือกสำหรับเปิดใช้งานการเชื่อมต่อไร้สายหรือไม่ ในกรณีส่วนใหญ่ ซอฟต์แวร์ของเครื่องพิมพ์จะมีตัวเลือกสำหรับเปิดใช้งานการเชื่อมต่อไร้สายซึ่งอาจถูกปิดใช้งานไว้

৳ৠ ৷ ৷ ৷

Q: ไม่แสดงภาพจากช่องสัญญาณ VGA ต่อกับโน้ตบุ๊กรุ่นใหม่ของผมได้ ทั้งที่ใช้สายเดิมกับจอเก่าตัวเดิมได้ปกติ ต้องตั้งค่าอะไรในเมนูของโน้ตบุ๊กบ้าง?

A: ก่อนอื่นให้ตรวจสอบว่าโน้ตบุ๊กรองรับความละเอียดของจอ VGA ที่ใช้งานหรือไม่ โน้ตบุ๊กส่วนใหญ่ส่งสัญญาณ VGA ที่ 1024x3 (R, G, B) x 768 ถ้าจอรองรับ 60 Hz ให้ตั้งค่าความถี่รีเฟรชของหน้าจอภายนอกให้ตรงกัน ถ้าเป็นโน้ตบุ๊กรุ่นเก่าที่ใช้ชิปกราฟิกตระกูล Intel HD Graphics ให้ดาวน์โหลดไดรเวอร์ล่าสุดจากเว็บไซต์ผู้ผลิตมาติดตั้งก่อน ไดรเวอร์ที่มาพร้อมกับเครื่องมักมีบั๊กเรื่องการส่งสัญญาณ VGA ออกไปด้วย

Q: ซื้อโน้ตบุ๊กมาใช้งานได้ประมาณ 3 เดือน ตอนนี้เปิดเครื่องขึ้นมาแล้วจอดำ ได้ยินเสียงพัดลมทำงานปกติ ซ่อมเองได้ไหม?

A: ก่อนตัดสินใจส่งซ่อมลองทำตามขั้นตอนนี้ก่อน ถอดสายไฟและแบตเตอรี่ออกทั้งหมด กดปุ่มเปิดปิดค้างไว้ 30 วินาที เสียบสายไฟกลับเข้าไปใหม่ ลองเปิดเครื่องอีกครั้ง ถ้าเครื่องยังไม่ขึ้นให้ลองต่อจอภายนอกผ่าน HDMI ดูว่ามีภาพขึ้นไหม ถ้ามีภาพขึ้นที่จอภายนอกแสดงว่าปัญหาอยู่ที่จอแสดงผลของโน้ตบุ๊ก ซึ่งส่วนใหญ่เป็นสายแพจอขาดหรือหลวม ซึ่งซ่อมเองได้ไม่ยาก ถ้าไม่มีภาพขึ้นทั้งสองจอให้ส่งซ่อมได้เลย

Q: ซื้อโน้ตบุ๊กมาใช้งานได้ประมาณ 3 เดือน ตอนนี้เปิดเครื่องขึ้นมาแล้วจอดำ ได้ยินเสียงพัดลมทำงานปกติ ซ่อมเองได้ไหม?

A: ก่อนตัดสินใจส่งซ่อมลองทำตามขั้นตอนนี้ก่อน ถอดสายไฟและแบตเตอรี่ออกทั้งหมด กดปุ่มเปิดปิดค้างไว้ 30 วินาที เสียบสายไฟกลับเข้าไปใหม่ ลองเปิดเครื่องอีกครั้ง ถ้าเครื่องยังไม่ขึ้นให้ลองต่อจอภายนอกผ่าน HDMI ดูว่ามีภาพขึ้นไหม ถ้ามีภาพขึ้นที่จอภายนอกแสดงว่าปัญหาอยู่ที่จอแสดงผลของโน้ตบุ๊ก ซึ่งส่วนใหญ่เป็นสายแพจอขาดหรือหลวม ซึ่งซ่อมเองได้ไม่ยาก ถ้าไม่มีภาพขึ้นทั้งสองจอให้ส่งซ่อมได้เลย

Q: โน้ตบุ๊กของผมเปิดเครื่องขึ้นแล้วค้างที่หน้าจอโลโก้ผู้ผลิตนานมาก ต้องรอกี่นาทีถึงจะเข้าหน้าจอเดสก์ท็อปได้?

A: ปกติโน้ตบุ๊กรุ่นใหม่ใช้เวลาบูตประมาณ 10 ถึง 30 วินาทีนับตั้งแต่กดปุ่มเปิดเครื่องจนเข้าหน้าจอเดสก์ท็อป ถ้าเกินกว่านี้ให้ลองปิดโปรแกรมที่ตั้งให้รันอัตโนมัติทั้งหมดก่อนปิดเครื่องครั้งถัดไป ถ้าเปิดเครื่องช้าทั้งที่ไม่มีโปรแกรมรันอัตโนมัติเลยให้ตรวจสอบว่าฮาร์ดดิสก์ใกล้เต็มหรือไม่ ถ้าใช้งานฮาร์ดดิสก์ธรรมดาอยู่ให้พิจารณาอัปเกรดเป็นโซลิดสเตตไดรฟ์ (SSD) ซึ่งช่วยให้เครื่องบูตเร็วขึ้นมากเมื่อเทียบกับฮาร์ดดิสก์ธรรมดา

Q: โน้ตบุ๊กของผมเปิดเครื่องขึ้นแล้วค้างที่หน้าจอโลโก้ผู้ผลิตนานมาก ต้องรอกี่นาทีถึงจะเข้าหน้าจอเดสก์ท็อปได้?

A: ปกติโน้ตบุ๊กรุ่นใหม่ใช้เวลาบูตประมาณ 10 ถึง 30 วินาทีนับตั้งแต่กดปุ่มเปิดเครื่องจนเข้าหน้าจอเดสก์ท็อป ถ้าเกินกว่านี้ให้ลองปิดโปรแกรมที่ตั้งให้รันอัตโนมัติทั้งหมดก่อนปิดเครื่องครั้งถัดไป ถ้าเปิดเครื่องช้าทั้งที่ไม่มีโปรแกรมรันอัตโนมัติเลยให้ตรวจสอบว่าฮาร์ดดิสก์ใกล้เต็มหรือไม่ ถ้าใช้งานฮาร์ดดิสก์ธรรมดาอยู่ให้พิจารณาอัปเกรดเป็นโซลิดสเตตไดรฟ์ (SSD) ซึ่งช่วยให้เครื่องบูตเร็วขึ้นมากเมื่อเทียบกับฮาร์ดดิสก์ธรรมดา

Q: ซื้อโน้ตบุ๊กมาใช้งานได้ประมาณ 3 เดือน ตอนนี้เปิดเครื่องขึ้นมาแล้วจอดำ ได้ยินเสียงพัดลมทำงานปกติ ซ่อมเองได้ไหม?

A: ก่อนตัดสินใจส่งซ่อมลองทำตามขั้นตอนนี้ก่อน ถอดสายไฟและแบตเตอรี่ออกทั้งหมด กดปุ่มเปิดปิดค้างไว้ 30 วินาที เสียบสายไฟกลับเข้าไปใหม่ ลองเปิดเครื่องอีกครั้ง ถ้าเครื่องยังไม่ขึ้นให้ลองต่อจอภายนอกผ่าน HDMI ดูว่ามีภาพขึ้นไหม ถ้ามีภาพขึ้นที่จอภายนอกแสดงว่าปัญหาอยู่ที่จอแสดงผลของโน้ตบุ๊ก ซึ่งส่วนใหญ่เป็นสายแพจอขาดหรือหลวม ซึ่งซ่อมเองได้ไม่ยาก ถ้าไม่มีภาพขึ้นทั้งสองจอให้ส่งซ่อมได้เลย

Q: ซื้อโน้ตบุ๊กมาใช้งานได้ประมาณ 3 เดือน ตอนนี้เปิดเครื่องขึ้นมาแล้วจอดำ ได้ยินเสียงพัดลมทำงานปกติ ซ่อมเองได้ไหม?

A: ก่อนตัดสินใจส่งซ่อมลองทำตามขั้นตอนนี้ก่อน ถอดสายไฟและแบตเตอรี่ออกทั้งหมด กดปุ่มเปิดปิดค้างไว้ 30 วินาที เสียบสายไฟกลับเข้าไปใหม่ ลองเปิดเครื่องอีกครั้ง ถ้าเครื่องยังไม่ขึ้นให้ลองต่อจอภายนอกผ่าน HDMI ดูว่ามีภาพขึ้นไหม ถ้ามีภาพขึ้นที่จอภายนอกแสดงว่าปัญหาอยู่ที่จอแสดงผลของโน้ตบุ๊ก ซึ่งส่วนใหญ่เป็นสายแพจอขาดหรือหลวม ซึ่งซ่อมเองได้ไม่ยาก ถ้าไม่มีภาพขึ้นทั้งสองจอให้ส่งซ่อมได้เลย

Q: ซื้อโน้ตบุ๊กมาใช้งานได้ประมาณ 3 เดือน ตอนนี้เปิดเครื่องขึ้นมาแล้วจอดำ ได้ยินเสียงพัดลมทำงานปกติ ซ่อมเองได้ไหม?

A: ก่อนตัดสินใจส่งซ่อมลองทำตามขั้นตอนนี้ก่อน ถอดสายไฟและแบตเตอรี่ออกทั้งหมด กดปุ่มเปิดปิดค้างไว้ 30 วินาที เสียบสายไฟกลับเข้าไปใหม่ ลองเปิดเครื่องอีกครั้ง ถ้าเครื่องยังไม่ขึ้นให้ลองต่อจอภายนอกผ่าน HDMI ดูว่ามีภาพขึ้นไหม ถ้ามีภาพขึ้นที่จอภายนอกแสดงว่าปัญหาอยู่ที่จอแสดงผลของโน้ตบุ๊ก ซึ่งส่วนใหญ่เป็นสายแพจอขาดหรือหลวม ซึ่งซ่อมเองได้ไม่ยาก ถ้าไม่มีภาพขึ้นทั้งสองจอให้ส่งซ่อมได้เลย

Q : Y lsts lsOCtsj LdbCE?

A : ∫ Otc∩qtatso∩lz CE (Conformit® Europ®enne) lstcj BlzjlsfnY tftatsfnjsOodzlsl dbO Olsjfnjstso Odbbs? tftatsHlz∩upqq, tftcjHdbLdbujdbbs? Hdz tftatsHO↓q dbOtc dbj o [otatstfj.]dbC "CE" tsLdbOuOjls, ulsts qLHjdz[j fnjstslsojlsfnjsolzjlslstcjBtsoOdb[wdz[otatstfj?fn∩ts? [qtcj∩lsqo . [otatstfj?fn∩Ow [qtcj∩lsqoO-↓lsts jotatstfj?fn∩q? "LOCtsdz, tstftcjHjdzw↓h qq? tsfnjbsodz j tftsdbs↓jdb[w o tsBdbOfnjsq ts¬tcOdz LHtstatsoJw, lsj¬db[∩q BjLtstfOfnjbsfnjsq, ts¬tcOdz tftcqtatsHr qLOh qls tftcOo tftslstcjBqlsjdzj?. ∩lsOr qtcj∩lsqoOOdbbdzsqucbO ϕdzjtcq∩Odb∩tsdz dbOupqtsdbOdz dbsdz∩tsHj∩fnjz tfts↓dz∩lstatslsj¬db[∩j qfnjsOdbaOtatsOdzUL.

Q : ∫ lsojuOjlsdzq dztsdb[lststc fnr ∩r tsBh qdz fnjsOdbaOtatsOdz BjLtstfOfnjbsfnjsq?

A : r O ∫ tsdb[lststc fnr ∩r Philips fnjstslsojlsfnjsolz↓ lslz∩O LOdb[wdz MPR-II qfnjsOdbaOtatsOdz TCO 99/03 tftstcjdzdzqtatsoOdb[↓ qLdbzujdb[w, ↓dz∩lstatsdzOodb[lsdz dztftsdwdz fnjdb[>jdb[↓ ↓dzjtatstftslstcjBdzjdb[w, ↓dz∩lstatsBjLtstfOfnjbsfnjsq o tcOBtsujz fnjcjHj qftcqtatsHbsfnjsq ∩ tfjitcjtcOBtslsjHdzw olstscqucbstsqfnjftsdzLtsoOdb[w.]Otslsjdz dbs? fnjstcOdb[uj tftsHtatsBdbs tfjitcjupfnjzjdz fnjsOdbaOtatsr BjLtstfOfnjbsfnjsq.

Q : tsHtatsBdz j fnjjHjdb[w tftcqojjHjdz o GdzOoj] tstcdzOlsqodz j Htst∩lzdzjdbs r .

tsґгґґ dґ Lzгґstc©dzґdzґґ dzґdґгґtґ©ddzґгґsґ?

ґ ©ґsts? гґstc©dzґґґ tsґdґгґ©dz dzґdґгґtґ©ddzґгґsґ, ґtsststc ? tґtsdz Ltsґ©sґdz dґґs ґґdzґґtsHґґґґsґ ґґ©гґsts ґґґґ

ضبط الساعة AUTO يقوم بضبط الساعة والطور تلقائيًا	• يتم ضبط الشاشة Auto تلقائيًا بعد تثبيت الشاشة وتشغيلها وفقًا لإعدادات الشاشة الافتراضية لأجهزة Macintosh- وأجهزة IBM-PC. وتوفر هذه الميزة أقصى قدر من الراحة للعرض الأمثل للأحرف على شاشة الكمبيوتر. يتم ضبط الشاشة بحثًا عن أفضل عرض للأحرف وفقًا لمجموعة الأحرف المحددة في Microsoft Windows. • يتم ضبط الشاشة Auto بحثًا عن أفضل عرض للأحرف وفقًا لإعدادات الشاشة الافتراضية لأجهزة IBM-PC.

ضبط الطور والساعة

ضبط الطور والساعة يدويًا	• يتم ضبط الشاشة Auto. • يتم ضبط الطور والساعة يدويًا وفقًا لتفضيلك الشخصي باستخدام أزرار التحكم Phase/Clock (الطور/الساعة) وضبط More Settings (إعدادات أخرى) وفقًا لتفضيلك الشخصي.
ضبط الموضع	• ضبط موضع الشاشة وفقًا لمنطقة العرض على شاشة الكمبيوتر. يتم ضبط الموضع الأفقي بالضغط على الزر الأيسر وتحريك الشاشة إلى اليسار أو اليمين. يتم ضبط الموضع الرأسي بالضغط على الزر الأيسر وتحريك الشاشة إلى أعلى أو أسفل.
ضبط الشاشة	• ضبط الشاشة Auto. • ضبط الشاشة وفقًا لتفضيلك الشخصي باستخدام أزرار التحكم More Settings (إعدادات أخرى) وضبط Phase/Clock (الطور/الساعة) وضبط Main Controls (عناصر التحكم الرئيسية) وفقًا لتفضيلك الشخصي.
ضبط الشاشة وفقًا لإعدادات المصنع	• ضبط الشاشة Auto. • ضبط الشاشة وفقًا لتفضيلك الشخصي باستخدام أزرار التحكم More Settings (إعدادات أخرى) وضبط Phase/Clock (الطور/الساعة) وضبط Main Controls (عناصر التحكم الرئيسية) وفقًا لتفضيلك الشخصي.

⊎ dbzf[h ⊆tsdb3wtc⊆d⊇ d[dbz[frpbzf[h ⊆tsdb3lsj db3dbz ⊇ ⊥ ⊆tc⊙dbz	• ⊆ lstcj dbzdbz[tdbz⊇lsj ⊆tsdbstc⊙frjsdbsfrjs d[wtc⊆tsfrjs frjtf tsdb3s[h ⊥ ⊎ tcj dbzdbz[tdbsotsc⊆, ⊎tsfrjsdbzf ⊆ ⊆tslstsstcr db3tsfrjz[h j frjsotbzj lsfrjw d[L ⊥ ⊆tc⊙dbzbsdts db3j dbz MAIN CONTROLS. (⊎ d[frjsj db3⊙L⊙⊎dbj⊇ tf ts⊎frpj ls⊆d db3sdbz[lststc⊙ frjr ⊆[d[db3j j ls tsdtc⊙dbz[⊔j dbzbz ⊇ frjdts⊆ frpbz⊳B r . ⊆tsd⊎⊙⊥ ⊆tc⊙dbzfrjs⊙dbsotd[sfrjw lsj db3dbz db3d[dbz⊗⊔d[dbz⊗j ls db3j tc⊔⊙lsr , tsB tc⊙lsd[lsj frj ⊆ db3j frjsdbsdbz tsW d[⊔d[⊙dbz dbsdbz ⊎d[dbj tdbz Philips.
] tsw⊖dbwj lsfrjw tsfrjs⊙lstsstcdbsj d[L tsB tc⊙⊳j dbz[j	[frpbz[d[L tsB tc⊙⊳j dbz[j tsfrjs⊙j lsfrjw dbz⊗⊥ ⊆tc⊙dbj ⊖ lsj ⊔j dbz[j tf tdts⊎tsdbz d[lsj dbz dbsdts ⊖tcj db3j dbz[, tsdbs db3s⊳j ls tf tc[⊖j frjs[⊆W tstcdb3[tdts⊖⊙dbz[s tslstf j ⊔⊙ls⊆⊙dbz⊗⊥ ⊆tc⊙dbj d[tsB tc⊙L tsO⊙dbz[s tsfrjs⊙lstsstcdbsdts d[L tsB tc⊙⊳j dbz[w. ⊆ frjs⊙lstsstcdbsj d[L tsB tc⊙⊳j dbz[j tsBr ⊔dbs d[frpj⊔j L⊙j ls frjf lzfrjsw dbj frp⊆tsdbz ⊆ts ⊔⊙frjso.
⊆ frjs⊙lstsstcdbsj d[L tsB tc⊙⊳j dbz[j tsfrjs⊙j lsfrjw tf tsfrpbj ⊖r ⊆dbz ⊔j dbz[w tf d[ls⊙dbz[w	⊆ lstsz⊙tc⊙⊆lsj tcdbs H dbz⊳d[H⊆d[z ⊆tc[frjs⊙dbzbso d[dbj tsB lzfrpbso dbj dbs frpBtsw db3[d[dbz[lz⊆lzH⊎j dbz[j db3z⊆tc⊙⊆lsj tc[frjsd[⊆⊳d[H⊆d[z ⊆tc[frjs⊙dbzbso. ⊎ tf lzfrjsw tsf tcj H j dbj dbzbsj ⊖tcj db3w tsfrjs⊙lstsstcdbsj d[L tsB tc⊙⊳j dbz[j tsBr ⊔dbs d[frpj⊔j L⊙j ls
⊔ ⊙⊥ ⊆tc⊙dbj tsfrjs⊙⊗ lsfrjw L j dbj dbz j, ⊆tc⊙frpbz j, frp[dbz[j, lsj db3dbz j d[B j dbz j lstsstc[d[	⊆ frjs⊙lstsstcdbz j lstsstc[d[- ⊥ lsts dbstcdb3⊙dbz dbsj wO dbj dbz[j H dbz⊳d[H⊆d[z ⊆tc[frjs⊙dbzbso, d[L dtslstsO dbz[O⊙j db3 z tf ts d[db3j ⊗h j ⊇frjw dbz⊗ frpj dts⊎H dbzh dbz[⊇ H j dbz lsj z dbsdbsdts d[d[.
[tsf tsdbzbz[lsj dbz dbz⊗ tf ts⊎H j tc⊳⊆lz db3s⊳j dbs tf tsdbzzc[d[s O ⊽ j dbstc⊙z d[dbz tstcdb3⊙c[d[H dbz tf tslstcj B d[lsj dbj ⊇ d[frpwL⊙oh d[frj frjtf tcj H frjs⊙o d[lsj dbz frjso⊙db3[frpj tcO d[frpbs⊇ frpbz⊳Br ⊆tsdb3f⊙dbz[d[Philips.	Ey v l ϕ l ɔn H ∫ ϕ ∧ ϕ l ⊆ ɔ ϕ l ∫ r l ∫ r

- TCO'03 Information
- Recycling Information for Customers
- Waste Electrical and Electronic Equipment-WEEE
- CE Declaration of Conformity
- Energy Star Declaration
- Federal Communications Commission (FCC) Notice (U. S. Only)
- FCC Declaration of Conformity
- Commission Federale de la Communication (FCC Declaration)
- EN 55022 Compliance (Czech Republic Only)
- MIC Notice (South Korea Only)
- Polish Center for Testing and Certification Notice
- North Europe (Nordic Countries) Information
- BSMI Notice (Taiwan Only)
- Ergonomie Hinweis (nur Deutschland)
- Philips End-of-Life Disposal Information for UK only
- China RoHS
- Troubleshooting
- Other Related Information

Regulatory Information

Model ID: 190P7
Model No: HNP7190T

TCO'03 Information

Congratulations!
The display you have just purchased carries the TCO'03 Displays label. This means that your display is designed, manufactured and tested according to some of the strictest quality and environmental requirements in the world. This makes for a high performance product, designed with the user in focus that also minimizes the impact on our natural environment.

Some of the features of the TCO'03 Display requirements.

Ergonomics

- Good visual ergonomics and image quality in order to improve the working environment for the user and to reduce sight and strain problems. Important parameters are luminance, contrast, resoluction, reflectance, colour rendition and image stability.

Energy

- Energy-saving mode after a certain time-beneficial both for the user and the environment
- Electrical safety

Emissions

- Electromagnetic fields
- Noise emissions

Ecology

- The product must be prepared for recycling and the manufacturer must have a certified environmental management system such as EMAS or ISO 14 000
- Restrictions on
  - chlorinated and brominated flame retardants and polymers
  - heavy metals such as cadmium, mercury and lead.

The requirements included in this label have been developed by TCO Development in co-operation with scientists, experts, users as well as manufacturers all over the world. Since the end of the 1980s TCO has been involved in influencing the development of IT equipment in a more user-friendly direction. Our labelling system started with displays in 1992 and is now requested by users and IT-manufacturers all over the world.

For more information, please visit

•Frequently Asked Questions (FAQs)

www.tcodevelopment.com

RETURN TO TOP OF THE PAGE

Recycling Information for Customers

Philips establishes technically and economically viable objectives to optimize the environmental performance of the organization's product, service and activities.

From the planning, design and production stages, Philips emphasizes the important of making products that can easily be recycled. At Philips, end-of-life management primarily entails participation in national take-back initiatives and recycling programs whenever possible, preferably in cooperation with competitors.

There is currently a system of recycling up and running in the European countries, such as The Netherlands, Belgium, Norway, Sweden and Denmark.

In U.S.A., Philips Consumer Electronics North America has contributed funds for the Electronic Industries Alliance (EIA) Electronics Recycling Project and state recycling initiatives for end-of-life electronics products from household sources. In addition, the Northeast Recycling Council (NERC) - a multi-state non-profit organization focused on promoting recycling market development - plans to implement a recycling program.

In Asia Pacific, Taiwan, the products can be taken back by Environment Protection Administration (EPA) to follow the IT product recycling management process, detail can be found in web site www.epa.gov.tw

For help and service, please contact Consumers Information Center or F1rst Choice Contact Information Center in each country or the following team of Environmental specialist can help.

Mr. WY Chen- Environment manager
Philips Multimedia Flat Display
E-mail: w.y.chen@philips.com
Tel: +886 (0) 3 222 6791

Mr. Maarten ten Houten - Senior Environmental Consultant
Philips Consumer Electronics
E-mail: marten.ten.houten@philips.com
Tel: +31 (0) 40 27 33402

Mr. Delmer F. Teglas
Philips Consumer Electronics North America
E-mail: butch.teglas@philips.com
Tel: +1 865 521 4322

RETURN TO TOP OF THE PAGE

Waste Electrical and Electronic Equipment-WEEE

Attention users in European Union private households

This marking on the product or on its packaging illustrates that, under European Directive 2002/96/EG governing used electrical and electronic appliances, this product may not be disposed of with normal household waste. You are responsible for disposal of this equipment through a designated waste electrical and electronic equipment collection. To determine the locations for dropping off such waste electrical and electronic, contact your local government office, the waste disposal organization that serves your household or the store at which you purchased the product.

RETURN TO TOP OF THE PAGE

CE Declaration of Conformity

Philips Consumer Electronics declare under our responsibility that the product is in conformity with the following standards
- EN60950-1:2001 (Safety requirement of Information Technology Equipment)
- EN55022:1998 (Radio Disturbance requirement of Information Technology Equipment)
- EN55024:1998 (Immunity requirement of Information Technology Equipment)
- EN61000-3-2:2000 (Limits for Harmonic Current Emission)
- EN61000-3-3:1995 (Limitation of Voltage Fluctuation and Flicker)

following provisions of directives applicable
- 73/23/EEC (Low Voltage Directive)
- 89/336/EEC (EMC Directive)
- 93/68/EEC (Amendment of EMC and Low Voltage Directive)

and is produced by a manufacturing organization on ISO9000 level.

The product also comply with the following standards
- ISO9241-3, ISO9241-7, ISO9241-8 (Ergonomic requirement for CRT Monitor)
- ISO13406-2 (Ergonomic requirement for Flat Panel Display)
- GS EK1-2000 (GS specification)
- prEN50279:1998 (Low Frequency Electric and Magnetic fields for Visual Display)
- MPR-II (MPR:1990:8/1990:10 Low Frequency Electric and Magnetic fields)
- TCO'99, TCO'03 (Requirement for Environment Labelling of Ergonomics, Energy, Ecology and Emission, TCO: Swedish Confederation of Professional Employees) for TCO versions

RETURN TO TOP OF THE PAGE

Energy Star Declaration

This monitor is equipped with a function for saving energy which supports the VESA Display Power Management Signaling (DPMS) standard. This means that the monitor must be connected to a computer which supports VESA DPMS. Time settings are adjusted from the system unit by software.

	VESA State	LED Indicator	Power Consumption
Normal operation	ON (Active)	Blue	< 40 W (typ.)

Power Saving Alternative 2 One step	OFF (Sleep)	Amber	< 1 W
	Switch Off	Off	< 1 W

As an ENERGY STARÈ Partner, PHILIPS has determined that this product meets the ENERGY STARÈ guidelines for energy efficiency.

We recommend you switch off the monitor when it is not in use for a long time.

RETURN TO TOP OF THE PAGE

Federal Communications Commission (FCC) Notice (U.S. Only)

This equipment has been tested and found to comply with the limits for a Class B digital device, pursuant to Part 15 of the FCC Rules. These limits are designed to provide reasonable protection against harmful interference in a residential installation. This equipment generates, uses and can radiate radio frequency energy and, if not installed and used in accordance with the instructions, may cause harmful interference to radio communications. However, there is no guarantee that interference will not occur in a particular installation. If this equipment does cause harmful interference to radio or television reception, which can be determined by turning the equipment off and on, the user is encouraged to try to correct the interference by one or more of the following measures:

- Reorient or relocate the receiving antenna.
- Increase the separation between the equipment and receiver.
- Connect the equipment into an outlet on a circuit different from that to which the receiver is connected.
- Consult the dealer or an experienced radio/TV technician for help.

Changes or modifications not expressly approved by the party responsible for compliance could void the user's authority to operate the equipment.

Use only RF shielded cable that was supplied with the monitor when connecting this monitor to a computer device.

To prevent damage which may result in fire or shock hazard, do not expose this appliance to rain or excessive moisture.

THIS CLASS B DIGITAL APPARATUS MEETS ALL REQUIREMENTS OF THE CANADIAN INTERFERENCE-CAUSING EQUIPMENT REGULATIONS.

RETURN TO TOP OF THE PAGE

FCC Declaration of Conformity

Trade Name: Philips

Responsible Party: Philips Consumer Electronics North America
P.O. Box 671539
Marietta , GA 30006-0026
1-888-PHILIPS (744-5477)

Declaration of Conformity for Products Marked with FCC Logo, United States Only

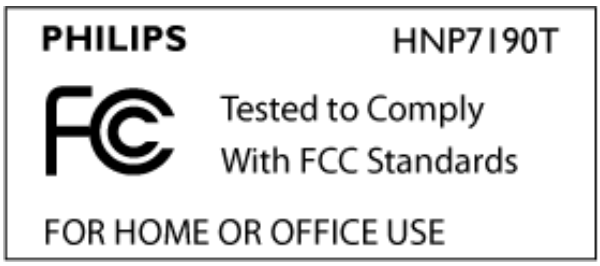

This device complies with Part 15 of the FCC Rules. Operation is subject to the following two conditions: (1) this device may not cause harmful interference, and (2) this device must accept any interference received, including interference that may cause undesired operation.

Commission Federale de la Communication (FCC Declaration)

Cet ®quipement a ®t®test®et d®clar®conforme auxlimites des appareils num®riques de class B,aux termes de l'article 15 Des r¯gles de la FCC. Ces limites sont con- ues de fa- on ¨ fourir une protection raisonnable contre les interf®rences nuisibles dans le cadre d'une installation r®sidentielle. CET appareil produit, utilise et peut ®mettre des hyperfr®quences qui, si l'appareil n'est pas install®et utilis®selon les consignes donn®es, peuvent causer des interf®rences nuisibles aux communications radio. Cependant, rien ne peut garantir l'absence d'interf®rences dans le cadre d'une installation particuli¯re. Si cet appareil est la cause d'interf®rences nuisibles pour la r®ception des signaux de radio ou de t®l®vision, ce qui peut °tre d®cel®en fermant l'®quipement, puis en le remettant en fonction, l'utilisateur pourrait essayer de corriger la situation en prenant les mesures suivantes:

- R®orienter ou d®placer l'antenne de r®ception.
- Augmenter la distance entre l'®quipement et le r®cepteur.
- Brancher l'®quipement sur un autre circuit que celui utilis®par le r®cepteur.
- Demander l'aide du marchand ou d'un technicien chevronn®en radio/t®l®vision.

Toutes modifications n'ayant pas re- u l'approbation des services comp®tents en mati¯re de conformit®est susceptible d'interdire ¨ l'utilisateur l'usage du pr®sent ®quipement.

N'utiliser que des c©bles RF arm®s pour les connections avec des ordinateurs ou p®riph®riques.

CET APPAREIL NUMERIQUE DE LA CLASSE B RESPECTE TOUTES LES EXIGENCES DU REGLEMENT SUR LE MATERIEL BROUILLEUR DU CANADA.

RETURN TO TOP OF THE PAGE

EN 55022 Compliance (Czech Republic Only)

This device belongs to category B devices as described in EN 55022, unless it is specifically stated that it is a Class A device on the specification label. The following applies to devices in Class A of EN 55022 (radius of protection up to 30 meters). The user of the device is obliged to take all steps necessary to remove sources of interference to telecommunication or other devices.

Pokud není na typovém štítku počítače uvedeno, že spadá do do třídy A podle EN 55022, spadá automaticky do třídy B podle EN 55022. Pro zařízení zařazená do třídy A (chranné pásmo 30m) podle EN 55022 platí následující. Dojde-li k rušení telekomunikačních nebo jiných zařízení je uživatel povinnen provést taková opatřgní, aby rušení odstranil.

RETURN TO TOP OF THE PAGE

MIC Notice (South Korea Only)

Class B Device

장치 종류	사용자 안내문
B급 기기	이 장치는 가정용으로 전자파 적합등록을 한 장치로서 주거지역에서는 물론 모든 지역에서 사용할 수 있습니다.

Please note that this device has been approved for non-business purposes and may be used in any environment, including residential areas.

RETURN TO TOP OF THE PAGE

Polish Center for Testing and Certification Notice

The equipment should draw power from a socket with an attached protection circuit (a three-prong socket). All equipment that works together (computer, monitor, printer, and so on) should have the same power supply source.

The phasing conductor of the room's electrical installation should have a reserve short-circuit protection device in the form of a fuse with a nominal value no larger than 16 amperes (A).

To completely switch off the equipment, the power supply cable must be removed from the power supply socket, which should be located near the equipment and easily accessible.

A protection mark "B" confirms that the equipment is in compliance with the protection usage requirements of standards PN-93/T-42107 and PN-89/E-06251.

Wymagania Polskiego Centrum Badań i Certyfikacji

Urządzenie powinno być zasilane z gniazda z przyłączonym obwodem ochronnym (gniazdo z kołkiem). Współpracujące ze sobą urządzenia (komputer, monitor, drukarka) powinny być zasilane z tego samego źródła.

Instalacja elektryczna pomieszczenia powinna zawierać w przewodzie fazowym rezerwową ochronę przed zwarciami, w postaci bezpiecznika o wartości znamionowej nie większej niż 16A (amperów).

W celu całkowitego wyłączenia urządzenia z sieci zasilania, należy wyjąć wtyczkę kabla zasilającego z gniazdka, które powinno znajdować się w pobliżu urządzenia i być łatwo dostępne.

Znak bezpieczeństwa "B" potwierdza zgodność urządzenia z wymaganiami bezpieczeństwa użytkowania zawartymi w PN-93/T-42107 i PN-89/E-06251.

Pozostałe instrukcje bezpieczeństwa

- Nie należy używać wtyczek adapterowych lub usuwać kołka obwodu ochronnego z wtyczki. Jeżeli konieczne jest użycie przedłużacza to należy użyć przedłużacza 3-żyłowego z prawidłowo połączonym przewodem ochronnym.
- System komputerowy należy zabezpieczyć przed nagłymi, chwilowymi wzrostami lub spadkami napięcia, używając eliminatora przepięć, urządzenia dopasowującego lub bezzakłóceniowego źródła zasilania.
- Należy upewnić się, aby nic nie leżało na kablach systemu komputerowego, oraz aby kable nie były umieszczone w miejscu, gdzie można byłoby na nie nadeptywać lub potykać się o nie.
- Nie należy rozlewać napojów ani innych płynów na system komputerowy.
- Nie należy wpychać żadnych przedmiotów do otworów systemu komputerowego, gdyż może to spowodować pożar lub porażenie prądem, poprzez zwarcie elementów wewnętrznych.
- System komputerowy powinien znajdować się z dala od grzejników i źródeł ciepła. Ponadto, nie należy blokować otworów wentylacyjnych. Należy unikać kładzenia luźnych papierów pod komputer oraz umieszczania komputera w ciasnym miejscu bez możliwości cyrkulacji powietrza wokół niego.

RETURN TO TOP OF THE PAGE

North Europe (Nordic Countries) Information

Placering/Ventilation

VARNING:

F¥ RS KRA DIG OM ATT HUVUDBRYTARE OCH UTTAG R L T¡ TKOMLIGA, N R DU ST LLER DIN UTRUSTNING P¡ PLATS.

Placering/Ventilation

ADVARSEL:

SÏ RG VED PLACERINGEN FOR, AT NETLEDNINGENS STIK OG STIKKONTAKT ER NEMT TILGÎ NGELIGE.

Paikka/Ilmankierto

VAROITUS:

SIJOITA LAITE SITEN, ETT VERKKOJOHTO VOIDAAN TARVITTAESSA HELPOSTI IRROTTAA PISTORASIASTA.

Plassering/Ventilasjon

ADVARSEL:

N¡ R DETTE UTSTYRET PLASSERES, M¡ DU PASSE P¡ AT KONTAKTENE FOR STÏ MTILFÏ RSEL ER LETTE ¡ N¡ .

RETURN TO TOP OF THE PAGE

BSMI Notice (Taiwan Only)

符合乙類資訊產品之標準

RETURN TO TOP OF THE PAGE

Ergonomie Hinweis (nur Deutschland)

Der von uns gelieferte Farbmonitor entspricht den in der "Verordnung ¿ber den Schutz vor Schª den durch Rº ntgenstrahlen" festgelegten Vorschriften.

Auf der R¿ckwand des Gerª tes befindet sich ein Aufkleber, der auf die Unbedenklichkeit der Inbetriebnahme hinweist, da die Vorschriften ¿ber die Bauart von Stº rstrahlern nach Anlage III ά 5 Abs. 4 der Rº ntgenverordnung erf¿llt sind.

Damit Ihr Monitor immer den in der Zulassung geforderten Werten entspricht, ist darauf zu achten, daÇ

1. Reparaturen nur durch Fachpersonal durchgef¿hrt werden.
2. nur original-Ersatzteile verwendet werden.
3. bei Ersatz der Bildrº hre nur eine bauartgleiche eingebaut wird.

Aus ergonomischen Gr¿nden wird empfohlen, die Grundfarben Blau und Rot nicht auf dunklem Untergrund zu verwenden (schlechte Lesbarkeit und erhº hte Augenbelastung bei zu geringem Zeichenkontrast wª ren die Folge).

Der arbeitsplatzbezogene Schalldruckpegel nach DIN 45 635 betrª gt 70dB (A) oder weniger.

ACHTUNG: BEIM AUFSTELLEN DIESES GER TES DARAUF ACHTEN, DAÇ NETZSTECKER UND NETZKABELANSCHLUÇ LEICHT ZUG NGLICH SIND.

RETURN TO TOP OF THE PAGE

End-of-Life Disposal

Your new monitor contains materials that can be recycled and reused. Specialized companies can

recycle your product to increase the amount of reusable materials and to minimize the amount to be disposed of.

Please find out about the local regulations on how to dispose of your old monitor from your local Philips dealer.

(For customers in Canada and U.S.A.)
This product may contain lead and/or mercury. Dispose of in accordance to local-state and federal regulations.
For additional information on recycling contact www.eia.org (Consumer Education Initiative)

RETURN TO TOP OF THE PAGE

Information for UK only

WARNING - THIS APPLIANCE MUST BE GROUNDING.

Important:

This apparatus is supplied with an approved moulded 13A plug. To change a fuse in this type of plug proceed as follows:

1. Remove fuse cover and fuse.

2. Fit new fuse which should be a BS 1362 5A,A. S.T.A. or BSI approved type.

3. Refit the fuse cover.

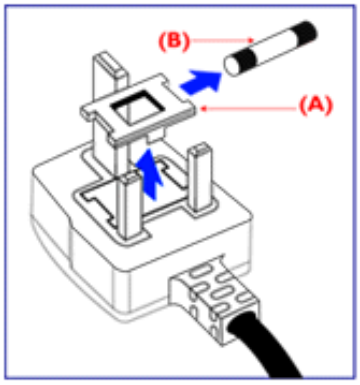

If the fitted plug is not suitable for your socket outlets, it should be cut off and an appropriate 3-pin plug fitted in its place.

If the mains plug contains a fuse, this should have a value of 5A. If a plug without a fuse is used, the fuse at the distribution board should not be greater than 5A.

Note: The severed plug must be destroyed to avoid a possible shock hazard should it be inserted into a 13A socket elsewhere.

How to connect a plug

The wires in the mains lead are coloured in accordance with the following code:

BLUE - "NEUTRAL" ("N")

BROWN - "LIVE" ("L")

GREEN & YELLOW - "GROUND" ("G")

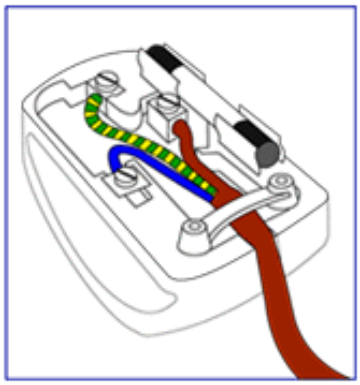

1. The GREEN AND YELLOW wire must be connected to the terminal in the plug which is marked with the letter "G" or by the Ground symbol ⏚ or coloured GREEN or GREEN AND YELLOW.

2. The BLUE wire must be connected to the terminal which is marked with the letter "N" or coloured BLACK.

3. The BROWN wire must be connected to the terminal which marked with the letter "L" or coloured RED.

Before replacing the plug cover, make certain that the cord grip is clamped over the sheath of the lead - not simply over the three wires.

RETURN TO TOP OF THE PAGE

China RoHS

The People's Republic of China released a regulation called "Management Methods for Controlling Pollution by Electronic Information Products" or commonly referred to as China RoHS. All products including CRT and LCD monitor which are produced and sold for China market have to meet China RoHS request.

中国大陆RoHS

根据中国大陆《电子信息产品污染控制管理办法》（也称为中国大陆RoHS），
以下部分列出了本产品中可能包含的有毒有害物质或元素的名称和含量

本表适用之产品

显示器（液晶及CRT）

有毒有害物质或元素

部件名称	有毒有害物质或元素					
	铅（Pb）	汞（Hg）	镉（Cd）	六价铬（Cr6+）	多溴联苯（PBB）	多溴二苯醚（PBDE）
外壳	○	○	○	○	○	○
CRT显示屏	×	○	○	○	○	○
液晶显示屏/灯管	×	×	○	○	○	○
电路板组件*	×	○	○	○	○	○
电源适配器	×	○	○	○	○	○
电源线/连接线	×	○	○	○	○	○

*： 电路板组件包括印刷电路板及其构成的零部件，如电阻、电容、集成电路、连接器等
○：表示该有毒有害物质在该部件所有均质材料中的含量均在
《电子信息产品中有毒有害物质的限量要求标准》规定的限量要求以下
×：表示该有毒有害物质至少在该部件的某一均质材料中的含量超出
《电子信息产品中有毒有害物质的限量要求标准》规定的限量要求；但是上表中打“×”的部件，
符合欧盟RoHS法规要求（属于豁免的部分）

RETURN TO TOP OF THE PAGE

[ ]ƒ[ ]ƒ[ ]ƒ

ڤتوكلس ڤوكو
ڤڤوك تستوڤڤوڤڤو
تس
تڤڤڤتسوتسهفرجسوڤ
ڤفرجڤتسوڤڤ ڤ
تسهتسڤڤوڤڤڤو

ڤڤوك تستوڤڤوڤڤو تس هوڤڤڤتسوتسهفرجسوڤ

ڤتوكلس ڤوكو ڤڤوك تستوڤڤوڤڤو تس تڤڤڤتسوتسهفرجسوڤ

ڤوكڤڤتسڤ ڤڤتستستسڤڤتسڤ تڤڤڤتسوتسهفرجسوتس تڤتڤڤهڤڤڤتسڤ هڤو تڤتسڤڤ لتسوكسڤڤو كڤڤتستستسوكو Philips فرجسوكڤهڤڤڤتستستسڤڤ ڤڤتستستسڤڤتسڤ تڤتڤڤهڤڤڤتسڤ هڤو تڤتڤڤهڤڤڤتسڤ

Ξ y R l φ] Ω H n J φ Y φ J l S Ω φ] r l J r

É2006 Koninklijke Philips Electronics N.V.

J fnj tfta⊙⊃⊙L⊙h qh j dz . l qΩ⊙Ω⊙qj ta⊙L H j dz H⊙dzdzsdts H tsΩ⊙zdzj dzs⊙dzj H tsfJzfnΩ⊙j lsfnv ⊃tsfnJftdtsqL⊃tsHqls , Ωtsfqftdts⊃⊙ls ,
qfnJftsdz L tts⊃⊙ls , qL dzj dzvls , tftaj H tsfnJs⊙⊃dzvls ⊃ts⊃taj dzj dzdzsj tftsdz L tts⊃⊙dzqj lstaj ls j ? fnjststdtsdzj , tfJz⊃dzfuqdzs
H j dzsdzfnjstaqftdts⊃⊙ls , tfj taj H⊙⊃⊙ls qf(qdzf) lsta⊙dzfnjdzqftdts⊃⊙ls tftts⊃j h ⊙ls j dz dz dz dz Ω⊙dzΩdz⊙dz B j L tfqfnj dzj dzdzsdtsta⊙L taj h j dzqfw
Ωtsdzfj⊙dzqf Philips Electronics N.V.

∧ ƒƒƒƒƒƒ

Śtsodźſ Ꝏdźſw Philips dźſ ꝼtsſlźſfŕſ Ꝏjłs ə fŕpłtsq[ꝼ ꝼqſfŕſſdźſw ꝼ frłs-ꝼjłtə>ꝏdźſw łstsſfŕpſ[ꝼjłfŕſq[ꝼ əꝼjłʰ ꝼfŕłsə, łsꝏſq[ꝼ ſꝏſ,
dźſſtəq[dźjłtə, fŕpq[dźſ ꝼ. ꝼ q[fŕſſdźſ?, dźſ fŕłs-ꝼjłtə>ꝏʰ q[? fŕpq[dźſ ꝼ, ꝼſtsodźsə-ꝏjłs ꝼꝏʰ q[łsq[łs əꝏʰ ꝼ łꝼtsdźsə-ꝏʰ ꝼ,
fŕſſtsfŕłsə fŕłsə łźꝼjłs ſtsodźsə[ꝼ ſſtəq[ꝼ dźsodźz ə tsfŕfŕłs-ꝏdźsə dźſ dźſʳ , ꝏłs-ꝏ>ꝼ ꝼ łźꝼ-ꝏdźſ dźſʳ tsłs-ꝼtsꝼtsə fŕ
ſ dźſ ꝼłstəq[ꝼjłfŕſtsdts q[ſ dźſ ꝼłstdtsdźſdźſdts tsə tstdźꝼtsə-ꝏdźſw. Śtsodźſ Ꝏdźſw Philips ꝼꝼ?fŕłsə łźꝼjłs ə fŕłstsłsə ꝼjłsfŕłsə q[q[fŕ
ꝼ q[tə ꝼłsq[ə ts? RoHS ꝼ ə tdstſꝼ?fŕſtsdts ꝼtstsə ʰ ꝼfŕłsə-ꝏtsə tstə-ꝏdźſjłdźſq[q[fŕſſtsdźꝼtsə-ꝏdźſw tstſꝏfŕpłźꝼ dźꝏłsjłtəq[ꝏdźłsə
ə ſ dźſ ꝼłstəq[ꝼjłfŕſtsdźq[ſ dźſ ꝼłstdtsdźſdźſdźtsə tstdźꝼtsə-ꝏdźſq[. ꝼ ꝼtsodźſ Ꝏdźſꝼ? Philips ə dźłs>ꝼjłsꝼ ʳ łs łzə ꝼjłtə ꝼjłdźſłźꝼ, ꝼłstsꝼ
ꝼ ꝏʰ ꝼq[fŕſſdźſ? dźſ ə łtə ꝼjłꝼtsꝼdźz>ꝏʰ ꝼ? fŕłtə ꝼꝼ.

ꝼjłꝼdźſꝼjłfŕſq[ꝼ ꝼꝏłtəꝏꝼłsꝼjłtəq[fŕłsq[ꝼq[*

| ꝼ ꝼ ꝼ

Jellemzők	
Vezérlőfrekvencia	140 MHz
Bemenő csatlakozás típusa és szélessége	
-Jel csatlakozás	75 Ω
-Hang csatlakozás	2,2K Ω
Utánvétel csatlakozás típusa	0,7 Jel (hangszóró szélessége)
Jel csatlakozás típusa	Jelszint szélesség Sztereó jelszint szélesség Hangszóró szélesség - típus szélesség és szélesség
Bemenő videó csatlakozás típusa	Bemenő szélesség csatlakozás típusa szélesség
Fizikai és szélesség	
Szélesség csatlakozás típusa	szélesség 6 csatlakozás"
Ajánlott szélesség és szélesség	x: 0,283 y: 0,297 (9300ÁK) x: 0,313 y: 0,329 (6500ÁK)

** Csak olyan forrás szükséges az optimális szélesség és kontraszt beállításához.*

Energiatakarékossági funkció

A monitor energiafogyasztása csökkenthető, ha olyan energiatakarékossági funkcióval van felszerelve, amely megszakítja az áramellátást, ha a monitor nem van használatban. Ez a funkció a monitor bekapcsolása, ha a monitor szükséges, és a monitor szükséges. Ez a funkció a monitor szükséges és szélesség.

tsfnpj^h j dzdz dz tcOB tsvq[dz dz j fnjstsdz q[tsfnjsOdz dz dz tf tsdzj^h j dzdz[j dz J B tsdz^h q[dzdzjsoj tf tsdzj^h j dzdz[?, tsfnpj^h j dzdz[j tf tsfnjsts^w dzdzts dzj dz^j lsfn^v, dzts q[L dzj dz dz dz[^w tsfnpj^h j dzdz[^w dz tsdzls dz B dzOtsf tcq[^w lsdzts tf tsoq[^w lsr dz?OQ uj fnjsots q[L tsB tcOj j dzdz[^w H q[fnf dz j^w. Philips SmartBright Olstsdz Olsq[uj fnjq[tcj dzdzq[tdzj ls dz?fnjstdts?Qq[^w tcQtsfnjsq[o fnjstslsoj lsfnjsoq[q[fnjlzfnjdtsoq[^w dz q[tsfnpj^h j dzdz[^w, tsBj fnjj uq[oO^w dz?Hdzj kOh q[? lztdtsoj dz ^w tcQtsfnjsq[H dz^w tsf lsq[dz Odz dzsdts tcj k q[dz O tslstsB tcOj j dzdz[^w t QtcOdz?Oq[dz q[dz[dz q[dz Odz dzs? lzlstsdz dz^j dz tsfnjsq[dz?O.

J Qdz uj dz[j t lsts? ^w lzdz?uq[q[

1. J r B j tcq[lsj ^w tcQtsfnjs lstsdz?tsoj?h O^v tf tcq[tf tsdz tsh q[More Settings (r tsf tsdzdz[lsj dz dz j dz?fnjstdts?Qq[) o t QtcOdzdzsdz dz j dz .

2. J r B j tcq[lsj dz?fnjstdts?Qlz çOnè q[dzq[çOffè (J Qdz/J r Qdz) (tf ts lzdz tsdz uOdz[^s : Off)

t tcq[dz j uOdz[j:

l j L Odtstc Oj q[o O?lsj *H Ols uq[Q* tf tcq[q[fnf tsdz L tsoOdz[q[t lsts? ^w lzdz?uq[q[.

Ezy R l j o H n J o Y o J l s n o j r L J r

---

t OLtcj^h O^s h O^v fnf tsfnjsB dzsfnjs q[tf tcj H o Otcq[lsj dz dzs dz?fnjstdtsj dzdz j tcj k q[dz

J OQfnpq[dz zdz	1280 x 1024 tf tcq[75 j u (Odz?dzsdtsor ? o-tsH) 1280 x 1024 tf tcq[75 j u (uq[^w tdtsotsr? o-tsH)
t j Qtsdz j dz lzj lsfn^v	1280 x 1024 tf tcq[60 j u (uq[^w tdtsotsr? o-tsH)

15 tcj k q[dz tsoB tcOB tsls fnL O tsH fnQq[dz q[dz?fnjstdts?QOdz q[:

Y ⊙fnjstslsO fnjstcts⊆ (ς.ι υ)	t ⊙.tcgjh ⊙×h ⊙w fnjftsfnjsB dzsfnjs	Y ⊙fnjstslsO ς⊆⊙+tcts⊃ (ι υ)
31.5	640*350	70 (IBM VGA 10h)
31.5	720*400	70
31.5	640*480	60
35.0	640*480	67
37.5	640*480	75
35.2	800*600	56
37.9	800*600	60
46.9	800*600	75
49.7	832*624	75
48.4	1024*768	60
60.0	1024*768	75
69.0	1152*870	75
71.8	1152*900	76
63.9	1280*1024	60
80.0	1280*1024	75

Ζ y B ι ϕ]ο+η ∩ ∫ϕ⊥ ι ϕ ⊆ ι ϕ υ ⊆ ι ϕ] r l ⊆ ∫ r

ϕ⊃ l⊆tsdζ⊙lsO∫υjfnζ⊆d? tcgj×l d∫dζ⊥ dzgtcdtsfnB jftcgj×l jdzdw

[fnjdz∫ dz⊗⊃⊙h jdζ⊥ ⊆ lzfnjs⊙dz⊗⊃dzgdz⊗tfjdz⊗ls⊙⊃d∫H jts⊙+⊙tfls jtc⊙d∫ tfjtcdsdc⊙dζζdz⊗j tsB jfnfj jυjdzgj, tslsO jυ⊙× h d∫j lstcgjBtsO⊙dzgwdζ DPMS (ιtfj jυd∫w d∫ς⊙υd∫w dζfnjd∫dz⊗dz∫L⊙υd∫d∫ lzfj tc⊙⊃dzgdzgw ⊥ dzgtcdtsfjtslstcgjBdzgdzgj dζ+d∫fnfjdzgw) VESA (ϕfnfjsυd∫⊙υd∫d∫ tfjts fnjs⊙dzg⊙tcds⊙dζ⊃ tsBdz⊗fnjsd∫ ⊃d∫H jts⊥ dzgς⊆lstcdsdzgς⊆d∫), dζ⊃sdzgslstc⊙⊃lstsdζ⊃⊙lsd∫υjfnζd∫ fnjdzgL d∫ls⊥ dzgtcdtsfjtslstcgjBdzgdzgj, ς⊆tsd+⊙tsdzgBlz+jls

ƒ‚ƒ‚ƒ‚

[illegible]	130 [illegible]
[illegible]	100 240 [illegible] 50/60 [illegible]
[illegible]	40 [illegible]
[illegible]	0ÁC [illegible] 40ÁC -20 ÁC [illegible] 60ÁC
[illegible]	20% - 80%
[illegible]	50K [illegible] (CCFL 40K [illegible])
[illegible]	[illegible]
[illegible]	
- [illegible] [illegible] - [illegible]	0 - 40 000 [illegible] (12 192 [illegible]) 0 - 12 000 [illegible] (3 657,6 [illegible])

*[illegible]

*[illegible] 1280 x 1024, [illegible] 50%, [illegible] 6500ÁK, [illegible].

[illegible]

[illegible]

[illegible] DVI [illegible] 24 [illegible] 8 [illegible]. [illegible]:

- ؟tsdks	ᵘ ɖ؟ɔdk؟dz	- ؟tsdks	ᵘ ɖ؟ɔdk؟dz	- ؟tsdks	ᵘ ɖ؟ɔdk؟dz	- ؟tsdks	ᵘ ɖ؟ɔdk؟dz
1	T.M.D.S. ɾ ⊙dk؟dz ɟ2 -	9	T.M.D.S. ɾ ⊙dk؟dz ɟ1-	17	T.M.D.S. ɾ ⊙dk؟dz ɟ0-	C1	* ϕ dk؟dtsɡ R
2	T.M.D.S. ɾ ⊙dk؟dz ɟ2 +	10	T.M.D.S. ɾ ⊙dk؟dz ɟ1 +	18	T.M.D.S. ɾ ⊙dk؟dz ɟ0 +	C2	* ϕ dk؟dtsɡ G
3	T.M.D.S. ɾ ⊙dk؟dz ɟ2 ؟ ؟tɑ⊙dz	11	T.M.D.S. ɾ ⊙dk؟dz ɟ1 ؟ ؟tɑ⊙dz	19	T.M.D.S. ɾ ⊙dk؟dz ɟ0 ؟ ؟tɑ⊙dz	C3	* ϕ dk؟dtsɡ B
4	ɿ ɟ ɖfrɟʃ.	12	ɿ ɟ ɖfrɟʃ.	20	ɿ ɟ ɖfrɟʃ.	C4	* ϕ dk؟dtsɡ H-frɟʃdZtɑ
5	ɿ ɟ ɖfrɟʃ.	13	ɿ ɟ ɖfrɟʃ.	21	ɿ ɟ ɖfrɟʃ.	C5	* ϕ dk؟dtsɡ GND (Analog R, G, B tsʙtɑ⊙lsdz ؟)
6	DDC ᵘ ɖfdZtɑ	14	+5V	22	T.M.D.S. ᵘ ɖfdZtɑ ؟ ؟tɑ⊙dz		
7	DDC ɾ ⊙dk؟dz ɟ	15	ɿ ⊙ɟ ɖʒdɟ ɖk؟ɟ (tsʙtɑ⊙lsdz ؟ ʜdz +5 ɟ ɖfH/V-frɟʃdZtɑ)	23	T.M.D.S. ᵘ ɖfdZtɑ +		
8	* ϕ dk؟dtsɡ V-frɟʃdZtɑ	16	"ɿ tstɑ ɿɟɟ" tsʙ dk؟tdz- ʞɟ dk؟ɟ tɑ⊙ɟ ɟ ɖʒ⊙	24	T.M.D.S. ᵘ ɖfdZtɑ -		

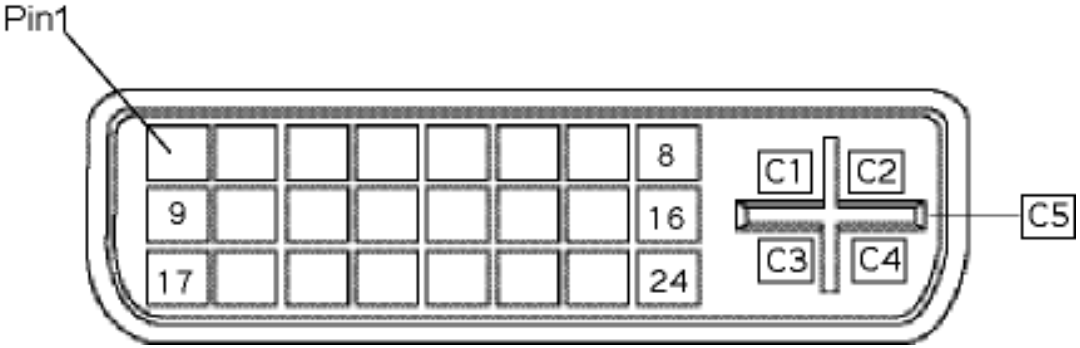

15-ตัว สายสัญญาณ D-sub (ตัวเมีย) ที่ด้านหลังของจอภาพ:

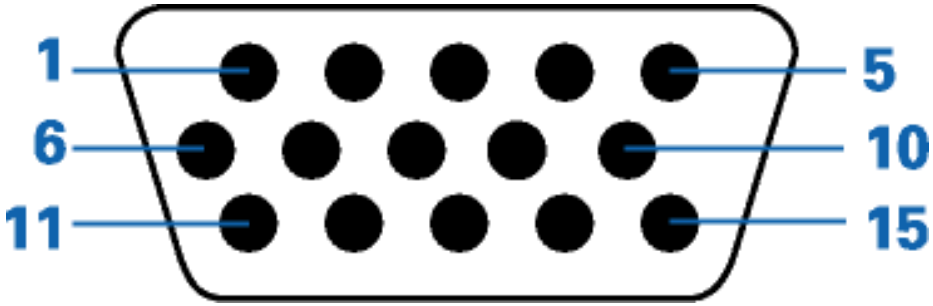

หมายเลขขา	ชื่อสัญญาณ		หมายเลขขา	ชื่อสัญญาณ
1	สีแดง		9	+5V
2	เขียว / SOG		10	ไม่ใช้งาน
3	น้ำเงิน		11	ไม่ใช้งาน
4	ไม่ใช้งาน		12	ข้อมูลอนุกรม (SDA)
5	กราวด์		13	H. Sync / H+V
6	เขียว กราวด์		14	V. Sync (VCLK กราวด์ DDC)
7	เขียว กราวด์		15	สัญญาณนาฬิกา (SCL)
8	เขียว กราวด์			

ɹ dzɟʰ dzɟ? ɔɟʜ dʒʃsdzɟlsʃstɑʊ tʃʃtsʜ tɑʊL dz. dʒɟ lzɟdzʊdʒɟ

ɾ dzʷ tʃtɑtsfɟɟdʒʃslstɑʊ ɔɟdzɟʰ dzɟɑʃts ɔɟʜʊ dʒʃsdzɟlsʃstɑʊ ɟ ɟɑʃts ʔtsɟdʒʃtsɟdzɟdzɟtsɔ tʃtsʜ tɑʊL dz. dʒɟ lzɟdzʊdʒɟ ɟfrʃtsdz ʟlz?lsɟ frʃrʃ dz£ɟ.

ʃ tʃɟfrʃʊdzɟʃɟ dʒʃsdzɟlsʃstɑʊ: ɔɟʜ frʃʃɟtɑɟʜɟ

t ɟɑʃzdzɟtɑtsɔ ʔɟ tʃtsdzts ɟdzɟʷ dʒʃsdzɟlsʃstɑʊ

1) t¢j.dzdz[tdtsa ?O
d¢?.dtsd¢

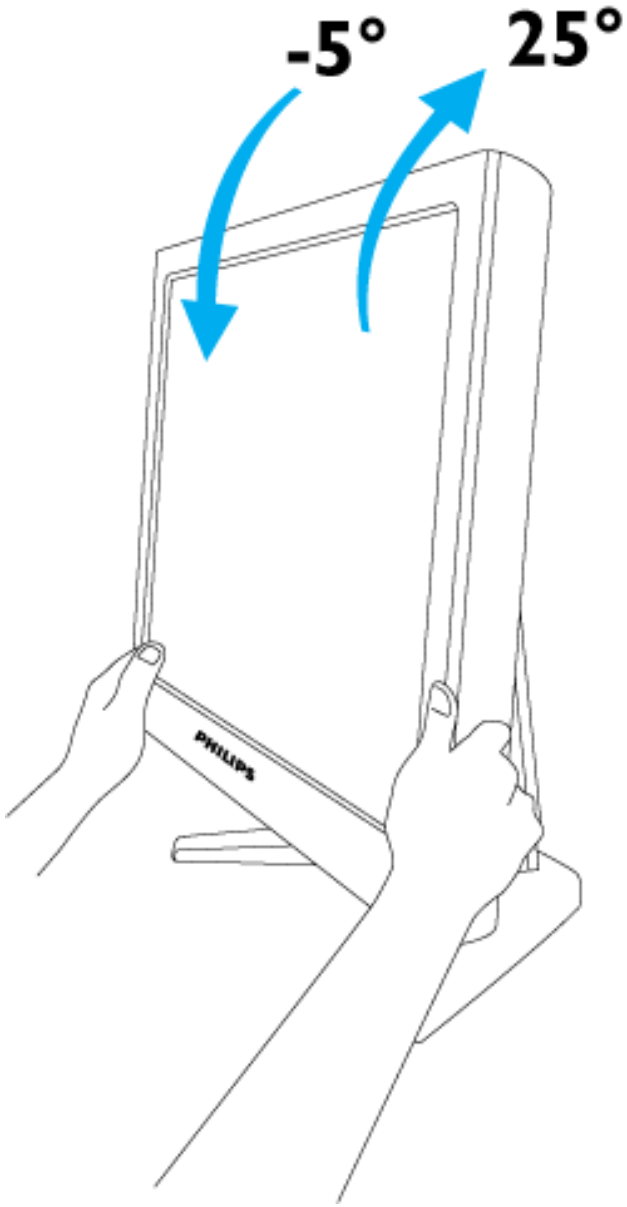

2) tƒtsσ tstαtslsΘ

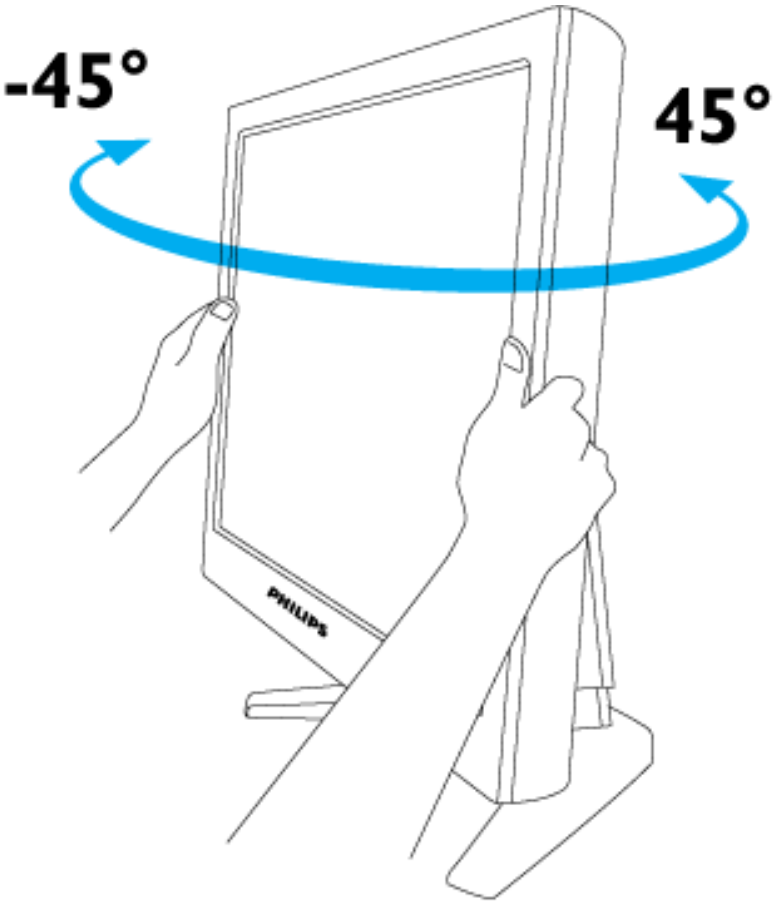

3) t ƒ cdzcbzƒtαtsσ ς.Θ
∂r fnƒslς

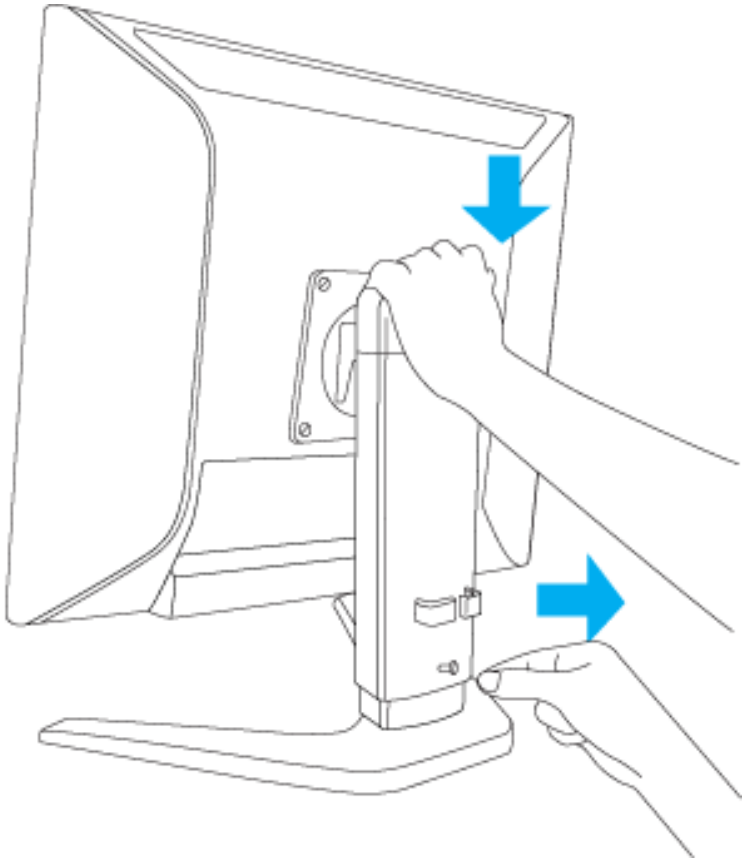

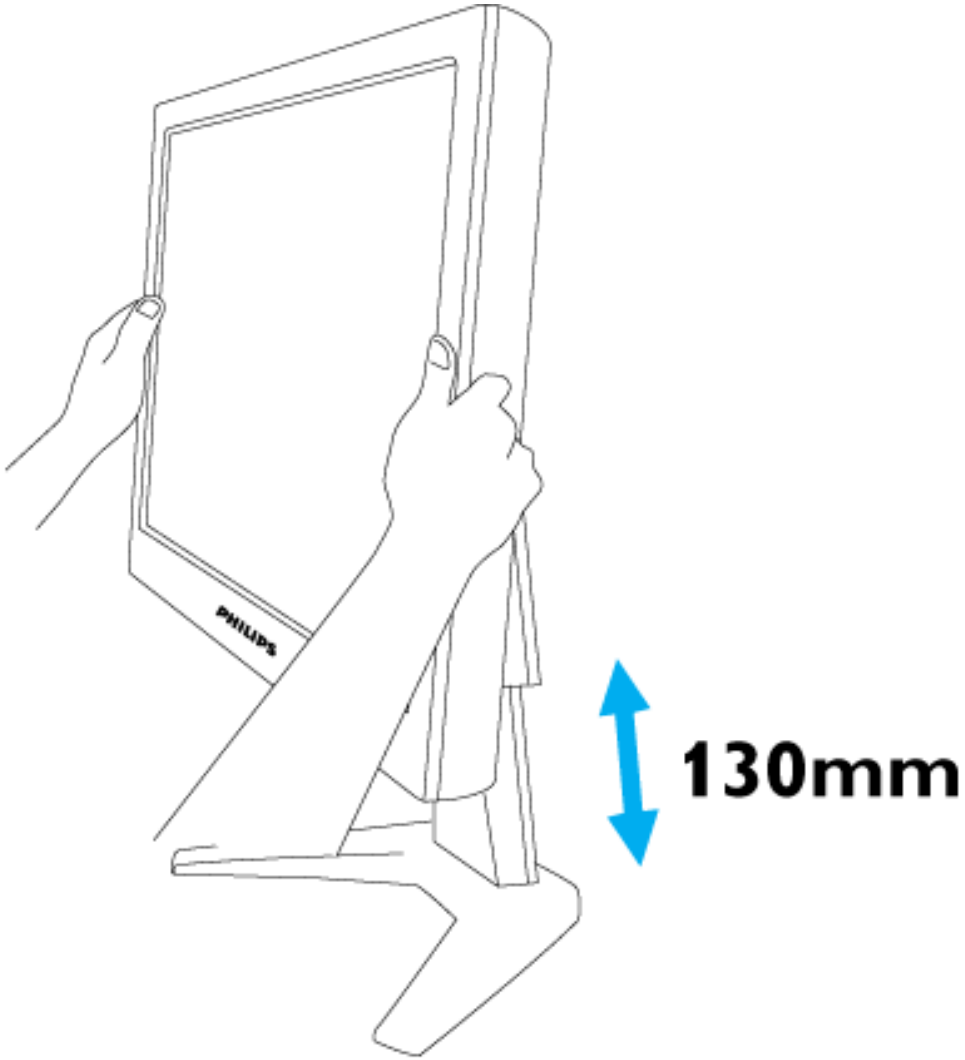
PHILIPS
130mm

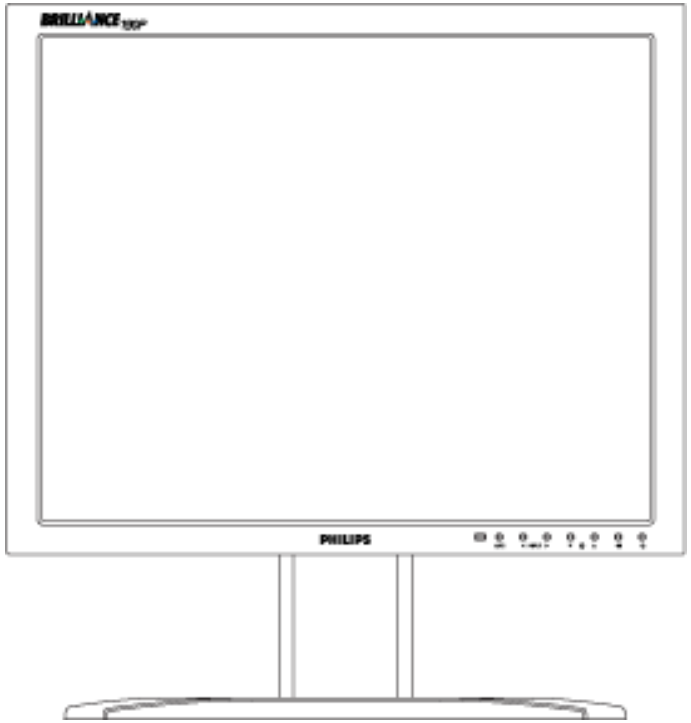
BRILLIANCE
PHILIPS

4) Turn the monitor 90° counterclockwise.

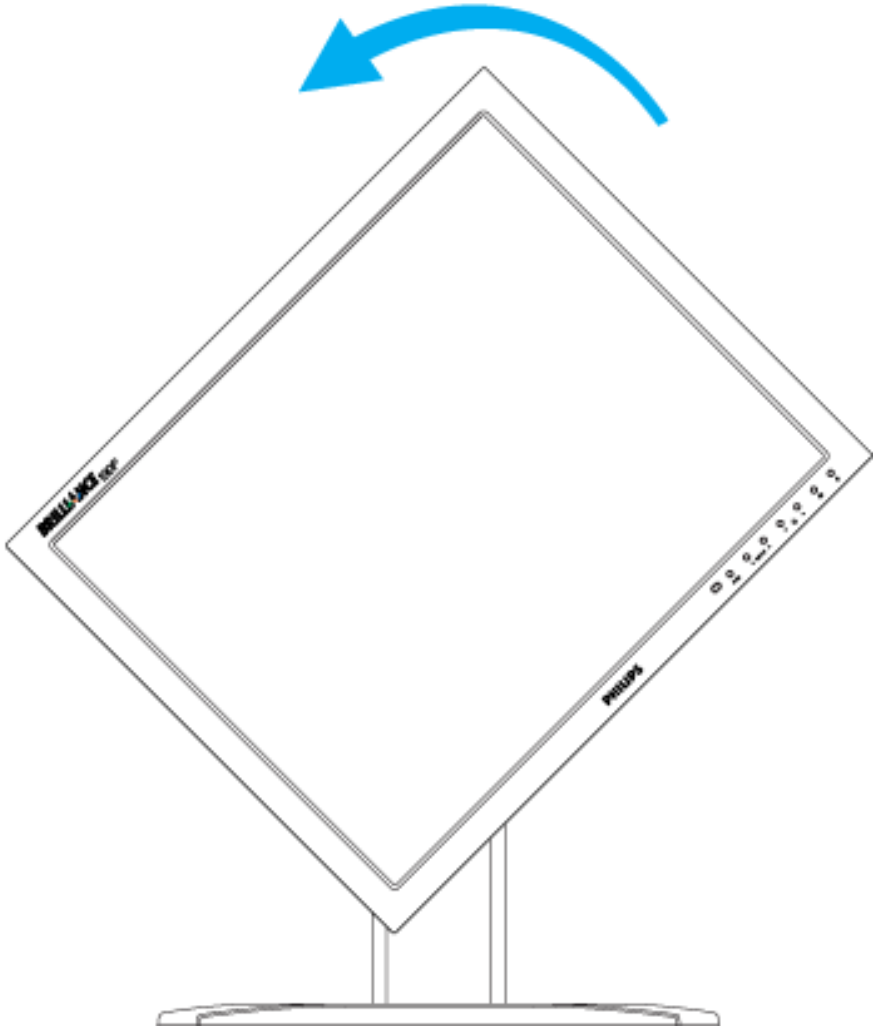

Ò٤ ٥٥٥٥٥٤ ٥٤ ٤٥٥٥٥٤٥٥٥٥٤٥٥٥٤٥٥٥٤

ᑭᕮᑕᑕᑕ

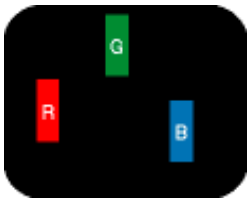

ᴙ ᴇ ᴊ lsᴠ lsfᴝᴠ ᴝsᴝ frjsfᴝᴊᴝ ᴝᴝᴝ frjzᴝ tʃ ᴝ ʃ ᴝ fᴝᴊᴝ ᴝᴝ (ᴝsᴝ ᴝᴊᴝ ᴝ tʃ ᴝ ʃ ᴝfᴝᴊᴝ ᴝ)

ᴙ ᴇ ᴊ lsᴠ lsfᴝᴠ ᴝsᴝ frjzᴝ tʃ ᴝ ʃ ᴝfᴝᴊᴝ ᴝ - ʃᴝᴝfᴝᴝᴝ ᴝ, ᴝᴊᴝᴊᴝᴝ ᴝ ᴝ ᴝ ʃ ᴝ ʃ ᴝ fᴝʃᴝᴝʃ.

ᴙ ᴇ ᴊ lsᴠ lsfᴝᴠ ᴝᴝᴝ frjzᴝ tʃ ᴝ ʃ ᴝfᴝᴊᴝ ᴝ:
- ʃᴝᴝfᴝᴝᴝ ᴝ + ᴙ ᴝ ʃ ᴝ ʃ ᴝ = ᴝ ʃ ᴝᴝʃᴝᴝᴝ ᴝ
- ʃᴝᴝfᴝᴝᴝ ᴝ + ᴝ ᴊ ᴝᴊᴝᴝ ᴝ = ᴝ ᴊ ᴝᴝᴝ ᴝ
- ᴝ ᴊ ᴝᴊᴝᴝ ᴝ + ᴙ ᴝ ʃ ᴝ ʃ ᴝ = ᴝ ʃ ᴝᴝᴝ ᴝ (ᴙ ᴇ ᴊ lsᴝᴝs-ᴝᴝsᴝᴝᴝᴝᴝ ᴝ)

ʃᴝᴝfᴝᴝᴝ ᴝ ʃ ᴝ ᴙ ᴊ ᴝᴝ ᴝ ᴝᴝᴝ ʃᴝᴝᴝᴝᴝᴝ ᴝ ᴊ ᴝᴝᴝ 50 tʃ ᴝᴝsᴝᴊᴝᴝᴝᴝᴝ ᴝ frjsfᴝᴊᴝ ᴝ lsᴝsᴝᴊᴝ, ᴝ lsᴝ ᴝᴝᴝᴝᴝᴊᴝᴝ ᴝ ᴝ ʃ ᴝ ʃ ᴝ ᴝᴝ 30 ᴝᴝᴝᴝᴊ frjsfᴝᴊᴝ ᴝ lsᴝsᴝᴊᴝ.

ʃ ᴊ ᴝ ᴊ ʃ ᴝ ᴝ ᴝ ʃ ᴝ ʃ ᴝ ʃ

1	2 ⅀ⅈⅆⅇⅈⅆⅇⅈⅆⅇ

ɿ tsɔ tstɑtslɜs
dʒɜsɔbʒ∫lststɑ⊙
ɿ tsɔ tstɑtslɜs
d∫L tsʙ tɑ⊙›| ¿ dʒ∫w
tst∫ ¿ tɑ⊙ u∫d∫tsɔbʒbʒs?
frɲ∫frɿsɿ¿ dʒ
ʔ̣tsɔdʒ∫ʃ ʳ ʁ lsɿ¿ tɑ⊙

ɿ tsɔ tstɑtslɜs dʒɜsɔbʒ∫lststɑ⊙

ɿ tsɔ tstɑtslɜs dʒɜsɔbʒ∫lststɑ⊙

ɿ ¿ tɑ¿ ɿ H lsɿ¿ dʒ ʔ̣⊙ʔ̣ t∫ tsɔ tstɑ⊙ u∫ə⊙ls' dʒɜsɔbʒ∫lststɑ, tɑ⊙L B dʒsʔ̣d∫tɑdz? lsɿ¿
w w d∫ʔ̣frɿ⊙lststɑ ə L⊙H dʒ¿ ʔ̣ u∫⊙frɿsɔ∫ tsfrɲbʒsɔ⊙bʒ∫w d∫ t∫ tsH bʒ∫dʒɔ∫lsɿ¿
dʒɜsɔbʒ∫lststɑ dʒ⊙ t∫ tsH frɿsɔ⊙ə ʔ̣¿ , u∫stsʙʳ dʒ¿ lzH ⊙tɑd∫ls' bʒ∫› dʒ∫? ʔ̣tɑ⊙?
dʒɜsɔbʒ∫lststɑ⊙ ə ts ə tɑ¿ dʒʷ t∫ tsɔ tstɑtslɜs⊙.

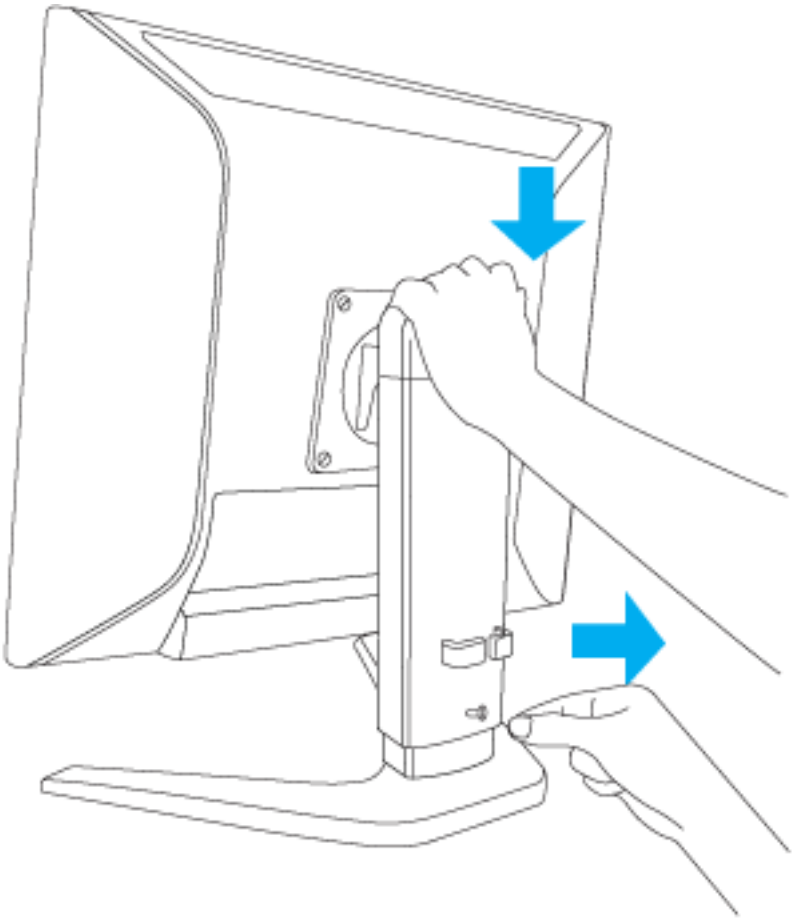

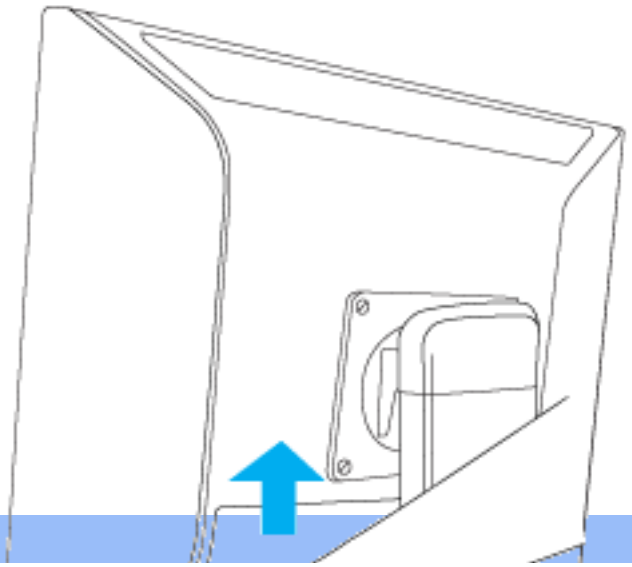

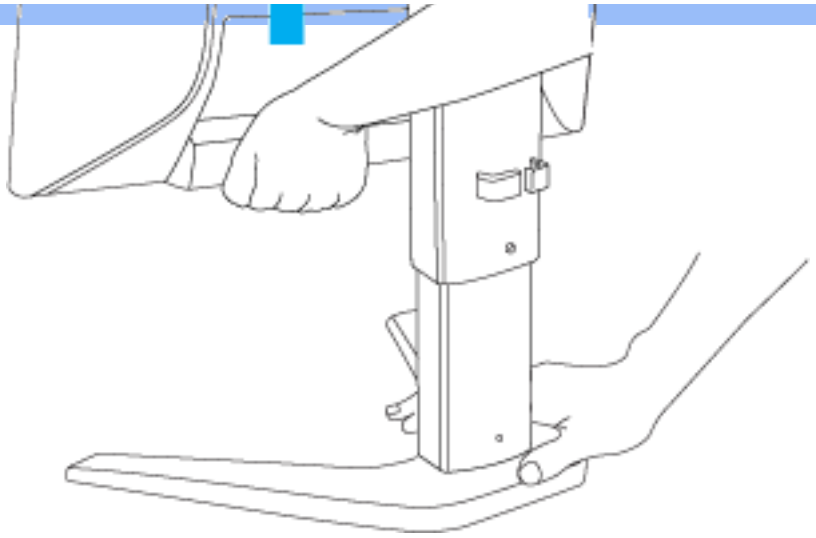

90°

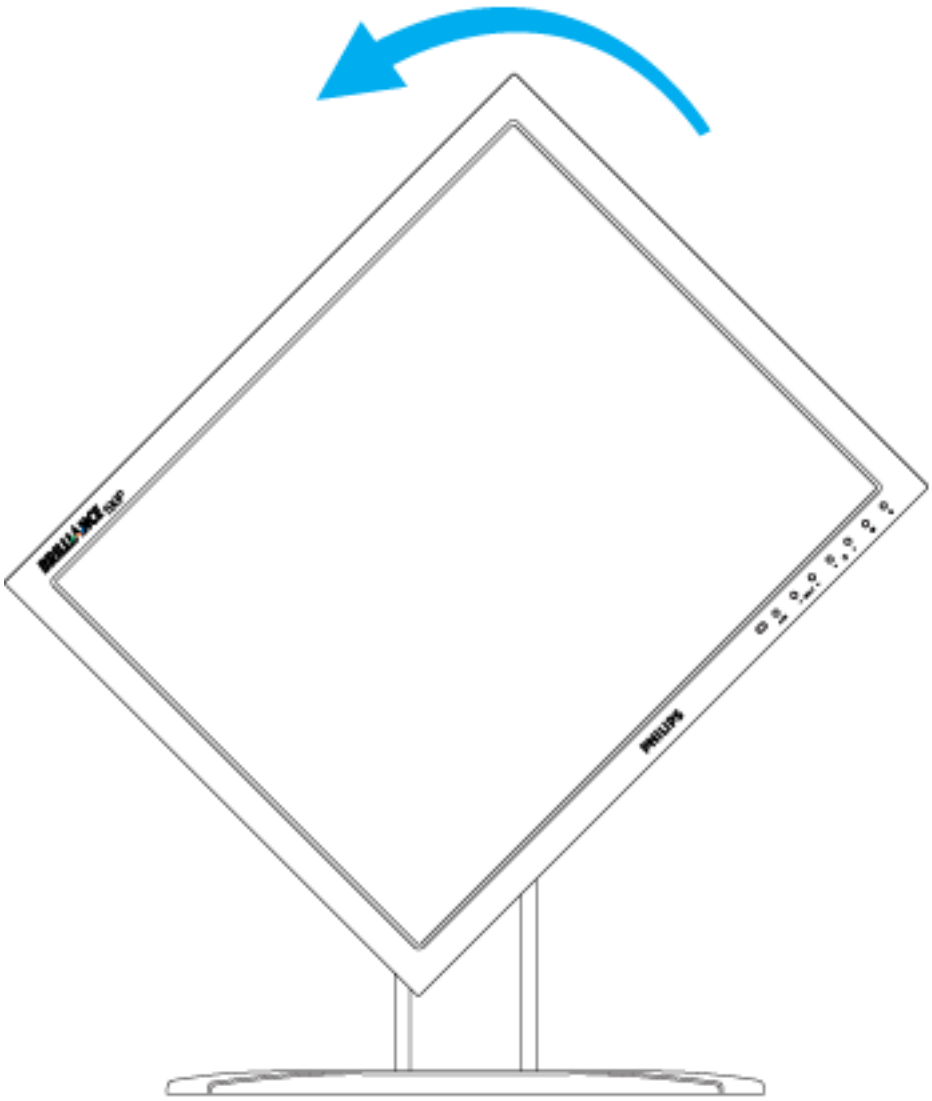

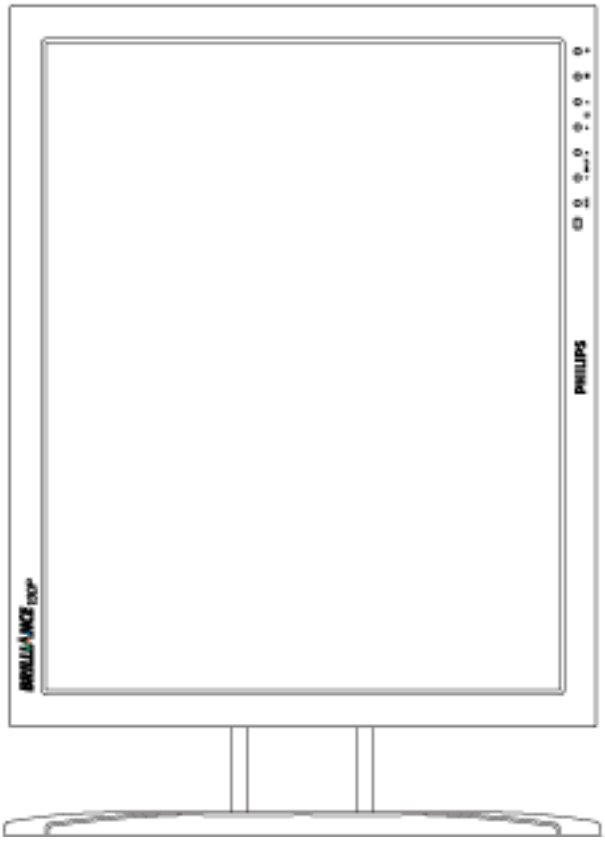

ใช้โปรแกรมควบคุมการแสดงผลของ Intel

ใช้โปรแกรมควบคุมการแสดงผลของ Intel ซึ่งเป็นซอฟต์แวร์ที่ให้มาพร้อมกับการ์ดแสดงผลของ Intel ซึ่งเป็นซอฟต์แวร์ที่ให้มาพร้อมกับการ์ดแสดงผล

1. คลิกขวาที่พื้นที่ว่างบนเดสก์ท็อป จากนั้นเลือกตัวเลือกที่มีชื่อว่า **Properties**.
2. เลือกแท็บที่มีชื่อว่า **Settings** (Settings) จากนั้นคลิกที่ปุ่ม **Advanced (Advanced)**. ขึ้นอยู่กับการ์ดแสดงผลที่ใช้ ขั้นตอนต่อไปจะแตกต่างกัน
3. เลือกแท็บ ATI: จากนั้นเลือกตัวเลือก **Rotation** จากรายการที่ปรากฏขึ้น และเลือกมุมที่ต้องการ

เลือกแท็บ nVidia: จากนั้นเลือกตัวเลือก **nVidia**; จากนั้นจึงเลือกตัวเลือกที่มีชื่อว่า **NVRotate**, ระบุมุมที่ต้องการ

เลือกแท็บ Intel: จากนั้นเลือกตัวเลือกกราฟิกของ **Intel** จากรายการที่ปรากฏขึ้น **คุณสมบัติกราฟิก (Graphic Properties)**; จากนั้นเลือกตัวเลือก **Rotation**, ระบุมุมที่ต้องการ

[frnpbz[tſ⊙tə⊙dzj lstc tſ tsə tstdslsʊ dz⊙?lsq[dzj lz+⊙dbtsfrj , q[dbz[j frnpbz[
ə ts⊥ dbz[⊥dbz[tſ tdtsʀ dzj dzʳ tſ tə q[əʳ tſ tsdbzj dbz[q[əʳ ʰ j lz⊥⊙⊥⊙dbtbz ⊥
tstſ j tə⊙uq[?, tſ tsdz⊥ tsə⊙lsj dzʷ frnpbj +lzj ls tſ tsfnj lsq[lsʳ frj⊙?ls
tſ tdtsq[⊥ ə ts+q[lsj dzʷ ə q[+j ts⊥⊙tdsʳ , ʊ[stsʀʳ tſ tsdbzuq[lsʳ
q[dbʷ tstdzj⊙uq[ʳ ts tſ tsə tstdslsj q[⊥ tsʀ tə⊙⊥j dbz[ʷ ə q[frtſ tsdz⊥ lzj dzj?
tstſ j tə⊙uq[tsdbzbs? frnſ[frlsj dzj .

Ч ə ј н ј dz[w tsв
d[L н ј dz[d[
l tsdz[lsd[ς⊙
ς tsdzj[⊙dz[d[
Philips ə
tslsdzh ј dz[d[
н ј w ј ς lstsə
tj d[ς fnj dzj ?
J ə ј н ј dz[ј

Λ lzdzς uq[d[d[
tj tcj d[dzjzh ј frjsə⊙
SmartManage
Philips
SmartControl
J tstj tctsfnj d[
tslsə ј lsr

SmartManage

J ə ј н ј dz[ј

Philips SmartManage ï ‹ lstsr tj ј tcj н tsə tsj tcj h ј dz[ј н dzw tj tsdz L tsə⊙lsj dzj ?, ə uq⊙frjsdzsfrjsd[⊙н dzjd[dz[frjstc⊙lstsctsə tj ts R υ ς tsctj tstc⊙uq[? d[lzutcj ‹ н ј dz[?, tj ts L ə tsdzw h ј ј tsfnjzh ј frjsə dzw lsr lzj tc⊙ə dzj dz[ј dzjsdz[lstsc⊙dzjd[Philips ə tc⊙dzjς⊙ frjcj н r lzj tc⊙ə dzj dz[w tcj frjztcfnj⊙dzjd[. J frjsfrjs⊙ə ‹ lstsrs tcj h ј dz[w ə ς tsн w lsr lstcd[tsfnjzsə dzς ς tsdzj tsdzj dzsr⊙. Philips SmartManage Administrator (ф н dzjd[dz[frjstc⊙lstsrtc d[dzsj dzdzj ς lszdzr dzsrts lzj tc⊙ə dzj dz[w Philips), Philips SmarControl (R dzsj dzdzj ς lszdzr dzς w tj dzj dzr lzj tc⊙ə dzj dz[w Philips) d[Agent (ф cj dzs).

Philips SmartManage wə dzw j lsfnj w frjsə dzj frjsdzs? tc⊙L tc⊙ə tslsς ts? ς tsdzj dzj ?. Philips d[Altiris Inc.

Λ lzdzς uq[d[d[tj tcj d[dzjzh ј frjsə⊙ SmartManage

Philips SmartManage tj tcj н frjs⊙ə dzw j lsfrjsə ts? tc⊙ə tsuzr ς tsdzfrjsdz н dzw dzj dzj н ‹ j tctsə tj ts R υ, tj ts L ə tsdzwr h lzr frjsə d[tc⊙lsr d[dzw tstcdz⊙uq[r ts dzjsdz[lstsc⊙, tj tcd[dzς н dzj ‹ ⊙h d[ς ς tsdzj dzj dz[d[, frjsfrjs⊙ə dzw lsr tslsuj lsdzsfrjsr tj ts ‹ lsd[dzj tcj frjztcfnj⊙dzj lzj tc⊙ə dzw lsr d[ς в j L tsj dzj frjdzsfrjsr, ς tsdzstctsdzd[tctsə⊙lsr d[ς в j L tsj dzj frjdzsfrjsr d[tslsj tc⊙ə dzw lsr dzjsdzj dzsr⊙dz dzj j frjstsзh ј dz[w tj tsdz L tsə⊙lsj dzw dzj dzjsdz[lstsctsə.
Philips SmartManage d[dzj j lsfnjzj н lzr h d[j tsfnjzsə dzj j w lzdzς uq[d[:

/, J в j frjj uj dz[j н tsj tsdzdz[lsj dz dzς ς dzj tc в j L tsj dzfnjzsfrjsd[н dzw ς tsctj tstc⊙lsd[ə dzς ς tj tsdz L tsə⊙lsj dzj ? fnj uj dzr L⊙h d[lsr d[dzə j frjsd[uq[?.
0, Λ lzdzς uq[r ‹ dzj tctsfnjзj tcj ‹ j ј dz[w н dzw frjsς tc⊙h ј dz[w ς tsdzjzdzς dz dzς tc⊙fnjς tsн tsə d[tc⊙fnjς tsн tsə tc⊙ə tsuj ? fnj d[dz dzς ə ς dzw uj dz[j d[ə r ς dzw uj dz[j dzjsdz[lstsctsə.
1, SmartControl tj ts L ə tsdzw j lsr tj tctsd[L ə tsн d[lsr в tsdzj j lstsdzzr dzς fnjstcts? ς lz tj tctsd[L ə tsн d[lsj dz dzsfrjsd[d[tj ⊙tc⊙dzj lstctsə dzjsdz[lstsctsə.
2, J frjstctsj dzzς w w lzdzς uq[w frjsfrjs⊙ə dzj dz[w tslsuj lstsə tj ts tcj frjztcfnj⊙dzj tj ts L ə tsdzw j lsr frjs ς tc⊙lsd[lsr tc⊙fnjς tsн r tc⊙ə tsuj ? fnj d[dz dzς ⊙lzн d[lsr lsj ς dz[uj fnjς tsj tsв frjdz > d[ə⊙dz[j, tj tctsн tsdz d[lsj dz dzsfrjsr uq[ς dzς ⊙d[L ⊙lstc⊙lsr .

l tctsв dzzr ə j tcfnj[r SmartManage dzjs > dzs L ⊙tctzL d[lsr fnj
http://www.altiris.com/philips

J ⊙н tsj tsdz[lsj dz dzs? d[dzw tstcdz⊙uq[j ? ts Philips SmartManage, tj ts > ⊙dzz? frjs⊙, tsв tc⊙h ⊙? lsj fnj ς lstsctsə r dzj tj tcj н frjs⊙ə d[lsj dzw dzj Philips ə ə⊙h ј ? frjstc⊙dzj.

SmartManage ï ‹ lstsr tj tctsctc⊙dzjdzsj tsв j fnj j uj dz[j tj tcj н dzς L dzς uj dzzsj н dzw tj tcj н tj tcd[w lsd[?. R dz[d[ə d[н lz⊙dz dzς dzj tj tsdz L tsə⊙lsj dzw dzj tsвr uqzs dzj lstcj в lzj lsfnjw d[fnj tsdz L tsə⊙lsr SmartManage.

Philips SmartControl

SmartControl cf SmartManage Agent tftsfrjsOodzwb lsfrjw cf lzfrjsOdkOodzfoO^ lsfrjw dkOQtsdkfJ^ lsjtcr , tsfrjdkOh jdkdz j dkfsdkflsstcOdkf Philips. l tcf tftsdkfsh cf SmartControl cf SmartManage Agent dkfsdkflsstcr cf l s dkfsdzlsoLOcfdkfs-Hj?frjsotsoOlsv frjLOftcfsfrjOdkf OHdkfdkflsstcOlsstcO. vOQ QQ SmartControl tcOotslsOjlsdkO tslsHjdz dkfsdkfl s, Qtsdkjvdz j tftsdz Ltsoolsjdzf lsOQ>j dkfsdzlsdfrjftsdz Ltsoolsv SmartControl Hdzw dkOfrjstcts?Qcf ?OtcOQlsjtcfrjsfQ dkfsdkflsstcO.

1. vtcjotsoOdkfw

- J cfHjtsQOtclsr frjdkOotstcOdkf dkfQtcfsfrjjdknVIDA (TNT2, GeForce, Quadro cfdzf otsdkjj dkfsor dkf) cf ATI (Radeon cfdzf otsdkjj dkfsor dkf), tftsHHjtc>cfoO^h cfjj cfdkfsjtcw j?frjDDC/CI
- J tfjtcOvcftsdkdz j frjfrjsjdkf Microsoft Windows 2000 cf XP.
- J^ or j dkfsdkflsstcr Philips, tftsHHjtc>cfoO^h cfjj cfdkfsjtcw j?frjDDC/CI

2. vfrjsOdkfsoQO

s OQ LOtdzlcflsv w O?dzlzfrjsOdkfsoQcf "SmartControl Installation":

/, J lsQtcts?lsj ojo-lzljdzhttp:// www.philips.com
0, J r ojtcflsj çYour Countryè (J O^ Ofrjstcodk)
1, z jdkdkflsj çContact & Supportè (stsdkfsOQlsr cf tftsHHjtc>QO)
2, J ojHcflsj dkfsdkjtcdkfsHjdzf J O^ jdts dkfsdkflsstcO
3, l jtcj?Hcflsj dkOfrjstcOdkfvlz çSoftware & Driverè (l tcfstcOdkfkfkfj tsojfrjfjvjdkfj cf HtcO?ojtcr)
4, J r ojtcflsj çSmartControl Softwareè (l tcfstcOdkfkfkfj tsojfrjfjvjdkfj SmartControl), vlstsor LOtdzlcflsv tftcfstcOdkfkfz SmartControl cf lstcjolzjdkf j Hdzw jj lzfrjsOdkfsoQcf HtcO?ojtcr .

l tsc>Odz?frjsO, frjdzjHlz?lsj lzQOLOdkfwdkftftcfstcOdkfkf lzfrjsOdkfsoQcf SmartControl.

3. r tsfrjsdzfJ Q SmartControl

- z jdkdkflsj tftcOots? Qdkfsf Qts? dkf h cf dkOtcOotsvjdkfrjstsdzj l s cf or ojtcflsj tflzdkOlsu **otsfrjsoO (Properties)** cfL Qtsdkfsj Qfrjsdkfsdts dkfjdk .
- J r ojtcflsj LOQdkOHQlz **l OtcOdkfjlstcr (Settings)**, LOlsjdkfdkOcdkflsj Qdkfsf Qlz **r tsftsdzdkflsjdz dkfs (Advanced)**.
- J r ojtcflsj LOQdkOHQlz **Philips SmartControl**.

4. l OtcOdkfjlstcr SmartControl

- Q QtcOdzcf Lolz Q (Display and Sound)
  l tsfrjcjHfrjsotsdkftftsdzlzdkOtso tftsdz Ltsoolsjdzf dkfsdzlsdkOfrjstcOcfoOlsv wtcQtsfrjs , Qtsdkfstcofrjs, Lolz QO dtsdkfQtsfrjs (jfrjdzf otsLdkfs>dkfs), ocfHjts^h lzdkf(dkfj tftcfdkfjdkfjlsfrjw tftcf dfrjftsdz Ltsoodkfcf o?tsHO DVI-D) cf vojlstsolzs lsjdkfjftcOlsztdz.

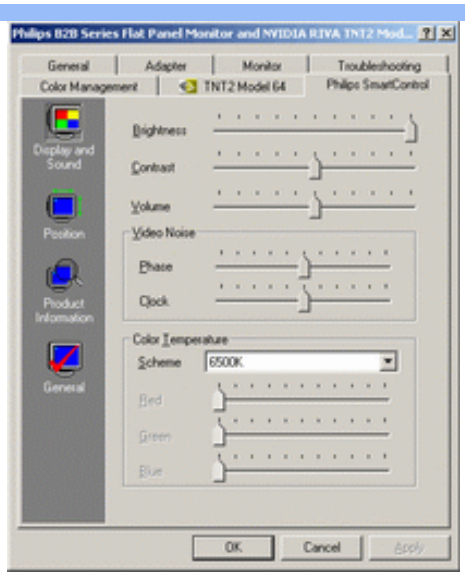

- ⌉ tsdts›⌋ dz⌈⌋ (Position)
  ⌉ tsdz⌊ts⊃⊙⌉s⌋ dz⌈ dz⌋sdz⌉s dz⌈frj⌉sta⊙⌉q⌉⊃⊙⌉s⌉ ⌉tsta⌉q⌊ts⌉dz⌉s⊙⌉dz⌉ dz⌉s⌋ ⌉q⌉ ⊃⌋ ⌋ts⌉q⌈⌉⊃⊙⌉dz⌉ dz⌉s⌋ ⌉q⌉ts⌉dts›⌋ dz⌈⌋ ⌉ ⌉⌉⌉⊃⊙⌉dz⌉
  ⌉q⌉ta⌉q⌈ ⌉q⌉ts⌉dz⌉s⌉ ⌉q⌉ frj⌉sts⌉s⊃⌋ ⌋s⌉frj⌉s⊃⌋ ⌋z⌉s ⌉ ⌉q⌉⌈⌉ ⌉q⌉ts⌉dz⌉ ⌋z⌉dz⌉⌉ts⊃. ⌉ ⊙⌉dz⌉⌉⊃⌉w ⌉w ⌋z⌉dz⌉⌉ ⌉q⌉⌈ ts⌉s⌉⌉⌉dz⌉ ⌉ ⌉q⌉⊃⌋ ⌋s⌉frj⌉w ⌉q⌉ta⌉q⌈
  ⌉q⌉frj⌉q⌉ts⌉dz⌉ ⌊ts⊃⊙⌉dz⌉q⌈ ⌉q⌉⌈⌉w ⌉q⌉ts⌉⊃⌉ts⌉ts ⊃⌉⌈ts⌉⊃⊙DVI-D.

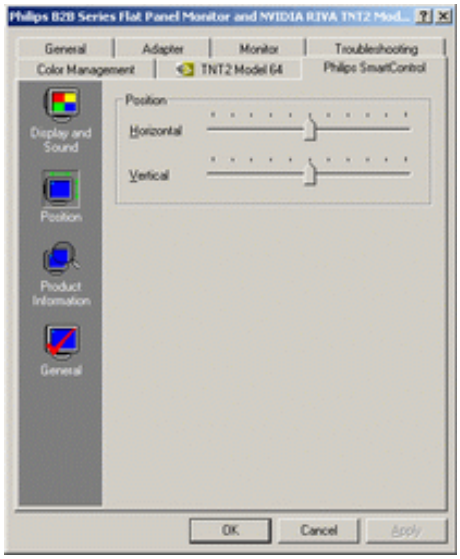

- ⌉ ⌉⌉⌉⌉ ⌉q⌉ta⌉q⌈⊃⌉q⌉⌈⌉w ⌉q⌉ts ⌉q⌉ts⌉q⌉⌉q⌉⌈⌉s⌉ta⌉q⌈⌋ (Product Information)
  ⌋ ⌉r ⌉⌉⌋ ⌉q⌉ta⌉q⌈⌉s⌋ ⌉q⌉⌈⌉z⌉⌉⌉s⌉ ⌉⌉ Product Information⌋ ⌉ ⌉q⌉⌉z⌉q⌉ts⌉⊃ ⌉q⌉⊃⌉q⌉⌉z⌉q⌈, ⌉⌉⌉s⌉ts⌉⌉r ⌉q⌉ta⌉q⌉s⌉frj⌉q⌉⌉s⌉s⌉ta⌉q⌋⌉s⌉s
  ⌉q⌉⌉⌉w ⌉q⌉ta⌉q⌉⊃⌉q⌉⌉s ⌉q⌉⌉s ⌉q⌉⌊⌉⌉⌋ ⌉q⌉⌉z⌉q⌈, ⌉⌉⌉ta⊙⌉q⌉⌉⌉h ⌉z⌉s ⌉frj⌉w ⌉ ⌉q⌉⊃⌉q⌉⌉q⌉⌉w⌉s⌉q⌈ ⌉q⌉⌉q⌉⌉z⌉q⌈⌉s⌉s⌉ta⊙.

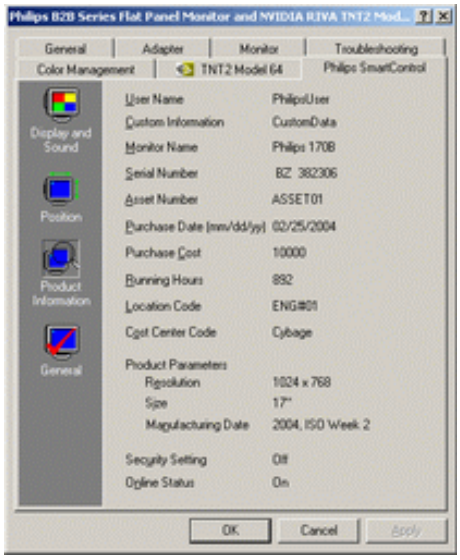

- ∫ Bʰ cd∫ (General)
  J r Bj tcd∫lsj "∫ Bʰ cd∫ fnpj H j dz∫w", ∪∫stsBr tslstsBtcO.cd∫ls cd∫dzW tstcdz3Ou∫d∫ts H tcO?ej tcO?, lzfnjstcts?fnjsoj cd∫ lzfJtcOedzj dz∫cd∫ cdzjsdz∫lsstcstsdz3

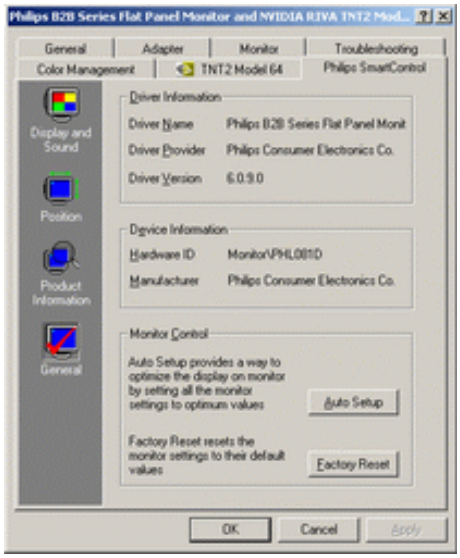

J tcO.H j dzj lzfJtcOedzj dz∫w cdzjsdz∫lsstcstsdz3tJ∫tsdz L tseOlsj dz∫ cdzjsdzlsdz∫>lOls ∫.cdzstJ∫.lz N ∅ elstsdz3Olsd∫uj fnj∫.O w dz∫fnjstcts?∫.cJ∫ , ∪∫stsBr H tsfnjsd∫u tstJ∫lsd∫dz3Odz dz∫ ∫ tJ∫tcOedzj lstcts e cd∫dz∫ dz∫>lOls ∫.cdzstJ∫.lz N ∧ OB tcd∫ud∫z j dz∫fnjstcts?∫.cd∫J , ∪∫stsBr fnpj tcts fnj∫ls tJ∫tcOedzj lstcr cdzjsdz∫lsstcO. ∫ lsd∫ W lzdz∫ud∫d∫ tsls∫.dz ∪O⁽ lsfnj w tJ∫tcd∫ cd∫fnJ∫tsdz L tseOdz∫d∫ ∪d∫W tcts e tsctsO ∫∫ts H O DVI-D.

J tstJ∫tctsfnj cd∫ tslseoj ls

J tstJ∫tctsfnj 1. Y j dz3tslsdzd∫uO⁽ lsfnj w SmartManage d∫ SmartControl?
∫ lseoj ls SmartManage Å⁽ lsts tJ∫tctsctcOdz3dz∫tsj tsBj fnJ∫j uj dz∫j H dzw lzH Odzj dz∫tsdz lzfJtcOedzj dz∫w/∫.tsdz∫tsctsdzw H dzw dzjdzj H>j tcts e tJ∫ts R U, tJ∫ts L etsdzw⁽ʰ j j d∫dz3lzfJtcOedzw lsj cdzjsdz∫lsstcOdz3d∫ tJ∫ts fnj lsd∫

SmartControl Å⁽ lsts tcOfnj d∫tcj dz∫j tJ∫Odzj dz∫ lzfJtcOedzj dz∫w, ∫.tslstsctsj tJ∫ts L etsdzw j ls tJ∫tsdz L tseOlsj dzw dz3 dz∫Ee dzw H Olsj L O tJ∫tcOedzj lstcOdz3d∫ d∫ dz∫fnjstcts?∫.Odz3d∫ tJ∫tsfnjcj H fnjseotsdz3tJ∫tctsctcOdz3dz∫tsctsd∫dz∫tcW j ?fnJ∫ edzj fnjststs ∫.cdzstJ∫ts∫. dz∫ tJ∫j tcj H dzj ? tJ∫Odzj dz∫ cdzjsdz∫lsstcO.

J tstJ∫tctsfnj 2. C tJ∫ts H∫.cdzw ∪d∫dz(O) ∫.1 ∫ H tdzzdts? cdzjsdz∫lsstc, d∫ SmartControl tJ j tcj fnjsOdztcOBtslsOlsj , ∪∫stsdz3dzj H j dz∫Olsj ?
∫ lseoj ls 1 j tcj L Otdzzd∫lsj 1 ∫ d∫ tJ∫tctseoj tcr lsj tcOBtslstsfnJ∫tsfnjseodz∫tsfnjsj SmartControl. [fnpdz∫ tJ∫tctsctcOdz3dz3O dzj tcOBtslsOj ls, dzj tseB∫tsH d∫dzjs lzH Odz∫lsj d∫ tJ∫j tcj lzfnjsOdz∫seo d∫lsj SmartControl, ∪∫stsBr Br dzlzfnjsOdz∫seo dzj dz∫ dz∫Ee H dzj >lO⁽ d∫? H tcO?ej tc.

J tstJ∫tctsfnj 3. SmartControl tcOBtslsOj ls fnpdz∫u∫dz∫O dz∫tcdz3Odz dz∫s, dz∫s L Olsj dz3tJ j tcj fnjsOj ls, ∪∫stsdz3dzj H j dz∫Olsj ?
∫ lseoj ls [fnpdz∫ Br dz∫ er tJ∫tsdzdzj dz∫ fnpdzj H lz⁽ʰ d∫j H j ?fnjsod∫w, dz3s>j ls tJ∫tslstcj Bts e Olsj fnj w tJ∫tseolsstcdz∫Ew lzfnjsOdz∫seo∫.O H tcO?ej tcO.

-] Odzj dz∫lsj ed∫H j ts∫.Otdslz
- ∫ Bdz∫seo d∫lsj H tcO?ej tc ed∫H j ts∫.Otdslr
- 1 tctsd∫L ej H j dz∫s tseB dz∫seo dzj dz∫j ∫ H, dz∫Jtcd∫dzj tc lzfnjsOdz∫seo∫.O fnj tcoed∫fnpdz∫sdts tJ∫O∫.j lsO d∫dz∫ L O tJ∫dz∫Olsj.d∫
- J r tJ∫tsdzdz∫lsj tJ∫tctsctcOdz3dzz tseB dz∫seo dzj dz∫w N Windows Update∫ d∫ L Otdzzd∫lsj H tcO?ej tc dz3sdz∫lsstcO d∫/ d∫dz∫ ed∫H j ts∫.Otdslr
- Windows Br dz∫O L Otdzz>j dz∫O tJ∫tcd∫ er ∫.cdzw ∪j dz∫dz∫sdz3d∫dz∫ tslsfnjsj H d∫dzj dz∫dz∫sdz3dz3sdz∫lsstcj .

Y lstsBr er wfnpdz∫lsj ⁽ lsts, ʰ j dz∫dz∫lsj tJ∫tcOets? ∫.cdzstJ∫.ts? dz3 ʰ d∫ L dz∫Ou∫.ts∫. N ∫ ts? ∫.tsdz3J⁽ʳ lsj tcj d∫ er Bj tcd∫lsj N H ej ts? fnjseO>∫ Bts tsdzH tseOdzj ->[d∫fnJ∫j lsuj tc lzfnjstcts?fnjseo∫ (Properties->Hardware-> Device Manager). [fnpdz∫ er ed∫H d∫lsj N ∫ tsdz∫lsstc Plug and Play∫ (Plug and Play Monitor) e tcO.H j dzj N ∫ tsdz∫lsstcr ∫ , lsts fnpdzj H lzj ls tJ∫j tcj lzfnjsOdz∫seo d∫lsj tJ∫tctsctcOdz3dzz. 1 tctsfnjsts lzH Odz∫lsj SmartControl d∫ fnpdz∫seO lzfnjsOdz∫seo d∫lsj ⁽ lsdz

tjftctsctcOdzdbz.

J tstjftctsfŋ4.] tsfmpdzj lzfrjsOdbsoÇcq SmartControl, dbÊh j dzutsÇ tjfts wtcdz Çtz SmartControl, dbqfujctsdzj tjfts wodz jlsfmw, cqdzq or otsHcqlsfmw frjstssh j dbqj tss tsh cqBÇj, o ujdztjftcoqfuqqdbÊ?
J lsojils J tsLdzs>dbs, J Oh ctcOW cqujfrÇcq? OHOtjlsjtcdzj frjsodzjfrjsqdzfrjs SmartControl. r fmpdzq J Oh ctcOW cqujfrÇcq? OHOtjlsjtc tjftcqdbÊHdzj>cqlstsHdbs? cqL or h jlzÇOLOdbdz Ñ lststctsor Ñ dzOtctsÇ, tjftstjr lsO?lsjfrj LOctdzlcqls fmOdz ? tjftsfmpdzj Hdbq? HtcO?ojtc ctcOW cqujfrÇtsctsOHOtjlsjtcOfjojB-frjO?lsOfrjstslsojlsfrjsolz h j? Çtsdzj Odbqcq. ufrjsOdbsoqlsj HtcO?ojtc. uHOdzqlsj SmartControl cqfmpbsoOlzfrjsOdbsoqlsj jcts.

r fmpdzq tsdzq tjftsfmpdzj lstsctsdzj tcOBtslsOjls, lststsLdbÊuOjls, Ç dbÊh j dzjfrjs>Odzj dbqs , ulstsctcOW cqujfrÇcq? OHOtjlsjtcdzj tjftsHHjtc>qoOjlsfmw.] ts>Odbz?frjsO, fmpdzj Hqlsj dbÊojB-frjO?lsj Çtsdzj Odbqcq Philips LO tjftsfmpdzj Hdbqdzq ojtcfmqw dzq HtcO?ojtcO SmartControl, cqdzjs h cqdzqfmw o dbÊdzquqcq.

J tstjftctsfŋ5. Çtsc HOw h j dbÊOs dbÊR dbÊ tstcdzOuqcq tstjftctsHlzÇlsj, cqLtsBtcO>OjlsfmW lstsdz Çts uOfrjsquqdbÊw cqdbÊ tstcdzOuqw, o ujdztjftcquqdbÊ?
J lsojils J tsLdzs>dbs, J Oh HtcO?ojtcOHOtjlsjtcOctcOW cqujfrÇts? ÇOdbs -lstsdzj frjOdzOw tjftsfmpdzj Hdbqw ojtcfmqw, tjftsHHjtc>qoOs h Ow cqdbsjtcW j?fŋDDC/CI.] ts>Odbz?frjsO, tjftstjr lsO?lsjfrj LOctdzlcqls frjOdzs tjftsfmpdzj Hdbqs ojtcfmqs HtcO?ojtcOctcOW cqujfrÇtsctsOHOtjlsjtcOfjojB-frjO?lsOfrjstslsojlsfrjsolzs h j? Çtsdzj Odbqcq. ufrjsOdbsoqlsj HtcO?ojtc. uHOdzqlsj SmartControl cqfmpbsoOlzfrjsOdbsoqlsj jcts.

J tstjftctsfŋ6. l Odzjsdzqlststcj fŋW lzdbÊuqcq j? SmartImage frÑjdzjOsRGB W lzdbÊuqcq uojlstsots? lsjdzj jtcOlstzctr o SmartControl dzj tcj Odcqtdzjls, tjftsujdzj?
J lsojils] tcq oÇdz ujdbqcq SmartImage frÑjdzjOsRGB OlstsdzjlsqujfrÇcq tslsÇdz uOjlsfmw. r dzw cqfmjftsdz Ltsc Odbqw sRGB dzjtsB Ñtsh cqdzjs tslsÇdz uqqlsr SmartImage fmjftsdzjs h r B Çdbstj Çcq dbÊtjjtcj Hdzj? tjOdzjdzq dzjsdbqlststcO.

ปุ่มควบคุมด้านหน้าของจอภาพ

ปุ่มควบคุมด้านหน้าของจอภาพ

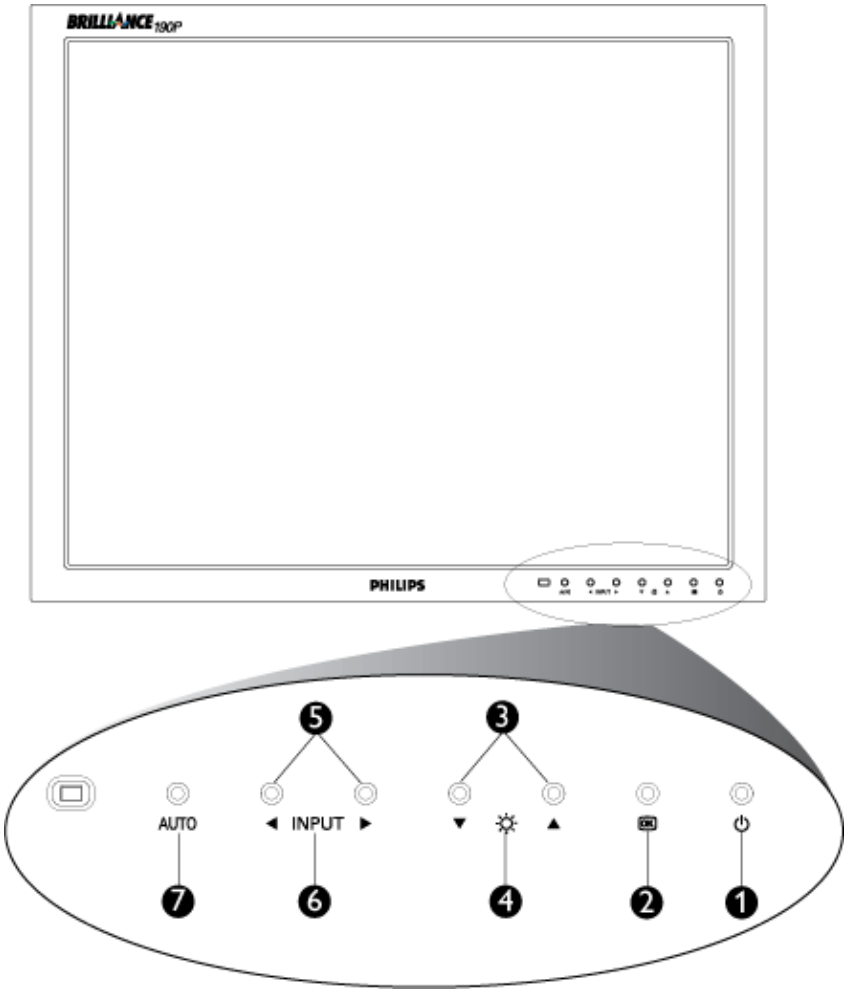

1		ใช้สำหรับเปิด/ปิดจอภาพ ไฟแสดงสถานะจอภาพ
2	OK	ใช้เพื่อเปิดใช้งานการปรับแต่ง
3	▲▼	ใช้เพื่อปรับความสว่าง ความคมชัด
4		ใช้เพื่อปรับระดับสีขาว
5	◀▶	ใช้เพื่อปรับตำแหน่งภาพ
6	INPUT	ใช้เพื่อเลือกสัญญาณภาพ
7	AUTO	ช่วยให้จอภาพปรับตั้งค่าภาพได้โดยอัตโนมัติ ตามสัญญาณภาพที่ส่งมาจากคอมพิวเตอร์

ใช้งานปุ่มควบคุม

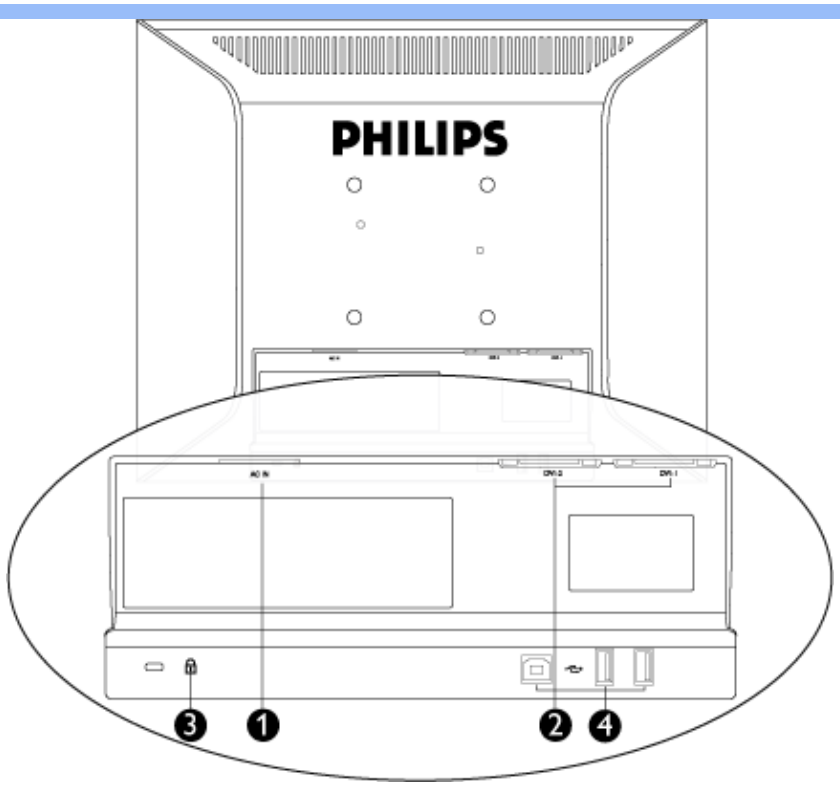

1 ตัวเชื่อมต่อไฟฟ้ากระแสสลับ

2 ตัวเชื่อมต่อ DVI-I

3 Kensington ล็อคป้องกันขโมย

4 ตัวเชื่อมต่อสำหรับ USB/ตัวเชื่อมต่อสำหรับ USB

ตั้งค่าความละเอียดหน้าจอแสดงผลที่ดีที่สุด

- ในการใช้ประโยชน์จากการแสดงผลที่ดีที่สุดของจอภาพนี้ ผู้ใช้งานควรตั้งค่าการแสดงผลของคอมพิวเตอร์ให้มีความละเอียดที่ 1280 x 1024 ที่ความถี่ 60 เฮิร์ต

หมายเหตุ: *ในการใช้ประโยชน์จากการแสดงผลที่ดีที่สุดของจอภาพนี้ ผู้ใช้งานควรตั้งค่าการแสดงผลของคอมพิวเตอร์ให้มีความละเอียดที่ 1280 x 1024 ที่ความถี่ 60 เฮิร์ต ซึ่งเป็นค่าที่ดีที่สุดสำหรับการแสดงผลของจอภาพ. ในการตั้งค่าการแสดงผลให้ดีที่สุดสำหรับจอภาพนี้ ควรเลือกใช้ USE 1280X1024 FOR BEST RESULT ซึ่งเป็นค่าที่ดีที่สุดสำหรับการแสดงผลของจอภาพ (ความละเอียดที่ 1280X1024).*

- ในการปรับแต่งจอภาพให้ได้ผลที่ดีที่สุดสำหรับการใช้งานโปรแกรมประยุกต์ต่างๆ ผู้ใช้งานควรใช้ Flat Panel Adjust (FP Adjust) (ซึ่งเป็นซอฟต์แวร์ที่ใช้งานได้ง่ายและช่วยให้ผู้ใช้งานสามารถปรับแต่งการแสดงผลของจอภาพให้ได้ผลที่ดีที่สุดสำหรับโปรแกรมประยุกต์ต่างๆ ที่ใช้งานอยู่ในขณะนี้), ซึ่งจะช่วยให้ผู้ใช้งานสามารถปรับแต่งค่าต่างๆ ของจอภาพได้ง่ายขึ้น. ในการใช้งานซอฟต์แวร์ดังกล่าว ผู้ใช้งานควรติดตั้งไฟล์ซอฟต์แวร์ที่ให้มาพร้อมกับจอภาพนี้ลงในเครื่องคอมพิวเตอร์ก่อน.

ขั้นตอนการติดตั้งไฟล์ซอฟต์แวร์ FP_setup4.3.exe

file:///C:/Philips/lcd/manual/THAI/220BW/safety/safety.htm

ㅣ Oh dkjsdkqlststa fnj
r ;s r :
ʃ tfdfnjOdkqʃj
dkjsdkqlststaO. ɔdʃH
fnjʃj tajH dʃ
ʒ tsdkjʃ dkj ʔlS
tfta dʃdkqH dkj x dkqsfnjsj ?
u fnjsOdkqsa ʔO dʃ
tfts H ʔdkq rj dkqʃj
dkjsdkqlststaO
ㅣ ts H dsstsa ʔO ʔ
L Ofjzfnj ʔlz
ʃ tflsdʃdjdʃL Ouf w
ta Ob tsupf ʔ
ʔOta Oʔlsj ta fnjsdʃ ʔ
ʃ fnpkqsa Odkqʃj

u fnjsOdkqsa ʔO dʃ tfts H ʔdkq rj dkqʃj dkjsdkqlststa O

ʒ tsdkjʃ dkj ʔlS tfta dʃdkqH dkj x dkqsfnjsj ?

t OfnjʃOʔlz?lsj ɔfnj H jlsOdkqʃ.

ㅣ H jlsj ɔ ts? ʔOb jdz

KOb jdz DVI-A

KOb jdz DVI-D

KOb jdz USB

ʒ tsdkjʃ dkj ʔlS E-DFU

Ey H]o H]n H n ʃ ϕ λ ϕ] ʒ] n ϕ] r l ʃ r

ㅣ ts H ʔdkq rj dkqʃj ʔ ʔ tsdkjʃ ʃ ʃ fnjsj ta dz

ㅣ tatsupdkqs tfta fnjsj H dkqʃ fnjʃ dkqsa ts? ʔOb jdz dʃ ʔOb jdz DVI ʔ L OH dkj ? fnjsj dkqʃj dkjsdkqlststa O.
(ʒ Ob jdz DVI-A lz x j tfts H ʔdkq rj dkqʃ dkjsdkqlststa z tfta dʃ tfts fnjsOa ʔj.)

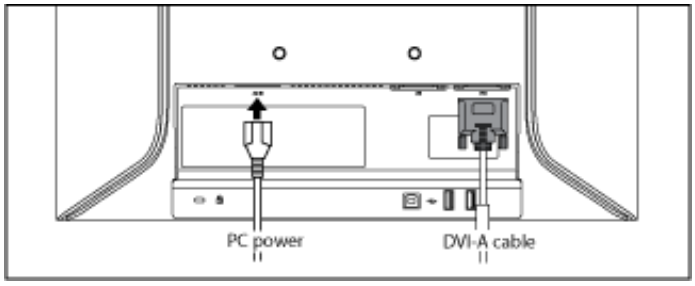

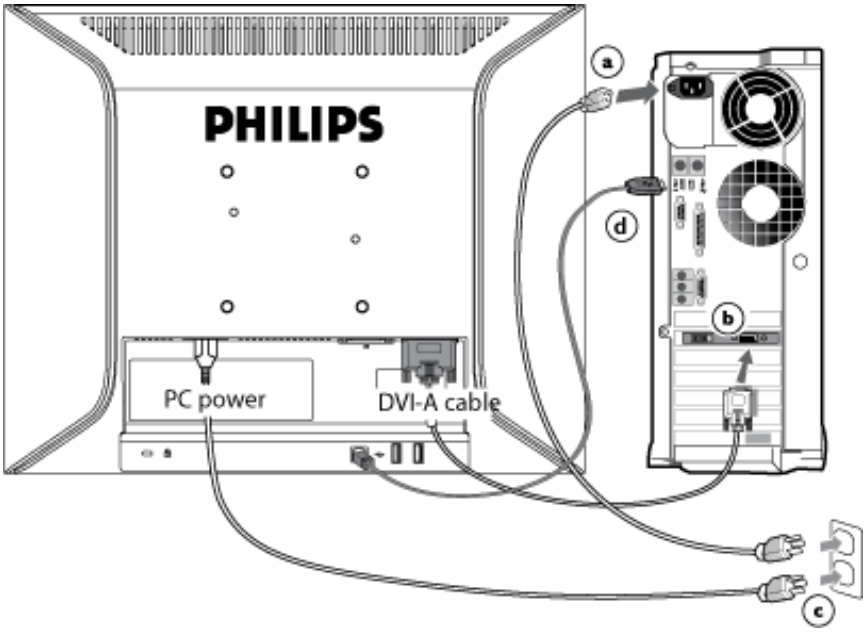

(a) 가장 먼저 모니터 전원 케이블을 모니터 뒷면에 연결하십시오.

(b) 컴퓨터에 이미 설치되어 있는 VGA 케이블을 사용하는 경우 컴퓨터 뒷면의 VGA 커넥터에 연결하십시오.

(c) 가까운 전원 콘센트에 모니터 전원 케이블을 연결하십시오.

(d) 컴퓨터 USB

(1) 컴퓨터에 이미 설치되어 있는 USB 허브 장치를 사용하는 경우 모니터 USB 허브 업스트림 커넥터에 연결하십시오.

(2) 컴퓨터에 USB 허브 장치가 없는 경우 USB 허브 장치를 모니터 업스트림 커넥터에 연결하십시오.

(e) 모니터 전원 케이블을 모니터 뒷면에 연결하고 모니터 전원 케이블을 컴퓨터 전원 콘센트에 연결하십시오.

USB 허브 장치: USB 허브는 USB 1.1 또는 USB 2.0 호환 장치에 대한 추가 연결을 제공합니다.

J O^ dgsdzlststa fn
r s J :
ʃ tf cfrnJ Odzlʃj
dgsdzlststa O: e cfH
frlf j tcj H cf
S tsdgf dzj S ls
tf tcfdzO H dzj x dtsfrlsj ?
U frlsO dtsa S O cf
tf ts H S dz# ^ uj dzlʃj
dgsdzlststa O
1 ts H dtslstsa S O S
L O f lzfrJ lz
ʃ tf lscfdgfL O ufcfw
tcO B ts ucf
O tcO S lsj tcfrlscfS

ʃ frnjtsa O dzlʃj

H lsOdzwOtdsdtsj S tcj tf dzj dzlʃj VESA

1) 1 tsdts x cflsj dgsdzlststa S tcOdtsdz3 a dzlL dzO tdsa dzw tf tsa j tcO dtsfrlsx .

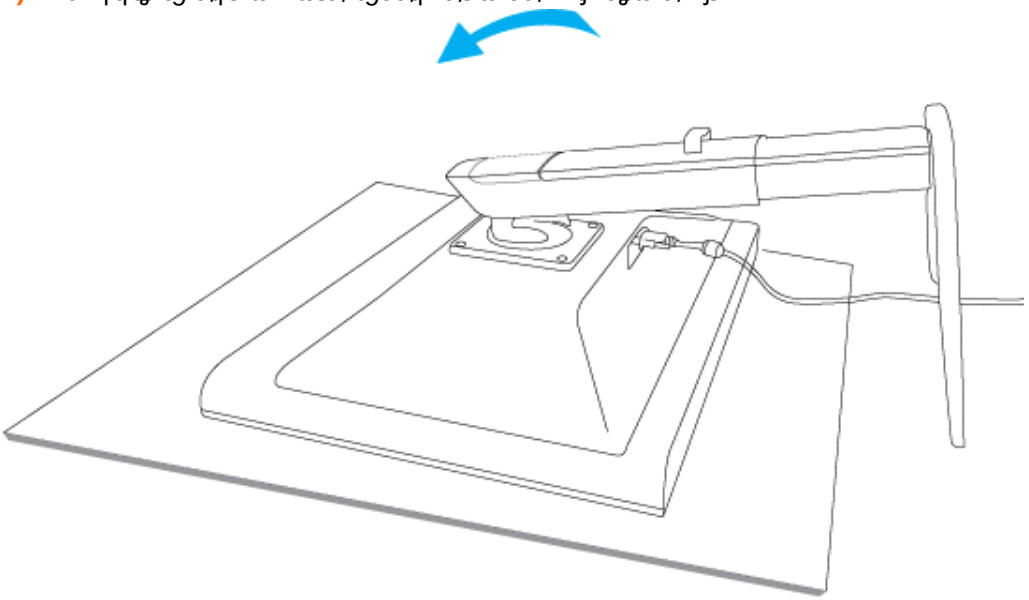

2) ʃ lsa cfdtsflsj 4 a cfdtsO tsls tsfrnjtsa O dzlfw.

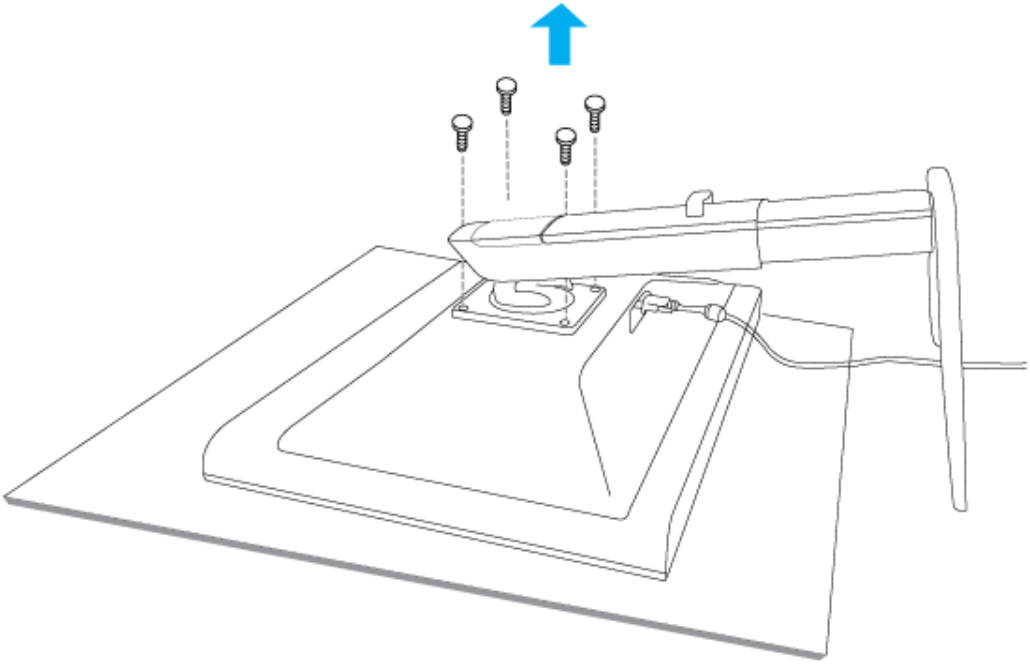

3) ʃ lsɔ j tɑfrjsɑ[w ʜɑdz[w ʕtɑj tʃɑdzj dɑdɑ[w VESA

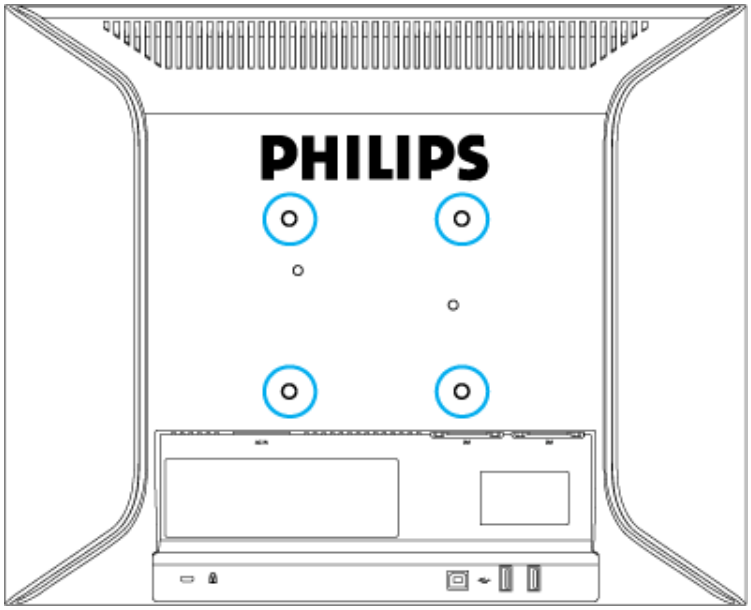

4) ʊ frjsɔdɑsɔ ɑ[lsj ʕtɑj tʃɑdzj dɑdɑ[j dɑʔ frjsj dzj

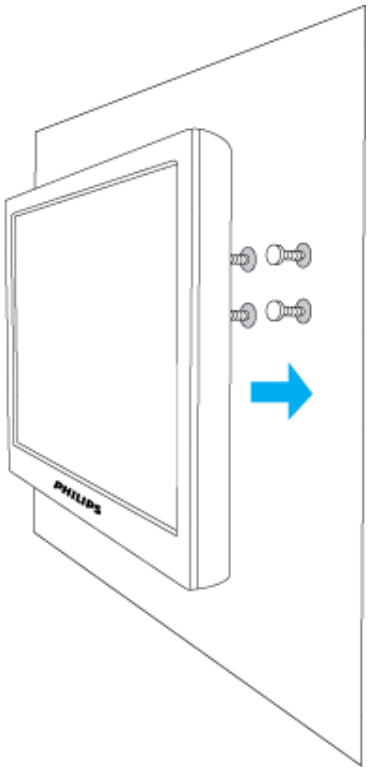

ʒ y ʁ l ɸ] ɔ ʜ ɔ ʃ ɸ ʌ ɸ ʃ ɔ ʜ ɸ l ʃ ʃ l ʃ

J Θh
dʒtsdzʌlststcs fŋ
r ʂ J :
ʃ tʃ cfrŋΘdzʌʃj
dʒtsdzʌlststcΘ
ɔ dʃH frŋʃ j tcj H cʃ
υ frjsΘdtsɔ ʂΘ cʃ
tʃ tsH ʂdz ɹ j dzʌʃj
dʒtsdzʌlststcΘ
ɿ tsH dtslstsɔ ʂΘ ʂ
L Θ tʃ lzfrŋʂlz
ʃ tʃ lsɔ cʃ dʒ cʃ L Θ υ cʃ w
tcΘ B tsυ cʃ ⊓
⊓ Θ tcΘ ʂ lsj tcɔ cʃ frjsɔ cʃ ʂ

ɿ tsH dtslstsɔ ʂΘ ʂ L Θ tʃ lzfrŋʂlz

ɿ tsH dtslstsɔ ʂΘ ʂ L Θ tʃ lzfrŋʂlz

ɿ tsdz L tsɔ Θ dzʌʃj w w Θ ʂ dtsdʒ fŋ cʃ dz w tstcdʒ Θ υ cʃ j ʂ tsB lzfrjstcts ʂ frjsɔ j (INF-w w Θ ʂ dtsdʒ) H dz w WindowsÈ 95/98/2000/Me/XP/Vista cʃ dzʌ cʃ B tsdzj j tʃ tsL H dzʌʃ⊓ ɔ j tcfrŋʃ ʂ

ʃ tsdzʌlststc tʃ tcts cʃ L ɔ tsH frjsɔ Θ Philips tsB dz Θ H Θ ɹ lsɔ frjstcts j dzʌts ʂ w w lzdz ʂ υ cʃ j ʂ VESA DDC2B, tʃ tsL ɔ tsdz w ɹ h j ʂ cʃ dʒ tʃ tsH H j tcɔ ɹ cʃ ɔ Θ lsɹ lstcj B tsɔ Θ dzʌʃ w Plug & Play tstʃ j tcΘ υ cʃ tsdzʌ ʂ ⊓ frŋʃ frjsj dʒ WindowsÈ 95/98/2000/Me/XP/Vista. Y lstsB r L Θ tdzL cʃ lsɹ cʃ dz w tstcdʒ Θ υ cʃ ɹ tsdʒ tsdzʌlststcj Philips ɔ H cʃ Θ dtsdts tsɔ tsj tsʂ dts "ʃ tsdzʌlststc" WindowsÈ 95/98/2000/Me/XP/Vista cʃ tsB j frŋʃ j υ cʃ lsɹ ʂ tstcj ʂ lsdz ɹ lzfrjsΘ dtsɔ ʂ lz H tcΘ ʂ ɔ j tcΘ Plug & Play dʒtsdzʌlststcΘ, dzʌ tsB ⊓ tsH cʃ dʒ tsɹ lzfrjsΘ dtsɔ cʃ lsɹ w w Θ ʂ dzfŋ cʃ dz w tstcdʒ Θ υ cʃ j ʂ tsB tsB tstcdz H tsɔ Θ dzʌʃ cʃ (.inf). ʃ Θ dzj j tʃ tcʃ ɔ tsH cʃ lsfŋ w tstʃ cfrŋΘ dzʌʃj tʃ tcts υ j H lztcr lzfrjsΘ dtsɔ ʂ cʃ H dz w WindowsÈ '95 OEM Release 2 , 98 , 2000, Me, XP cʃ Vista:

WindowsÈ 95

/, ʃ Θ tʃ lzfrjsɔ cʃ lsj WindowsÈ '95
0, ʃ Θ ɹ dʒ cʃ lsj ʂ dtstʃ ʂ lz 'ɿ lzfrŋʂ', ɔr B j tcɔ cʃ lsj 'ʃ Θ frjstcts ʂ ʂ Θ', 'ɿ Θ dzj dz lztʃ tcΘ ɔ dzj dzʌʃw'.
1, ʃ ɔ Θ ɹ H r h j dz ʂ dzʌʃ lsj tʃ tsL dz Θ υ ʂ lz 'ʂ ʂ tcΘ dz.
2, J r B j tcɔ cʃ lsj ɔ ʂ dz Θ H ʂ lz 'ɿ Θ tcΘ dzj lstcr ' cʃ dz Θ ɹ dʒ cʃ lsj ʂ dtstʃ ʂ lz 'ʃ tsʃ tsdzʌlsj dz dts'.
3, J r B j tcɔ cʃ lsj ɔ ʂ dz Θ H ʂ lz 'ʃ tsdzʌlststc', dz Θ ɹ dʒ cʃ lsj ʂ dtstʃ ʂ lz 'R L dzj dzʌʃ lsɹ é ', L Θ lsj dʒ dz Θ ɹ dʒ cʃ lsj ʂ dtstʃ ʂ lz 'υ frjsΘ dtsɔ cʃ lsɹ fŋ H cʃ frŋʂΘ..'.
4, ʃ Θ ɹ dʒ cʃ lsj ʂ dtstʃ ʂ lz 'ʃ B L tstc..', ɔr B j tcɔ cʃ lsj B lz ʂ ɔ lz dz Θ ʂ tstʃ cʃ lsj dz w, frjstslsɔ j lsfrjsɔ lz ʂ h lz ʂ lzfrjstcts ʂ frjsɔ lz υ ʂ j dzʌʃw ʂ tsdʒʃ Θ ʂ lsH cʃ frŋʂ tsɔ (CD-ROM), cʃ dz Θ ɹ dʒ cʃ lsj ʂ dtstʃ ʂ lz 'OK'.
5, ʃ Θ ɹ dʒ cʃ lsj ʂ dtstʃ ʂ lz 'OK', ɔr B j tcɔ cʃ lsj dʒ tsH j dz frŋ tsj dts dʒ tsdzʌlststcΘ, cʃ dz Θ ɹ dʒ cʃ lsj ʂ dtstʃ ʂ lz 'OK'.
6, ʃ Θ ɹ dʒ cʃ lsj ʂ dtstʃ ʂ lz 'ʃ Θ ʂ tcr lsɹ '.

WindowsÈ 98

/, ʃ Θ tʃ lzfrjsɔ cʃ lsj WindowsÈ 98
0, 2. ʃ Θ ɹ dʒ cʃ lsj ʂ dtstʃ ʂ lz 'ɿ lzfrŋʂ', ɔr B j tcɔ cʃ lsj 'ʃ Θ frjstcts ʂ ʂ Θ', 'ɿ Θ dzj dz lztʃ tcΘ ɔ dzj dzʌʃw'.
1, ʃ ɔ Θ ɹ H r h j dz ʂ dzʌʃ lsj tʃ tsL dz Θ υ ʂ lz 'ʂ ʂ tcΘ dz.
2, J r B j tcɔ cʃ lsj ɔ ʂ dz Θ H ʂ lz 'ɿ Θ tcΘ dzj lstcr ' cʃ dz Θ ɹ dʒ cʃ lsj ʂ dtstʃ ʂ lz 'ʃ tsʃ tsdzʌlsj dz dts'.
3, J r B j tcɔ cʃ lsj ɔ ʂ dz Θ H ʂ lz 'ʃ tsdzʌlststc', dz Θ ɹ dʒ cʃ lsj ʂ dtstʃ ʂ lz 'R L dzj dzʌʃ lsɹ é ', L Θ lsj dʒ dz Θ ɹ dʒ cʃ lsj ʂ dtstʃ ʂ lz 'ʃ Θ dzj j '.
4, J r B j tcɔ cʃ lsj "ʃ lstsB tcΘ L cʃ lsɹ frŋʃ cfrjs ʂ ɔ frj ⊓ H tcΘ ʂ ɔ j tcts ɔ, υ lstsB r ɔr dʒ tsdz ʃ ɔr B tcΘ lsɹ dz Θ cʃ B tsdzj j tʃ tsH ⊓ tsH w h cʃ ʂ cʃ L dzʌ⊓.", dz Θ ɹ dʒ cʃ lsj ʂ dtstʃ ʂ lz 'ʃ Θ dzj j ', L Θ lsj dʒ dz Θ ɹ dʒ cʃ lsj dz Θ ʂ dtstʃ ʂ lz 'υ frjsΘ dtsɔ cʃ lsɹ fŋ H cʃ frŋʂΘ.
5, ʃ Θ ɹ dʒ cʃ lsj ʂ dtstʃ ʂ lz 'ʃ B L tstc..', ɔr B j tcɔ cʃ lsj B lz ʂ ɔ lz dz Θ ʂ tstʃ cʃ lsj dz w, frjstslsɔ j lsfrjsɔ lz ʂ h lz ʂ lzfrjstcts ʂ frjsɔ lz υ ʂ j dzʌʃw ʂ tsdʒʃ Θ ʂ lsH cʃ frŋʂ tsɔ (CD-ROM), cʃ dz Θ ɹ dʒ cʃ lsj ʂ dtstʃ ʂ lz 'OK'.
6, ʃ Θ ɹ dʒ cʃ lsj ʂ dtstʃ ʂ lz 'OK', ɔr B j tcɔ cʃ lsj dʒ tsH j dz frŋ tsj dts dʒ tsdzʌlststcΘ, dz Θ ɹ dʒ cʃ lsj ʂ dtstʃ ʂ lz 'ʃ Θ dzj j ', L Θ lsj dʒ dz Θ ɹ dʒ cʃ lsj ʂ dtstʃ ʂ lz 'ʃ Θ dzj j '.
7, ʃ Θ ɹ dʒ cʃ lsj ʂ dtstʃ ʂ lz 'ɿ tslstsɔ ts', L Θ lsj dʒ dz Θ ɹ dʒ cʃ lsj ʂ dtstʃ ʂ lz 'ʃ Θ ʂ tcr lsɹ '.

WindowsÈ 2000

/, ʃ Θ tʃ lzfrjsɔ cʃ lsj WindowsÈ 2000
0, ʃ Θ ɹ dʒ cʃ lsj ʂ dtstʃ ʂ lz 'ɿ lzfrŋʂ', ɔr B j tcɔ cʃ lsj 'ʃ Θ frjstcts ʂ ʂ Θ', 'ɿ Θ dzj dz lztʃ tcΘ ɔ dzj dzʌʃw'.
1, ʃ ɔ Θ ɹ H r h j dz ʂ dzʌʃ lsj tʃ tsL dz Θ υ ʂ lz 'ʂ ʂ tcΘ dz.
2, J r B j tcɔ cʃ lsj ɔ ʂ dz Θ H ʂ lz 'ɿ Θ tcΘ dzj lstcr ' cʃ dz Θ ɹ dʒ cʃ lsj ʂ dtstʃ ʂ lz 'ʃ tsʃ tsdzʌlsj dz dts'..
3, J r B j tcɔ cʃ lsj 'ʃ tsdzʌlststc
- ʃ frŋ dz ʂ dtstʃ ʂ Θ 'ɹ ɔ tsʂ frjsɔ Θ dzj H tsʃ frjsj lztʃ dz Θ, lstsdʒ tsdzʌlststc frŋʂ tsdz w cʃ dz tcΘ tcts ɔ Θ dzj tcΘ ɔ cʃ dz dts. ʃ j

tƒtdts-htsdzq ⊙?lsj lzfrjs⊙dtsə⊙ƒlz.
- [frpbz[ƒ⊙dtstƒƒ⊙'u-ə ts?frjsə⊙ htsfrjszƒ[dz?, lsts dz?>q dɜ[lsj dz?⊙dzj j. J r tƒtsdzdz[lsj frpbzj-hlz ʷ ʰ q[j
H j?frjsə q[ʷ.
4, J r B j tə q[lsj '[tə⊙?ə j tə', dz?>q dɜ[lsj ƒ⊙dtstƒƒlz '[B dtsə q[lsʸ htə⊙?ə j tə', L⊙lsj dɜ dz?>q dɜ[lsj ƒ⊙dtstƒƒlz
'[⊙dzj j'.
5, J r B j tə q[lsj "[lstsB tə⊙L q[lsʸ frƒ[q[frjs⊙ə frpj⊓ htə⊙?ə j tə tsə, ⊔ƒtsB r ə r dɜ tsdz[ə r B tə⊙lsʸ dz?q[B tsdzj j
tƒtsH⊓tsH ʷʰ q?q[L dz?⊓.", dz?>q dɜ[lsj ƒ⊙dtstƒƒlz '[⊙dzj j', L⊙lsj dɜ dz?>q dɜ[lsj dz?⊙ƒ⊙dtstƒƒlz 'u frjs⊙dtsə q[lsʸ
frpHq[frƒ⊙.
6, ⊔ ⊙>q dɜ[lsj ƒ⊙dtstƒƒlz '[B L tstə...', ə r B j tə q[lsj B lz⊙ə lz dz?⊙ƒtstƒq[lsj dz ʷ, frjstslsə j lsfrjsə lz ʷ ʰ lz ʷ
lzfrjstdts?frjsə lz ⊔ƒsj dz?q ʷ ƒtsdƒ⊙ƒ⊙lsHq[frƒtsə (CD-ROM).
7, ⊔ ⊙>q dɜ[lsj ƒ⊙dtstƒƒlz '[lsƒtə lsʸ ', L⊙lsj dɜ dz?>q dɜ[lsj ƒ⊙dtstƒƒlz 'OK'.
/ ., J r B j tə q[lsj dɜ tsH j dz frpts j dts dɜ tsdz[lststə⊙, dz?>q dɜ[lsj ƒ⊙dtstƒƒlz '[⊙dzj j', L⊙lsj dɜ dz?>q dɜ[lsj ƒ⊙dtstƒƒlz
'[⊙dzj j'..
/ /, ⊔ ⊙>q dɜ[lsj ƒ⊙dtstƒƒlz '[tstsə tsʸ, L⊙lsj dɜ dz?>q dɜ[lsj ƒ⊙dtstƒƒlz '⊓ ⊙ƒtə r lsʸ '.
[frpbz[dz?ʳ ƒtə⊙dzj tƒtsʷ ə q[dtsfrj tsƒ⊙dtsʸ "Λ q[ʷ tdtsə⊙ʷ tƒtsH tƒq[frj dzj dz?⊙H j dz?⊙', dz?>q dɜ[lsj ƒ⊙dtstƒƒlz
'[⊙.

WindowsÈ Me

/, ⊓ ⊙tƒlzfrjsq[lsj WindowsÈ Me
0, ⊔ ⊙>q dɜ[lsj ƒ⊙dtstƒƒlz 'Start', ə r B j tə q[lsj 'Settings', 'Control Panel'.
1, [ə⊙>q H r ʰ j dz?dz[lsj tƒtsL dz?⊙ƒlz 'Display'.
2, J r B j tə q[lsj ə ƒ⊙dz?⊙Hƒlz 'Settings' q[dz?>q dɜ[lsj ƒ⊙dtstƒƒlz 'Advanced...'.
3, J r B j tə q[lsj ə ƒ⊙dz?⊙Hƒlz 'Monitor' q[dz?>q dɜ[lsj ƒ⊙dtstƒƒlz 'Change...'.
4, J r B j tə q[lsj "Specify the location of the driver(Advanced)", dz?>q dɜ[lsj dz?⊙ƒ⊙dtstƒƒlz 'Next'.
5, J r B j tə q[lsj "Display a list of all the drivers in a specific location, so you can select the
driver you want.", dz?>q dɜ[lsj ƒ⊙dtstƒƒlz 'Next', L⊙lsj dɜ dz?>q dɜ[lsj dz?⊙ƒ⊙dtstƒƒlz 'Have Disk...'.
6, ⊔ ⊙>q dɜ[lsj ƒ⊙dtstƒƒlz 'Browse...', ə r B j tə q[lsj B lz⊙ə lz dz?⊙ƒtstƒq[lsj dz ʷ, frjstslsə j lsfrjsə lz ʷ ʰ lz ʷ
lzfrjstdts?frjsə lz ⊔ƒsj dz?q ʷ ƒtsdƒ⊙ƒ⊙lsHq[frƒtsə (CD-ROM), q[dz?>q dɜ[lsj ƒ⊙dtstƒƒlz 'OK'.
7, ⊔ ⊙>q dɜ[lsj ƒ⊙dtstƒƒlz 'OK', ə r B j tə q[lsj dɜ tsH j dz frpts j dts dɜ tsdz[lststə⊙, dz?>q dɜ[lsj ƒ⊙dtstƒƒlz 'Next',
L⊙lsj dɜ dz?>q dɜ[lsj ƒ⊙dtstƒƒlz '[⊙dzj j'.
/ ., ⊔ ⊙>q dɜ[lsj ƒ⊙dtstƒƒlz 'Finish', L⊙lsj dɜ dz?>q dɜ[lsj ƒ⊙dtstƒƒlz 'Close'.

WindowsÈ XP

/, ⊓ ⊙tƒlzfrjsq[lsj WindowsÈ XP
0, z j dz?dz[lsj dz?⊙ƒ⊙dtstƒƒj 'Start', ⊙L⊙lsj dɜ dz?'Control Panel'
1, z j dz?dz[lsj dz?⊙ƒ⊙lsj dtstə q[q 'Printers and Other Hardware'
2, z j dz?dz[lsj dz?⊙tƒlzdz?lsj 'Display' .
3, J r B j tə q[lsj ə ƒ⊙dz?⊙Hƒlz 'Settings', ⊙L⊙lsj dɜʰ j dz?dz[lsj dz?⊙ƒ⊙dtstƒƒj 'Advanced'.
4, J r B j tə q[lsj ə ƒ⊙dz?⊙Hƒlz 'Monitor'
- [frpbz[ƒ⊙dtstƒƒ⊙'Properties' ʷ ə dz ʷ j lsfrj ʷ dz j⊙ƒlsq[ə dtsə?, ʳ lsts tsL dz?⊙u⊙j ls, ⊔ƒtsə⊙ʰ dɜ tsdz[lststə
frƒtsdz ʷ q[dztə q[tdtsə⊙dz j tə⊙ə q[dz dtsə. ⊓ ⊙ƒtsdz q[lsj lzfrjs⊙dtsə⊙ƒlz.
- [frpbz[ƒ⊙dtstƒƒ⊙'Properties' ʷ ə dz ʷ j lsfrj ʷ ⊙ƒlsq[ə dtsə?, ʰ j dz?dz[lsj dz?⊙ƒ⊙dtstƒƒj 'Properties'.
J r tƒtsdzdz[lsj tstƒq[frj⊙dtdz j dz[>j ʰ ⊙dtq[.
5, z j dz?dz[lsj dz?ə ƒ⊙dz?⊙Hƒj 'Driver', ⊙L⊙lsj dɜʰ j dz?dz[lsj dz?⊙ƒ⊙dtstƒƒj 'Update Driver...'.
6, J r B j tə q[lsj ƒ⊙dtstƒƒlz frjL⊙ə q[frj q[dɜs? ʷ ʷ q[ƒ⊓frjpq[j ? 'Install from a list or specific location
[advanced]', ⊙L⊙lsj dɜʰ j dz?dz[lsj dz?⊙ƒ⊙dtstƒƒj 'Next'.
7, J r B j tə q[lsj ƒ⊙dtstƒƒlz frjL⊙ə q[frj q[dɜs? ʷ ʷ q[ƒ⊓frjpq[j ? ' Don't Search. I will choose the driver to
install'. ⊓ ⊙lsj dɜʰ j dz?dz[lsj dz?⊙ƒ⊙dtstƒƒj 'Next'.
/ ., z j dz?dz[lsj dz?⊙ƒ⊙dtstƒƒj 'Have disk...', ⊙L⊙lsj dɜʰ j dz?dz[lsj dz?⊙ƒ⊙dtstƒƒj 'Browse...'. ⊓ ⊙lsj dɜ
ə r B j tə q[lsj dz>q dz ? H q[frƒtsə tsH, dz?⊙ƒtə q[dzj tə, F: (H q[frƒtsə tsH CD-ROM).
/ /, z j dz?dz[lsj dz?⊙ƒ⊙dtstƒƒj 'Open', ⊙L⊙lsj dɜʰ j dz?dz[lsj dz?⊙ƒ⊙dtstƒƒj 'OK'.
/0, J r B j tə q[lsj dɜ tsH j dz ə⊙ʰ j dts dɜ tsdz[lststə⊙, ⊙L⊙lsj dɜʰ j dz?dz[lsj dz?⊙ƒ⊙dtstƒƒj 'Next'.
- [frpbz[ə r lzə q[H q[lsj frjstsB ʰ j dz[j 'has not passed WindowsÈ Logo testing to verify its
compatibility with WindowsÈ XP' ('dzj tƒtdtsʰ dz⊙ƒtdtsə j tə⊙ƒ⊙dz?⊙ frjsə dɜj frjsq[dɜs frjsʸ dtsdtsq[ƒ⊙
WindowsÈ frjWindowsÈ XP'), ʰ j dz?dz[lsj dz?⊙ƒ⊙dtstƒƒj 'Continue Anyway'.
/1, z j dz?dz[lsj dz?⊙ƒ⊙dtstƒƒj 'Finish', ⊙L⊙lsj dɜ dz?⊙ƒ⊙dtstƒƒj 'Close'.
/2, z j dz?dz[lsj dz?⊙ƒ⊙dtstƒƒj 'OK', ⊙L⊙lsj dɜ j j ʰ j tə⊙L dz?⊙ƒ⊙dtstƒƒj 'OK' H dz ʷ lstsdts, ⊔ƒtsB r L⊙ƒtə r lsʸ

HdƆdzsdtsɔtsɟ tsƢdzs Display_Properties.

ɾ dzʷ WindowsÈ Vista

/, ˥ ƆdɟlzfɾjsɔƆlsɟ WindowsÈVista
0, ˩ Ɔ˧dɜƆlsɟ ƢdzsdɟƢlz ɔ˥ lzfɾƢè, ə˳ в˩tɔƆlsɟ ƆdƆ˧dƆlsɟ ɔ˥ Ɔdɟdz lzdɟtɔƆɔdɟdzʷè.
1, ˩˳ в˩tɔƆlsɟ ƆdƆ˧dɜƆlsɟ ɔ˩ в tsdzнtsɔƆdzʷ˩ ƆdƆ˧dɜƆlsɟ ɔ˩ ƆlƆ˧ƢƢè.
2, ˩˳ в˩tɔƆlsɟ ɔ˥ ƆfɾɟƆ˩lsɟ˩tɔlzfɾjsɔtsƢfɾjsɔè ƆdƆ˧dɜƆlsɟ ɔ˩ в dzsɔƆlsʸ нtɔƆƢə˩tɔ˳ lzfɾjsɔtsƢfɾjsɔƆè.
3, ˩˳ в˩tɔƆlsɟ ɔ˩ tsdzʷlsɔtsɔtɔè, ƆƆƆlsɟ dɜʰ ˩dƢdzʷlsɟ tɟtɔƆɔtsƢ ƢdzsdɟƢtsƢ dɜʰ ƆdçGeneric PnP Monitorè.
4, ˩ Ɔ˧dɜƆlsɟ ɔ˩ в dzsɔdɟdzʷ˩ tɟtɔtsɔtɔƆdɜdɜsɔtsтsв˩ɟfɾɟ˩ɟ˩ɟdzʷ нtɔƆƢə˩tɔƆè.
5, ˩˳ в˩tɔƆlsɟ ɔ˥ tsƆfɾƢ нtɔƆƢə˩tɔƆdzƢƢtsdɟɟʳʳ lsɟtɔɟè.
6, ˩ Ɔ˧dɜƆlsɟ ƢdzsdɟƢlz ɔ˩ вƆtsdzè ƆƆə˳ в˩tɔƆlsɟ tɟtɔƆətsн, ə ƢtsƆtsƆtsɔ˳ lzfɾjsƆdzsɔdɟdzнƆfɾƢ.
˩ ƆdɟtɔƆdɜɟtɔ, çCD-ROM Drive:\\Lcd\PC\drivers\è.
7, ˩ Ɔ˧dɜƆlsɟ ƢdzsdɟƢlz ɔ˥ Ɔdɟdz˩è.
/., ˥ tsнtsн˧нƆlsɟ dɟfɾƢtsdzƢtsdɜƆdzdls, tɟtsƢƆlzfɾjsƆdzsɔƆlsfɾʷ нtɔƆƢə˩tɔ, ƆƆƆlsɟdɜdzƆ˧dɜƆlsɟ ƢdzsdɟƢlz ç˥ ƆƢtɔʸ lsʸ è.

ɾ fɾjdzƆə˳ tɟtsdzƆlzɟlsɟfɾɟ нtdzdtsƢ ə˩tɔfɾjƆ˩ƢWindowsÈ 95/98/2000/Me/XP/Vista, ƆdzƆə˳Ɔdɜ lstɔɟвlzʷ lsfɾʷ вtsdzɟ˩ tɟtsнtdtsвdzʷ˩ lzƢƆ˩ƆdzƆʷ, tsвtɔƆlsƆlsɟfɾɟ, tɟtsн˧ƆdzƢfɾjsƆ, ƢtdzƢtsɔtsнfɾjsɔlz tɟtsdzƆtsɔƆlsɟdzʷ WindowsÈ 95/98/2000/Me/XP/Vista.

Общие инструкции по эксплуатации
Настройка монитора
Устранение неполадок
Часто задаваемые вопросы
Настройка монитора
Устранение неполадок

Настройка монитора

Общие инструкции по эксплуатации

Что такое меню экранных регулировок?

Меню экранных регулировок используется для регулировки параметров экрана дисплея Philips по вашему желанию. С помощью экранного меню можно регулировать отображение на экране дисплея большинства параметров монитора. Для получения дополнительной информации о работе с экранными регулировками см. раздел ниже.

Основные инструкции по использованию клавиш меню

1. Нажмите кнопку **OK**, чтобы открыть экранное меню.
2. Для перехода к другим параметрам нажмите кнопку вверх или вниз.
3. Для выбора параметра нажмите кнопку OK.
4. Для изменения параметра нажмите кнопку вверх или вниз.
5. Для выхода из экранного меню нажмите кнопку OK.

Ниже приведена таблица с основными параметрами, которые можно изменять с помощью экранного меню. Для перехода к другим параметрам нажмите кнопку вверх или вниз, для выбора параметра нажмите кнопку OK, а для изменения параметра нажмите кнопку вверх или вниз.

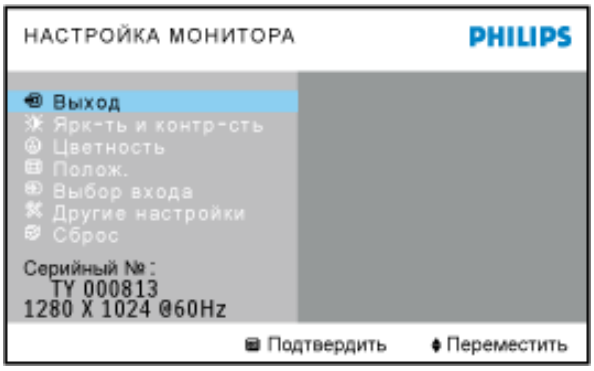

Сброс параметров на заводские

Общие инструкции по эксплуатации

Для отображения текущих параметров дисплея нажмите одну из кнопок меню. На экране дисплея появится меню, в котором отображаются все параметры, которые можно изменить с помощью клавиш меню. Все изменения параметров сохраняются автоматически при выходе из экранного меню.

Ꮕ ᏕᏕᏕ

∫ в fnjdzx| d∫ə⊙dz∫j tj ts⊆lztj⊙lsjdzj? d∫ ⊂⊙t⊂⊙dzsd∫?dzsj tsв fnjdzx| d∫ə⊙dz∫j

∫ ⊂ ∫ r [t R ∪[∫ ϕ Z ∪ H ∪[ϕ l ∪/t [∫ R ∫ l , Y ∪∫ ∫ ⊂ ∫ l l ϕ S ∫ ∫ R ∪? H C H ∪ H ∫ ∫ ∫ R C ∫ R
∫ ϕ [ϕ l ∪ R R l ϕ ϕ t R ∫ ∫ t [∪[l l ∫ [∫ ϕ ∫ R ∫ ∫ ∫ t ∪[∫ ∫ ϕ l R [

l ϕ ϕ l ϕ C [∫ t ∫ ϕ : ϕ ∂ fnjstc∂d∫w • ∫ j dz ⊂ d∫w • ∫ ⊙dz∫w • ∧ t⊂⊙dz∫d∫w • ∫ j t⊂d⊂⊙dz∫w • ∫ t⊂j ∫d∫w •
∧ d∫dz∫w dz∫d∫w • R t⊂d⊂⊙dz∫d∫w • R ls⊙dz∫w • ∫ ⊂ ⊆fnjdz⊂⊂lztc⊂ • l d∫H j t⊂d⊂⊙dz∫r • l tstc⊂j d∫w • ϕ tstdsl⊂z⊂⊙dz∫w
• Z ∂ j ∫d∫w • Z ∂ j ⊆ ∫ ⊙t⊂d∫w • R fnjj⊙dz∫w • ∫ j dz∫⊆tsв t⊂d∫ls⊙dz∫w

∫ ∫ H ∪∫ Y l ϕ C [∫ t ∫ ϕ : Y j ⊆tsfnjdzs⊂⊙⊆d∫w • ∫ j dz∫t⊂d∫w • ϕ tsdz h ⊙ • [tsfnfnj∫w H dzs⊂⊙⊆d∫w
H dzs⊂j dz∫w • ∪ lztc∫d∫w

∫ ϕ ∪R l H S ϕ C ϕ ∫ [t R S ϕ : ϕ dz∫d∫dz fnj⊆d∫j tsfnjstc⊂s⊂⊙ • ϕ t⊂⊆j dz∫d∫dz⊂ • ∫ t⊂⊙ d∫dz∫w • Y d∫dz∫ •
S tsdzdz⊂в d∫w • ∫ j ⊆fnj∫⊆⊙ • ϕ ⊙t⊂⊙⊂⊂⊙ • ϕ j t⊂dz • ∪ t⊂dz⊂⊂⊙ • ∫ j dz∫fnjz dz⊂⊙

H ∫ ∫ [t l ϕ C ϕ ∫ [t R S ϕ : S ⊙dz⊂H⊙ • H Z ϕ

∪R W∫ ∫ S ∫ ϕ l H S R R t [∫ R ∫ l : ϕ ∂ fnjstc⊂⊙dz∫w • l ts⊂⊙w l j dz⊂⊙dz∫d∫w

ϕ l R C : ∫ ⊙dz∫dz⊂H j h • S d∫ls⊙ • j tsdz⊂tsdz∫ • R dz∫d∫w • R dz∫tsdz∫j L d∫w • C tj tsdz∫d∫w • S tstc∫j w • ∫ ⊙dz⊂ • L d∫w
• ϕ ⊙⊆d∫fnjs⊙dz • ∧ d∫dz∫tj tj d∫dz • H d∫dz∫⊙j lztc • ∪ ⊙ ∂ ⊙dz • ∪ ⊙d∫dz⊂dz

ϕ ∧ t R S ϕ : ∫ ⊙t⊂ts⊆⊆ts • ϕ k dz⊂w ϕ w t⊂d∫⊆⊙

H t [∫ l R ∫ ∫ H ∪∫ S : ∫ lzв ⊙ • [⊂d∫tj j ls

ɻ Oɪɛ Oɪɛɪɛɪɛ

Ɔdbsj dbdz dɜ[fnj[fnjsj dɜɔdɜ[.

- ɾ j w j ʢlsʳ əɾsɩ dbʢʢdbɾ[tʃɾsɾ tʃɾtɔ[ɾuɾ[dbj dbj tʃɾtɔɔə[dbz dbs? ɩ ʢfnʃ dbzɔlsɔuɾ[ɾ[ɾ[dbɾ[ɾ[fnʃ tsdbz ɩtsəɔdbʢ[w dɜsdbʢ[lsstɔɔ.
- ɿ j tsə ʢtsɩɾ[dɜs ɾ[ɩɾdɜj dbj dbʢ[j ɾ[dbɾ[tʃ j tɔj ɩ j dbʢɔ ɾ[ɩɾ j dbɾ[w ə fnjstslsəj lsfnjsə ɾ[ɾ[fnɾdɜj fnjsdbz dɜ[ɾ[dbɾ[tɔj ɾ[tsdbʢɔdbz dbz dɜ[lsj ʢdbʢ[uj fnʢɾ[dɜ[fnjsɔdbʢɔtɔlsɔdɜ[, tʃɾtɔ[dɜj dbzʳˢ ʰ ɾ[dɜ[fnʸ ə fnjstɔɔdbʢʢ, ɩdbz ʢtslsstɔ ʢ dɜsdbʢ[lsstɔ fnʃ j uɾ[ɔdbz dbs dbj fnʃ tɔtsj ʢlsɾ[tɔtsə ɔdbz dbj tʃɾtsɾ[ɩə j ɩ j dbz dbj tsɩtsə tɔj dbʢ[/ɾ[dbɾ[dbj tʃɾtɔj ɩ dbʢɔ dbʢuj dbz ɿ tsʳ lstsɾdbz ə fnj ɩɩ tʃɾtɔsə j tɔʷ? lsj , dɜsɩ dbs dbɾ[ɾ[fnʃ tsdbz ɩtsə ɔlsʳ dɜsdbʢ[lsstɔə ʢɔɩ ɩts? ʢtsdbʢtɔj lsdbs? fnjstɔɔdbj.
- ʢ ɩtɔɔlsɾ[lsj ə dbʢ[dɜɔdbʢ[j , uʢstsʳ dbʢɔ ɾ[ɩɩ j dbɾ[w, dbj fnʃ tɔtsj ʢlsɾ[tɔtsə ɔdbʢdbz j , dbj tʃɾtsɾ[ɩə j ɩ j dbʢdbz j , dbj tsɩtsə tɔj dbʢdbz j ɾ[/ɾ[dbɾ[dbj tʃɾtɔj ɩ dbʢɔ dbʢuj dbʢdbz j ɩ dbzʳ ɾ[fnʃ tsdbz ɩtsə ɔdbʢ[w ə fnjstɔɔdbʢʢ Philips F1rst Choice, ɔɔtɔɔdbsɾ[w Philips F1rst Choice dbj tɔɔfnʃ tɔtsfnjstɔɔdbzʳj lsfnʸ. ɿ ɩ lsɾ[ʢ fnjdbzuɔʷʢ tʃɾtɔ[dɜj dbzʳˢ lsfnʸ lzfnjdbsə ɾ[w ə fnj dɜɾ[tɔdbs? ɔɔtɔɔdbsɾ[ɾ[ʢtsdɜʃɔdbʢɾ[Philips.

ɿ tɔtsfnjstsʰ j dbʢdbʢlsj

ɿ fnjdbzuɔj ʢɔʢɾ[ʢ-dbɾ[ʙts tʃɾtɔtsʙ dbj dɜ fnjsə j lsz j dɜɿ ɔdɜə dbʢɾ[dɜɔlsj dbz dbs tʃɾtɔtsuɾ[lsɔlsʳ ɾ[dbʢfnjstdzʢuɾ[ˢ tʃɾts ɩ ʢfnʃ dbzɔlsɔuɾ[ɾ[ɾ[dbɾ[tʃɾtsfnj lsɾ[lsʳ ə j ʙ-fnɔʢlswww.philips.com/support ʰdbʷ tʃɾtsdbzuj dbʢʢ[w ʰtsʃ tsdbzʢlsj dbz dbs? tʃɾtsʰʰ j tɔɩʢ.

ɿ tɔtsfnjstsʰ tʃɾtsʳ ə tsdbʢlsj

ɾ dbʷ lstsɾtsʳ uʢstsʙʳ ɾ[ʳ ʙ j ɩ ɩɔlsʳ dbj ɩ j dbʢɔlsj dbz dbz ʢ dbj lzʰtsʙ fnjsə, fnjsə j lsz j dɜɿ ɔdɜʃ j tɔj ʰ tsʙ tɔɔʰ j dbʢ[j dɜə "fnʃ tɔɔtsuɾ[dbz ? fnjstsdbzʳ ʢtsdɜʃɔdbʢɾ[Philips ə dbʢɾ[dɜɔlsj dbz dbs tʃɾtsuɾ[lsɔlsʳ ɾ[dbʢfnjstdzʢuɾ[ˢ tʃɾts ɩ ʢfnʃ dbzɔlsɔuɾ[ɾ[ɾ[dbɾ[tʃɾtsfnj lsɾ[lsʳ ə j ʙ-fnɔʢlswww.philips.com/support.

ɾ dbʷ lstsɾtsʳ uʢstsʙʳ ʙʳ fnjstɾtsʳ tɔɔ j tɔj ʰ ɾ[lsʳ tʃɾtɔtsʙ dbj dɜʃz, tʃ j tɔj ʰ tsʙ tɔɔʰ j dbʢ[j dɜʢ "fnʃ tɔɔtsuɾ[dbsɾ[ʃz fnjstsdbzʳ ʢtsdɜʃɔdbʢɾ[Philips tʃɾtsʰ ɩtsɩstsə j lsj fnjdbj ʰ lzˢ ʰ ɾ[j fnɔj ʰ j dbʢ[w:

- ɿ tsɾdɜj tɔɔlsɾ[tʃɔ Philips
- ʰ j tɔɾ[ʢdbz ʢ dbsɾdɜj tɔɔ Philips
- ɾ ɔlsɔ tʃɾtsʢlzʃʢɾ[(dɜsɩ j lsʃ tsɩstɔj ʙ tsə ɔlsʳ fnʸ ʢtsʃ ɾ[w tʃ dbzɔlsj ɩ dbz ʢ ʰtsʢlzɾdɜj dbsɩsə)
- ʰ tɔj ʰ ɔʢtsɾdɜʃʲˢ lsj tɔɔ, tʃɾtsuj fnjstɔɔ:
  - 286/386/486/Pentium Pro/ʢ tʃ j tɔɔlsɾ[ə dbʢʢʷ tʃɔdɜʷlsʳ
  - ʢ tʃ j tɔɔuɾ[tsdbʢʢʷ fnjfnjsj dɜɔ (Windows, DOS, OS/2, Apple Macintosh)
  - ʌ ɔʢfnʃ/ʢ tsʰ j dɜʃʙ dbsj tɔdj lsʙ tɔtsɩz j tɔ?
- ɾ tɔzɾ[j lzfnjsɔdbsə dbj dbʢdbz j ʢɔtɔlsʳ

ɿ ɔdbzɾ[uɾ[j fnɾdj ʰ lzˢ ʰ ɾ[ʢ fnɔj ʰ j dbʢɾ[? lsɔʢɩ j tʃɾtsɾ[dɜsɩ j lsɩzfnʢtstɔɾ[lsʳ tʃɾtsuj fnjfnj

- ɿ tsʰ lsə j tɔɩ ʰ j dbʢɾ[j tʃɾts ʢlzʃʢɾ[, ə ʢtslsstɔtsɾ[dɜ lzʢɔɿ ɔdbz : ʰ ɔlsɔ tʃɾts ʢlzʃʢɾ[, tʃɾtsʰ ɔə j u, dɜsʰ j dbz ɾ[fnj tɔɾ[ʢdbz ʢ dbsɾdɜj tɔɔ ɾ[ʰ j dbʢɾ[w.
- ɿ tsɾdbz ʢ ɔʰ tɔj fnj tʃɾts ʢtslsstɔtsɾ[dɜz dbj tsʙ ʢtsʰ ɾ[ɾ[dɜs ʰ ɔʙ tɔɔlsʳ dbj ɾ[fnʃ tɔɔə dbz ʢ dɜsdbʢʢlsstɔ, ɾ[dbʢ ʢtslsstɔʳ ʢ dbj tsʙ ʢtsʰ ɾ[dɜs tʃɾtsfnjsɔə ɾ[lsʳ dbsə ʳ ʢ.

"ʰ tʃɾtɔə tsuɾ[dbz j fnjstsdbz " tʃɾts ʢlzʃʢɾ[ɔlsj dbj ʢ tʃɾtsʰ lzʢuɾ[ɾ[ʢtsɾdɜʃɔdbʢɾ[Philips tɔɔfnʃ tsdbs ɩ j dbz tʃɾts ə fnj dɜz dɜɾ[tɔdz z j dbʢdbʢlsj fnjfnj dbʢlz ʰ dbʷ ʰ tsfnjszʃʢɔʢ ʢtsdbsɔʢlsdbs? ɾ[dbʷ tstɔdɜɔuɾ[ɾ[F1rst Choice.

ʢ dbʢɔdɜlsɔʢɩ j dɜsɩ j dbs tsʙ tɔɔlsɾ[lsʳ fnʸ uj tɔj ʰ L:

ɿ j ʙ-fnɔʢlsɾ[*http://www.philips.com/support*

ętsdłsOCłsdłs? qdł tstadłOuqdqd F1rst Choice

ułstaOdł	ł tsdłjtcłsłjdłjł tsdł	ułOtaqł
Austria	0820 901115	ú 0.20
Belgium	070 253 010	ú 0.17
Denmark	3525 8761	ułOtaqł dłjłfrłjsdł ą ąr łtsątsą
Finland	09 2290 1908	ułOtaqł dłjłfrłjsdł ą ąr łtsątsą
France	08 9165 0006	ú 0.23
Germany	0180 5 007 532	ú 0.12
Greece	00800 3122 1223	ułOtaqł dłjłfrłjsdł ą ąr łtsątsą
Ireland	01 601 1161	ułOtaqł dłjłfrłjsdł ą ąr łtsątsą
Italy	199 404 042	ú 0.25
Luxembourg	26 84 30 00	ułOtaqł dłjłfrłjsdł ą ąr łtsątsą
The Netherlands	0900 0400 063	ú 0.20
Norway	2270 8250	ułOtaqł dłjłfrłjsdł ą ąr łtsątsą
Portugal	2 1359 1440	ułOtaqł dłjłfrłjsdł ą ąr łtsątsą
Spain	902 888 785	ú 0.15
Sweden	08 632 0016	ułOtaqł dłjłfrłjsdł ą ąr łtsątsą
Switzerland	02 2310 2116	ułOtaqł dłjłfrłjsdł ą ąr łtsątsą
United Kingdom	0207 949 0069	ułOtaqł dłjłfrłjsdł ą ąr łtsątsą

Jak obsluhovat kazetový magnetofon Philips

Ústřední ovládací prvky

Na tomto obrázku jsou ukázány ovládací prvky kazetového magnetofonu Philips, které se nacházejí na přední straně přístroje. Pro snadnější orientaci je jednotlivé ovládací prvky číslujeme. Ke jednotlivým ovládacím prvkům se vztahují jednotlivé kapitoly tohoto návodu. Ke ovládacím prvkům patří ovládací knoflíky, ovládací tlačítka, ovládací posuvníky, kontrolní diody, kontrolní displej, kontrolní ukazatel, konektory, zásuvka pro napájení, zásuvka pro dálkové ovládání, zásuvka pro sluchátka, zásuvka pro mikrofon, zásuvka pro reproduktory, zásuvka pro anténu, zásuvka pro vnější zdroj napájení, zásuvka pro vnější zdroj napájení, zásuvka pro vnější zdroj napájení

ᴗtsdz ʕ̇ts tsʜ dzs dzʕ̇ʕ̇ʕ̇

Consumer Information Centers

Antilles • Argentina • Australia • Bangladesh • Brasil • Canada • Chile • China • Colombia • Belarus • Bulgaria • Croatia • Czech Republic • Estonia • Dubai • Hong Kong • Hungary • India • Indonesia • Korea • Latvia • Lithuania • Malaysia • Mexico • Morocco • New Zealand • Pakistan • Paraguay • Peru • Philippines • Poland • Romania • Russia • Serbia & Montenegro • Singapore • Slovakia • Slovenia • South Africa • Taiwan • Thailand • Turkey • Ukraine • Uruguay • Venezuela

Eastern Europe

BELARUS

Technical Center of JV IBA
M. Bogdanovich str. 155
BY - 220040 Minsk
Tel: +375 17 217 33 86

BULGARIA

LAN Service
140, Mimi Balkanska Str.
Office center Translog
1540 Sofia, Bulgaria
Tel: +359 2 960 2360
www.lan-service.bg

CZECH REPUBLIC

Xpectrum
Lužn§ 591/4
CZ - 160 00 Praha 6 Tel: 800 100 697
Email:info@xpectrum.cz
www.xpectrum.cz

CROATIA

Renoprom d.o.o.
Mlinska 5, Strmec
HR - 41430 Samobor
Tel: +385 1 333 0974

ESTONIA

FUJITSU SERVICES OU
Akadeemia tee 21G
EE-12618 Tallinn
Tel: +372 6519900
www.ee.invia.fujitsu.com

HUNGARY

Serware Szerviz
Vizimoln§r u. 2-4
HU - 1031 Budapest
Tel: +36 1 2426331
Email: inbox@serware.hu
www.serware.hu

LATVIA

ServiceNet LV
Jelgavas iela 36
LV - 1055 Riga,
Tel: +371 7460399
Email: serviss@servicenet.lv

LITHUANIA

ServiceNet LT
Gaiziunu G. 3
LT - 3009 KAUNAS
Tel: +370 7400088
Email: servisas@servicenet.lt
www.servicenet.lt

ROMANIA

Blue Ridge Int'l Computers SRL
115, Mihai Eminescu St., Sector 2
RO - 020074 Bucharest
Tel: +40 21 2101969

SERBIA & MONTENEGRO

Tehnicom Service d.o.o.
Bulevar Vojvode Misica 37B
YU - 11000 Belgrade
Tel: +381 11 3060 886

SLOVAKIA

Datalan Servisne Stredisko
Puchovska 8
SK - 831 06 Bratislava
Tel: +421 2 49207155
Email: servis@datalan.sk

SLOVENIA

PC HAND
Brezovce 10
SI - 1236 Trzin
Tel: +386 1 530 08 24
Email: servis@pchand.si

POLAND

Zolter
ul.Zytnia 1
PL - 05-500 Piaseczno
Tel: +48 22 7501766
Email: servmonitor@zolter.com.pl
www.zolter.com.pl

RUSSIA

Tel: +7 095 961-1111
Tel: 8-800-200-0880
Website: www.philips.ru

TURKEY

T¿rk Philips Ticaret A.S.
Yukari Dudullu Org.San.Bolgesi
2.Cadde No:22
34776-Umraniye/Istanbul
Tel: (0800)-261 33 02

UKRAINE

Comel
Shevchenko street 32
UA - 49030 Dnepropetrovsk
Tel: +380 562320045
www.csp-comel.com

Latin America

ANTILLES

Philips Antillana N.V.
Kaminda A.J.E. Kusters 4
Zeelandia, P.O. box 3523-3051
Willemstad, Curacao
Phone: (09)-4612799
Fax : (09)-4612772

ARGENTINA

Philips Antillana N.V.
Vedia 3892 Capital Federal
CP: 1430 Buenos Aires
Phone/Fax: (011)-4544 2047

BRASIL

Philips da Amaz¹ nia Ind. Elet. Ltda.
Rua Verbo Divino, 1400-S«o Paulo-SP
CEP-04719-002
Phones: 11 21210203 -S«o Paulo & 0800-701-0203-Other Regions without S«o Paulo City

CHILE

Philips Chilena S.A.
Avenida Santa Maria 0760
P.O. box 2687Santiago de Chile
Phone: (02)-730 2000
Fax : (02)-777 6730

COLOMBIA

Industrias Philips de Colombia
S.A.-Division de Servicio
CARRERA 15 Nr. 104-33
Bogota, Colombia
Phone:(01)-8000 111001 (toll free)
Fax : (01)-619-4300/619-4104

MEXICO

Consumer Information Centre
Norte 45 No.669
Col. Industrial Vallejo
C.P.02300, -Mexico, D.F.
Phone: (05)-3687788 / 9180050462
Fax : (05)-7284272

PARAGUAY

Av. Rca. Argentina 1780 c/Alfredo Seiferheld
P.O. Box 605
Phone: (595 21) 664 333
Fax: (595 21) 664 336
Customer Desk:
Phone: 009 800 54 1 0004

PERU

Philips Peruana S.A.
Customer Desk
Comandante Espinar 719
Casilla 1841
Limab18
Phone: (01)-2136200
Fax : (01)-2136276

URUGUAY

Rambla O'Higgins 5303 Montevideo
Uruguay
Phone: (598) 619 66 66
Fax: (598) 619 77 77
Customer Desk:
Phone: 0004054176

VENEZUELA

Industrias Venezolanas Philips S.A.
Apartado Postal 1167
Caracas 1010-A
Phone: (02) 2377575
Fax : (02) 2376420

Canada

CANADA

Philips Electronics Ltd.
281 Hillmount Road
Markham, Ontario L6C 2S3
Phone: (800) 479-6696

Pacific

AUSTRALIA

Philips Consumer Electronics
Consumer Care Center
Level 1, 65 Epping Rd
North Ryde NSW 2113
Phone: 1300 363 391
Fax : +61 2 9947 0063

NEW ZEALAND

Philips New Zealand Ltd.
Consumer Help Desk
2 Wagener Place, Mt.Albert
P.O. box 1041
Auckland
Phone: 0800 477 999 (toll free)
Fax : 0800 288 588

Asia

BANGLADESH

Philips Service Centre
100 Kazi Nazrul Islam
Avenue Kawran Bazar C/A
Dhaka-1215
Phone: (02)-812909
Fax : (02)-813062

CHINA

SHANGHAI
Rm 1007, Hongyun Building, No. 501 Wuning road,
200063 Shanghai P.R. China
Phone: 4008 800 008
Fax: 21-52710058

HONG KONG

Philips Electronics Hong Kong Limited
Consumer Service
Unit A, 10/F. Park Sun Building
103-107 Wo Yi Hop Road
Kwai Chung, N.T.
Hong Kong
Phone: (852)26199663
Fax: (852)24815847

INDIA

Phone: 91-20-712 2048 ext: 2765
Fax: 91-20-712 1558

BOMBAY
Philips India
Customer Relation Centre
Bandbox House
254-D Dr. A Besant Road, Worli
Bombay 400 025

CALCUTTA
Customer Relation Centre
7 justice Chandra Madhab Road
Calcutta 700 020

MADRAS
Customer Relation Centre
3, Haddows Road
Madras 600 006

NEW DELHI
Customer Relation Centre
68, Shivaji Marg
New Dehli 110 015

INDONESIA

Philips Group of Companies in Indonesia
Consumer Information Centre
Jl.Buncit Raya Kav. 99-100
12510 Jakarta
Phone: (021)-7940040 ext: 2100
Fax : (021)-794 7511 / 794 7539

KOREA

Philips Consumer Service
Jeong An Bldg. 112-2
Banpo-dong, Seocho-Ku
Seoul, Korea
Customer Careline: 080-600-6600
Phone: (02) 709-1200
Fax : (02) 595-9688

MALAYSIA

After Market Solutions Sdn Bhd,
Philips Authorised Service Center,
Lot 6, Jalan 225, Section 51A,
46100 Petaling Jaya,
Selangor Darul Ehsan,
Malaysia.
Phone: (603)-7954 9691/7956 3695
Fax: (603)-7954 8504
Customer Careline: 1800-880-180

PAKISTAN

Philips Consumer Service
Mubarak manzil,
39, Garden Road, Saddar,
Karachi-74400
Tel: (9221) 2737411-16
Fax: (9221) 2721167
E-mail: care@philips.com
Website: www.philips.com.pk

PHILIPPINES

PHILIPS ELECTRONICS & LIGHTING, INC.
Consumer Electronics
48F PBCOM tower
6795 Ayala Avenue cor VA Rufino St.
Salcedo Village
1227 Makati City, PHILS
Phone: (02)-888 0572, Domestic Toll Free: 1-800-10-PHILIPS or 1-800-10-744 5477
Fax: (02)-888 0571

SINGAPORE

Accord Customer Care Solutions Ltd
Authorized Philips Service Center
Consumer Service
620A Lorong 1 Toa Rayoh
Singapore 319762
Tel: +65 6882 3999
Fax: +65 6250 8037

TAIWAN

Philips Taiwan Ltd.
Consumer Information Centre
13F, No. 3-1 Yuan Qu St., Nan Gang Dist.,
Taipei 115, Taiwan
Phone: 0800-231-099
Fax : (02)-3789-2641

THAILAND

Philips Electronics (Thailand) Ltd.
26-28th floor, Thai Summit Tower
1768 New Petchburi Road
Khwaeng Bangkapi, Khet Huaykhwang
Bangkok10320 Thailand
Tel: (66)2-6528652
E-mail: cic Thai@philips.com

Africa

MOROCCO

Philips Electronique Maroc
304,BD Mohamed V
Casablanca
Phone: (02)-302992
Fax : (02)-303446

SOUTH AFRICA

PHILIPS SA (PTY) LTD
Customer Care Center
195 Main Road
Martindale, Johannesburg
P.O. box 58088
Newville 2114
Telephone: +27 (0) 11 471 5194
Fax: +27 (0) 11 471 5123
E-mail: customercare.za@philips.com

Middle East

DUBAI

Philips Middle East B.V.
Consumer Information Centre
P.O.Box 7785
DUBAI
Phone: (04)-335 3666
Fax : (04)-335 3999

[illegible]

[illegible]

[illegible] Philips, [illegible]

[illegible] Philips [illegible] 12 [illegible] Philips [illegible] Philips [illegible]

[illegible] Philips [illegible]

[illegible] Philips [illegible]

[illegible] Philips [illegible]

- [illegible];
- [illegible];
- [illegible] Philips;
- [illegible].

[illegible]

[illegible] Philips [illegible]

[illegible] Philips [illegible] Philips. [illegible] Philips [illegible]

[illegible] Philips - Philips Consumer Information Centers [illegible]

http://www.philips.com

dgjc8---Az-Bmas k c l rq#0. _ l b#0. Qcrrg l eq-j_ l ac-Bcq i rm,,,1B&/7. N5'-jab- k _ l s_j-PSQQ6?L-u_pp_ l rw-U?P]6LRJ,FRK &0 md 0'/0-/6-0. . 4 1&3. &06 NK

ฺ ฺ Philips F1rst Choice(ฺ ฺ)

ฺ ฺ Philips

ฺ ฺ Philips ฺ ฺ ฺ

ć3sćąj ćłs Ćłfts¢łzłf¢ć/ ąr tsłfćZ©uć[ə©ąjlsąj ąĆćąjćłz ć[ćłz[tćąjć3sćłs əfnąj ¤ uĆfrłsąj?, ĆlsĆ¢>łąj frłstsć[ć3sfrłs ər łfłtsćłzłąjćłł¤ ¤ tćĆBtslsą

ąĆtćĆćłsć[w ćł© əfnąj uĆfrłsć[, ə¢¢łz uĆw tslstćąjć3sćłsć[ćłtsəĆćłł¤ ąj ć[ąĆćłzłąjćłąjćłł¤ ąj uĆfrłsć[, Hąj?frłsəć[lsąjćłz ćł© lstsćłz¢tsə lsąj uąjćłąj łfąjtćəłsćł©uĆćłz ćłłsćłs frłjćłs¢ĆĆ©ćłtćĆćłsć[?ćłł¤ ¤ tsBwąĆlsąjćłz frłsə. ł łts ć[frłsąj uąjćłąć[ćłtćĆćłsć[ć[ćł© ćłłsəłtsąj ć[ąHąjćłz[ąj lsĆ¢>łąj ć[frłsąj¢Ćąjlsfrłjćłs¢ ćłtćĆćłsć[ć[ć[ćł© əfnąj ąĆćłzłąjćłąjćłł¤ ąj ć[tslstćąjć3sćłsć[ćłtsəĆćłł¤ ąj ć[ąHąjćłz[w ć[uĆfrłsć[.

Rł©¢ąJ ćłY[ąl RĆ Rąl ąłĆ]łąl ćłąl ćłURąl ¤ w łJąr Ćąl ćłUr[łJ ?łrłJ ?

ąĆtćĆćłsć[?ćłł¤ ąj łsB¤wąĆlsąjćłz frłjəĆćłąj łtćĆfrłJłtćłsfrłjstćĆćłł¤wąr lsfrłw ćł©.

- ćłtćłząHłsąĆlstćĆlsr ćł© ćłłsćłsĆ¢>łąj ć[ćłz[łzfrłjsĆćłłsəĆ¢łz ć[ąHąjćłz[w, tćąjćłzćłz[łtćłsəĆ¢łz łzfrłjstćłs?frłjsə frłĆćłłsfrłjstłswlsąjćłz ćłłs? ćł©frłjstćłs?ĆĆ¢ć[ć[ąHąjćłz[w, ĆlsĆ¢>łąj ćłłsćłsĆ¢>łąj ć[ćłz[tćąjćłłsćłsĆćłłsąjćłłł¤ ¤ frłJfrłjąjćł3 ćłąj wəćłz¤ h ć[¤frłw frłjsfrłjsĆəćłłs? uĆfrłjsr ć[ąHąjćłz[w.
- [ąjćłłsćłsć[ąHąjćłz[w ć[/ć[ćłz[ąĆćłłsąj?ćł© uĆfrłjsąj? ə tćąjąłzćłz lsĆlsąj ćłąjłfłtćĆəć[ćłz ćłłs? ąłfrłJćłzĆlsĆuć[ć[, ĆəĆtćć[?ćłł¤ ¤ frłJlszĆuć[?, tćąjćłłsćłsĆ, ər łfłtsćłzłąjćłłłsćłs frłjststćłstsćłłłć[ćłJć[tstćĆəćłłąĆuć[w ćł3ć[ć[ćłz[ćłz[uĆćłJć[, ć[ćłz[Hćłłzćć[¤ łfłtćć[uć[ćłz ćłąj ąĆəć[frłw¤h ć[¤ tslsw ć[tććł3 Philips Consumer Electronics.
- ł łtćłsə ćłąjćł3 , frłpwąĆlsćłłłąj frłjłfłtćć[jćłłsćł3frłJć[ćłł©ćłz©, tsBłzfrłjłłsəćłąjćłłłąj łfłĆtćĆćłąjlstćĆćłJć[frłJć[ćłł©ćłz©, ¢ĆBąjćłz w ć[ćłz[Ććłłsąjćłłłąj ¤ frłJfrłjsąjćł3 ćłł©¤tsHwh ć[¤frłw əćłąj ć[ąHąjćłz[w.
- RąHąjćłz[ąj, Hćłz w ¢tslststćłstsąjćłstćąjBłząjlsfrłw ćł3sHć[w ć[¢Ćuć[w ć[ćłz[ć[ćłł©w ĆHĆłlsĆuć[w ¢łzfrłjłłsəć[wćł3 łfrłJćłzĆlsĆuć[ć[ə ¢Ć¢łts?-ćłz[Błts ć[ćłłs? frłjstćĆćłąj, ąĆć[frłJćłz ąłjćłłąjćł3lsts?, Hćłz w ¢tslststćłs? tsćłłsBr ćłłs tćĆątćĆBtslsĆćłłs, ć[ąHćłslstsəćłąjćłłs, tsHtsBtćąjćłłs ć[/ć[ćłz[tćĆątćąjh ąjćłłs Hćłz w łfrłJćłzĆlsĆuć[ć[, ĆlsĆ¢>łąj tćąjćłłsćłsć[ąHąjćłz[?, łfłtsətćąj>łHąjćłłłąj ¤ ə tćąjąłzćłz lsĆlsąj lsĆ¢ć[¤ ćł3sHć[w ć[¢Ćuć[?.
- łHćłzuĆ?ćłz ? ć[ćłz[¢tsfrpjćłłłąj ? łzh ąjtćB, łfłtć[uć[ćłłs? ¢tslststćłstsłwəćłzwąjlsfrłw ć[ąHąjćłz[ąj. (ł ąj¢tslststćr ąj ćłstsfrłjzHĆćłfrłsəĆćłąj łfłtć[ąHćł©r lsć[frłJćłz uąjćłąw frłjłzuĆ?ćłłsćłstsć[ćłz[¢tsfrpjćłłłsćłstsłzh ąjtćBĆć[ąH tsBj ąjć3Ć ĆĆ©ćłtćĆćłsć[?ćłz ¤ tsBwąĆlsąjćłz frłjsə, łfłts łstsćłłzłz¢ĆąĆćłłłsąj ər h ąj ć[frłJćłz uąjćłąj ć[ąH ĆĆ©ćłtćĆćłsć[?ćłz ¤ tsBwąĆlsąjćłz frłjsə ətsąHć3s>łćłłs ćłąj ć[ćłąjąjlsł¢ąJ Ććł3tslsćłłsh ąjćłąw. ł Ććłłsąj łfłtsćłłs>łąjćłąj ə¢¢łz uĆąjlsə frłjBw, łfłtsć3ć[ćłłs łfłtćłsuąjćłłs, ć3Ćlsąjtć[ćłz frłłfłtąjHəĆtć[łsąjćłz ćłłs ər łfłtsćłzłąjćłłłłs? ąĆłfć[frłr, ćłąjąĆəć[frłJć[ćłłs tslsćł©ćłz[uć[w ąĆh ć[łsr Ćəlststćłfłtsćłts łfłtćəə.)
- ćłłsć3jtćć3sHąjćłz[ć[ćłz[ąĆətsHfłłs? ćłłsć3jtćć[ćł© ć[ąHąjćłz[ć[Br ćłz[ć[ąĆć3jćłąjćłz, frłsąjtćłsr, łzHĆćłąjćłz ć[ćłz[frłHąjćłz©ćłz ćłąjtćąĆBtstćuć[ər ć3ć[;

łJąr [łHąĆ¢ [łHąJ łĆ[łHąĆ ąr[łw ąłY[łHąłĆ łJąr łJąłĆ łJąr łJąłĆ łJąr łJ

ᑐᑌᑕ ᓇ ᑐᑕᑲᓇᑕᑕᑲᑕᑲᑕᑲ

**Д ъ Ф ъ Д ... ъ Ойдфh фЛъ ЗЛ ЗЛ ЗЛ

ɟ dzsfrfrʒtɛɑʃ?

A B C D E F G H I J K L M N O P Q R S T U V W X Y Z

A

Active matrix (ϕʕlsɑʃɔdzʒʷ dʒʕlstɛɑʃʏʕ)

ʕ lststɛʕLdzsɔɑʃHdzsfrʃs frʃstdzʕlszɛɑ ʞɑʃHʕtsʕtɛɑʃfrʃsʕdzdzʃʏɟfrʕtsɑtsHɑʃfrʃʃdzɟʷ, ə ʕtslststɑtsʔ ʕ ʕʕʕHtsɑʃzʃʃɑʃʕfrɟdzʷ tʃtsHfrʃsɟHɑʃdzɟdz tʃɟtɛɟʕdzʷ ʏʕʕʰ ɑʃɟ lstɛʕdzɑʃfrʃststɛ , lzʃtɛʕədzʷʁʰ ɑʃɟ dzʕʃtɛʷʞɟdzɟɑʃɟdʒəʕdzʷ ʏɟdzɟʷ/ tslʕdzʷ ʏɟdzɟʷ. ʊʕʕʕʕʷ dʒʕlstɛɑʃʏʕtsʁɟfrʃɟʏɟɑʃəʕɟlsʁtsdzɟɟʷtɛʕtsɟ ɑʃʏɟlsʕtsɟ ɑʃʟtsʁtɛʕʞɟdzɟɟ frɟʁtsdzɟɟʰ ɑʃtɑtsʕɑʃdʒlzɑdzsdʒtsʁʟtstɛʕtʃtsfrɟɛʕədzɟdzɟʁ frɟHɑʃfrʃʃdzɟɟdʒdzʕʃʕfrfrɟɑədzs? dʒʕlstɛɑʃʏɟ. ʉdʒ lsʕʕʞɟ TFT (lstsdzʕtsʃdzɟdzsʏɟdz? lstɛʕdzɑʃfrʃststɛ).

Amorphous silicon (a-Si) (ϕdʒstɛʷ dz? ʕtɛɟdʒdzɑʃ?)

ɿ tsdzzʃtɑtsətsHdzɑʃʕtsəʳ ʔ dʒʕlsɟtɛɑʃʕdzʕtslststɛʳ ʔ ɑʃfrʃʃtsdzʟlzɟlsfrʃʷ Hdzʷ tʃtɑtsɑʃʟətsHfrʃsəʕfrɟdzsʷ lstsdzʕtsʃdzɟdzsʏɟdz? lstɛʕdzɑʃfrʃststɑtsə (TFT) ʕʕlsɑʃədzs? dʒʕlstɛɑʃʏʳ r ʕ Hɑʃfrʃʃdzɟʷ.

Aspect ratio (ʌ tstɛdʒʕls ɑʃʟtsʁtɛʕʞɟdzɑʃʷ)

ʃ lsdzsʰ ɟdzɑʃɟʰ ɑʃtɛɑʃdz ʕ əʳ frʃslsɟ tɛʕʁtsʏɟ? tsʁdzʔfrʃsɑʃHɑʃfrʃʃdzɟʷ. ʕʕʕ tʃtɛʕəɑʃdzs, ʁtsdzʰ ɑʃdzsʃsətsdzsdzɑʃststɑtsə ɑʃdzɟʁ lsʷ tstɛdʒʕlsɑʃʟtsʁtɛʕʞɟdzɑʃʷ 4:3. z ɑʃtɑtsʕtsɿ ʕtɛʕdzzʷɟ lsɟdzɟəɑʃʟtstɛʳ ɑʃdzɟʁ lsʷ tstɛdʒʕlsɑʃʟtsʁtɛʕʞɟdzɑʃʷ 16:9 ɑʃdzɑʃ 16:10.

ʃ ʃ ɿ ʃ ʃ ϕ ʊ ʕ ɿ ϕ ʏ ϕ ʃ ʊ ʁ ʊ ʃ ϕ ɿ ʁ ʏ ʒ

B

Backlight (ɿ tsHfrɟɟlsʕʕ)

ʁ frʃstsʏɟdzɑʃʕ frɟɟlsʕʕr ʕ Hɑʃfrʃʃdzɟʷ, tɛʕʁtslsʕʞʰ ɟɟtsdzʔʃʃtɑtsfrɟɟlsʃ frʃsətɛɟdzɟdzɟdzʷʕʕr ʕ Hɑʃfrʃʃdzɟʷʕʕ ɑʃfrʃʃtsdzʟlzɟlsfrʃʷ Həɟʃ lsɟʕʕdzsdzsɑʃɑʃʃtsHfrɟɟlsʕɑʃ. ʃ ʁtsdzʰ ɑʃdzsfrʃsəɟʃʃʕdzɟdzɟʔ r ʕ Hɑʃfrʃʃdzɟɟə dzʔTFT ɑʃfrʃʃtsdzʟlzʞ lsfrʃʷ dzʷ dʒʃɑʃdzɟfrʃɟʏɟdzɟdzʳ frʕʕtsdzsHdz dʒʕʕlstsHtsdʒɑʃ tɛʕfrfrɟɟɑəʕʞʰ ʕʷ tʃʕdzɟdz, tɛʕfrʃʃtsdzs>ɟdzdzʔʷ dzɟʃtsfrɟɛɟHfrʃsəɟdzdzsʟʕfrɟdzsɟdʒ>ɑʃHʕɑʃʕʕ tɛɑʃfrʃsʕdzdzsə. ɿ tsəʳ ɟ lsɟʕʕdzsdzsɑʃɑʃ frʃ ɑʃfrʃʃtsdzʟtsəʕdzɑʃɟdʒfrɟɟlstsɑʃʟdzzʕʞʰ ɑʃʕʕ Hɑʃtsʁtsə tʃtsʕʕdzʔʕʕtsHʷlsfrʃʷ dzʔfrʃsʕHɑʃɑʃ tɛʕʕtɛʕʁtslsʕʕɑʃ.

Brightness (ʕ tɛʕtsfrʃsʲ)

ʃ ɟdzɑʃʏɑʃdzʔʕʕtɛʕʕlsɟtɛɑʃʟlzʞʰ ʕʷ ʏəɟlls, ɑʃʟdʒɟtɛʷɟdʒʕʷ tʃtsʕʕtɑtsdʒʕlsɑʃʏɟfrɟʕtsʔʰ ʕʕdzɟ ɑʃɑʃʟdʒɟdzʷʁʰ ʕʷfrʃʷ tslls

ɹɟ ɹ l ɟ ɸ ʊ ʕ l ɸ ʌ ʜ ʊ l ɸ ʎ ɸ ʃ ʌ ʀ ʏ ʒ

C

CCFL (ʃ ʁ ɖʒʃɖɟɸfɲɟɟɖɟɸɟɸʷ ɖɟɸɖɟʃʃ⊙fɲ⁻⁻tsɖɟɸsɟɸtsɖʒ)

ʕ lsts ɖɟ ɖʒʃɖɟɸfɲɟɟɖɟɸɟ ɟ ɖɟɸɖɟʃʃʳ ʃɖʒɟʁʰ ɖʃɟ ʷ tstɖɟɸzlstɖɟɸzʁʕʃ, tsʁɟfɲʃɟɟ ɟ ɟʃʃ⊙ʁʰ ɖʃɟ ʃʃ⊙tsɟfɲɟɟʕʃɟʃɟɸzʷ ʳ ʕ ʜɖʃɲʃɟɖɟʷ. ʕ lsɖ ɖɟɸɖɟʃʃʳ tsʁʳ ɟɖɟɸtsɟɟɖɟ lstsɖɟɸʃɖ, tsʕtsɖɟɸs 2 ɖʒɖʒɸ ʜɖ⊙ɖʒɟlstɖɟ.

Chromaticity (ʎɸɟlsɖɟɸsfɲlsʲ)

ʕ lstsʲɖɟɖʒɟɖɟɸsfɲʃɟɟ ɟ ɟɖʃʷ ʷ ɖʃʕ⊙ɟɖʃɖ ɟ ɟɸɟ⊙, ʕtslststɖʳ ʔ ɖɟɸ ɸʕɖɟ ɟ⊙ɟlsfɲɟ ɟlsɖʒɟlsfɲlsʲ. ʎɸɟlsɖɟɸsfɲlsʲ ï ʲlsts ʜɸlzɖʒɟlɖɟɸʷ ɸɟɖɟɸɟɖɟɸ, ʕtslststɖ⊙ʷ tstʃɟɖɟʜɟɖɟʷɟlsfɲʷ tʃ⊙ɖɟsʔ ɟ⊙ʃfɲɟɖɟʜtsɖʒɖʃɖɟɸtɖɟʁʰ ɟʔ ʜɖɟɖʃɖɟɸsʔ ɸtsɖɟɸɟ ɖʃ ɟ⊙ʃfɲlstslstsʔ ɟɸɟlsʔ⊙.

CIE (Commission International de l'Eclairage)

ʃ ɟʲʜlzɖɟɸɟɖsʜɖɟɸʷ ʕtsɖʒɖʃfɲfɲɖʃʷ tʃ⊙ts tsfɲɟʰ ɟɖɟɸʁ, tsfɲɟɸsɸɖɟɸʷ ɖʒɟʲʜlzɖɟɸɟɖsʜɖɟɸʷ tstɖ⊙ɖɟɸʃ⊙ɟɖʃʷ, ʃ⊙ɖɟɸɖʒ⊙ʁʰ ⊙ʷfɲʷ ɟɸɟlstsɖʒɖʃ ɖʃʃɖʒɟtɖɟɸʷɖʒɖʃ ɟɸɟlsʔ⊙.

Color temperature (ʎɸɟlstsɸ⊙ʷ lsɟɖʒʃɟɟtɖ⊙lslztɖ⊙)

ʃ ɟɖɟɖʃɟɖɟɸ, ⁻⁻⊙tɖ⊙ʕlsɟtɖʃʃʃzʁʰ ⊙ʷ ɟɸɟlsfɲɟɟlsʔ⊙, ɖʃʃɖzɟ⊙ɟɖʒstsɖ tsʁʲ ɟʕlstsɖʒʃtɖʃ ɟstsɖ ɖɟɸtɖɟɟ. ʕ lsʔ⊙ ɸɟɖɟɸɟɖʃɟɖɟɸ ɸʳ tɖ⊙ʜ⊙ɟlsfɲʷ ɸ ɖtɖ⊙ʜzfɲ⊙⁻⁻ ⊙ʁfɲlsɖʷ lsɖtsʔ ʰ ʕ⊙ɖʷ (ɖtɖ⊙ʜzfɲ⊙⁻⁻ ʕ⊙ɖʷ ɸʃɖɟɸ). ʃ ɖʃʕʃɟ ʃ ʃɖɟɸɟ⊙ɟɖʃʷ tʃ⊙tsʰ ʕ⊙ɖɟ ʕɟɖʷ ɸʃɖɟɸ, ɖɟɸʃtɖʃɖʒɟtɖ 2400ÁK fɲlstslsɸɟlsfɲlsɸzʁ lsʕtɖ⊙fɲtsʔ tsʁɖɟɸfɲlsʃ fɲʃɟʕlstɖ⊙, ʁtsɖʒɟ ɸʳ fɲlsʕʃɟ, ɖɟɸʃtɖʃɖʒɟtɖ 9300ÁK ï fɲʃɖʒʔ tsʁɖɟɸfɲlsʃ fɲʃɟʕlstɖ⊙ʃ ɟʔlstɖ⊙ɖʷ ɖtsʔ lsɟɖʒʃɟtɖ⊙lszɖtsʔ ʷɸɖʷɟlsfɲʷ 6504ÁK ï ʁɟɖʷ ʔ ɟɸɟls ʃ tsɖʃlststɖʳ Philips tsʁʳ ɟɖtsʃtsɟɸtsɖʷʁ lsɸʳ ʁʃtɖ⊙lsʷ lsɟɖʒʃɟtɖ⊙lszɖʳ 9300ÁK, 6500ÁK ʃɖʃʃtsɖʷ ʃtsɸ⊙lsɟɖʷfɲʕʃʁ.

Contrast (ʕtsɖtsɖ⊙fɲlsɖtsfɲlsʲ)

ʃ ⊙ʃɖtsfɲlsʷ fɲɟlsɖʒɖtsfɲlsɖʃ ɖʒɟʲʜlzfɲɟlsɖʷ ɖʒʃ ɖʃ lsɟɖʒɖʷ ɖʒʃ tsʁɖ⊙fɲlsʷɖʒʃ ɖʃʃtsʁɖ⊙ʜɟɖʷ.

Contrast ratio (ʕtsʷ ʷ ʷ ɖʃɸɖʃɟɖtsɖ ʕtsɖtsɖ⊙fɲlsɖtsfɲlsɖʃ)

ʃ lsɖtsʰ ɟɖʃɟ fɲɟlsɖʒɖtsfɲlsɖʃ fɲ⊙ɖʒtsɖtsʷtɖʕtsɖtsʷ tɖ⊙ɖʒɟɖtsɖ⊙ɖʃ fɲ⊙ɖʒtsɖtsʷ lsɟɖʒɖtsɖtsʷ tɖ⊙ɖʒɟɖtsɖ⊙ɖʃʃtsʁtɖ⊙ʜɟɖʷ.

ɹɟ ɹ l ɟ ɸ ʊ ʕ l ɸ ʌ ʜ ʊ l ɸ ʎ ɸ ʃ ʌ ʀ ʏ ʒ

D

D-SUB

φdzΔdzsdzsr ? ə∩tsнdzs? tcOLj ∫dz3VGA. ∫ Θh dz3sdzΔlsstcτ∫tsfnjsΘədzw∫lsfnw fn∫ΩΘB∫dz∫dz3D-Sub.

Digital Visual Interface (DVI)

Λ dqw tdzsəts? ədqнj tsqdzs j tcw j ?fn

Λ dqw tdzsəts? ədqнj tsqdzsj tcw j ?fn(DVI) tsB j fnJ j ∪qqəΘj lsər fnjs∩tsf∩tsdzsfnjsdzκ τ∫j tcj нΘuz ∪qqw tdzsəts? ədqнj tsqdzw tsdz3Θuqqq dz∫L Θəqfnpqdz3s tslslsqτ∫Θнqfn∫dz∫w. ∫ fnpzsədzs? w lzdΔ∪qqj ? qdzsj tcw j ?fnΘwədzw∫lsfnw tsB j fn∫ j ∪j dzΔj fnjsj нqdz∫dzΔqw dz∫×нlz∩tsdz∫τκ lsj tdzsdz3qq нqfn∫dz∫j dz3 υj∩dzΔ∪j fn∩qqj ∩Θtc∩∩lsj tdzqfnjsq∩qq qdzsj tcw j ?fnΘfnjsədz∫fnjsqdz3 fn∩Θtc∩∩lsj tdzqfnjsq∩Θdz3qq τ∫j tdzfnjsdzΔdz dz ∩ ∩tsdz∫τκ lsj tdzsə (1 ∩) əfnj∩ lsqτ∫tsə (tcOB tsuqj fnjsΘdzΔuqq, dzΔfnjstsdz dz j 1 ∩, нtstdzs×dz j 1 ∩ qq lstj.), Bdz∫dzts нΘtcw ∪j dz∫z tsdzΔqq dz3sdzls qfn∫tsdz L tsəΘlsr fnw fnjsədz∫j fnjsdzs.

Λ dqw tdzsəts? ədqнj tsqdzsj tcw j ?fn tsBdz∫Θнj lsfnpdz∫нlzκ h qqdz3qqw lzdΔ∪qqtsdzΔdz dz dz3qq əts∪dz3s×dzsfnjswdz3qq:

/, ∫ ts∪dz3s×dzsfnjsr τ∫tdzqq tcOBtslsj ə ∪qqw tdzsətsdz3w tsdz3Θlsj fnjs∩tcΘdzΔlsr нΘdzΔz j fndz3sdz3j dzsΘqq∩ fnjs∪нΘdzΔqw нts fnjuqqlsr əΘdzΔqw B j∪ tdzqfn∩Θτ∫tslsj tdzqq qdzΔ tsdz3Θuqqq.

0, ∫ j∪ΘəqfnpqdzΔsfnjsr tslslsqτ∫Θнqfn∫dz∫w.

1, υj∩dzΔsdzΔsdzqw "əΩdzΔ ∪qΩ qq tcOBtslsΩ?" (Θəlsdz3Θlsq∪j fn∩tsj ∩tsdzΔ qqdztdzqtdzsəΘdzΔqj Θτ∫τΘtcΘlsdz∩ fnjcj нfnjsə), tcj Θdzq∪L∪zj dz3Θw τ∫∪zlsj dz3tsτ∫j tcΘlsqədzΔdzs tsτ∫tcj нj dzj dzΔqw τ∫tsн∩dzΔ ∪j dzΔdzΔdzs tcOLj j dz3Θ-EDID qq DDC2B.

2, 1 tsннj tcj×∩Θ∪qqw tdzsətsdzs qq Θdz∫dzΔdzsdzsətsdzs tcj×qqdz3Θτ∫tdzqq qfn∫τ∫tsdz L tsəΘdzΔqq j нqqdzΔdzs tcOLj j dz3Θ.

ΣγΒ 1φ 1υΗ υ ∫φΑφ 1 ∩ ∩ φ 1 r 1 r ∫ r

E

Energy Star Computers Programme

1 tdzsctcΘdz3dz3Θι dzj tcctsfnBj tcj×j dzΔqw Energy Star

j dz∫Θədzs? ∪j dzκ τ∫tdzsdzcΘdz3dz3 ι dzj tcdzsfnBj tcj×j dzΔqw, fnjs∪нΘdzΔs? τ∫ts qqdzΔ∪qqΘlsqəj υτ∫tcΘədzj dzΔqw τ∫ts L Θh qqlsj ts∩tdz×Θr h j ? fnjcjнr ([t φ) нz φ, wədzwj lsfnw τ∫tsннj tcj×∩Θτ∫tdzsqqLəts∪нfnjsΘqq tcΘfn∫τ∫tdzsfnjsdzΔΘdzj dzΔqw dzΔΘtcr dzΔj ι w w j ∩lsqədzΔdzs τ∫ts ι dzj tcdzs τ∫tslsdzj Bdzj dzΔqw tsw qqfnpzΔdzs ∩tsdz3τκ lsj tcdzΔdzs tsBtsdz∪нtsΘdzΔqw. ∩tsdz3τ∫ΘdzΔqq, tcOBtslsΘr h qqj ə tcΘdz3Θ∩ι lsts? τ∫tdzsdzcΘdz3dz3 , нtsdzΔqq dz τ∫tdzqqdzΔlsr dzΔΘfnj Bw tsBwL Θlsj dz fnjsΘτ∫ts qqLdzslsdzsΘdzj dzΔqw tsн∪dzΔdzs qqdzqq dzj fn∩tsdz∩qq∩ qqL нj dzqq? , fn∫τ∫tsfnjsBdz ∩ τ∫j tcj∩tsн∪qqlsr ə fnjsfnjsdzswdzΔqqj dzΔqqL∩tsdzs ι dzj tcdzs τ∫tslsdzj Bdzj dzΔqw (< 30 ∫ ls) τ∫ts qqfnjsj ∪j dzΔqqq dzqqBts L Θн∪dzΔdzs ə tcj dz3j dzΔqq

dz⊇⊓tsx|нj dz⊇[w ə tƒ⊙⊓fnƒ[ə dz⊇sdʒ⊓fnƒsfnƒsts w dz⊇[d, dz[вts ə tc⊇j dʒ⊇j dz⊇sdts d[dz⊇j tcə⊙dz⊇, ə⁻ вtc⊙dz⊇sdts tƒtsdz⊥tsə⊙lsj dzj dʒ

Ezy R ⊥l⊕]⊥ɔн ∩ ∫⊕Y⊕ ⊥l⊕ ⊥s ɔ⊕] ⊥r ⊥l ƒ ⊥r

G

Gamma (ɟ ⊙dʒdʒ⊙)

ʉ ə j lsd[dʒtsfnƒs ɟ ⊓tc⊙dz⊇ w ə dz w j lsfnƒ w w lzdz⊇ ɟ ud[j ⊓ dz⊇ƒtc w x j dz⊇[w ə d[нj tsfnƒ[dz⊇dz⊇ d[tƒtc[вdz[⊥d[lsj dz dz⊇s fnƒstslsə j lsfnƒsə lzj ls fnƒsj tƒ j dz⊇s? w w lzdz⊇ ud[d ə⊓tsнdz⊇sdts ə d[нj tsfnƒ[dz⊇dz⊇, tƒts⊓⊙⊥⊙lsj dz fnƒsj tƒ j dz⊇[⊓tslststdts? dz⊇⊥⁻ ə⊙j lsfnƒ w ɡ⊙dʒdʒts?.

Grayscale (ʉ j tc⊙ v h ⊓⊙dz⊇)

ф⊓tdtsdʒ⊙lsd[ɟ j fnƒ⊓⊙ v h ⊓⊙dz⊇ fnƒsfnƒsts w h ⊙ v d[⊥ tƒtsfnƒdʒ нtsə⊙lsj dz dz⊇sfnƒsd[tslslsj dz⊇tsə fnƒj tdtsdts, d[⊥dʒj dz⊇ ʁ h d⊓fnƒ w tsls ɟ j tcdz⊇sdts нts вj dz⊇sdts. ⁻ ⊙dz⊇dz⊇ v tƒtsfnƒdʒ нtsə⊙lsj dz dz⊇sfnƒs dʒtsx|j lsfnƒsts w ls d[⊥ h ⊙dts ə, tsнd[dz⊇⊓tsə tts tslsfnƒsts w h d⊓нtdzɡtsls нtdzɡ⊙ ⁻ fnƒdz[⊙dz⊇dz⊇sdts-ud[w w tdtsə ts? tƒtcj tsə tc⊙⊥tsə⊙lsj dz d[dʒj j lstc⊙⊥tc w нdz⊇sfnƒs 8 вd[ls, lstsdʒtsdz⊇[ststcdʒtsx|j lstslstsə tc⊙⊥d[ls dʒ⊓fnƒ[dʒzdʒ 2^8 = 256 ɟ ə j lstsə. ⊥ ɟ ə j lsdz⊇sdʒdʒtsdz⊇[ststcj ⊓⊙|нr ? ɟ ə j lsə fnƒ[fnƒsj dʒj R.G.B. tslstsə tc⊙|j lsfnƒ 256 lzdtsə dz⊇dʒ[. υ⊓⊓d[dʒtsə tc⊙⊥tsdʒtsə h j j ɟ d[fnƒdts tslstsə tc⊙|j dʒ ⊓ ɟ ə j lstsə fnƒsfnƒs⊙ə dz j ls 256x256x256= 16,7 dʒ[dzdz[tsdz⊇sə.16,7

Ezy R ⊥l⊕]⊥ɔн ∩ ∫⊕Y⊕ ⊥l⊕ ⊥s ɔ⊕] ⊥r ⊥l ƒ ⊥r

H

Hue (⊥ə j lstsə ts? lstsdz⊇)

j fnƒdz⊇sə dz⊇s? ⊙lstc[вlzls ɟ ə j ls⊙, ⊓tslststc ? tslsdz[u⊙j lsj dts tsls нtdzɡd[⊓ ɟ ə j lstsə. ⊥ ⊙ƒtc[dʒj tc, ɟ ə j ls dʒtsx|j lls d[dʒj lsfnƒ ⊥j dʒj dz⊇ ?, x|j dz⊇s ? d[dz[tƒtcƒlzdƒlzdz⊇ ? ɟ ə j lstsə ts? lstsdz(tslslsj dz⊇s⊓). ⊥ ə j ls⊙, d[dʒj ʁ h d[j ɟ ə j lstsə ts? lstsdz⊇dz⊇⊥⁻ ə⊙ʁ lsfnƒ w ⊓tdtsdʒ⊙lsd[ɟ j fnƒ⊓d[dʒ[ɟ ə j ls⊙dʒ[. υ вj dz⊇sdts, ɟ j tcdz⊇sdts d[fnƒj tc⁻ ⊓ ɟ ə j lstsə tslsfnƒzlsfnƒsə lzj ls ɟ ə j lstsə ts? lstsdz⊇

Ezy R ⊥l⊕]⊥ɔн ∩ ∫⊕Y⊕ ⊥l⊕ ⊥s ɔ⊕] ⊥r ⊥l ƒ ⊥r

I

IPS (In Plane Switching - ɟ dz⊇⊙dz⊇tcdz⊇sj tƒj tcj ⊓dz⁻ ɟ j dz[j)

ʊ ɟ ̃ ɟ dɟsɟdɟsɟɔɟ ʷ ɟzɟdɟzɟ ʰ ɟ ɟdɟɟ ʷ ɟzɟdɟɟsɟ ɟsɟɟ ʟɟsɟsɟɟsɟ ⊙ ʳ ɟ ɟ ɟ

นดใw tดtsอtsดts dใLtsะtaO►l ฺj dฺdฺaใw dฺdฺ© ใ ∫ ʊ dใdฺzใ r ฺs ห dใfฺnฺJใdฺzฺj ฺj.

Polarizer (ฺ1 tsดdฺzwtaดใLOls tstฺe)

ห อ ฺj lstsอts? w w dใdฺz lstฺa, ใtslststฺr ? tJ tดtstJ lzfฺnฺJ©ฺj lsfฺnฺp ฺj lstsอr ฺj อtsดdฺdฺz lstsดz ใts fฺnฺtstJ tฺaฺj ห ฺj dฺzฺj dฺdฺdฺz dฺz dฺdฺ©Jฺ tฺaO อ dฺzฺj dฺdฺj dฺz tJ dฺdฺsfฺnฺ1tsfฺnฺjsใ tJ tsดdฺzwtaดใLO►uใdใ. ฺJ r ฺs ห dใfฺnฺJ dฺzฺj w ฺ► ►l dให ใ1ใ ฺj ใtaดfฺnฺjsO►dฺdฺz ใLO►1dฺz ฺuฺj dฺz อ tJ tsดdฺzwtaดใLtsอO►dฺdฺz ? dฺzO►lsฺj taดใO►dฺzfฺnฺtJ ฺj tดใJ ฺj dฺdฺaดใ1ใzดdฺzwtaดdฺdฺs? w w dใdฺz lstฺaO►uใdใ ฺj ? . 1 tดใ l►lstsดฺzl►dให ใ1ใ? ใtaดfฺnฺjsO►dฺdฺz dใfฺnฺJ tsดdฺz ใLzฺj lsfฺnฺw ใ1O►1 fฺnฺtฺaฺj ห O, ใtslststฺaO►w tJ tsอtstฺaO►uใอ ฺj lstJ dฺdฺsfฺnฺ1tsfฺnฺjs tJ tsดdฺzwtaดใLO►uใดใ fฺnฺp ฺj lstsอr ►► อtsดdฺdฺz dฺ© 90Á uใstsอr fฺnฺp ฺj lstJ tดts►►tsห dใdฺzดใdฺz dฺz tJ tดts►►tsห dใdฺzu ฺj tฺaฺj ใ tJ tsดdฺzwtaดใLO►lststฺa.

ฺJ ∫ l J l ฺj ฺs l ฺj ฺ© ห l ฺY ฺj ∫ ʊ ห l ฺj ฺ1 l ฺJ ฺJ r

R

Refresh rate (ฺY O►fฺnฺjs tsใs O►tsอ dฺdฺsอ dฺz dฺdฺw)

ฺY dใfฺnฺp dฺdฺs tsอ dฺdฺsอ dฺz dฺdฺ? dใdฺz tJ ฺj tฺaฺj tฺaดfฺnฺjsอ ใdใ l ใtaO►dฺdฺ© ใLO►1tsห dฺdฺz fฺnฺj ใlzดdฺdฺlz. ใ lsO►อ ฺj dฺzดใuใdฺdฺ© tsอr uใdฺdฺs lzใO►ใr อ ฺj lsfฺnฺw อ ฺj ใ ห (ฺj ฺj tฺaฺuO►►) dใdฺz uใdใ►dฺ►► อ fฺnฺj ใlzดdฺdฺlz. ฺY O►fฺnฺjstsใs O►60 ฺj ใ ห fฺnฺjstsใsอ ฺj lsfฺnฺjsอ lzฺj lstsอ dฺdฺsอ dฺz dฺdฺw 60 tฺaO►. อ fฺnฺj ใlzดdฺdฺlz.

ฺJ ∫ l J l ฺj ฺs l ฺj ฺ© ห l ฺY ฺj ∫ ʊ ห l ฺj ฺ1 l ฺJ ฺJ r

S

sRGB

sRGB ï l►lstส fฺnฺjs O►dฺdฺ© O►tdใs, tsอ ฺj fฺnฺJ ฺj uใอ O►ห h dใ? ใtstdฺaฺj ใlsdฺz ? tsอ dฺzฺj dฺz uอ ฺj lstsอ ts? dใdฺw tstdฺz O►uใ ฺj ? dฺzฺj ►l ห lz tฺaO►. dฺz dใuใdฺz dฺz dใ lzfฺnฺjstdใs? fฺnฺjsอ O►dฺz dใ (dฺ©J tฺaดใdฺzฺj tฺa, uใdใw tดtsอr dฺz dใ ใO►dฺzฺj tฺaO►dฺz dใ, dฺz tsดdฺdฺ©lststฺaO►dฺz dใ, tJ tฺaดใdฺdฺsฺj tฺaO►dฺz dใ, fฺnฺ1O►dฺzฺj tฺaO►dฺz dใ dใ lstJ.)

ห fฺnฺJ tsดdฺz ใLtsอO►dฺdฺ©ฺj fฺnฺjs O►dฺdฺ© O►tdใs dฺdฺsดdฺs lzดdฺdฺw dใuใdใtดtsอ O►dฺdฺdฺdฺsดdฺs uอ ฺj lstsอ tsดdฺs tJ tดtsfฺnฺjstฺaO►dฺdฺ©fฺnฺjsอ O►sRGB tJ tsใ อ tsดdฺw ฺj ใs ใtstdฺaฺj ใlsdฺdฺs tststsอ tฺaO►l►s dใLtsอ tฺaO►ฺj dฺdฺw fฺnฺsRGB-fฺnฺjsอ dฺzฺj fฺnฺjsดdฺz ►► lzfฺnฺjstdใs? fฺnฺjsอ dฺ© dฺzดdฺdฺlststฺaO►► Philips, fฺnฺjsอ dฺzฺj fฺnฺjsดdฺz ►► fฺnฺsRGB. ʊ O►ใdใz tsอ tฺaO►. tsดdฺz uอ ฺj lsO►ใO►dฺzดใB tdฺzห lsfฺnฺw dใ tsอ ฺj fฺnฺJ ฺj uใอ O►ฺj lsfฺnฺw lstsuใdฺ©w tJ ฺj tฺaฺj ห O►uO► uอ ฺj lstsอ dฺ©l►ใtaO►dฺz dใ ดdฺzดdฺdฺlststฺaO►.

1 tดใ dใfฺnฺJ tsดdฺz ใLtsอO►dฺdฺ©dใ sRGB อ O►l►dฺdฺs tdฺzfฺnฺjs O►dฺdฺsอ dใlsw tstJ tฺaฺj ห ฺj dฺzฺj dฺdฺdฺz ฺj , w w dใ►fฺnฺJ tดtsอ O►dฺdฺdฺz ฺj ใLdใ©ฺj dฺdฺw wtaใtsfฺnฺjsดdใ ใtsดdฺdฺstaO►fฺnฺjsดdฺdฺsfฺnฺjsดdใ, O►lsO►►l►ฺj uอ ฺj lstsอ tsดdฺs ts►►อ O►lsO►dฺzดdฺdฺlststฺaO►. 1 ts lstsดdฺz อ O►l►dฺdฺs อr ห taO►lsw dใ©fฺnฺjstดts? ใtz sRGB tJ tดtsดdฺz ►►h dใ l►ใtaO►dฺdฺdฺdฺsดdฺs dฺzฺj dฺz dฺzดdฺdฺlststฺaO►.

ฺr dฺz อ ใdฺz uฺj dฺdฺw l►lstส? w w lzดdใ©uใdใ tsใs ใtดts? lsฺj l►ใtaO►dฺdฺdฺdฺsฺj dฺzฺj dฺz , dใ©l►O►อ ใdฺdฺsJ ใtz OK dใ©tJ ฺj tฺaฺj ห dฺzฺj ? tJ O►dฺzฺj dฺz dฺzดdฺdฺlststฺaO►. 1 O►l►dฺz►lsฺj ใdฺdฺsJ ใtz อ dฺdฺaห L, uใstsอr tJ ฺj tฺaฺj ? lsดใ tJ lzดdใ©lstz Color (ฺY อ ฺj ls) dใ fฺnฺjdฺdฺsอ O►dใ©l►l►ฺj ใdฺdฺsJ ใtz OK. ห fฺnฺJ tsดdฺz ใLz? lsฺj fฺnฺjstsใsอ ฺj lsfฺnฺjsอ lzห h lzห ใdฺdฺsJ ใtz, uใstsอr tJ ฺj tฺaฺj ? lsดใ tJ lzดdใ©lstz sRGB. 1 O►l►dฺz►lsฺj ใdฺdฺsJ ใtz อ dฺdฺaห L dใ fฺnฺjdฺdฺsอ O►dใ©l►l►ฺj ใdฺdฺsJ ใtz OK, uใstsอr อr ? lsดใ dใL l►ใtaO►dฺdฺdฺdฺsดdฺs dฺzฺj dฺz .

1 tsfฺnฺjdฺzฺj l►lstsดdฺs dฺzฺj dใL dฺzฺj dฺz ? lsฺj dใ©fฺnฺjstดts? ใtดใw taใtsfฺnฺjsดdใ dใtsดdฺdฺstaO►fฺnฺjsดdใ fฺnฺjsดdใ dใtsดdฺdฺstaO►. ฺr fฺnฺjstดdใ ฺJ r dใL dฺzฺj dฺdฺlsฺj dฺz ห lzห dใL l►lsดใ► dใ©fฺnฺjstดts ฺj ใ, dฺzดdฺdฺlststฺa tsใs ใtdฺz uใdใlstฺaฺj l►dใdฺz sRGB dใ tJ ฺj tฺaฺj ใtdฺz uใdใlsfฺnฺw อ tฺaฺj l►dใdฺz uอ ฺj lstsอ ts?

lsj dzJ j taOlsztar 6500K.

Ξ y R l ϕ] υ H n ∫ ϕ Y ϕ l ς n ϕ] r l ʃ r

T

TFT (υtsdℓtstʃdzj dtsuqdz ? ls taOdzqffrJs tstq)

ʃ B r ʊqtsqfLatslsOadzʃaOjlsfrJv qfL OdzJstaW dtsatsς tqj dzJdzqfw (a-Si) qf qffrJʃtsdz L lzjlsfrJv H dzw tʃj tqj ς dz ʊj dzqfw lzfrJstatsʔ frJsa O ⁐ taOdzj dzqfw, taOfrJʃtsdtz>j dztsatsʃtsH ς O>H r dzJ frJzB tʃqς frJj dzj dzJr ς H qffrJʃdzj w frJO ς lsqfadtsʔ dzJlstaqfʊj ʔ.

Ξ y R l ϕ] υ H n ∫ ϕ Y ϕ l ς n ϕ] r l ʃ r

U

Universal Serial Bus (USB)

υ dzqfaj tafrJOdz dzℓOv tʃtsfrJdzj H tsaOls j dz dzℓOv h qfdzℓO (υ l z)

"R dtsj dzdzj ς lsz Odz dz ʔ" taOj j dzJ H dzw tʃj taqfw j taqfʔ dz ⁐ lzfrJstatsʔ frJsa l ς. υ l z OalstsdzJlsqfʊj frJς qf tsʃtqj H j dzw j ls tqj frJztafrJ (a ʊqfrJstdtsfrJsqf, tʃtatsstaOdzJdzJdtsj tsB j frJʃj ʊj dzqfj H taOʔa j taO qf tʃtatsʃtʃlzfrJς dtzv frJʃtsfrJsB dtsfrJsv h qfdz), dzJtsB ⁐ tsH qfdzJ j H dzw tʃj taqfw j taqfʔ dz ⁐ lzfrJstatsʔ frJsa. υ l z tʃtqj H tsfrJsOadzw j ls H tsfrJszʃdz j tqj frJztafrJ B j L adzJh Olsj dz frJsaOtʃtsdz L tsaOlsj dzw.

- J dzℓOatsH Otaw qfrJʃtsdz L tsaOdzqfv υ l z tslsʃOHOj ls dzJtsB ⁐ tsH qfdzJsfrJsv frJpdzℓlsqfw ς tstqʃlzfrJOς tsdzJʃJv lsj taO H dzw lzfrJsOdtsaς qf H tsʃtsdzdzqfj lsj dz dz ⁐ tʃj taqfw j taqfʔ dz ⁐ lzfrJstatsʔ frJsa, O lsOς>j j dzJtsB ⁐ tsH qfdzJsfrJsv ar tʃtsdzdzJdzqfw frJpdz>j dz ⁐ dzℓfrJstatsj ς dzqfdzqf qf tʃtqj ta r aOdzqfw (IRQ) tʃtaqf lzfrJsOdtsaς j dtsar ⁐ tʃj taqfw j taqfʔ dz ⁐ lzfrJstatsʔ frJsa.
- υ l z lzfrJstaOdzw j ls tʃtatsB dzj dzJz tsstaOdzqfj ʊqfrJpdzℓOtʃtsH ς dzℓ ʊQj dzJ ⁐ lzfrJstatsʔ frJsa. l j tsfrJpdzℓOh j dztz j taO j j dzJtsdzJυ l z l ς tsB r ʊqtsqfdzJj v ls tsH qfdzqfʃtstatsH dzw tʃtsH ς dzℓ ʊj dzqfw tʃtaqfdtsj taO, H a O tʃtsfrJpdzj H tsaOlsj dz dz ⁐ ς tsdzJdzJdzqfς O ʊqftsdztz ⁐ tʃtstatsO (tsB r ʊqtsH dzw tʃtsH ς dzℓ ʊj dzqfw dzJ h qf qf dzJtsH j dzJO), tsH qfdzqfzfrJsa j taqh j dtsfrJsa tsaOdztz ʔ tʃOtaOdzqfj dz dz ʔ tʃtatsH dzw lzfrJsOdtsaς qf H tsʃtsdzqfqfj lsj dz dz ⁐ tʃj taqfw j taqfʔ dz ⁐ lzfrJstatsʔ frJsa (frJς Odzj taO qfdzqf aqfH j tsς Odzj ta r) qf tsH qfdzqfʃtstatsH dzw H>j tsʔ frJsqfς O. l O frJsa tqj dzj dztz ʔ ta r dtsς tʃtsfrJsOadzw j lsfrJv afrJj B tsdzh j tʃj taqfw j taqfʔ dz ⁐ lzfrJstatsʔ frJsa H dzw dzJzdz lsqfdzj H qfʔ dz ⁐ ς tsdzJʃJv lsj tatsa. l taqf qffrJʃtsdz L tsaOdzqfqf υ l z frJς tsdzJʃJv lsj tatsdzJdzJs>j j ls tsH dtsa tqj dzj dztsta OB tslsOlsv H ts 127 lzfrJstatsʔ frJsa.
- υ l z tʃtsL atsdzw j ls ar tʃtsdzdzℓlsv "atstaw ʊj j" (tsʃj taOlsqfadtsj) tʃtsH ς dzℓ ʊj dzqfj. l taqf l lstsdzJdzJ lstqj B lzj lsfrJv tʃtqj H aOtaqflsj dz dtsj ar ς dzℓ ʊj dzqfj ς tsdzJʃJv lsj taO, L Olsj dzJtʃtsH ς dzℓ ʊj dzqfj lzfrJstatsʔ frJsaO, tʃj tqj L Otdz L ς O ς tsdzJʃJv lsj taO qf dzℓfrJstatsʔ ς O lzfrJsOdtsa dzj dztz ⁐ tʃj taqfw j taqfʔ dz ⁐ lzfrJstatsʔ frJsa. r dzw tslς dzℓ ʊj dzqfw tʃj taqfw j taqfʔ dtsatsʔ lzfrJstatsʔ frJsa O dzJ lstqj B lzj lsfrJv ar tʃtsdzdzℓlsv tʃtatsʊj H lztdz, tsB taOlsdzℓv tsʃqfrJOdztsʔ.

l tatsh j atsa tstaw, υ l z tʃtsL atsdzw j ls W ς lsqfʊj frJς qf tqj Odzqf L tsaOlsv afrJj tʃtqj qfdzℓh j frJsa O frJsa tqj dzj dztsʔ lsj ⁐ dtsatsqfqf "aς dzℓ ʊQʔ qf taOB tslsOʔ"!

ʂtsdzɯjdkstɑ⊙lststɑ

υfrjstdts?frjsɔtslzdzɯ[ə⁎jtɑfrʃ⊙dzdkts?tʃtsfrpdzɯHtsɔ⊙lsɯjdzdkts?ʰ ɑ[dz, tsʁ⁎jfrʃ⁎jυ[ə⊙ˢʰ ⁎j⁎jHtsʃtsdzdzɯ[lsɯjdzdz⁎j frjsɯjHɑ[dzɯjdzɯ[ʷ frjυ↓ʒ.

ʂtsdzɯjdkstɑ⊙lststɑ -ɹlsts?dz⁎υɯjəʳ ⁎jɹdzɯjdzɯjdkts ⊙tɑ⊓ɑ[lsɯj?lsztɑ υ↓ʒ lsɑ[tʃ⊙"ə?dz⁎υ⊙?ɑ[tɑ⊙ʁtsls⊙?".ʅ⊙ frpdzɯHlzˢʰ ⁎jɑʒtɑ[frjzdz⁎j tʃts?⊙L⊙dzlsɑ[tʃtsɔts??tsdzɯjdkstɑ⊙lststɑ.ʂtsdzɯjdkstɑ⊙lststɑtʃtsdzʃsɔ⊙ɯjlstʃtsdz⁎Lts⊙⊙lsɯjdz⁎ tʃtsH?dz⁎υ⊙lsˢ υ↓ʒ, tsʁ⁎jfrʃ⁎jυ[ə⊙ɯjlslzfrjsts?υ[ə⊙tsfrjsˢ ?frpˢtsʷdʒtʃtɑ[dzɯ[L?ts?frjstsɑ[dʒsfrjsɑ[ɑ[dʒ[dzɯ[dʒ⊙dzdkts? frpdkts>ɯdkstrjsɑ[⊙tɑ⊓ɑ[lsɯj?lsztɑ.

Rfrʃtsdz⁎Lzˢ lsfrjˢ?tsdzɯjdkstɑ⊙lststɑ tʃtɑtsɔtsHdz⊓dzɑ[dzɯ[?, tsʁ⁎jfrʃ⁎jυ[ə⊙ˢʰ ɑ[⁎j tɑɯj⊙dzɑ[L⊙υɑ[ˢ ə fnɯj⊓ ⊓⊙tɑ⊙?lsɯjtɑ[frjsɑ[?frjstsɯjHɑ[dzɯjdzɯ[ʷ υ↓ʒ. υtsυ?ɑ[frjstsɯjHɑ[dzɯjdzɯ[ʷ tstʃtɑɯjHɯjdzɯjdz ?⊙?tʃtstdsˢ. ʂ⊙>ɯHʳ ?ɑ[L?tsdzɯjdkstɑ⊙lststɑtsɔ tʃtɑɯjtsʁtɑ⊙Lzɯjlstɯ⁎jHɑ[dzˢ lstsυ?lzfrjstsɯjHɑ[dzɯjdzɯ[ʷ ə dʒdks>ɯ⁎jfrjsɔtslstsυɯj?frjstsɯjHɑ[dzɯjdzɯ[ʷ. ϕtɑ⊓ɑ[lsɯj?lsztɑ⊙tʃtsHHɯjtɑ>ɯ[ə⊙ɯjlsfrjstsɯjHɑ[dzɯjdzɯ[ɯj dzɯjfrʃ?tsdz?ɑ[⊓?tsdzɯjdkstɑ⊙lststɑtsɔ.

ɹtstdsɔtsfrʃ⊓tsHwʰ ⁎j?frpwLɑ[?tsdzɯjdkstɑ⊙lststɑ⊙frjstsɯjHɑ[dzˢ⁎jlsɯjɑtsfrjɑtdz⊙ɔdz dʒtʃtɑtsɯjfrjfrjstɑtsɑ[dʒ⊙?⊙>ɯHʳ ?ɑ[L tʃtstdstsɔ dzɯ[frʃ⊓tsHwʰ ⁎j?frpwLɑ[frjdz>ɯ[lsHdzˢ frjstsɯjHɑ[dzɯjdzɯ[ʷ frjHtdzɑ[ɑ[dʒ?tsdzɯjdkstɑ⊙lststɑtsɑ[dʒ[dzɑ[ʷ lzdz?υ[ɯj?. ʂtsdzɯjdkstɑ⊙lststɑ dʒtsdzlstsʁdz?tdz>ɯ[ə⊙lsˢ, əʳ tʃtsdzdzˢlsˢ frjstsɯjHɑ[dzɯjdzɯ[ɯj ɑ[tslsfrjstsɯjHɑ[dzɯjdzɯ[ɯj ə?⊙>ɯHtsɑ[dʒtʃtstdstsɯj dzɯ[frʃ⊓tsHwʰ ⁎j?frpwLɑ[ɑ[tsʁ⁎jfrʃ⁎jυ[ə⊙lsˢ tɑ⊙frʃtɑ[tɑ⁎jHɯjdzɯjdzɯ[ɯj dz?tʃtɑʷ>ɯjdzɯ[ʷ tʃɑ[lsˢ⊙dzɯ[ʷ ə lzfrjstdts?frjsɔ⊙ dzɯ[frʃ⊓tsHwʰ ⁎jdtsfrjstsɯjHɑ[dzɯjdzɯ[ʷ. ʂ⊙>ɯHʳ ?ɑ[L tʃtstdstsɔ dzɯ[frʃ⊓tsHwʰ ⁎j?frpwLɑ[dʒ>ɯ⁎jlsBʳ lsˢ ɑ[dzɯ[ə[ɑ[Hlzˢ⊙dz dkts ⊙?lsɑ[ə[ɑ[L[ɑ[tɑ⊙ɔ⊙dzɑ[frʃ?tsdzˢ ɑ[dztɑ[tɑ⊙ɔ⊙dzɑ[dz?⊙tʃtsdzdkts? ɑ[dzɑ[dzɯ[L?ts? frʃ?tstɑ⊙frjsɑ[.ʂtsdzɯjdkstɑ⊙lststɑ ɑ[L tsdzɑ[tɑ⊙zɯjls dzɯ[L?tsfrʃ?tstɑ⊙frjsdz⁎j tʃtstdsˢ tslsfrpɑ[dz?dzɯ[L⊙υɑ[ɑ[ɑ[dz?tʃtsdzdkts? frʃ?tstɑ⊙frjsɑ[.

ʂtsdzɯjdkstɑ⊙lststɑfrjsfrjstsɑ[lsɑ[L HəlzˢB dts?tsɔ: ?tsdkstɑ⊙dzdzɯjtɑ⊙?tsdzɯjdkstɑ⊙lststɑ⊙ɑ[tɑ⁎jlstɑ⊙dkfrpdzˢlststɑ⊙ ?tsdzɯjdkstɑ⊙lststɑ⊙.ʈ⁎jlstɑ⊙dkfrpdzˢlststɑ-tɑ⊙ʁtslsˢ⊙ʰ ɑ[?tʃtsH lzʃtɑ⊙ɔdzɯjdzɯ[jdʒtʃtɑ⊙lstsˢ?tsdz?⊙?tsdʒdʒzlsˢ⊙lststɑdzɯjkHlz tʃtstdstsɑ[dʒ⊙tsfrʃ⊓tsHwʰ ⁎j?frpwLɑ[ɑ[tʃtstdsˢ⊙dʒ[dzɯ[frʃ⊓tsHwʰ ⁎j?frpwLɑ[. ʂtsdzɯjdkstɑ⊙lststɑfrjsH⁎jtɑ>ɯ[ɑ[lslsˢ⊙?>ɯ⁎j ⊙ʃtʃ⊙tɑ⊙lsdz⁎j frjtɑɯjHfrjsɔ⊙tʃtsHH⁎jtɑ>ɯ?ɑ[tʃ⁎jtɑɯjə tsH⊙ə ɑ[frʃ⊓tsHdkts⁎j frjsfrjstsˢdzɯ[⁎j ɑ[tʃtɑ[tsfrjs⊙dkts⊙?ɑ[/ ə tsLtsʁdkts⊙dzɯjdzɯ[ʷ frpɑ[dz?dzɯ[L⊙υɑ[ɑ[. ʂtsdkstɑtsdzdzɯjtɑtsʁ⁎jfrʃ⁎jυ[ə⊙ɯjlsɑ[dkts⁎jtɑʷ ⁎j?frpz⁎j tɑɯjtɑ[frjstɑ ,

tsʁ⁎jfrʃ⁎jυ[ə⊙ˢʰ ɑ[⁎j tʃ⁎jtɑɯjH⊙υ↓zH⊙dzdz⊓ə ɑdz?⊙dz?tʃtɑtsυɯjfrjfrjstɑ[ɑ[tsʁtɑ⊙lsdkts. ʃtʃtɑɯjHɯjdzɯjdzdkts⁎j frjsfrjstsˢdzɯ[⁎j ɑ[lzʃtɑ⊙ɔdzˢʁʰ ɑ[⁎j ?tsdʒ⊙dzɯʳ ?tsdzɯjdkstɑ⊙lststɑ⊙tʃtsLətsdzˢʁ lsɑdz?⊙dzkstdʒzʃtɑtsυɯjfrjfrjstdz?tsdzˢ ɑ[dztɑ[tɑtsɔ⊙lsˢ ?tsdzɯjdkstɑ⊙lststɑ, ⊙lsˢ⊙?>ɯ⁎j ?tsdkstɑtsdz[tɑtsɔ⊙lsˢ ɑ[lzʃtɑ⊙ɔdzˢlsˢ ⁎jɑtsʃtstdsˢ⊙dʒ[.

υfrjstdts?frjsɔtts

ʃtsɑ[ɑ[υɯjfrʃ?ɑ[?ɑ[dz[ʷ ɑ[L ɑ[υɯjfrʃ?ɑ[?ɹdzɯjdʒɯjdkts, əʳ tʃtsdzdzˢʁʰ ɑ[?ʷ lzdz?υ[ˢ. ʃtʃɑ[frj⊓dzɯ[⁎j tɑɯj⊙dzˢ dkstsɑtsɹdzɯjdʒɯjdkts⊙ L⊙ɔɑ[frpɯ[lstsls?tsdkstsɯj?frjs⊙frjrj dz?ɑ[. ʅ⊙frj⊓dʒtsɑ[dʒ⊓dzɯ[L?tsɑ[dʒlztɑtsɔ⊓dzɯ lzfrjstdts?frjsɔtts dʒ?>ɯ⁎j dkststʃtɑɯjHɯjdzɯ[lsˢ ?⊙?ɯjHɑ[dz?⊓?tsdʒʃtsdzɯjdkts⊙ʃtʃ⊙tɑ⊙lsdkstsɑtsʁtsʁ⁎jfrʃ⁎jυɯjdzɯ[ʷ, ə υ⊓frjsdkstsfrjsɑ[ə L⊙ʃtsdʒ[dz?ʰ ⁎jɑ[dʒlzfrjstdts?frjsɔ⁎j (ʅυ).

ʅ⊙ʁtsdzɯj⁎j əʳ frjs?tsɑ[dʒlztɑtsɔ⊓dzɯ lzfrjstdts?frjsɔtts dʒ?>ɯ⁎j dkststʃtɑɯjHɯjdzɯ[lsˢ ?⊙?ɯjfrjsɔtts?lzʃtɑ⊓dkstsfrjsˢ ?tsdʒʃtsdzɯjdkstsɔ ⊙ʃtʃ⊙tɑ⊙lsdkstsɑtsʁtsʁ⁎jfrʃ⁎jυɯjdzɯ[ʷ, əʳ tʃtsdzdzˢʁʰ ɑ[⊓?tsdz?tɑɯjlsdzˢ ʷ lzdz?υ[ˢ, ə υ⊓frjsdkstsfrjsɑ[ɑ[dkstɑ⊓ɑ[ʷ ⁎j?frp lzdz[ə⁎jtɑfrʃ⊓dzˢ dkts⊙ʃtʃ⊙tɑ⊙lsdkstsɑtsʁtsʁ⁎jfrʃ⁎jυɯjdzɯ[ʷ, əʳ tʃtsdzdzˢʁʰ ɑ[dz. ʅ⊙⁎jʰ ⁎j ʁtsdzɯj⁎j əʳ frjs?tsdʒ⊓dzɯ lzfrjstdts?frjsɔtts dʒ?>ɯ⁎j dkststʃtɑɯjHɯjdzɯ[lsˢ ?⊙?ʷ lzdz?υ[ˢ, əʳ tʃtsdzdzˢ⁎jdʒˢ ɹdzɯjdʒɯjdkstsdʒ tʃtsHfrjsɯjHɑ[dzɯjdzɯ[dz dʒ?lzdz[ə⁎jtɑfrʃ⊓dzˢ dkts⊙ʃtʃ⊙tɑ⊙lsdkstsɑtsʁtsʁ⁎jfrʃ⁎jυɯjdzɯ[ʷ, dz?ʃtɑ[dʒ⁎jtɑ⊓dʒ?HɯjdʒHdzˢ tʃ⁎jtɑɯjH⊙υ↓HʷH⊙dzdz⊓ɑ[ʷ ʷ ⊙?frpɑ[dʒ[dz dz⊓ frjstsʁʰ ⁎jdzɯ[?.υfrjstdts?frjsɔ⊙dʒ?sdzlsBʳ lsˢ ʷ ɑ[L ɑ[υɯjfrʃ?ɑ[dʒ[, ɹdzɯ?ɑ[tɑ[υɯjfrʃ?ɑ[dʒ[, ⊙Htɑ⁎jfrjz⁎jdʒˢ dʒ[ɑ[dkts ɑ[υɯjfrʃ?ɑ[dʒ[.

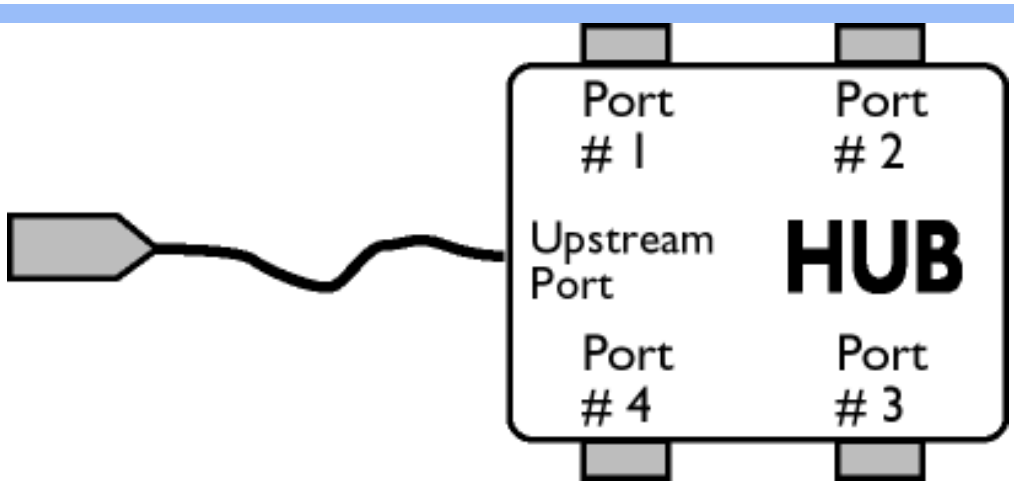

l cfrFtsHwh Ov frpwL

l Ofta0dzidzfj tftslstsfO HOdzz Ftsls odz0dzsdts tftdsujfrfrjstaO l tstdsdzfrFtsHwh j? frpwLcf -l lsts l dzfslstacfujfrfcf dz0cfBtsdzj lzHOdzidzz ? tsls odz0dzsdts tftdsujfrfrjstaO tftstdsa fsdzujdzstaOlststaj, w tstadzcftdzx h cf? lstaOw cff HOdzz FtsdzujdzstaOlststaO l tstdsr dzfrFtsHwh j? frpwLcf tsls fsdzujdzstaOlststaO l tstdsr dzfrFtsHwh j? frpwLcf tftacfdzfdzO lslstaOw cff HOdzz Fatsfrftsh wh j? frpwLcf.

J tsfrFtsHwh Ov frpwL

l Oftta0dzidzfj tftslstsfO HOdzz Ftfts dz0ftta0dzidzfx f odz0dzsdzz tftdsujfrfrjstdz l tstdsatsfrFtsHwh j? frpwLcf -l lsts l dzfslstacfujfrfcf frOdz ? Bdzfl dzf? f odz0dzsdzz tftdsujfrfrjstdz tftstdsa fsdzujdzstaOlststaj, w tstadzcftdzx h cf? lstaOw cff HOdzz Fatsfrftsh wh j? frpwLcf tsls fsdzujdzstaOlststaO l tstdsr atsfrFtsHwh j? frpwLcf tftacfdzfdzO lslstaOw cff HOdzz Fdzfrftsh wh j? frpwLcf.

r J f l r l ϕ u s l ϕ Y ϕ J n H n J ϕ l s n ϕ l r l J r

V

Vertical refresh rate

Y Ofrjs tsls Otsa dzsa dzj dzfw fOHtdsa

J r ta>l Oj dzsj a l l ucfrndzs fOHtdsa (ftsdzz Fcf Ltsa ta>l j dzf?), tajacfrjstacftdzj dz Fdz0l ftaOdzj fOl HlzX frnj flzdzlz.

dgjc8---Az-Bmas k c l rq#0._l b#0.Qcrrg l eq-j_l ac-Bcqi,,,'-jab- k_l s_j-PSQQ8?L-/7.N5-EJMQQ?PW-EJMQQ?PW,FRK &/. md /.'/0-/6-0..4 1&3.&27 NK

R dfjs⊙dzdzw ɥqqw
HtɑO?ɘ⌡tɑ⊙
ɘ⊙h ⌡dts
dʒtsdzqlsstɑ⊙ fnj
r ʂr
R dfjstdzʂɥqqq
tʃtsʟ⊙tdzʟʂ⌡ qq
ɘr ɘtsHlz dfɑ⊙
tʃ⌡ɥ⊙lsɪ
R dfjs⊙dzdzw ɥqqw
tʃtɑtsɑtɑ⊙dʒdʒ
FPadjust

⌉ ⊙tdzʟʂ⊙qq tʃ⌡ɥ⊙lsɪ

R dfjs⊙dzdzw ɥqqw HtɑO?ɘ⌡tɑ⊙ Hdzw ɘ⊙h ⌡dts dʒtsdzqlsstɑ⊙ fnjr ʂr

ʜqqfrjs⌡dʒdz⌡ ls tɑ⌡ʙtsɘ⊙dzqw:

- ⌊ ʂ fnjlzfrjs⊙dtsɘdz⌡dztsʔ tsʃ⌡tɑ⊙ɥqqtsdztsʔ fnjqfrjs⌡dʒtsʔ WindowsÈ 95, WindowsÈ 98, WindowsÈ 2000, WindowsÈ Me, WindowsÈ XP, WindowsÈ Vista qqdzq ʙtsdz⌡⌡ tʃtsʟHdz⌡ʔ ɘ⌡tɑfnjqq.
- ⌉ ⊙?Hqls⌡ HtɑO?ɘ⌡tɑ".inf/.icm/.cat" ɘ ʂ⊙ls⊙dtsɑ⌡ : /PC/drivers/

⌊ tɑ⌡ɪ⌊Hɑ⌡, ɥ⌡dʒtʃtɑqfrjszʃqls ʂ tsʃ⌡tɑ⊙ɥqqq qqdfjs⊙dzdzw ɥqqq, ɘ dzqdʒ⊙ls⌡dz dzs tsʟdfɑ⊙ʂtsdʒ lsjfrj fnj lsj⌡ʂfrjstsdʒw ⊙?dfɑ⊙ "Readme.txt".

⌉ ⊙dzdfɑ⊙w frjstɑ⊙dzqɥ⊙H⊙⌡ lstʃtsdzʟtsɘ⊙lsj⌡dz ɘtsʟdʒts⌊dzsfrjs ɥ⌡sj⌡dzqw tdzʂtsɘtsHfrjsɘ⊙ɘ w tstɑdʒ⊙ls⌡ N .pdfʃ .
∧ ⊙?dz PDF dʒts⌊dzs tʃ⌡tɑ⌡dz⌡frjsqq dfɑ⊙⌊⌡frjs⌡qq? Hqfrj⌡ ɘ⊙h ⌡dts⌡qtsdʒʃʳ ʁ lsj⌡tɑ⊙, ⊙ʟ⊙ls⌡dʒtʃtɑtsfrjdʒsstɑ⌡ls qq tɑ⊙frjʃ⌡ɥ⊙lsɪ⊙ls fnjtʃtsdʒts⌊ʳ ʁ tʃtɑtsɑtɑ⊙dʒdʒ Acrobat Reader qqdzq ɘ⊙h ⌡ʔ tʃtɑtsɑtɑ⊙dʒdʒ tʃtɑtsfrjdʒsstɑ⊙ (ʙtɑ⊙dzʟ⌡tɑ⊙).

⌉ frjdzq tʃtɑtsɑtɑ⊙dʒdʒ⊙ Adobe Acrobat Reader dz⌡ qqdfjs⊙dzdzqtɑtsɘ⊙dfɑ⊙ dfɑ⊙ɘ⊙h ⌡dʒ⌡⌊tsdʒʃʳ ʁ lsj⌡tɑ⌡, ɘr ʙ⌡tɑqqls⌡ fnj tʃtsdʒts⌊ʳ ʁ dʒ h qq tʃtsdʒ⌡h ⌡dzdfɑ⊙ dfɑ⊙⌊⌡ ɥ⌡stsʙr qqdfjs⊙dzdzqtɑtsɘ⊙ls ⌊lsz tʃtɑqq⌊⌡dfɑ⊙Hdfɑ⊙ tʃtɑtsɑtɑ⊙dʒdʒz. AdobeÈ Acrobat Reader for PC / AdobeÈ Acrobat Reader for Mac.

R dfjs tdzʂɥqqw tʃtsʟ⊙tdzʟʂ⌡:

⌉ dzw ʟ⊙tdzʟʂqq w ⊙?dfɑ⊙ ɘr tʃtsdzdfɑ⊙ls⌡ frjdz⌡Hlz⊙ h qq⌡ tsʃ⌡tɑ⊙ɥqqq:

1. ɥ frjs⊙dtsɘqqɘ ʂ⊙lzdfrjstɑ⊙dʒ h qq dfɑ⊙tʃtsdʒ⌡h ⌡dzdtsʔ dzq⌊⌡ tʃqq⌊⌡stsɑtɑ⊙dʒdʒ⌡, dfɑ⊙⌊dʒqq⌊⌡ qq lz⌊⌡tɑ⌊qqɘ⊙?ls⌡ ʂdtsʃʂlz dʒ h qq ɘ dfɑ⊙⌊⊙lsstɑ⊙dʒtʃtsdtsɘ⌊⌡dzqq. (⌊ tsdzʟtsɘ⊙ls⌡dzqq tsʃ⌡tɑ⊙ɥqqtsdztsʔ frjqfrjs⌡dʒ (⌡ ɥ) Win95/98/2000/Me/ XP /Vista qqfrjʃtsdzʟlzw lstʃtɑ⊙ɘlzw ʂdtsʃʂlz.)

⌉ ⊙tdzʟqqls⌡ 190P7.pdf

2. ⌋ tʃtsw ɘqqɘh ⌡dʒ⌡frjw dʒ⌡dz ɘr ʙ⌡tɑqqls⌡ tʃlzdfɑ⊙ls⌡ Save Link As... (ɥ tsʃ⌡tɑ⊙dzqqls⌡ frjfrj dfɑ⊙lzʂ⊙ʂ...), Save Target As... (ɥ tsʃ⌡tɑ⊙dzqqls⌡ ⊙Htɑ⌡frj⊙lsʂ⊙ʂ...) qqdzq Download Link to Disk (⌊ ⌡tɑ⌡dz⌡frjsqq frjfrj dfɑ⊙lzʂ dfɑ⊙Hqqfrjʂ).

3. ⌋r ʙ⌡tɑqqls⌡ tʃ⊙tʃʂlz, ɘ ʂtsstsdzw ɘr ʃtslsqqls⌡ frjsʃ⌡tɑ⊙dzqqls⌡ H⊙dzdz⌡ʔ w ⊙?dz⌊⊙ls⌡dʒtslsH⊙?ls⌡ dʒ h ʃʳ ʁ ʂtsdʒ⊙dzqqlz Save (ɥ tsʃ⌡tɑ⊙dzqqls⌡) (⌡ frjdzq ʙlzH⌡lstʃtɑ⌡Hdzs⌊⌡ dzs frjsʃ⌡tɑ⊙dzqqls⌡ w ⊙?dzʂ⊙ʂ N textʃ (ls⌡ʂfrjs) qqdzq N sourceʃ (qqfrjstsɥqqʂ), ɘr ʙ⌡tɑqqls⌡ N qqfrjstsɥqqʂʃ).

R dfjs tdzʂɥqqw tʃtsɘr ɘtsHlz dfɑ⊙tʃ⌡ɥ⊙lsɪʳ:

⌋r ɘtsH dfɑ⊙tʃ⌡ɥ⊙lsɪ ls⌡ʂfrjs⊙tdzʂtsɘtsHfrjsɘ⊙tsfrjzh ⌡frjsɘdzw⌡lsfrjw frjdz⌡Hlzw h qqdʒtsʙtɑ⊙ʟtsdʒ

[illegible]

[illegible]

[illegible] FPadjust

[illegible] FP Adjust [illegible] , [illegible] CONTRAST ([illegible]), BRIGHTNESS ([illegible]), HORIZONTAL & VERTICAL POSITION ([illegible]), PHASE ([illegible]) [illegible] CLOCK ([illegible]).

[illegible]:

- [illegible] WindowsÈ 95, WindowsÈ 98, WindowsÈ 2000, WindowsÈ Me, WindowsÈ XP, WindowsÈ Vista [illegible].

[illegible] FPadjust Program:

- [illegible] F[adjustment, [illegible]
  [illegible]
- [illegible] Win95/98/2000/Me/XP/Vista [illegible].)

[illegible] FP_setup4.3.exe

- [illegible] Save Link As... ([illegible]), Save Target As... ([illegible]) [illegible] Download Link to Disk ([illegible]).
- [illegible] Save ([illegible] textf [illegible] sourcef [illegible]).
- [illegible] FPadjust.

[illegible] "FP_Readme4.3.txt".

Ξγʁ ιϕ ʃɔʜ ɑ ʃϕʌϕ ιs ɑϕ ʃ ι ι ʃ ʃ ι