PHILIPS

Philips LCD Monitor Electronic User's Manual

LCD Monitor

200P7

Ф.Ѵ.Ь : ٭٭٭ ٭ ٭

[illegible]

[illegible]:

- [illegible]
- [illegible]
- [illegible]
- [illegible]
- [illegible]
- [illegible]
- [illegible]
  - [illegible] 5-35ÁC 41-95ÁF
  - [illegible] : 20-80% [illegible]

[illegible]:

- [illegible]
- [illegible] (è)
- [illegible]

[illegible]

[illegible] LCD- [illegible] LCD- [illegible] LCD- [illegible]

[illegible]: *[illegible] Philips.*

∫ ¸ ¡ta
в ¸ ¿ ¡ts∫ ⊙ fnjtksfrjsc∫,
t∫ ¡ts c∫ fr∫ ⊙ c∫
¡zfrjsta⊙ dzj dz∫¸ ¡
dzj c∫ fr∫ ¡ ta⊙ ∂ dksfrjs¸ ¡ ?
y ⊙ frjsts
∂ ts¿ dz∫ ⊙ ⁿ c∫ ¸ ¡
∂ ts∫ ¡ tdsfrj
⊙ ⊙ ta⊙ dzdz ¸ ¡
w ¡zdk ⊙ vc∫ c∫
ta¸ ¡ dzdzc∫ ¡ tdsc⊙ ⊙ c∫
ч ¡ts c dz¸ ¡ frjsc∫ dz¡ sfrjs
fnjн ¡ tdzdc∫ dz¡ c∫
t∫ ¸ ¡ ta c∫ w ¸ ¡ ta c∫ ? dz dz¡ c∫
¡zfrjsta¿ ? frjs ⊙ dz¡ c∫
ъ ¸ j ¬ dksdzsdc∫ w
c∫ ¿ ¡ts¿ ¡ ts ⊙ dz¸ dz∫ w
r ¸ t∫ ⊙ dz¸ dz¸ ?
ч ¡s ⊙ dz⊙ ⊙ ¿ ¡s
ч ¡ ta¿ ¡ ts dksdz¡ c∫ ⊙ c∫,
ч ⊙ ¡ts dksdc∫ c∫ c∫
в ¸ ¿ ¡ts∫ ⊙ fnjtksfrjsc∫
ч ¡ tsc∫ fr∫ ⊙ c∫
¡zfrjsta⊙ dzj dz∫¸ ¡
dzj c∫ fr∫ ¡ ta⊙ ∂ dksfrjs¸ ¡ ?
ч ¡ ¡ ta dz¡ ⊙ ¿ s c∫ ∂ dz ¸ ¡
н ¡ ts⊙ ¡ zdz¸ ¡ dksfr
r ¡ ta dzdc∫ ¸ ¡
dz¸ ¡ ts ¬ ¡ ts н c∫ dz¡ ¸ ¡
fr∂ ¸ ¡ н ¸ ¡ dz∫ w

y ⊙ frjsts ∂ ts¿ dz∫ ⊙ ⁿ c∫ ¸ ¡ ∂ ts∫ ¡ ta¿ sfrj

---

y ⊙ frjsts ∂ ts¿ dz∫ ⊙ ⁿ c∫ ¸ ¡ ∂ ts∫ ¡ ta¿ sfrj

J : y ¿ sts fnjdz¸ н ¡ z¸ ¡ ¿ s н ¸ ¡ dz⊙ ¿ s , ¸ ¡ fnjdz∫ t∫ ¡ ta∫ ¡ zfrjs⊙ dz¿ s ∂ ⊙ ¿ ¸ ¡ dz¡ s dz∫ ¿ sts ¿ ta⊙ dz¸ ¡ ts ¿ sts ¿ ta⊙ ¿ ⊙ ¸ ¡ s fnjw fnjsts ¿ ⁿ ¸ ¡ dz∫ ¸ ¡ "Cannot display this video mode"(ч ¿ sts ¿ s ∂ c∫ н ¸ ¡ ts ¿ ¸ ¡ ¿ ⊙ ¿ ¸ ¡ ∂ ts∫ ¡ ta¿ sfrj ∂ ¸ ¡ ts¿ dz¡ s ¿ dz¿ s) ?

J : ¡ ¸ ¡ ¿ ts dz¡ ¸ dz¿ ¡ z¸ ¡ dz¡ s н ¸ ¡ dz⊙ ¿ s ? ∂ c∫ н ¸ ¡ ts ¿ ¸ ¡ ¿ ⊙ ¿ ¸ ¡ dz¡ s dz∫ ¿ sts ¿ ta⊙ ∂ Philips dz¡ ts н ¸ ¡ dz¸ ¡ ? 20": 1600x1200, 60 ¸ ¡ ч.

/, ∫ ¿ sfrj¸ ¡ н c∫ dz∫ ¿ s¸ ¡ ∂ fnj¸ ¡ ¿ ⊙ в ¸ ¡ dz∫, ¿ ⊙ ¿ s¸ ¡ dz¡ t∫ ¡ ts н frj¸ ¡ н c∫ dz∫ ¿ s¸ ¡ ¡ ¸ ¡ ¿ ¸ ¡ dz¡ s dz∫ ¿ sts ¿ dz, ¿ ts ¿ sts ¿ ta ? c∫ fr∫ ¡ ts dz ¿ ts ⊙ dz fnjw fnjdz∫ dz¡ ta⊙ dz¡ h ¸ ¡ c∫ dz¡ s ta⊙ dz¡ dz¡ s ta⊙ в ts ¿ s ⊙ dz

0, ∫ dz¸ ¡ dz¡ WindowsÈ Start (ч ⊙ t∫ zfr∫ ¿) ∂ r в ¸ ¡ ta c∫ ¿ s¸ ¡ t∫ zdk ¿ s Settings/Control Panel (ч ⊙ frjsts ? ¿ c∫ /ч ⊙ dz¸ ¡ dz zfr∫ ta⊙ ∂ dz¸ ¡ dz∫ w) . ∫ ts ¿ dz¸ ¡ Control Panel (ч ⊙ dz¸ ¡ dz zfr∫ ta⊙ ∂ dz¸ ¡ dz∫ w) ∂ r в ¸ ¡ ta c∫ ¿ s¸ ¡ t∫ c∫ ¿ sts ¿ ta⊙ dz¸ ¡ dz¸ ¡ z Display (ч ¿ ta⊙ dz¸ ч ⊙ t∫ ⊙ dz¸ ¡ dz∫ zfr∫ ta⊙ ∂ dz¸ ¡ dz∫ w ч ¿ ta⊙ dksdz¸ ∂ r в ¸ ¡ ta c∫ ¿ s¸ ¡ w ta dz ч ¿ Settings (ч ⊙ frjsts ? ¿ c∫) . ∫ ts ¿ sts ¿ ta⊙ ¿ ¸ ¡ dz¡ ksdz¸ t∫ ¡ ts н w ta dz ч ¿ ts dz¸ Settings (ч ⊙ frjsts ? ¿ c∫) ts ¿ dz¸ , ts в ts ¿ dz⊙ ¿ ¸ ¡ dz¡ ksdz¸ "desktop area" (ts в dz⊙ frjs ta⊙ в ts ¿ ¸ ¡ ¿ ts frjsts dz⊙), t∫ ¸ ¡ ta¿ ¸ ¡ dz¸ ¡ frj¸ c∫ ¿ s¸ ¡ frj¿ ts dz ¿ w h c∫ ? z¿ ⊙ ¿ ⊙ ¿ s¸ ¡ dz ∂ ⊙ ta c∫ ⊙ dks 1600x1200 (20") ¸ ¡ dz¸ ¡ dz¸ ¡ ksdz¸ c∫ ¿ ts в ta⊙ ¸ ¡ ¸ ¡ dz∫ w .

1, ∫ ¿ ts ¿ ts ? ¿ s¸ ¡ ts ¿ dks Advanced Properties(v frjs ∂ ¸ ¡ ta h ¸ ¡ dz¡ s ∂ ¸ ¡ ts ⊙ dz¡ z ¸ ¡ w ¡zdk ¿ vc∫ c∫) c∫ zfr∫ ¡ s ⊙ dz¡ s ∂ c∫ ¿ s¸ ¡ vc∫ frjsts ¿ sz ta¸ ¡ c¸ ¡ dz¸ ¡ ta⊙ vc∫ c∫ - 60 ¸ ¡ ч, t∫ ¡ ts fnjz¸ ¡ vj¸ ¡ ts ⁿ ¸ ¡ dz¡ dz∫ ¿ s¸ ¡ dz¸ h ¸ ¡ в dz⊙

OK.

2, ч ¸ ¡ ta¸ ¡ ¿ ⊙ t∫ zfr∫ ¡ s c∫ ¿ s¸ ¡ ¿ ts dz¸ ¡ ¿ s¸ ¡ ta c∫ t∫ ¡ ts ¿ s ¿ sts ta c∫ ¿ s¸ ¡ h ⊙ ∂ c∫ 2 c∫ 3, vj¿ ts в r zв ¸ ¡ н c∫ ¿ s fnjw ∂ ¿ sts dz¸ vj¿ ts ч ¸ ¡ ¿ zfr∫ ¡ s ⊙ dz¸ ¡ dz¸ ∂ ta ¸ ¡ ¿ ¸ ¡ c∫ dz¸ 1600x1200@60 ¸ ¡ ч .

3, ∫ ¿ s ⊙ dz vj c∫ ¿ s¸ ¡ ¿ ts dz¸ t∫ ¡ в ¿ s¸ ¡ ta, ¿ ts ¿ sfrj¸ ¡ н c∫ dz¡ s¸ ¡ c∫ fr∫ ¡ ts dz¿ s ⊙ h c∫ ? fnjw ta⊙ dz¸ ¡ ¸ ¡ dz¡ s dz∫ ¿ sts ta c∫ ∂ dks ∂ ¸ ¡ t∫ ¡ ts н frjs¸ ¡ н c∫ dz¡ s¸ ¡ dz¡ s dz∫ ¿ sts ta Philips fnjr ¸ ¡ r .

4, ∫ ¿ ⊙ dz vj c∫ ¿ s¸ ¡ dz¡ s dz∫ ¿ sts ta, ⊙ ¿ ⊙ ¿ s¸ ¡ dz¡ - ч ¸ ¡ .

J : y ¿ sts ts¿ dz⊙ vj ¸ ¡ ¿ s "vj ⊙ frjsts ¿ s⊙ ta¸ ¡ c¸ ¡ dz¸ ¡ ta⊙ vc∫ c∫ " ∂ ¸ ¡ dz¡ s dz∫ ¿ sts ta¸ ¡ fnjr ¸ ¡ r ?

J : r dz w ¸ ¡ dz¡ s dz∫ ¿ sts ta ∂ s fnjr ¸ ¡ r vj ⊙ frjsts ¿ s⊙ ta¸ ¡ c¸ ¡ dz¸ ¡ ta⊙ vc∫ c∫ ts fnjs в ts ? ta ts dz¡ c∫ dz¸ ¡ c∫ ta⊙ ¸ ¡ ¿ s ∫ ts dz∫ ¿ sts ta c∫ fnjr ¸ ¡ r t∫ ¿ s ¿ ∂ ts dz w ¿ s ¿ s t∫ ¿ s dz vj c∫ ¿ s fnjs ⊙ в c∫ dz⊙ dz¡ s¸ ¡ dz¸ ¡ dz¡ s ta ⊙ ⁿ ¸ ¡ ¸ ¡ ¸ ¡ ¸ ¡ dz∫ ¿ ¸ ¡ ¿ ts в ta⊙ ¸ ¡ ¸ ¡ dz∫ ¿ ¸ ¡ dz ∂ vj ⊙ frjsts ¿ s¸ ¡ 60 ¸ ¡ ч . ¸ ¡ ¸ ¡ fnjz h ¸ ¡ fnjs ∂ ¿ z¸ ¡ ¿ s ∂ c∫ н c∫ dz¡ s ¬ ta⊙ ¿ dz∫ vj c∫ ? dz¡ s¸ ¡ н ¸ ¡ z c∫ ¿ ts в ta⊙ ¸ ¡ ¸ ¡ dz∫ w dz¡ s∫ , w ts ta dz¡ s c∫ ¿ dz¡ s¸ ¡ dz¡ s∫ fnjvj ⊙ frjsts ¿ s ? ta¸ ¡ c¸ ¡ dz¸ ¡ ta⊙ vc∫ c∫ 85 ¸ ¡ ч c∫ 60 ¸ ¡ ч.

J : r dz w vj¸ ¡ ts fnjdz¸ ¡ ⊙ ¿ s w ⊙ ? dz .inf c∫ .icm files dz ∂ ¿ ts dz¡ s ⊙ ⊙ ¿ s н c∫ fr∫ ¡ ? ¸ ¡ ⊙ ¿ zfrjs ⊙ dz¡ s ∂ c∫ ¿ s н ta⊙ ? ∂ ¸ ¡ ta (.inf c∫ .icm)?

J : ч ¿ sts w ⊙ ? dz н ta⊙ ? ∂ ¸ ¡ ta⊙ н dz w dz¡ s dz∫ ¿ sts ta⊙ . y ¿ sts в r ∂ r t∫ ¡ ts dz dz∫ ¿ s zfrjs ⊙ dz¡ s ∂ ¿ z н ta⊙ ? ∂ ¸ ¡ ta ts ∂ fnjz¸ ¡ н z ? ¿ s¸ ¡ z¿ ⊙ ¿ ⊙ dz∫ w dz¡ s ∂ ta z¿ ts ∂ ts н frjs ∂ ¸ ¡ t∫ ¡ ts dz¿ s ⊙ ¿ s¸ ¡ dz w . ч ta c∫ t∫ ¸ ¡ ¸ ¡ ta ts ? zfrjs ⊙ dz¡ s ∂ ¿ ¸ ¡ dz¡ s dz∫ ¿ sts ta ⊙ ¿ ts dz¡ s ¿ ⁿ ¿ s¸ ¡ ¿ ts dz¡ s dz∫ ¿ sts ta ⊙ (w ⊙ ? dz .inf c∫ .icm files) c∫ dz c∫ н c∫ fr∫ ¡ frjн ta⊙ ? ∂ ¸ ¡ ta⊙ dz¡ s c∫ . ∫ r t∫ ¡ ts dz dz∫ ¿ s¸ ¡ c∫ dz∫ ¿ s¿ z¿ vj c∫ c∫ t∫ ¡ ts zfrjs ⊙ dz¡ s ∂ ¿ ¸ ¡ ¿ ts dz¡ s ⊙ ⊙ ¿ s н c∫ fr∫ ¡ ⊙ , ∂ ¬ ts н w h ¸ ¡ ts ∂ ¿ ts dz¡ s dz¡ s ¿ ts t∫ ¡ ts frjs ⊙ ∂ ¿ c∫ . r ta⊙ ? ∂ ¸ ¡ ta dz¡ s dz∫ ¿ sts ta ⊙ (w ⊙ ? dz .inf c∫ .icm) в z н z¿ s zfrjs ⊙ dz¡ s dz¡ s ⊙ ∂ ¿ s¿ s dz⊙ ¿ s c∫ vj¸ ¡ fr∫ ¡ c∫ .

J : ¿ s⊙ ¿ dz ∂ frjsts ¿ s c∫ ¿ s ta⊙ ¿ ta¸ ¡ h ¸ ¡ dz∫ ¸ ¡ ?

ʃ : ſ tsfrjsdzſdz¸j tœQtœj^h ¡dzd^w LOœqfrj^wlstslsfrjsujlsOdzd^w HtœO?œ¡tœOœqfHjts- qfdzf dtœO^w qfujfrjCts? CtœdsÈ qfdzsdzd^lsststœO¸ ˛ lz¡dtsj tœQtœj^h ¡dzd^j dzs¡dtsœr BtœOls œ ˛ Odzdzf lzſtœOœdzdzd^w WindowsÈ tſtœqſtſtsdzs^h qfts-dz?çDisplay propertiesè (H œts?frjsœO¸ C CtœOdz.

ʃ : Ylsts Hjdz?Ols , jfrjdzf^w LOtſlzlsOdzrj^w(dz?frj) dz?frjstœOqfœO^w dzsdzd^lsststœ?

ʃ : ˛ O¡dzqflsj Cdzstſ Clz OK, LOlsjdzœr Bjtœqflsj çResetè (H Btœtsfr), ˛ulstsBr œtsfrfrjsOdzsœqfls tſjjtœœtsdz?uQœdz dz¸j LOœtsHfrjCqfj dz?frjstœts?Cqf œfrjj¸ tſOtœOdzjlstœtsœ.

ʃ : ſ dz^w ˛ujœtsdzœ¡dz?^w lzdz?uqf^w Auto?

ʃ : Cdz?œqf^h O∧ *lzdz?uqf^w tœjœtzœdzftœtsœCqf AUTO* frjdzœ¡qflsHdz^w œtsfrfrjsOdzsœdzjdzd^w tstſlsqfdzOdz dz ¸ dz?frjstœtsj C tſtsdzts¡jdzd^w qfLtsBtœO¡jdzd^w dz?‹CtœOdzj, ^w OLr qf frjqfdZtœtsdzd^LOuqfqf dz?¡Olsqfjdztsdzs? Cdzstſ Cqf, ˛ulstslzfrjstœOdz^jlsdzjtsBtsHqfdztsfrjs OClsqfœqfLOuqfqf‹ CtœOdzdz ¸ dzjdz qf qffrjtſtsdz LtsœOdzd^w lzſtœOœdz^wB^h qf¸ Cdz?œqf^h .

ʃ tœqfdzjuQœdzd^j: ^w lzdz?uqf^w Auto (ϕœlsts) Htsfrjslzſdz?lstsdz Cts œr BtœOdzdz ¸ tœjlqfdzOf¸.

ʃ : ˛ Odztsdzd^lsststœdzj tſtsHOjlsfrj^v dz?tſtœ^v¡jdzd^j tſqflsOdzd^w (dzj œtstœqflsfrpjlstsHqftsHdz ? qfdzdqfCOlsststœ tſqflsOdzd^w). Ylsts frjdzjHlzjlstſtœjHtſtœqfdzlsl ?

ʃ : UBjHqflsjfrj , ˛ulstsfrjqfdztsœts? CœBjdz tſjtœjdzjdzdzstslstsCœtſtsHCdz ˛ujdzC dztsdzd^lsststœdz qf tœO¸j ¡dzdz ϕH , qf Cdzd^Cdzd^lsj Cdzstſ Cts? Cdz?œqfCOlsdzœr /dz^h Cqf, ˛ulstsBr tœOLBlzHqfls Ctsdztſ¸B lsjtœ.

ʃ : ¸ lzHjlsdzqf r C dztsdzd^lsststœtſtœqfdzd^qfdzOls ˛ujtœjfrfrjstœtsujdz ? frjqfœdz?dzdzts1 C?

ʃ : ˛ jls ſ frjdzqf dz?dztsdzd^lsststœtſtsHOls ˛ujtœjfrfrjstœtsujdz ? frjqfœdz?dz dz?‹CtœOdzj BlzHlzls tsHdzsœtœjdztsdzdzts tsststsBtœO¡Ols frj^v qf ˛ujlsdz ¡j, qf dzj˛ujlsdz ¡j frjstœtsCqf, tſtsˡ lstsdztz qfLtsBtœO¡jdzd^j BlzHjlsqffrjCO¡Ols frj^v.

ʃ : R dzjjlsdzqf LdzO˛ujdzd^j ˛uOfrjstsls OtœjœjdzjtœO˛uqfqf Hdz^w r C ſ ?

ʃ : J tslsdzqf˛uqfj tslsHqffrjqfdzjjœ dz?BOLj C ſ U, œ Ctslststœr ¸ Hdz^w ^w tstœdzqftœtsœOdzd^w qfLtsBtœO¡jdzd^w qffrjqftsdz LlzjlsfrjV tœQœjtœls CO dzu Otslsœjtœ¸dzj? tsBdz?frjsqf‹CtœOdz?Hts dzd^¡dzj?, œ Hqffrjqfdzjj frjOClsqfœdzts? dzOlstœqf˛ujj? Hdz^w lzſtœOœdzjdzd^w CO¡Hr dzstslsHjdz dz dz tſqfCfrjjdzjdzqffrjqftsdz LlzjlsfrjV OClsqfœdz ? ‹dzjdzjdzts(lstsdz?tstſdzjdztsujdz ? lstœOdzqffrjstœ), tſtsˡ lstsdztz lsjtœdzqfdz"tœjœjdzjtœOˡujd^w ˛uOfrjstslsr " C lsj¸dztsdztsœqfqf r C ſ dzjtſtœqfdzjdzd^qfdzj

---

ʃ : Ufrjsts? ˛uqfœ dzqf‹CtœOdzr C ſ C ˛uOtœOtſOdzd^B ?

ʃ : ˛ Otſtsœjtœ¸dztsfrjsr C ſ dz?dztsfrj^vlsLO^h qflsdztsj tſtsCtœr lsqfj, tsBdz?HO^B^h ¡j¡ frjsts?Ctsfrjs^B C œtsLHj?frjsœqf^B tſtœjHdzjlstsœ tstſtœjHjdzjdzdztts? lsœjtœHtsfrjsqf (tſtœqfdzjtœdzts‹Cœqfœdzjdzdztts? lsœjtœHtsfrjsqf COtœOdzd^O^h Olsqftſ O2˛ (2U)). ˛ j tœjCtsdzjdzd^lzjlsfrj^v tſtsHœjtœOls tſtsœjtœ¸dztsfrjs tſOdzjdzqf dz^Br dzqfLBr lstsudz dzlzHOtœdz dzdz?stœzCOdzqfqf˛uOtœOtſOdzd^B .

J : ş⊙¢ tsuq[frjsq[ls tjftso¸jtc¬dbsfrjs r ş[?

[: [dz˝ tsB r uqbs? tsuq[frjs¢q[ǝtsfrjftsdz LlZ? lsj¸frj uq[frjsts?, dz˝ c¢ts? lstsdz¢ts? ls¢⊙dz˝ . [dz˝ lsⁿ ⊙lsj¸dz dbs? tsuq[frjs¢q[q[frjftsdz LlZ? lsj¸ q[LtsftctsfQ[dbso r ? frjfq[tds ı ¸ H tsfIzfr¢⊙¸lsfrj˝ q[frjftsdz Ltso⊙ls H tdzcq[¸ tc⊙frjsotstcq[lsj¸dz[, ls⊙¢q[¸ ¢⊙¢ ı lsq[dbso r ? frjfq[tds, ı ls⊙dbsdz⊙u¸lstsdz¸ c¸j¢frj⊙dzq[lstf.

J : ∫ tsdz dz[˝ q[LdzjdzQ[ls uǝ¸lstso r ¸ dz⊗frjstcts?¢q[frǝtsjcts dzjsdzQ[lststc⊙?

[: [⊙, J r dzjs⊳¸lsj¸ q[LdzjdzQ[ls uǝ¸lstso r ¸ dz⊗frjstcts?¢q[frǝtsjcts dzjsdzQ[lststc⊙, q[frjftsdz LlZ˝ OSD tc¸jdzcdz˝lststc q[frǝdzHlZ˝ frǝdzHlZ˝ ʰ ¸? tjftcts u¸jHlztc¸j:

1. ı ⊙⊳dzjq[lsj "OK" tjfts˝ǝq[dbsfrj OSD (On Screen Display) dzjdz
2. ı ⊙⊳dzjq[lsj "H lstc¸jdz⊗⊙J dzQ[L" uqstsB r ǝr Btc⊙ls tsfuq[˝ ""color" (uǝ¸ls)" q[lstsqH⊙ dz⊗⊳dzjq[lsj "OK" uqstsB r L⊙?lsq[ǝ dz⊗frjstcts?¢q[uǝ¸lsO. ʊ⊙dzjtc⊙Ldzj ʰ ¸dz tj˝lsˇ frǝdzHlZ˝ ʰ q[ǝ⊙tcq[⊙dbstso:

a. 6500ş - ı ls⊙lzfrjs⊙dbso¢⊙L⊙H⊙¸lsB¸jdbs-¢tc⊙frǝdz ? lstsdzfJ⊙dzjdzq[.
b. 9300ş - ı ls⊙lzfrjs⊙dbso¢⊙L⊙H⊙¸lsB¸jdbs-dtsdbzBts? lstsdzfJ⊙dzjdzq[.
c. Original (R frǝtsHdz ?) - dz⊗frjstcts?¢⊙L⊙tdz⊳⊙¸lsdz⊗frjstcts?¢q[tj⊙dzjdzq[, L⊙H⊙dzdz ¸ tjfts lzdzjsdzu⊙dzQ[ˇ frjsdz⊗frǝdbs uǝ¸lstso ts? c⊙dzjdzj. (tjtcq[dzj u⊙dzQ[¸: tc⊙Ldz ¸ dz⊗frjstcts?¢q[tj⊙dzjdzq[dzjsdzlsǝr LǝQ[ls tc⊙Ldzq[u⊙dbs¸ tslstsBtc⊙⊳¸dzQ[¸ lsjdzjfJ¸tc⊙lsztcr ǝ uǝ¸lsj¸*)
d. sRGB - ı ls⊙frjs⊙dbQ[⊙tdsdz⊗˝ dz⊗frjstcts?¢⊙, tsB¸frjfJ¸u¢q[ǝ⊙ˇ ʰ ⊙˝ tjtc⊙ǝq[dzdz ? tsBdzj dzuǝ¸lstso dzj⊳¸HlZ tc⊙Ldz dzjq[lzfrjstcts?frjso⊙dzjq[(dz⊗fJtcq[dzj tc, uq[˝ tdtso r ¸ ¢⊙dzj tcr , dzjsdzQ[lststcr , tjftcq[dbs¸ tcr , frǝ¢⊙dzQ[tcr q[lsH.)
e. User Define (∫ tjftc¸jH¸jdzq[lsj¸dz tjftsdz Ltso⊙lsj¸dz˝) - tjftsdz Ltso⊙lsj¸dz dzjs⊳¸lsj¸ ǝr Btc⊙ls ¸ dtcs/¸j¸ tjftc¸jHtjfts u¸sq[lsj¸dz dz ? uǝ¸lstjfIzlsj¸dzjtc¸jdzzdzq[tdtso¢q[¢tc⊙frǝdbsdts, L¸jdzjdbsdts, dtsdbzBtsdts uǝ¸lstso.

*R LdzjtcQ[¸ uǝ¸lsO. q[LdzuQ[dbsdts tsB¸j ¢lstsdzjǝts ǝtc¸jdz˝ dz⊗dtc¸jǝ⊙dzQ[˝. R LdzjtcQ[˝ ǝr tc⊙⊳⊙ˇ lsfrj˝ tjfts ⊙Bfrjsdz˝ lsdbs? ʰ ¢⊙dzj (dtc⊙Hlzfrj ş¸jdzǝq[dz⊗). ı q[⊳dzQ[¸ lsjdzjfJ¸tc⊙lsztcr tjfts ş¸jdzǝq[dz (ls⊙¢q[¸ ¢⊙¢ 2004ş) tslstsBtc⊙⊳¸dzˇ lsfrj˝ ¢tc⊙frǝdz dz ǝr frjs¢q[¸ lsjdzjfJ¸tc⊙lsztcr (ls⊙¢q[¸ ¢⊙¢ 9300ş) - dtsdbzBr dz ı ¸? lstc⊙dz dz ¸ lsjdzjfJ¸tc⊙lsztcr , dz⊗u[dz⊗˝ frǝ6504ş - B¸jdz dz

---

J : ∫ tsˇ⊳dbs dz[lzfrjs⊙dbso q[ls r ş-dzjsdzQ[lststc Philips dz⊗frjsjdz?

[: [⊙, ˇ⊳q[H¢ts¢tcq[frjs⊙dzdz[u¸frj¢q[¸ dzjsdzQ[lststcr Philips Brilliance q[dzjˇ ls ı lsdz˝ lzdz⊗uq[˝ , tc¸j⊙dz[LlZ¸jdzZˇ tjfts tslsH¸jdz dbsdzZ LO¢⊙LlZ. Y¸jls˝ tc¸j frjs⊙dbQ[⊙tdsdz ¸ tslso¸jtcfrjsq[˝ VESA dz⊗ L⊙H dzQ[? ¢tc ʰ ¢¸j tc⊙Ltc¸jʰ ⊙¸jls tjftsdz Ltso⊙lsj¸dz˝ L⊙¢tc¸jtjq[ls˝ dzjsdzQ[lststc Phillips dz⊗ Btsdz ʰ q[dbsso¸j frjs⊙dbQ[⊙tdsdz˝ tjftsHfrjs⊙btsˇ q[Hdzcq[˝ tjtcq[dz⊗Hdz⊳⊙dbsfrjs˝ VESA. ∫ r tc¸j¢tsdzjdbzlz¸jdzjtsBtc⊙lsq[ls˝ frj˝ ¢ tjtc¸jHfrjs⊙ǝq[lsj¸dz˝ tjfts tjftcts H⊙⊳⊙dzj Phillips L⊙H¸jls⊙dz dbs? q[dz˝ tstcdzj⊙uq[¸j?.

J : Y lsts ls⊙¢tsj¸lzH¸jtc⊳⊙dzQ[¸ q[LtsBtc⊙⊳¸dzQ[˝? ş⊙¢ts? frjftsfrjsB ˝ǝdz˝¸lsfrj˝ tsfJlsq[dzj⊙dz dz⊗ dzjH dz˝ tjftc¸jHtslsotc⊙ʰ ¸dzQ[˝ lzH¸jtc⊳⊙dzQ[˝ q[LtsBtc⊙⊳¸dzQ[˝?

[:] ¸jtcfrǝ[frjs¸jdbsdbsfrjs˝ q[LtsBtc⊙⊳¸dzQ[˝, tjtcq[tc⊙Btslstsu[dbsfrjs˝ q[LtsBtc⊙⊳¸dzQ[˝, tsfrjs⊙lstsu[dbs¸j q[LtsBtc⊙⊳¸dzQ[¸j, L⊙ǝq[frǝ⊙dzQ[¸j q[LtsBtc⊙⊳¸dzQ[˝ dzq[Bts 'tjtcq[Ltc⊙u[dbs¸j q[LtsBtc⊙⊳¸dzQ[¸j' ï ǝfrj¸ ı ls⊙q[lsj¸tcdzjq[dz q[frjftsdz Llz˝ lsfrj˝ Hdz˝ tsfJq[frǝ⊙dzQ[˝ uHj¸tc⊳⊙dzQ[˝ q[LtsBtc⊙⊳¸dzQ[˝ dz⊗ LCD-

ڈ ڑ ڈ ڑ ڈ ڑ

/, ก ดw tsอ jกfj j ujดq[w tsflsก[ดz ดz ดz? ฺ lzกfjดz ดz ฺlsฺ ฺuก[ก ดz ฺsดq[lststฺ ฺtsอw Lฺlsฺjดzดz ดz lzกjsฺดz ดz อ ฺq[lsฺj tฺ ฺtฺj h jดq[j ฺ ฺtฺ ฺดz 1600x1200 lstsujฺ tftฺ ฺ[ฺuฺกjstslsฺj tsอดz ดz อ ฺดz ฺดq[w 60 ฺ ฺu H ดw ดz ฺsดq[lststฺ ฺtsอ กjH ฺก[ฺtstฺดz ฺ ฺดz ฺ ฺtฺ ฺดz 20-H ฺ ฺtฺ ฺดz tftฺ ฺtsอ jtอ[ls lsj ฺlz h ฺ[j ดz กjstฺ ฺ? ฺก[H ฺก[กfj ฺดz w ดz ฺsดz ดz, ดz ฺ ฺอ ฺดz ฺfj ฺlz OK ฺ ฺtฺ ฺดz ฺดz ฺดz

ÇtstaÇlzfrÇ-ÇtscdÇÇ ˛ lsÇ¡ta-Hdw˝ lzfrÇs-dÇÇso ÇÇ˛ tÇ¡Ç¡ ˛ uÇ-lsdz ˝ tÇdzÇls, uÇsts uÇ-frÇsts lstÇ¡ ˛ ˛ lzÇ¡ ls frÇdÇs-dÇÇso
dz˝ÇfrÇstÇs?ÇÇ˛ dzÇ˛ÇÇ˛ tÇ¡Ç¡ ˛ ta˛ ˛ ˛

fnpjlstsqfLdbzuO⁄ h qF: HqftsHtso q tfqdbOLdsjdbdbz F: HqfnfqdsjjO, r §r tftsLOtsdbwjlstftsdbzuOls BtsdsjJ ujlsFqfJ qfLtsBtaO⁄jJdbdw, ujdz3HqfnfqdsjqfdbOBOLJ ‹dsjFlstatsdbdbs-dbzujOts? lstdzBFqf (FƒU). r §r tftslstsjBdbwjlsatstaOLHtsdsjdbzh j ‹dsjtaatfqf, ujdz3tfdbOLdsjdbdbz j Hqfnfqdsjqf, tftsnFtsdbzFlz tftaqfdbzupqftf taOBtslsr r §r tsfnpbsaOdbzdbOBdbsFqftatsaFJ qfnfqfznFOjdsjsatsfnpjlsO, O dsj dbOFlsqfaqfLOupqfqf qfLdbzujdbdw.

J : Y jdz3tslsdbzfuO⁄ lsfnw r §r fntfOfnfnqfadbs? dz3Olstaqfujj? tslsr §r fnOFlsqfadbs? dz3Olstaqfujj??

ƒ : r §r qfLatslsOadbzfaO⁄ lsfntfOfnfnqfadbs? qfdbzf OFlsqfadbs? dz3Olstaqfujj?. J OFlsqfadbs? dz3Olstaqfujj dbOtfsLqfupqf FqOHtsatstfqFfnjdbw bzfnjsOdbsadsjdbzdbstaOdbzqfnfjststc, tftslstsjBdbw⁄h qf? dsjdbzh j lstsFOHdbw tsjdbzdbzftatsaFqfwtaFtsfnjsf ‹dsjdsjdbsOqfLtsBtaO⁄jJdbdw. J ts‹lstsf tftaqfupqfdsj lstsF a HqfnfqfdsjJ fnOFlsqfadbs? dz3Olstaqfujj? dbts⁄jJlstfJtsjFdbz upqls fnw fnBtsdzh j? upfnjstslsts?, a tsjLbzdzlsOlsj ujatslbzdbzuh OjlsfnW atsjdz3w tsjFsjdsjtaOupqfqf qfLtsBtaO⁄jJdbdw dbO‹FtaOdsj (a upfnjsdbsfnjsqf, FbzdfnjstcdZ3h qfBtsdsjJ tfdbOadbs tfJtsjdsjh OjlsfnW tfts‹FtaOdbz). r §r fn tfOfnfnqfadbs? dz3Olstaqfujj? fnjsHJta⁄qfls fnjlsFlz tftatsatsHdbwFtsa fntfqFfnjdbwdz3qf, taOLdsjh j dbdbz dz3qf a FO⁄HtsdZ3bzLdsj fnjlsFqf.

J : §OFtsar tftsjqfdbzh jfnjsaO⁄r §r fnjlstsdbFtstfdsjdbsupdbz dz3qf lstaOdbzqfnjststaOdz3qf tftsfnjaOadsjdbwqf⁄ fn FƒU?

ƒ : J dbtsdbwlststsj dbOBOLJ FƒU ‹dsjFlstatsdbdbz? tftatsa⁄jFlststc sjdsjtaqftatzjls‹dsjFlstatsdbz qf tsfnpbsadbs? fnpjlstsatsf? dbzuja tsjLbzdzlsOlsj Btsdz3OtaHqftatsaFqf dbw dz3qfdsjfnjjdbsdbs? lstdzBFqf tftsdzwtaqLtsaOdbdbz dz3qf‹dsjFlstatsdbOdz3qf. J ts‹lstsdbz dbtsdbwlststc dbOBOLJ FƒU taOBtslsO⁄ lsa tsfnpbsadbsdz3fnOdbOdbsatsar dz3fnqfdbOdbsdz3FtaOfnpbsats, LJdsjdbsats qfnqfdsjats upjlstsa (R, G, B). J tsdbwlststc fnr §r fnjlstsdbFtstfdsjdbsupdbz dz3qf lstaOdbzqfnjststaOdz3qf -‹lstsbzfnjstats? fnjsats, tslstsBtaO⁄O⁄h jJ a:tsHdbsj qLtsBtaO⁄jJdbwJ fntftsdbts⁄h r w qHFtsFtaqfnjsOdbzdbzuj fnFts? fOdsjdbz. utsdbFtstfdsjdbsupdbz? lstaOdbzqfnjststc qfdsjJlsfnjstdzFlstzdz, tslsdbzfupdbw tslsfnjstdzFlstzdr FƒU: FO⁄Hr ? ‹dsjdsjdbs qfdsjJlsfnjstdzFlstzdz OFlsqfadbs? dz3Olstaqfu qfdsjLOaqfnpqfdz3 J OFlsqfadbzJ ‹dsjdsjdbsr . r §r fnlstsdbFtstfdsjdbsupdbz dz3qf lstaOdbzqfnjststaOdz3qf fnjsHJta⁄qflsHaJ fnjsjFdzwdbzJ tfOdsjdbz, tftatsfnjstaOdbfnjsats dsjJ⁄HlzFtslststr dz3qfLOftsdbzdsjdbs⁄qHFqfdz3 FtaqfnjsOdbzdsdz3 [fnpbzqfFO⁄Hr ? ‹dsjdsjdbstftsHfnjsjHqfdsjdbzF ‹dsjFlstatsHOdz3qf dbOdsjats tftsHOdbs dbOftaw⁄JJdbwJ, dz3sdsjFlzdbwtadbOw fnjstdzFlstzaO⁄qHFtsats FtaqfnjsOdbzbOqfLdsjdbwJlsfnw, a tsjLbzdzlsOlsj ujats tsjdzdbzftdzjlsfnw FtsdbzfujfnjsatstftsfnjsdzftO⁄h JJats fnpjlsOHdbw W tstadz3ftatsaOdbwqfLtsBtaO⁄jJdbwJ? r §r fnlstsdbFtstfdsjdbsupdbz dz3qf lstaOdbzqfnjststaOdz3qf qfdsjJlls tawH tftsjqfdbzh jfnjsa tftsfnjaOadsjdbwqfs fnFƒU, tftsfnFtsdbzFlz r §r dz3⁄jdbs qfLtsBtsaqfls Btsdsj tfdbsfnFqfdz3 OqfLtsBtaO⁄jJdbwJ dbOdsjdz3dsj dz3jtaujOjlsa fnpqfdbz lstsats, ujats qfLtsBtaO⁄jJdbwJ W tstadz3ftdzjlsfnw dsj dz3jlstsHtsdz3taOLajtalsFqf.

J : J tsujdbzuOfnjstslsOFqOHtatsa 60 ‹uJtsftlsqfdz3Odbz dbOHdbw dz3sdbwlststaOfnr §r ?

ƒ : J tslsdbzfuqfJ tslsdz3sdbwlststaOdbOBOLJ FƒU r §r tftOdsjdbz fnlstsdbFtstfdsjdbsupdbz dz3qf lstaOdbzqfnjststaOdz3qf qfdsjJlls W qFfnpqfatsaOdbdbw taOLtajh O⁄h lw fnftsfnjsBdbsfnjs .‹ OftaqfdsjJta, dz3sdbwlststc XGA qfdsjJlstaOLtajh O⁄h lw fnftsfnjsBdbsfnjs 1024x3 (R, G, B) x 768 tfqFfnjdsjJ?, OBtsdsjJ ar fnjsFlw taOLtajh O⁄h lw fnftsfnjsBdbsfnjs dsjatsLdz3s⁄dbs tajOdbzLtsaOls BJL HtstftsdbzwlsjdzdbsJ? tftatsatsaOdz3dbs? tsBtaOBtslsFqf.‹ OdsjdbztaOfnjupqlsOdbO dbOtftlsqfdz3qfLOupqf qfLtsBtaO⁄jJdbwJ Hdbw fnpqfZtatsdbwqfLOupqfqf lstsujF dbOuqfnjstslsj 65 ƒ ‹uJ- fnjsOdbaOatsdbs? Hdbw HqfnfqfdsjJa XGA.‹ tsfnFtsdbzFlz uqfnjstslsr FOHtatsa qfnjstatsF Hdbw lsOFts? uqfnjstslsr fnpqfZtatsdbwqfLOupqfqf lstsujF fnjsfnjsOadbw lsfnjstslsajlsfnjsajJdbdbs 60 ‹uJqf 48 K‹uJ, tftlsqfdz3Odbz dbs? uqfnjstslsts? Hdbw lsOFtsats dz3sdbwlststaOwadbzJlsfnw 60 ‹uJ.

---

y¸ls¿ ·¿¿_˜˜°¸˜ ¸˜ ¸˜

J : ∫lso¸j∿Q¸jlsdz∫ dz¶sdz¶lstsc fnr ¿s∫ tsB^h d∫dz fnjs⊙dz¶⊙dsO⊙dz B¸jLtsf⊙fnjdz¶fnjs∫?

∫ : r ⊙ ∫ tsdz¶lstsc fnr ¿s∫ Philips fnjstslso¸jlsfnjso¸lz^s lslz⊙L⊙dz¶^wdz MPR-II d∫ fnjs⊙dz¶⊙dsO⊙dz TCO 99/03 tfts tc¸jdzdz∫tcsso⊙dz¶^s d∫LdzV¸jdz¶^w, ‹dz¸⊙lstcsdz⊙dz¶lsdz dz tfts dz^w dz fnjdz¶›¸jdz¶^s ‹dz¸tcstfslstc¸jBdz¸dz¶^w, ‹dz¸⊙lstcsB¸jLtsf⊙fnjdz¶fnjs∫ ə tc⊙Bts∿¸j? fnjc¸jH¸j d∫ tfts∫cstsHdz¶fnjs∫ ⊙ tfj¸tc¸j tc⊙Bts⊙lsl⊙¸j Hdz^w əlstsc∫∿¸jdz¶sdsd∫fnjfts dz LtsO⊙dz¶^w. ⊙ tslsH¸jdz dz¶s? fnjstc⊙dz¶∫∿¸j tfts Hcsb dz¶s tfj¸tc¸j∿¸j∫fnjdz¶ dz fnjs⊙dz¶⊙dsc Bj¸Ltsf⊙fnjdz¶fnjs∫.

J tsHtcsb dz¶ j fnj¸jHj dz¶^w tftc∫ə¸jHj dz¶ ə c∫dz⊙ə¸j ⊙ tstcdz⊙ls d∫ə dz¶ j Hts⊙lzdz¸j dz¶s r .

Ѓ ј ЈЉ
В ј L Ц S Ѓ О ґ ґ Ј Ї Ѓ ґ ,
Ѓ Ї Ц S Ѓ ґ Ѓ ґ
Ї Z ґ Ї Ц S О Ѓ ј Ї Ѓ ґ ј
Ѓ ј Ѓ ґ Ї Ѓ Ї Ц S О Ѓ ј Ї Ѓ ґ ?
Y О ґ Ї Ц S
Ѓ Ї Ц S О Ѓ ґ h Ѓ ј
Ѓ Ї Ц S Ї Ѓ Ї Ц S ґ Ї
Ѓ В h Ѓ ј
Ѓ Ї Ѓ Ї Ц S В Ѓ ј Ѓ Ї
Ї Ѓ Ї Ц S В Ѓ ј Ѓ Ї Ї Ѓ Ї Ц S
W W Ї Ц S Ѓ Ї Ѓ Ї Ц S О Ѓ ґ Ѓ
Ѓ L Ї Ц S В Ѓ Ц О Ї ј Ѓ ґ W
Ї Ї Ѓ Ї Ї Ѓ Ї Ц S О Ї Ѓ ґ ј
Н Ї Ц S Ѓ Ї Ї Ѓ ј Ѓ ґ
Ґ Ї Ѓ Ї Ѓ ґ
Ѓ ј Ї Ї Ѓ В Ї Ї Ї Ї Ї Ї Ї ј
Ѓ ґ Ї Ї Ї Ї Ї Ї Ї

ş dbstf ş ⊙ AUTO dbj tc⊙ ɜ tslsO j l s H t s d b z	• ∧ l z d b ş u d w Auto tf t c j H d b ⊙ L d b ⊙ u j d b ⊙ H d b w c f r f j f t s d b z L t s ɔ ⊙ d b z w ɔ f r j s ⊙ d b z ⊙ t d s d b s d b ʒ Macintosh- c f d b z IBM-f r j s ɔ d b j f r j s c f d b j s d b ʒ ⅓ ş , ɔ ş t s l s t s d b s d b ʒ t f t c c f d b j d b w j l s f r j w f r j s t s l s ɔ j l s f r j s ɔ l z ʒ ʰ ⊙ w ɔ j t c f r p f w t s f j t c ⊙ u c f t s d b d b s ? f r p f r f r j s j d b ʒ Microsoft Windows. • ş l s ⊙ w w l z d b ş u d w d b ʒ s ⊙ j l s d b j t c ⊙ ɜ t s l s ⊙ l s t f t c c f c f r f j f t s d b z L t s ɔ ⊙ d b z w c f d b j f r j s ⊙ d b z ⊙ t d s d b z ⅓ ⅓ ⅓ ş c f d b z f ɔ c f H j t s ş ⊙ t d s .

⅓ t d t s ɜ d b j d b ʒ t f t c c f w w t s t c d b j p f t d t s ɔ ⊙ d b z w c f c f L t s ɜ t c ⊙ ⊙ j d b z w

l j t f t c ⊙ ɔ c f d b z d b s j t f t s d b t s ⊙ j d b z w c f L t s ɜ t c ⊙ ⊙ j d b z w d b ⊙ ⅓ ş t c ⊙ d b j H c f r f j f d b j w	• l ⊙ ⊙ j d b j p f l s j ş d b s f ş l z Auto. • j l s t c j d b z d b z w f d b z ? l s j t f t s d b t s ⊙ j d b z w j c f L t s ɜ t c ⊙ ⊙ j d b z w, c f r f j f t s d b z L l z w t f ⊙ t c ⊙ d b j l s t c Phase/Clock (∧ ⊙ L ⊙ / Y ⊙ f r j s t s l s ⊙) ɔ t c ⊙ L H j d b j More Settings (r t s f j t s d b z d b z w f l s j d b z d b j t f ⊙ t c ⊙ d b j l s t c) ⅓ ş t c ⊙ d b z d b s d t s d b j d b ⊙ j f r p d b s ɔ d b j t f ⊙ t c ⊙ d b j l s t c .
r t d t s ⊙ ⊙ d b z w c f L t s ɜ t c ⊙ ⊙ j d b z w d b ⊙ ⅓ ş t c ⊙ d b j	• U B j H c f l s j f r j ɔ l s t s d b ʒ u j s t s f r p f c f d b ⊙ d b z d b ⊙ ? ş t c ⊙ B j d b z t f t c ⊙ ɔ c f d b z d b s t f t s H f r t s j H c f d b j d b ⊙ ⅓ t c ⊙ w c f u j f r j ş t s ? t f d b z ⊙ l s j c f d b z f ⅓ ş .
⅓ j t c ⊙ u ⊙ d b z w c f L t s ɜ t c ⊙ ⊙ j d b z w t f t s ɔ j t d l s c f ş ⊙ d b z c f	• l ⊙ ⊙ j d b j p f l s j ş d b s f ş l z Auto. • U f r j s t c ⊙ d b z w f l s j ɔ j t d l s c f ş ⊙ d b z d b ⊙ j t f t s d b t s f r j , c f r f j f t s d b z L l z w t f ⊙ t c ⊙ d b j l s t c More Settings (r t s f j t s d b z d b z w f l s j d b z d b j d b ⊙ f r j s t d t s ? ş c f) ɔ t c ⊙ L H j d b j Phase/Clock (∧ ⊙ L ⊙ / ⅓ c f d b ⊙ ⅓ t d t s d b z w f L ⊙ u c f w) ⅓ ş t c ⊙ d b z d b s d t s d b j d b ⊙ Main Controls (⅓ f r p d b s ɔ d b ⊙ ⅓ j t f ⊙ t c ⊙ d b j l s t c).
⅓ j t c ⊙ u ⊙ d b z w c f L t s ɜ t c ⊙ ⊙ j d b z w t f t s d t s t c c f L t s d b s ⊙ d b z c f	• l ⊙ ⊙ j d b j p f l s j ş d b s f ş l z Auto. • U f r j s t c ⊙ d b z w f l s j ɔ j t d l s c f ş ⊙ d b z d b ⊙ j t f t s d b t s f r j , c f r f j f t s d b z L l z w t f ⊙ t c ⊙ d b j l s t c More Settings (r t s f j t s d b z d b z w f l s j d b z d b j d b ⊙ f r j s t d t s ? ş c f) ɔ t c ⊙ L H j d b j Phase/Clock (∧ ⊙ L ⊙ / ⅓ c f d b ⊙ ⅓ t d t s d b z w f L ⊙ u c f w) ⅓ ş t c ⊙ d b z d b s d t s d b j d b ⊙ Main Controls (⅓ f r p d b s ɔ d b ⊙ ⅓ j t f ⊙ t c ⊙ d b j l s t c).

⊎ dzd[h ⊆tsdʒʷtɑ⊆d[? d[dzd[frnpdz[h ⊆tsdʒ lsɟ dʒdz ? ɿ ⊆tɑ⊙dz	• ⊆ lstɑɟ dzdzd[tdz? lsɟ ⊆tsdtsɑ⊙frɟsdtsfrɟs d[ʷtɑ⊆tsfrɟs frɟtɟtsdʒsʰ ʳ ʁ tɑɟ dzdzd[tɑtsɔ tsɑ⊆, ⊎tsfrɟsdzɟ ⊆ ⊆tslstsstɑʳ dʒtsfrɟzʰ ɟ frɟsɔ dzʷɟ lsfrɟʷ d[L ɿ ⊆tɑ⊙dztsɑdts dʒɟ dz MAIN CONTROLS. (⊎ d[frɟsɟ dʒ⊙L⊙⊎dz? tɟtsɑ⊎frɔ ɟ ls⊆d[dʒtsdz[lstsstɑ⊙ frɟr ⊆r d[dʒɟ ɟ ls tsɑtɑ⊙dz[ɿɟ dztz ? frɟtts⊆ frɟtz⊳ʁr . ⊆tsɑ⊎⊙ɿ ⊆tɑ⊙dzfrɟs⊙dtsɔ d[lsfrɟʷ lsɟ dʒdz dʒ d[dz⊕ɿ d[dz⊕ɟ ls dʒɟ tɑɟ ⊆ dʒɟ frɟsdtsdʒz tsʷ d[ɿ d[⊙dz dtsdʒz ⊎d[dɟ tdz Philips.
⊎ tsʷɔdzʷɟ lsfrɟʷ tsfrɟs⊙lstsɿ d[L tsʁ tɑ⊙⊳ɟ dz[ɟ	• [frɟdz[d[L tsʁ tɑ⊙⊳ɟ dz[ɟ tsfrɟs⊙ɟ lsfrɟʷ dz⊕ɿ ⊆tɑ⊙dzɟ ɔ lsɟ ɿɟ dz[ɟ tɟtɑtsɑ⊎tsdz d[lsɟ dz dtsdts ɔtɑɟ dʒɟ dz[, tsdts dʒts⊳ɟ ls tɟtɑ[ɔɟ frɟsd ⊆ʷ tstɑdʒ[tɑtsɔ⊙dz[ʁ tslstɟ ɟ ɿ⊙ls⊆⊙dz⊕ɿ ⊆tɑ⊙dzɟ d tsʁ tɑ⊙L tsɔ⊙dz[ʁ tsfrɟs⊙lstsɿdtsdts d[L tsʁ tɑ⊙⊳ɟ dz[ʷ. ⊆ frɟs⊙lstsɿdtsɟ d[L tsʁ tɑ⊙⊳ɟ dz[ɟ tsʁʳ ɿdts d[frɟɿɟ L⊙ɟ ls frɟtɟzfrɟsʷ dzɟ frɟ⊆tsdz ⊆ts ɿ⊙frɟsɔ.
⊆ frɟs⊙lstsɿdtsɟ d[L tsʁ tɑ⊙⊳ɟ dz[ɟ tsfrɟs⊙ɟ lsfrɟʷ tɟtsfrɟdzɟ ɔʳ ⊆dz ɿɟ dz[ʷ tɟd[ls⊙dz[ʷ	• ⊆ lstsɿ⊆⊙tɑ⊙⊆lsɟ tɑdtsʁ dzʷ ⊳ d[H⊆d[⊆ ⊆tɑd[frɟs⊙dzdtsɔ d[dzɟ tsʁ lzfrɟdtsɔ dzɟ dts frɟʁ tsʷ dʒd[d[dz[lz⊆lzʰ ɟ dz[ɟ dʒ⊆⊙tɑ⊙⊆lsɟ tɑd[frɟsd⊆ ⊳ d[H⊆d[⊆ ⊆tɑd[frɟs⊙dzdtsɔ. ⊎ tɟlzfrɟsʷ tsɟtɑɟ H ɟ dzɟ dz[dtsɟ ɔtɑɟ dʒʷ tsfrɟs⊙lstsɿdtsɟ d[L tsʁ tɑ⊙⊳ɟ dz[ɟ tsʁʳ ɿdts d[frɟɿɟ L⊙ɟ ls
ɿ ⊙ɿ ⊆tɑ⊙dzɟ tsfrɟs⊙ʸ lsfrɟʷ L ɟ dzɟ dz ɟ, ⊆tɑ⊙frɟdz ɟ, frɟd[dz[ɟ, lsɟ dʒdz ɟ d[ʁ ɟ dz ɟ lstsɿ⊆d[	• ⊆ frɟs⊙lstsɿdz ɟ lstsɿ⊆d[- ɿ lsts dtsɑdʒ⊙dz dtsɟ ʷɔdzɟ dz[ɟ H dzʷ ⊳ d[H⊆d[⊆ ⊆tɑd[frɟs⊙dzdtsɔ, d[L dtsls⊙dz[ɔ⊙ɟ dʒ ⊆ tɟts d[dʒɟʁʰ ɟ ? frɟʷ dz⊕ frɟɟ dts⊎H dzʰ dz[? H ɟ dz lsɟ ⊆dtsdtsɔd[d[.
⊎ tsɟtsdzdz[lsɟ dz dzʸ tɟts⊎H ɟ tɑ⊳ ⊆z dʒts⊳ dtsɑ tɟtsdzɿɿd[lsʷ ɔ ⊎ ɟ dtsɑ⊙⊆ d[dz tsɑdʒ⊙ɿd[d[H dzʷ tɟtslstɑɟ ʁ d[lsɟ dzɟ ? d[frɟʷ L⊙ɔʰ d[frɟ frɟtɟtɑɟ H frɟs⊙ɔ d[lsɟ dz frɟsɔ⊙dʒ[frɟɟ tɑɔ d[frɟdts? frɟdz⊳ʁr ⊆tsdʒɟ⊙dz[d[Philips.	

- TCO'03 Information
- Recycling Information for Customers
- Waste Electrical and Electronic Equipment-WEEE
- CE Declaration of Conformity
- Energy Star Declaration
- Federal Communications Commission (FCC) Notice (U. S. Only)
- Commission Federale de la Communication (FCC Declaration)
- EN 55022 Compliance (Czech Republic Only)
- MIC Notice (South Korea Only)
- Polish Center for Testing and Certification Notice
- North Europe (Nordic Countries) Information
- BSMI Notice (Taiwan Only)
- Ergonomie Hinweis (nur Deutschland)
- Philips End-of-Life Disposal Information for UK only
- China RoHS
- Troubleshooting
- Other Related Information

Regulatory Information

TCO'03 Information

Congratulations!
The display you have just purchased carries the TCO'03 Displays label. This means that your display is designed, manufactured and tested according to some of the strictest quality and environmental requirements in the world. This makes for a high performance product, designed with the user in focus that also minimizes the impact on our natural environment.

Some of the features of the TCO'03 Display requirements.

Ergonomics

- Good visual ergonomics and image quality in order to improve the working environment for the user and to reduce sight and strain problems. Important parameters are luminance, contrast, resolution, reflectance, colour rendition and image stability.

Energy

- Energy-saving mode after a certain time-beneficial both for the user and the environment
- Electrical safety

Emissions

- Electromagnetic fields
- Noise emissions

Ecology

- The product must be prepared for recycling and the manufacturer must have a certified environmental management system such as EMAS or ISO 14 000
- Restrictions on
  - chlorinated and brominated flame retardants and polymers
  - heavy metals such as cadmium, mercury and lead.

The requirements included in this label have been developed by TCO Development in co-operation with scientists, experts, users as well as manufacturers all over the world. Since the end of the 1980s TCO has been involved in influencing the development of IT equipment in a more user-friendly direction. Our labelling system started with displays in 1992 and is now requested by users and IT-manufacturers all over the world.

For more information, please visit
www.tcodevelopment.com

•Frequently Asked Questions (FAQs)

RETURN TO TOP OF THE PAGE

Recycling Information for Customers

Philips establishes technically and economically viable objectives to optimize the environmental performance of the organization's product, service and activities.

From the planning, design and production stages, Philips emphasizes the important of making products that can easily be recycled. At Philips, end-of-life management primarily entails participation in national take-back initiatives and recycling programs whenever possible, preferably in cooperation with competitors.

There is currently a system of recycling up and running in the European countries, such as The Netherlands, Belgium, Norway, Sweden and Denmark.

In U.S.A., Philips Consumer Electronics North America has contributed funds for the Electronic Industries Alliance (EIA) Electronics Recycling Project and state recycling initiatives for end-of-life electronics products from household sources. In addition, the Northeast Recycling Council (NERC) - a multi-state non-profit organization focused on promoting recycling market development - plans to implement a recycling program.

In Asia Pacific, Taiwan, the products can be taken back by Environment Protection Administration (EPA) to follow the IT product recycling management process, detail can be found in web site www.epa.gov.tw

For help and service, please contact Consumers Information Center or F1rst Choice Contact Information Center in each country or the following team of Environmental specialist can help.

Mr. WY Chen- Environment manager
Philips Multimedia Flat Display
E-mail: w.y.chen@philips.com
Tel: +886 (0) 3 222 6791

Mr. Maarten ten Houten - Senior Environmental Consultant
Philips Consumer Electronics
E-mail: marten.ten.houten@philips.com
Tel: +31 (0) 40 27 33402

Mr. Delmer F. Teglas
Philips Consumer Electronics North America
E-mail: butch.teglas@philips.com
Tel: +1 865 521 4322

RETURN TO TOP OF THE PAGE

Waste Electrical and Electronic Equipment-WEEE

Attention users in European Union private households

This marking on the product or on its packaging illustrates that, under European Directive 2002/96/EG governing used electrical and electronic appliances, this product may not be disposed of with normal household waste. You are responsible for disposal of this equipment through a designated waste electrical and electronic equipment collection. To determine the locations for dropping off such waste electrical and electronic, contact your local government office, the waste disposal organization that serves your household or the store at which you purchased the product.

RETURN TO TOP OF THE PAGE

CE Declaration of Conformity

Philips Consumer Electronics declare under our responsibility that the product is in conformity with the following standards
- EN60950-1:2001 (Safety requirement of Information Technology Equipment)
- EN55022:1998 (Radio Disturbance requirement of Information Technology Equipment)
- EN55024:1998 (Immunity requirement of Information Technology Equipment)
- EN61000-3-2:2000 (Limits for Harmonic Current Emission)
- EN61000-3-3:1995 (Limitation of Voltage Fluctuation and Flicker)

following provisions of directives applicable
- 73/23/EEC (Low Voltage Directive)
- 89/336/EEC (EMC Directive)
- 93/68/EEC (Amendment of EMC and Low Voltage Directive)

and is produced by a manufacturing organization on ISO9000 level.

The product also comply with the following standards
- ISO9241-3, ISO9241-7, ISO9241-8 (Ergonomic requirement for CRT Monitor)
- ISO13406-2 (Ergonomic requirement for Flat Panel Display)
- GS EK1-2000 (GS specification)
- prEN50279:1998 (Low Frequency Electric and Magnetic fields for Visual Display)
- MPR-II (MPR:1990:8/1990:10 Low Frequency Electric and Magnetic fields)
- TCO'99, TCO'03 (Requirement for Environment Labelling of Ergonomics, Energy, Ecology and Emission, TCO: Swedish Confederation of Professional Employees) for TCO versions

RETURN TO TOP OF THE PAGE

Energy Star Declaration

PHILIPS
200P7

This monitor is equipped with a function for saving energy which supports the VESA Display Power Management Signaling (DPMS) standard. This means that the monitor must be connected to a computer which supports VESA DPMS. Time settings are adjusted from the system unit by software.

	VESA State	LED Indicator	Power Consumption
Normal operation	ON (Active)	Blue	50 W (typ.)

Power Saving Alternative 2 One step	OFF (Sleep)	Amber	< 2 W
	Switch Off	Off	< 1 W

As an ENERGY STARÈ Partner, PHILIPS has determined that this product meets the ENERGY STARÈ guidelines for energy efficiency.

We recommend you switch off the monitor when it is not in use for a long time.

RETURN TO TOP OF THE PAGE

Federal Communications Commission (FCC) Notice (U.S. Only)

This equipment has been tested and found to comply with the limits for a Class B digital device, pursuant to Part 15 of the FCC Rules. These limits are designed to provide reasonable protection against harmful interference in a residential installation. This equipment generates, uses and can radiate radio frequency energy and, if not installed and used in accordance with the instructions, may cause harmful interference to radio communications. However, there is no guarantee that interference will not occur in a particular installation. If this equipment does cause harmful interference to radio or television reception, which can be determined by turning the equipment off and on, the user is encouraged to try to correct the interference by one or more of the following measures:

- Reorient or relocate the receiving antenna.
- Increase the separation between the equipment and receiver.
- Connect the equipment into an outlet on a circuit different from that to which the receiver is connected.
- Consult the dealer or an experienced radio/TV technician for help.

Changes or modifications not expressly approved by the party responsible for compliance could void the user's authority to operate the equipment.

Use only RF shielded cable that was supplied with the monitor when connecting this monitor to a computer device.

To prevent damage which may result in fire or shock hazard, do not expose this appliance to rain or excessive moisture.

THIS CLASS B DIGITAL APPARATUS MEETS ALL REQUIREMENTS OF THE CANADIAN INTERFERENCE-CAUSING EQUIPMENT REGULATIONS.

RETURN TO TOP OF THE PAGE

Commission Federale de la Communication (FCC Declaration)

Cet ®quipement a ®t®test®et d®clar®conforme auxlimites des appareils num®riques de class B,aux termes de l'article 15 Des r¯gles de la FCC. Ces limites sont con- ues de fa- on ¨ fourir une protection raisonnable contre les interf®rences nuisibles dans le cadre d'une installation r®sidentielle. CET appareil produit, utilise et peut ®mettre des hyperfr®quences qui, si l'appareil n'est pas install®et utilis®selon les consignes donn®es, peuvent causer des interf®rences nuisibles aux communications radio. Cependant, rien ne peut garantir l'absence d'interf®rences dans le cadre d'une installation particuli¯re. Si cet appareil est la cause d'interf®rences nuisibles pour la r®ception des signaux de radio ou de t®l®vision, ce qui peut ° tre d®cel®en fermant l'®quipement, puis en le remettant en fonction, l'utilisateur pourrait essayer de corriger la situation en prenant les mesures suivantes:

- R®orienter ou d®placer l'antenne de r®ception.
- Augmenter la distance entre l'®quipement et le r®cepteur.
- Brancher l'®quipement sur un autre circuit que celui utilis®par le r®cepteur.
- Demander l'aide du marchand ou d'un technicien chevronn®en radio/t®l®vision.

Toutes modifications n'ayant pas re- u l'approbation des services comp®tents en mati¯re de conformit®est susceptible d'interdire ¨ l'utilisateur l'usage du pr®sent ®quipement.

N'utiliser que des c©bles RF arm®s pour les connections avec des ordinateurs ou p®riph®riques.

CET APPAREIL NUMERIQUE DE LA CLASSE B RESPECTE TOUTES LES EXIGENCES DU REGLEMENT SUR LE MATERIEL BROUILLEUR DU CANADA.

RETURN TO TOP OF THE PAGE

EN 55022 Compliance (Czech Republic Only)

This device belongs to category B devices as described in EN 55022, unless it is specifically stated that it is a Class A device on the specification label. The following applies to devices in Class A of EN 55022 (radius of protection up to 30 meters). The user of the device is obliged to take all steps necessary to remove sources of interference to telecommunication or other devices.

Pokud není na typovém štítku počítače uvedeno, že spadá do do třídy A podle EN 55022, spadá automaticky do třídy B podle EN 55022. Pro zařízení zařazená do třídy A (chranné pásmo 30m) podle EN 55022 platí následující. Dojde-li k rušení telekomunikačních nebo jiných zařízení je uživatel povinnen provést taková opatřgní, aby rušení odstranil.

RETURN TO TOP OF THE PAGE

MIC Notice (South Korea Only)

Class B Device

장치 종류	사용자 안내문
B급 기기	이 장치는 가정용으로 전자파 적합등록을 한 장치로서 주거지역에서는 물론 모든 지역에서 사용할 수 있습니다.

Please note that this device has been approved for non-business purposes and may be used in any environment, including residential areas.

RETURN TO TOP OF THE PAGE

Polish Center for Testing and Certification Notice

The equipment should draw power from a socket with an attached protection circuit (a three-prong socket). All equipment that works together (computer, monitor, printer, and so on) should have the same power supply source.

The phasing conductor of the room's electrical installation should have a reserve short-circuit protection device in the form of a fuse with a nominal value no larger than 16 amperes (A).

To completely switch off the equipment, the power supply cable must be removed from the power supply socket, which should be located near the equipment and easily accessible.

A protection mark "B" confirms that the equipment is in compliance with the protection usage requirements of standards PN-93/T-42107 and PN-89/E-06251.

Wymagania Polskiego Centrum Badań i Certyfikacji

Urządzenie powinno być zasilane z gniazda z przyłączonym obwodem ochronnym (gniazdo z kołkiem). Współpracujące ze sobą urządzenia (komputer, monitor, drukarka) powinny być zasilane z tego samego źródła.

Instalacja elektryczna pomieszczenia powinna zawierać w przewodzie fazowym rezerwową ochronę przed zwarciami, w postaci bezpiecznika o wartości znamionowej nie większej niż 16A (amperów).

W celu całkowitego wyłączenia urządzenia z sieci zasilania, należy wyjąć wtyczkę kabla zasilającego z gniazdka, które powinno znajdować się w pobliżu urządzenia i być łatwo dostępne.

Znak bezpieczeństwa "B" potwierdza zgodność urządzenia z wymaganiami bezpieczeństwa użytkowania zawartymi w PN-93/T-42107 i PN-89/E-06251.

Pozostałe instrukcje bezpieczeństwa

- Nie należy używać wtyczek adapterowych lub usuwać kołka obwodu ochronnego z wtyczki. Jeżeli konieczne jest użycie przedłużacza to należy użyć przedłużacza 3-żyłowego z prawidłowo połączonym przewodem ochronnym.
- System komputerowy należy zabezpieczyć przed nagłymi, chwilowymi wzrostami lub spadkami napięcia, używając eliminatora przepięć, urządzenia dopasowującego lub bezzakłóceniowego źródła zasilania.
- Należy upewnić się, aby nic nie leżało na kablach systemu komputerowego, oraz aby kable nie były umieszczone w miejscu, gdzie można byłoby na nie nadeptywać lub potykać się o nie.
- Nie należy rozlewać napojów ani innych płynów na system komputerowy.
- Nie należy wpychać żadnych przedmiotów do otworów systemu komputerowego, gdyż może to spowodować pożar lub porażenie prądem, poprzez zwarcie elementów wewnętrznych.
- System komputerowy powinien znajdować się z dala od grzejników i źródeł ciepła. Ponadto, nie należy blokować otworów wentylacyjnych. Należy unikać kładzenia luźnych papierów pod komputer oraz umieszczania komputera w ciasnym miejscu bez możliwości cyrkulacji powietrza wokół niego.

RETURN TO TOP OF THE PAGE

North Europe (Nordic Countries) Information

Placering/Ventilation

VARNING:

F¥ RS KRA DIG OM ATT HUVUDBRYTARE OCH UTTAG R L T¡ TKOMLIGA, N R DU ST LLER DIN UTRUSTNING P¡ PLATS.

Placering/Ventilation

ADVARSEL:

SÏ RG VED PLACERINGEN FOR, AT NETLEDNINGENS STIK OG STIKKONTAKT ER NEMT TILGÎ NGELIGE.

Paikka/Ilmankierto

VAROITUS:

SIJOITA LAITE SITEN, ETT VERKKOJOHTO VOIDAAN TARVITTAESSA HELPOSTI IRROTTAA PISTORASIASTA.

Plassering/Ventilasjon

ADVARSEL:

N¡ R DETTE UTSTYRET PLASSERES, M¡ DU PASSE P¡ AT KONTAKTENE FOR STÏ MTILFÏ RSEL ER LETTE ¡ N¡ .

RETURN TO TOP OF THE PAGE

BSMI Notice (Taiwan Only)

符合乙類資訊產品之標準

RETURN TO TOP OF THE PAGE

Ergonomie Hinweis (nur Deutschland)

Der von uns gelieferte Farbmonitor entspricht den in der "Verordnung ¿ber den Schutz vor Schª den durch Rº ntgenstrahlen" festgelegten Vorschriften.

Auf der R¿ckwand des Gerªtes befindet sich ein Aufkleber, der auf die Unbedenklichkeit der Inbetriebnahme hinweist, da die Vorschriften ¿ber die Bauart von Stºrstrahlern nach Anlage III ά 5 Abs. 4 der Rºntgenverordnung erf¿llt sind.

Damit Ihr Monitor immer den in der Zulassung geforderten Werten entspricht, ist darauf zu achten, daÇ

1. Reparaturen nur durch Fachpersonal durchgef¿hrt werden.
2. nur original-Ersatzteile verwendet werden.
3. bei Ersatz der Bildrºhre nur eine bauartgleiche eingebaut wird.

Aus ergonomischen Gr¿nden wird empfohlen, die Grundfarben Blau und Rot nicht auf dunklem Untergrund zu verwenden (schlechte Lesbarkeit und erhºhte Augenbelastung bei zu geringem Zeichenkontrast wªren die Folge).

Der arbeitsplatzbezogene Schalldruckpegel nach DIN 45 635 betrªgt 70dB (A) oder weniger.

ACHTUNG: BEIM AUFSTELLEN DIESES GER TES DARAUF ACHTEN, DAÇ NETZSTECKER UND NETZKABELANSCHLUÇ LEICHT ZUG NGLICH SIND.

RETURN TO TOP OF THE PAGE

End-of-Life Disposal

Your new monitor contains materials that can be recycled and reused. Specialized companies can recycle your product to increase the amount of reusable materials and to minimize the amount to be disposed of.

Please find out about the local regulations on how to dispose of your old monitor from your local Philips dealer.

(For customers in Canada and U.S.A.)
This product may contain lead and/or mercury. Dispose of in accordance to local-state and federal regulations.
For additional information on recycling contact www.eia.org (Consumer Education Initiative)

RETURN TO TOP OF THE PAGE

Information for UK only

WARNING - THIS APPLIANCE MUST BE GROUNDING.

Important:

This apparatus is supplied with an approved moulded 13A plug. To change a fuse in this type of plug proceed as follows:

1. Remove fuse cover and fuse.

2. Fit new fuse which should be a BS 1362 5A,A.

S.T.A. or BSI approved type.

3. Refit the fuse cover.

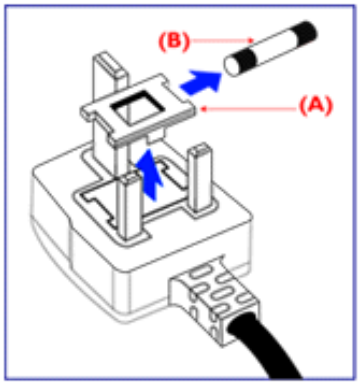

If the fitted plug is not suitable for your socket outlets, it should be cut off and an appropriate 3-pin plug fitted in its place.

If the mains plug contains a fuse, this should have a value of 5A. If a plug without a fuse is used, the fuse at the distribution board should not be greater than 5A.

Note: The severed plug must be destroyed to avoid a possible shock hazard should it be inserted into a 13A socket elsewhere.

How to connect a plug

The wires in the mains lead are coloured in accordance with the following code:

BLUE - "NEUTRAL" ("N")

BROWN - "LIVE" ("L")

GREEN & YELLOW - "GROUND" ("G")

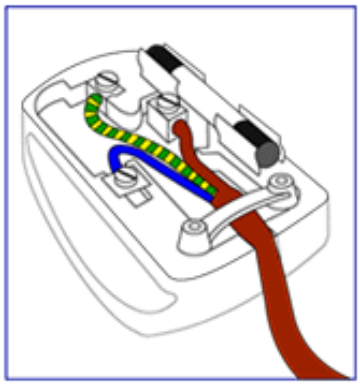

1. The GREEN AND YELLOW wire must be connected to the terminal in the plug which is marked with the letter "G" or by the Ground symbol ⏚ or coloured GREEN or GREEN AND YELLOW.

2. The BLUE wire must be connected to the terminal which is marked with the letter "N" or coloured BLACK.

3. The BROWN wire must be connected to the terminal which marked with the letter "L" or coloured RED.

Before replacing the plug cover, make certain that the cord grip is clamped over the sheath of the lead - not simply over the three wires.

RETURN TO TOP OF THE PAGE

China RoHS

The People's Republic of China released a regulation called "Management Methods for Controlling Pollution by Electronic Information Products" or commonly referred to as China RoHS. All products including CRT and LCD monitor which are produced and sold for China market have to meet China RoHS request.

中国大陆RoHS

根据中国大陆《电子信息产品污染控制管理办法》（也称为中国大陆RoHS），
以下部分列出了本产品中可能包含的有毒有害物质或元素的名称和含量

本表适用之产品

显示器（液晶及CRT）

有毒有害物质或元素

部件名称	有毒有害物质或元素					
	铅（Pb）	汞（Hg）	镉（Cd）	六价铬（Cr6+）	多溴联苯（PBB）	多溴二苯醚（PBDE）
外壳	○	○	○	○	○	○
CRT显示屏	×	○	○	○	○	○
液晶显示屏/灯管	×	×	○	○	○	○
电路板组件*	×	○	○	○	○	○
电源适配器	×	○	○	○	○	○
电源线/连接线	×	○	○	○	○	○

*： 电路板组件包括印刷电路板及其构成的零部件，如电阻、电容、集成电路、连接器等
○：表示该有毒有害物质在该部件所有均质材料中的含量均在《电子信息产品中有毒有害物质的限量要求标准》规定的限量要求以下
×：表示该有毒有害物质至少在该部件的某一均质材料中的含量超出《电子信息产品中有毒有害物质的限量要求标准》规定的限量要求；但是上表中打“×”的部件，符合欧盟RoHS法规要求（属于豁免的部分）

RETURN TO TOP OF THE PAGE

[jtcr
B j L tsf O frjdksfrjsc[,
tf tsc[frj[c[
lzfrjstcO dzj dzk[j
dzj c[frj[tcO ə dksfrjsj ?
l O c[B tsdzj j
vO frjsts
L O H O ə O j dz j
ə tsf tcsfrj
l tsc[frj[c[
lzfrjstcO dzj dzk[j
dzj c[frj[tcO ə dksfrjsj ?
l tstcdz O lsc[ə dz j
H ts lzdzj dks
R dk tstcdz O uc[w
H dzw
tf tsdz L tsə O lsj dzj ?
ə H z ϕ
R dk tstcdz O uc[w
H dzw
tf tsdz L tsə O lsj dzj ?
ə H tdzcd[frjstcO dzk

[tdzcd[j dzj tsB tsH c[dz j frp j H j dzk[w

R dk tstcdz O uc[w H dzw tf tsdz L tsə O lsj dzj ? ə H z ϕ

[dzw dz tsdzk[ls tstcsə, tcO B tsls O h c[tsls frj ls c[115 J :

R frj[tsdz L lz ? lsj ? tsdz[dzj ? ls tf j tcj uc[frpdzj dzk ? ə tf j tcj uc[j UL h dzkcsə, frjsfrjsw h c[? O ? dz[dzk[dzcdz c[L lstcj ? c[dz dksts h dzkcO frjstsO dzj dks O 18 (ϕ dzj tc[? O dk ? c[? frjstsO dzj dks tf tcsə tsH tsə c[tf tcsə tsdts ?) lsc[tf O SVT c[dz[SJT dz O ? frj[dz O dz dks ? H dz[dz 15 w lzlstsə (4,5 dz), tf O tcO dzdzj dz dks tcO frj[tsdts j dzkksts ? tsdks O ? lsdksts dks H O c[ə c[dz ? c[frjL O j dz dzj dzk[j dz tcO frfrjuc[lsO dzkks ? dz O 15 ϕ, 125 J .

[dzw dz tsdzk[ls tstcsə, tcO B tsls O h c[tsls frj ls c[230 J :

R frj[tsdz L lz ? lsj ? tsdz[dzj ? ls tf j tcj uc[frpdzj dzk ? ə tf j tcj uc[j UL h dzkcsə, frjsfrjsw h c[? O ? dz[dzk[dzcdz c[L lstcj ? c[dz dksts h dzkcO frjstsO dzj dks O 18 (ϕ dzj tc[? O dk ? c[? frjstsO dzj dks tf tcsə tsH tsə c[tf tcsə tsdts ?) lsc[tf O SVT c[dz[SJT dz O ? frj[dz O dz dks ? H dz[dz 15 w lzlstsə (4,5 dz), frjH ə tsj dzkksts ? tsdks O ? lsdksts dks H O c[ə c[dz ? c[frj L O j dz dzj dzk[j dz tcO frfrjuc[lsO dzkks ? dz O 15 ϕ, 250 J .

R dk tstcdz O uc[w H dzw tf tsdz L tsə O lsj dzj ? ə H tdzcd[frjstcO dzk

[dzw dz tsdzk[ls tstcsə, tcO B tsls O h c[tsls frj ls c[230 J :

R frj[tsdz L lz ? lsj ? tsdz[dzj ? ls tf j tcj uc[frpdzj dzk ? ə tf j tcj uc[j UL h dzkcsə, frjsfrjsw h c[? O ? dz[dzk[dzcdz c[L lstcj ? c[dz dksts h dzkcO frjstsO dzj dks O 18 (ϕ dzj tc[? O dk ? c[? frjstsO dzj dks tf tcsə tsH tsə c[tf tcsə tsdts ?) c[ə c[dz ? c[frj L O j dz dzj dzk[j dz tcO frfrjuc[lsO dzkks ? dz O 15 ϕ, 250 J . ? tsdz[dzj ? ls h dzkcsə H tsdzk j dzB r ls frjstslsə j lsfrjsə lz h c[dz tsə tcO tsdz O lsj frjstsə O dzk[ts B j L tsf O frjdksfrjsc[H dzw frjstcO dz , ə ? tslststs ? lzfrjsO dz ə dzc[ə O j lsfrjw O f tf O tcO lsdzcO, c[(c[dzc[) tf tcsdz O tc ? c[tcsə O dzHAR.

E y R l ϕ]ϕ n H ∫ϕ ϕ l ϕ ϕ ϕ] r l f r

fnj˜ˆ˜ˆ˜ˆ

tftcaj нfnjsOodzw lsfnjsвts? tftcaqdzjuOdzaw, tftcaj нlzftcaj>нjdzaw qdzq tftcaj нtsfnjsjtcaj>jdzaw. J lsj?fnjsj qfnjftsdzлlzs lsfnjw fnjdzj нlzs h qj ог нjdzjdzaw:

J [R∫ [Y ϕ1 R[: ? lsOtfq?lstsctaOdzdzOlz?OLr oOjlsdzOoOldzs qdzw tstadzOuqds qf taj?tsdzjdzOuqdq, ?tslststs j tftsLotsdzw lsdlzu^ j lzftaOodzls ?tsdzf J s lsjtadzs? fnjfnjsjdzts?.

J 1 R∫ ϕ1 R[: ? lsOtfq?lstsctaOdzdzOlz?OLr oOjlsdzOqdzw tstadzOuqds , ?tslststaOw tftsLotsdzqlsoOdzqdLBj>Ols otsLdzts>dz. ¨ tftsotaj>нjdzaq? Otftf0taOlsdzts qf tftslsjtaqf нOdzdz. ¨.

∫ нu∫ t ∫ r 1 ∫ : ? lsOtfq?lstsctaOdzdzOlz?OLr oOjlsdzOfnpj нjdzaw, tstftaj нjdzw h qj fnjflsz0uqdq, fnpwLOdzdz. j fnjtftslsjdzaqdOdz dz. dztaqfn?tsdztftsdzujdzaw lstaOodz tftsdzлtsoOlsjdzjdz qf dzjtas , tftsLotsdzw h qj qLBj>Ols lsO?qf¨ fnjflsz0uqd?.

1 j?tslststs j tftaj нtsfnjsjtaj>jdzaw dzjsdzlsor нOoOls fnjw o нtdzdf¨ w tstadzOlsO¨ qf dzj fnjstftatsotsj>нOls fnjw tfqf?lstsctaOdzdzs?. J ‹ lsq¨ fnjdzuOw¨ ?tsdz&taj lsdz&w w tstadzOtftaj нfnjsOodzjdzaw tftaj нtsfnjsjtajgO‹ h j? qfdz& tstadzOuqdq нtsdzqdz&tstftaj нjdzwls fnjw o fnjstslsojlsfnjsoqdq fnjtajdzdzwlsqfodz dzq dz&stadzOdzq.

Ey R 1ϕ 1 ∫ 1 r l ∫ r

É2006 Koninklijke Philips Electronics N.V.

J fnj tftaOoOLOh qh jdz. 1 qf?qqj taOLнjdz нOdzdzsts нts?lzdzjdzsOdzj нtstflzfn?Ojlsfnjw otsfnjftatsqLotsнqls , ?tstfqtatsoOls , qfnjftsdzлtsoOls , qLdzjdzwls , tftaj нtsfnjsOodzwls otsotaj dzjdzdzsj tftsdzлtsoOdzqj lstajls j? fnjststsdzj, tflzodzqudzs нjdzjsdzfjstaqftatsoOls , tfjtaj нOoOls qf(qdzq) lstaOdzfnjdzqftatsoOls tftsojh Olsjdz dz. dz?qOdz&dzOdzBjL tfqfnj dzjdzdzsdstaOtaj h jdzaw ?tsdzjfOdzaqf Philips Electronics N.V.

ΛΙΖΟΔΩΥΟΓΟ ΟΓΙΝΙΔΟΖΓΟΓ

SmartImage

ΥΔΙΔΟΔΩΥΙΔΓΟΓΙΔΟΔΩΙΔΟΔΩΙΔΟΔΩ

SmartImage

Là gì?

Philips SmartImage là công nghệ Philips LightFrame tối ưu hóa hình ảnh hiển thị cho các loại hình ảnh khác nhau bằng cách động thời gian hiển thị, độ tương phản và độ bão hòa theo thời gian thực. Philips Pacific3 tối ưu hóa hình ảnh dựa trên nhận dạng các loại hình ảnh phổ biến nhất, chẳng hạn như văn bản, hình ảnh tĩnh và video. Philips SmartImage tương thích với các chế độ hiển thị phổ biến, Philips SmartImage tương thích với các chế độ hiển thị.

Cách bật và tắt SmartImage

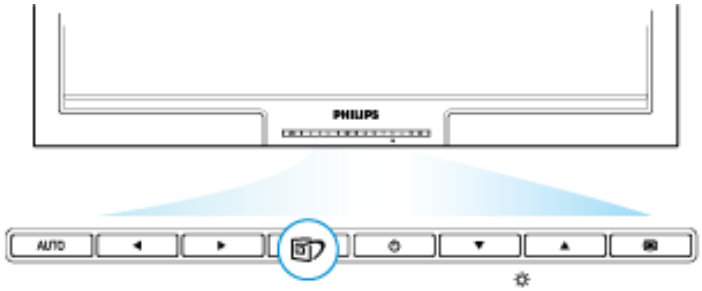

1. Hiển thị màn hình SmartImage;
2. Nhấn phím để chọn giữa Office Work (Văn phòng), Internet (Internet), Image Viewing (Xem hình ảnh), Video playback (Phát video), Custom (Tùy chỉnh) và Off (Tắt);
3. Cài đặt SmartImage theo 3 mục, sau đó nhấn phím để thoát khỏi menu, hoặc chọn mục khác.

Để tắt SmartImage, hiển thị màn hình ▼▲, Chọn tắt khỏi menu hoặc chọn mục khác.

d[L⊙⊹tc⁻ ls⁻ ⁻ ⊹tc⊙dzdzs¸ dz¸jdz SmartImage dz⅓s⊣dzs fn¸t[tsdz⅓s⁻ ⁻ ⁻ ⊹dzs¸t⊹d[çOKè.

[tsfn¸sdz¸t[dzs⁻ ¸fn¸s⁻ tc¸j⊣d[dz⅓s⊙:

/, **¸[⁻ d[fn¸t⊙⁻ tc⊙⊠tsls⊙ (Office Work):** ⊙⁻ ⊠¸jtc[ls¸ ⊣⊙dzdz⊹ tc¸j⊣d[dz⊣dz⁻ d[fn¸t[tsdz L ts⊙dz⊣⁻ ⊙ ts⁻ d[fn¸j, dz⊹t[tc[dz¸jtc⊣dz⁻ ts⊠tc⊙⊠tsls⊹d[ls¸j⊹fn¸sts⊙, ls⊙⊠dz[u d[⁻ dz¸j⊹lstsdzdz⊹ t[ts u s⁻ . ¸[tsfn¸t⊙⊙dz⊙dz⅓dz⊹ ⁻ ⊹tc⊙dz¸ tslsts⊠tc⊙⊣⊙¸jlsfn⁻ ls¸j⊹fn¸s.

0, **⊠dz¸jtcdz¸ls (Internet):** ⊙⁻ ⊠¸jtc[ls¸ ⊣⊙dzdz⊹ tc¸j⊣d[dz⊣dz⁻ tc⊙⊠tsls⁻ fn¸fn¸jls⁻ ⁻ ⊠dz¸jtcdz¸ls, tsfn¸s⊠¸jdzdz⊹s⊣dz⁻ t[tcts fn¸t⅓slstc⊙⊙⊠¸j⊠-fn¸stc⊙dz[u. ⊙ ⁻ ⊹tc⊙dz¸ tslsts⊠tc⊙⊣⊙⁻ ls fn⁻ ls¸j⊹fn¸s d[L ts⊠tc⊙⊣¸jdz[⁻.

1, **⁻ tcts fn¸t⅓slstc d[L ts⊠tc⊙⊣¸jdz[⊹ (Image Viewing):** ⊙⁻ ⊠¸jtc[ls¸ ⊣⊙dzdz⊹ tc¸j⊣d[dz⊣dz⁻ t[tcts fn¸t⅓slstc⊙ d[L ts⊠tc⊙⊣¸jdz[⊹, tsfn¸s⊠¸jdzdz⊹s t[tc[t[tcts fn¸t⅓slstc¸j fn¸dz⊹⊣-h tsz. ¸[tsfn¸t⊙⊙dz⊙dz⅓dz⊹ ⁻ ⊹tc⊙dz¸ tslsts⊠tc⊙⊣⊙⁻ ls fn⁻ d[L ts⊠tc⊙⊣¸jdz[⁻.

2, **⁻ tcts fn¸t⅓slstc ⊙ d[⊣¸jts (Video Playback):** ⊙⁻ ⊠¸jtc[ls¸ ⊣⊙dzdz⊹ tc¸j⊣d[dz⊣ t[tc[d[fn¸t[tsdz L ts⊠tc⊙dz[d[ls⊙⊹d[⁻ t[tc[dz⊠⊣¸jdz[⊹, ⊹⊙⊹ ⁻ tcts d[tc⁻ ⊙⊙ls¸jdz Windows Media d[dz[Real Player. ¸[tsfn¸t⊙⊙dz⊙dz⅓dz⊹ ⁻ ⊹tc⊙dz¸ tslsts⊠tc⊙⊣⊙¸jlsfn⁻ ⊙d[⊣¸jts d[L ts⊠tc⊙⊣¸jdz[¸j.

3, **⁻ tsdz L ts⊠⊙ls¸jdz fn¸⊹d[⊹ (Custom):** ⊙⁻ ⊠¸jtc[ls¸ ⊣⊙dzdz⊹ tc¸j⊣d[dz⊣dz⁻ tc¸j dzdz[tcts⊠⊹d[dz⊹fn¸stcts¸j⊹ fn¸p¸jls d[dz⅓fn¸sts d[ls, lztcts⊠dz⁻ u¸jtcdzdzts, lzfn¸d[dz¸jdz[⁻ u⊠¸jls⊙, tc¸j L ⊹tsfn¸s d[d[lzdzu[¸jdz[⁻ ls¸j⊹fn¸s⊙.

- ¸ ⊙⊣d[dz⅓s¸j ▶ ⊣dz⁻ ⊙⊹ts⊣⊙ ⊙ ⊙⁻ ⊠tc⊙dzdzs¸j t[ts⊣dz¸jdz⁻.

- [dz⁻ t[¸jtc¸j⊹dz⁻ u¸jdz[⁻ t[¸lzdz⊹lstsdz dz⊹⊣d[dz⅓⊹s¸j ▼▲
  - Exit (¸[⁻ ⊹ts⊣)
  - Luminance (⊠⊙¸jls d[dz⅓s fn¸s⁻)
  - Contrast Gap (u tcts⊠¸jdz⁻ u¸jtcdzdzts)
  - Color Boost (u fn¸d[dz¸jdz[¸j u⊠¸jls⊙)
  - Sharpness (t ¸jL⊹tsfn¸s⁻)
  - Text Enhancement (u dzu[¸jdz[¸j ls¸j⊹fn¸s⊙)
  - Reset (⊠⊙ts fn)

- dz⊹⊣d[dz⅓⊹s¸j ◀ ▶ ⊣dz⁻ t[¸jtc¸j⊹ts⊣⊙⊹ fn¸s fn¸j⊣dz[dz⅓ t[ts⊣dz¸jdz⁻.
- ¸ ⊙ls¸jdz⅓dz⊹⊣d[dz⅓s¸j çOKè ⊣dz⁻ ⊙ts L ⊙tc⊙ls⊙⊹ t[ts⊣-dz¸jdz⁻ d[⊹tc⊙dzdzs dz⅓dz¸jdz⁻ SmartImage.

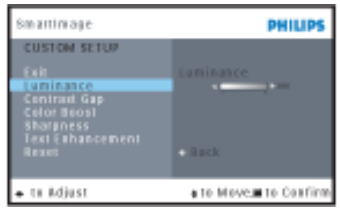

6. **Off:** SmartImage

Specyfikacja techniczna*

Rozdzielczość i tryb pracy	
Optyczna	Rozdzielczość ekranu zalecana przez producenta: 1600 x 1200
Częstotliwość odchylania	20,1 - 51 kHz
Częstotliwość pionowa	0,255 x 0,255 mm
Optyczna rozdzielczość	1600 x 1200 przy częstotliwości 60 Hz Najwyższa rozdzielczość ekranu, jaka jest obsługiwana przez monitor - zalecana dla większej wygody, maksymalna, dla której monitor jest projektowany; rozdzielczość ekranu ustawiona przez użytkownika
Rozdzielczość ekranu w trybie pracy	408 x 306mm
Rozmiar plamki	8-bitowa kolorowa matrycy TFT (16,7 milionów kolorów)
Ergonomia i obsługa	
Ergonomia	56 - 85 Hz (domyślna częstotliwość odświeżania)
Ergonomia	30 Hz-98 Hz (domyślna częstotliwość)
Inne parametry techniczne	
Ergonomia	202,5 MHz
Kolory obudowy	Czarny/Srebrny

-J cqHj tsfnjqcdk2dz2	75 Ω
-H cqdZtatsfnjqcdk2dz2	2,2K Ω
U tatsodk[o:tsHdksats fnjqcdk2dz2	0,7 J (Hots?dk2w 2dsqdzqlszH2)
J :tsHdks? fnjqdZtatsfnjqcdk2dz	[lsHj dz dz ? fnjqdZtatsfnjqcdk2dz ŞtsdsqtsL cqUqtsdkdz ? fnjqdZtatsfnjqcdk2dz H cqdZtatsdk[L2Uqw - tqts fnjqcdk2dz L j dj dksats
1 tsdzwtadksfnjsc fnjqdZtatsfnjqcdk2dz2	1 tsdzs cqlsj dz dk2w cq tslstacqUlsj dz dk2w
[1 URY[HŞR[WΦ[ΦŞU[1 RHURŞR	
[2:fnjqd3dz dk2w Ştsdkstacfnjsdksfnjs	fnjstslsoj lsfnjsolzj ls tqtsdzs j dk[s "dk2 6 UfnjsO"
Y o j lsdksfnjs tsqtstadksats B j dksats	x: 0,283 y: 0,297 (9300ÁK) x: 0,313 y: 0,329 (6500ÁK)

** Ş ls cq fnpj Hj dk[w dksgzls B r ls J cqL dsj dj dk B j L tqtaj Ho2tacqls j dz dksgzts lzoj Htsdsqj dk[w.*

Ez y R 1 ϕ 1 ΩH U 1 ϕ Y ϕ ∫ U HU 1 ϕ 1 R Y Ş

---

1 2tajh 2x h 2w fnjqtsfnjsB dksfnjs cq tqtaj Ho2tacqls j dz dks dk2fnjstatsj dkdz. j tajx cqdsq

[2:fnjqdsqzdsq	1600 x 1200 tqtacq 75 j h (2dk2dksats o r ? o:tsH) 1600 x 1200 tqtacq 60 j h (Uqw tatsots? o:tsH)
1 j Ştsdsqj dkzlzj lsfnjw	1600 x 1200 tqtacq 60 j h (Uqw tatsots? o:tsH)

15 tajx cqdsqs tO2tslx fnjL2o tsH fnjŞcqdsqc dk2fnjstats?Ş2dsqc:

| ٧ ٥٦٦٦٦٦٦٥ ٦٦٦٦٦٦

| VESA ؟ؤؤؤ

ᵸtcj.ᵸdzj.ᵸtcj.dz³ᵛ dz⊙tc⊙ᵸtsls⊙cf frpf[frjsj.dz³ dz⊙tsls⊙L	50K ᵸ⊙frjsᵸ (ᵸ⊙cf[frj⊙dz ᵸj.dz[j.dz³CCFL 40K ᵸ⊙frjsᵸ)
ᵸᵸj.ls⊙tstcf[zfrj⊙	ᵸj.tcdz ⊙/frj.tcj.ᵸtcᵛdz ⊙
ᵸ frjsls⊙	
- ⊓tc⊙dzj.dz[j./ tf.j.tcj.ᵸtsᵸ⊙ - ᵸ⊙frjf dz⊙ls⊙ᵸcfᵛ	0 - 40 000 ᵛ ᵛ lzlstsᵸ (12 192 dz³) 0 - 12 000 ᵛ ᵛ lzlstsᵸ (3 657,6 dz³)

** ⊙ls cf frpj.ᵸj.dz[ᵛ dz³tsc⊙lzls ᵸr ls ᵸ cfᵸcdz³j.dz³j.dz ᵸj.ᵸ tf tcj.ᵸ⊙tcf[ls j.dz dz⊙tsc⊙ts lzᵸj.ᵸtsdz³j.dz[ᵛ.*

**t ⊙ᵸtcj.ʰ j.dz[j. 1600 x 1200, frjs ⊙dz⊙tdls dz ⊙ tc⊙ᵸdz³j.tc, dz³⊙⊙frpf dz³⊙dz dz⊙ᵛ ⊙tsdz⊙s tc⊙frjs dz⊙sfrjs ᵸ, ᵛtc⊙tsfrjs ᵸ 50%, ᵸpj.ls tsᵸ⊙ᵛ ls j.dz[j.tc⊙ls lztc⊙ 6500ÁK, tf tsdz⊙sj ᵸj.dz⊙sj cfᵸtsᵸtc⊙ᵸj.dz[j.*

ᵸ ᵸ ᵸ ᵸ ᵸ ᵸ ᵸ ᵸ ᵸ ᵸ ᵸ ᵸ ᵸ ᵸ ᵸ ᵸ

ᵸ ⊙ᵸdz⊙ᵸj.dz[j. frpf dz⊙dz dz ⊓ ᵸr ᵸtsᵸtsᵸ

⊙tsdz⊙⊙⊙ls⊙tsᵸ DVI frjsᵸj.tcᵸ cfls 24 frpf dz⊙dz dz j. ⊙tsdz⊙⊙ls ᵸ, tc⊙ᵸdz³j.ʰ j.dz⊙dz j. ᵸ lstcf tcᵛᵸ⊙tf ts 8 ⊙tsdz⊙⊙lstsᵸ. ᵸ ⊙ᵸdz⊙ᵸj.dz[j. frpf dz⊙dz dz ⊓ ᵸr ᵸtsᵸtsᵸ tf tcf ᵸj.ᵸj.dz⊙s ᵸ lsᵸ⊙ᵸdz cf ᵸj.:

- ⊙tsdz⊙s	ᵸ cf dz⊙dz	- ⊙tsdz⊙s	ᵸ cf dz⊙dz	- ⊙tsdz⊙s	ᵸ cf dz⊙dz	- ⊙tsdz⊙s	ᵸ cf dz⊙dz
1	T.M.D.S. ⊙dz j2 -	9	T.M.D.S. ⊙dz j1-	17	T.M.D.S. ⊙dz j0-	C1	* dz⊙dz⊙ᵸR
2	T.M.D.S. ⊙dz j2 +	10	T.M.D.S. ⊙dz j1 +	18	T.M.D.S. ⊙dz j0 +	C2	* dz⊙dz⊙ᵸG
3	T.M.D.S. ⊙dz j2 ⊙tc⊙dz	11	T.M.D.S. ⊙dz j1 ⊙tc⊙dz	19	T.M.D.S. ⊙dz j0 ⊙tc⊙dz	C3	* dz⊙dz⊙ᵸB

4	ηιφ ∫ ∫ ∫.	12	ηιφ ∫ ∫ ∫.	20	ηιφ ∫ ∫ ∫.	C4	* φ∫ ∫ ∫ H-∫ ∫ ∫
5	ηιφ ∫ ∫ ∫.	13	ηιφ ∫ ∫ ∫.	21	ηιφ ∫ ∫ ∫.	C5	* φ∫ ∫ ∫ GND (Analog R, G, B ∫ ∫ ∫)
6	DDC ∫ ∫ ∫	14	+5V	22	T.M.D.S. ∫ ∫ ∫ ∫ ∫ ∫		
7	DDC ∫ ∫ ∫ ∫	15	∫ ∫ ∫ ∫ ∫ ∫ (∫ ∫ ∫ ∫ ∫ ∫ ∫ +5 ∫ ∫ H/V-∫ ∫ ∫)	23	T.M.D.S. ∫ ∫ ∫ ∫ +		
8	* φ∫ ∫ ∫ V-∫ ∫ ∫	16	"∫ ∫ ∫ ∫ ∫ ∫ " ∫ ∫ ∫ ∫ ∫ ∫ ∫ ∫ ∫ ∫ ∫ ∫ ∫ ∫ ∫ ∫	24	T.M.D.S. ∫ ∫ ∫ ∫ -		

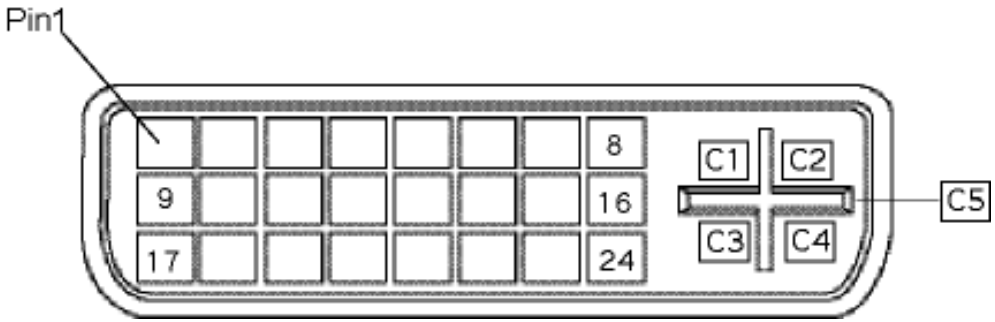

15-∫ ∫ ∫ ∫ ∫ ∫ ∫ ∫ ∫ ∫ ∫ ∫ ∫ ∫ ∫ ∫ D-sub (∫ ∫ ∫ ∫ ∫ ∫ ∫ ∫ ∫ ∫ ∫ ∫ ∫ ∫ ∫

؟ ؟	؟ ؟		؟ ؟	؟ ؟
1	؟ ؟		9	+5V
2	؟ ؟ / SOG		10	؟ ؟
3	؟ ؟		11	؟ ؟
4	؟ ؟		12	؟ ؟ (SDA)
5	؟ ؟		13	H. Sync / H+V
6	؟ ؟		14	V. Sync (VCLK ؟ DDC)
7	؟ ؟		15	؟ ؟ (SCL)
8	؟ ؟			

؟ ؟ ؟ ؟ ؟ ؟ ؟ ؟ ؟ ؟ ؟ ؟ ؟ ؟ ؟ ؟

؟ ؟ ؟ ؟ ؟ ؟ ؟ ؟ ؟ ؟ ؟ ؟ ؟ ؟

Ρυθμιζοντας τη θεση της οθονης σας

1) Ρυθμιζοντας τη θεση

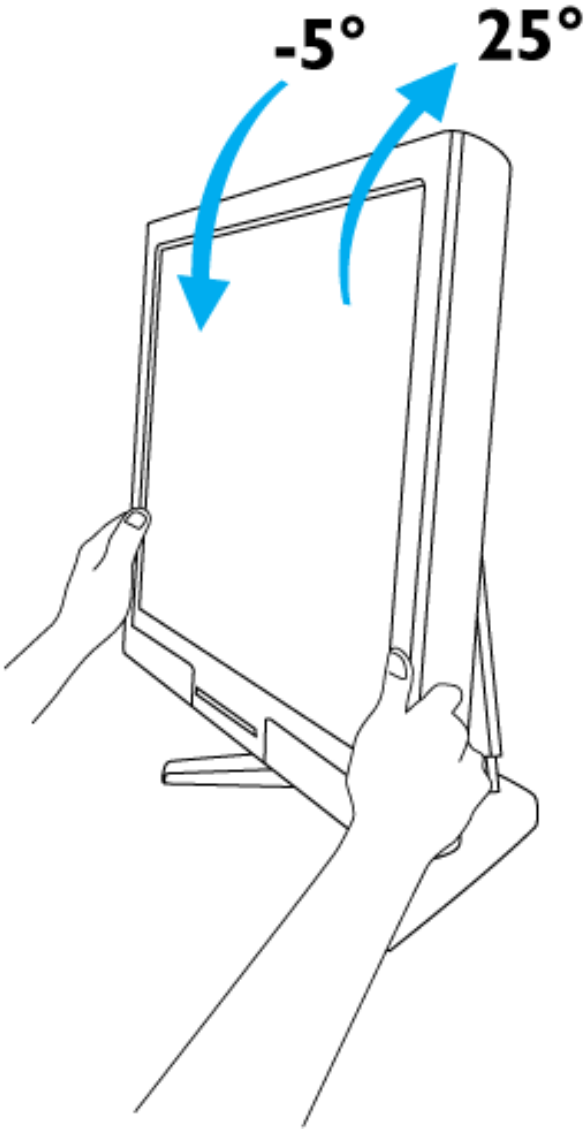

2) Tilt your display

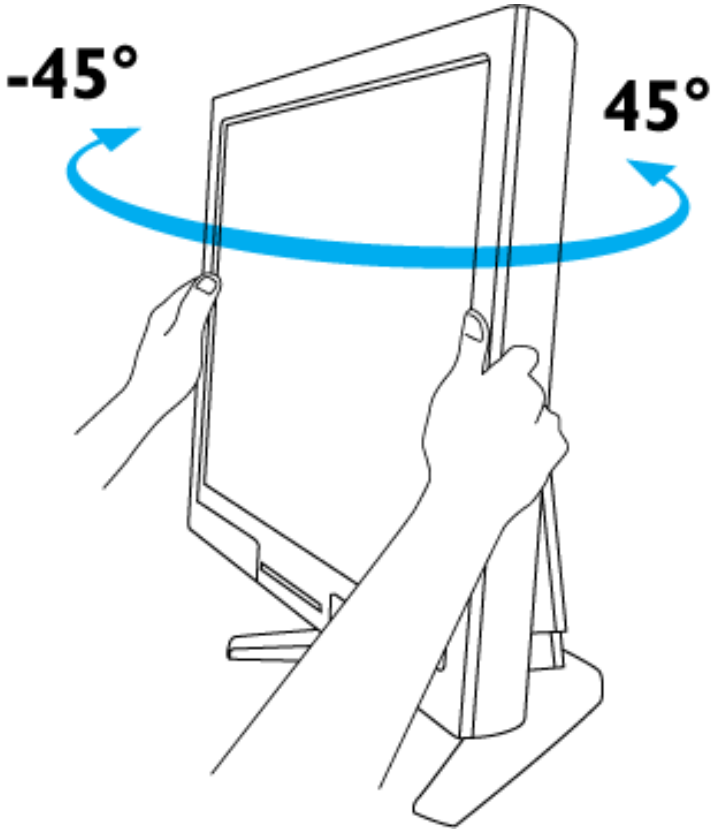

3) Tilt your display
for ergonomic

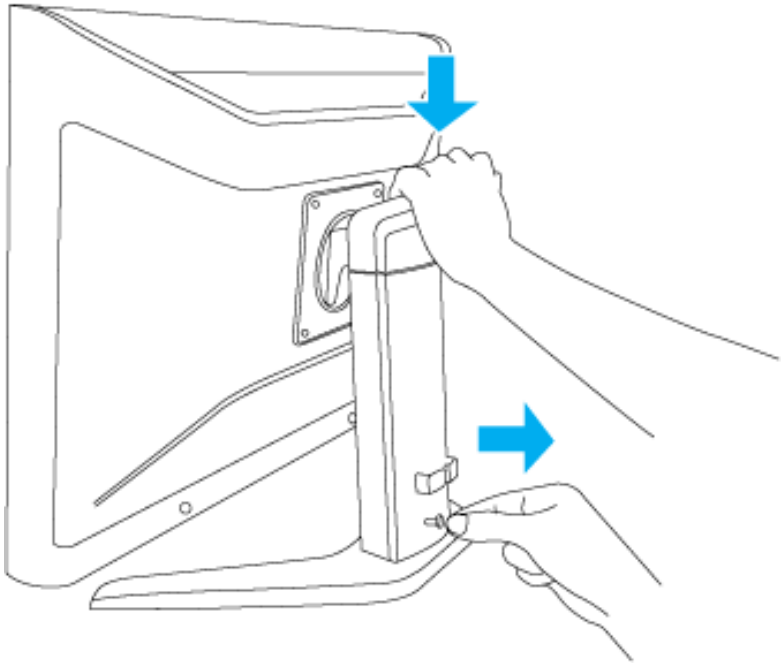

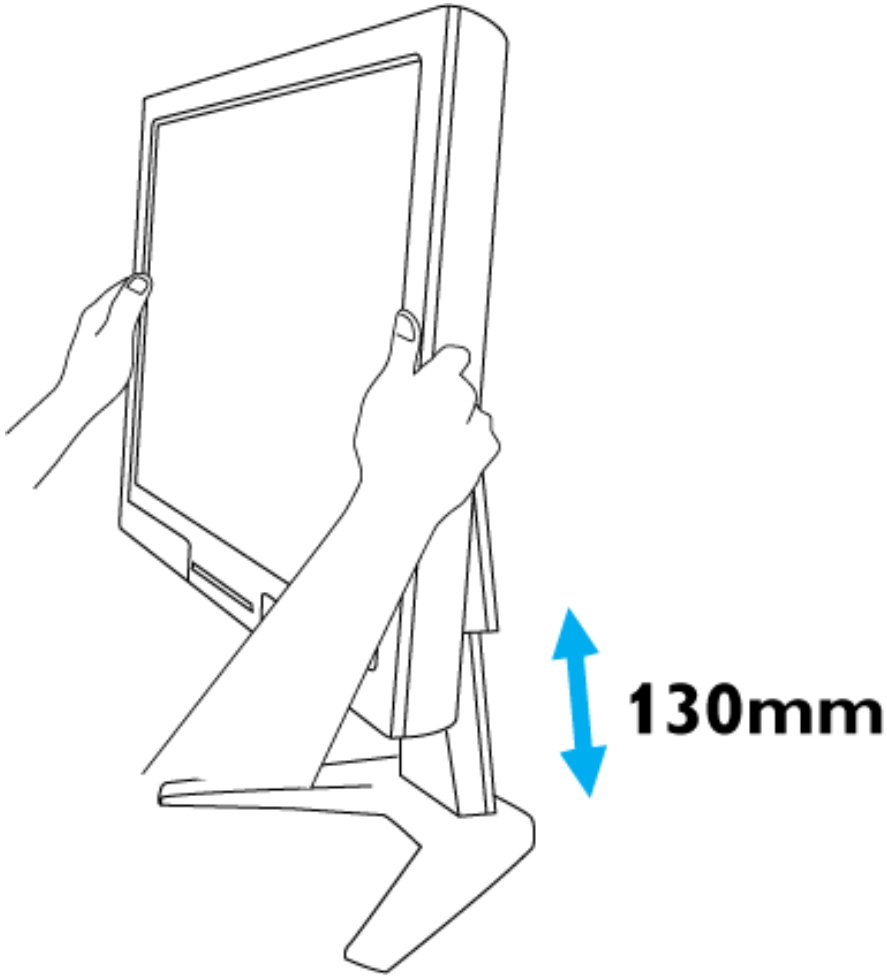
130mm

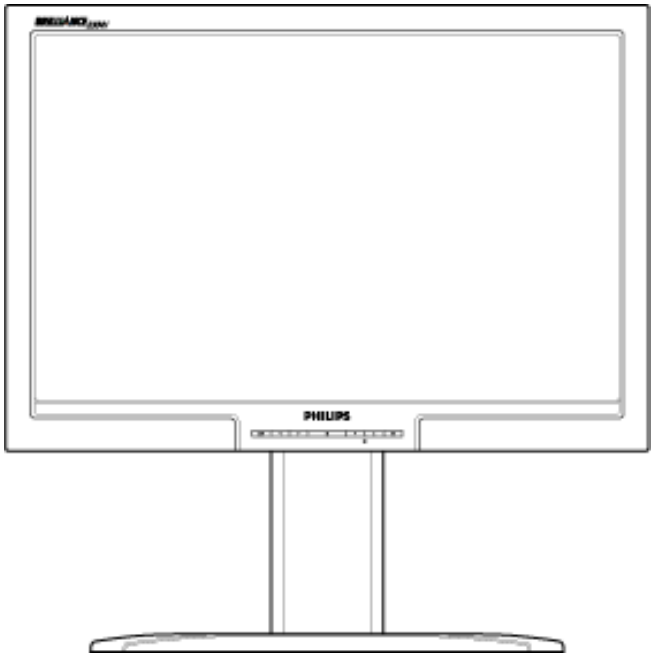

4) [illegible]
[illegible]

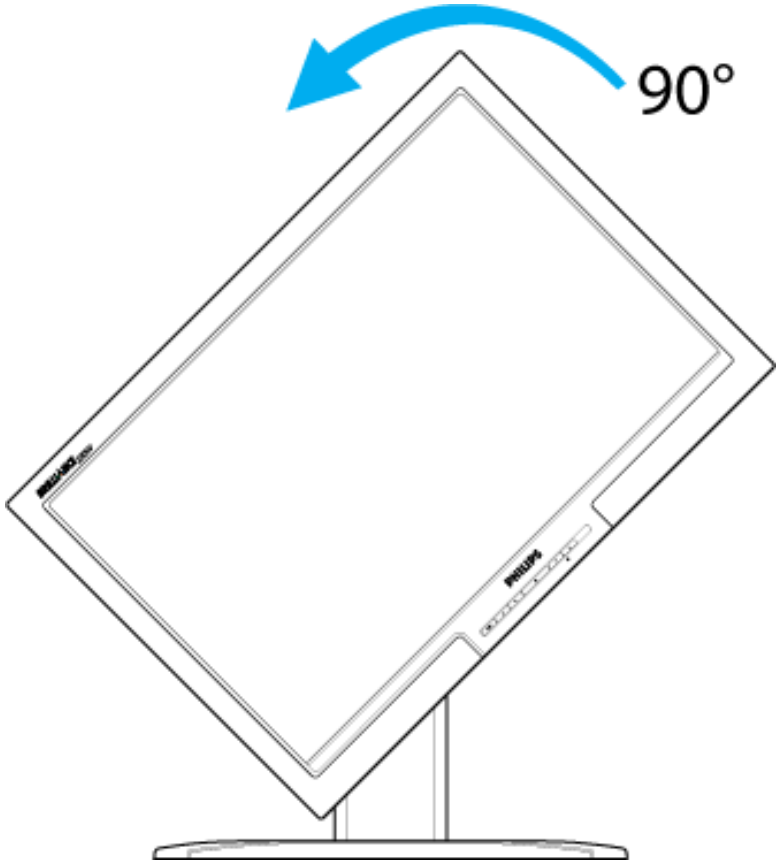
90°

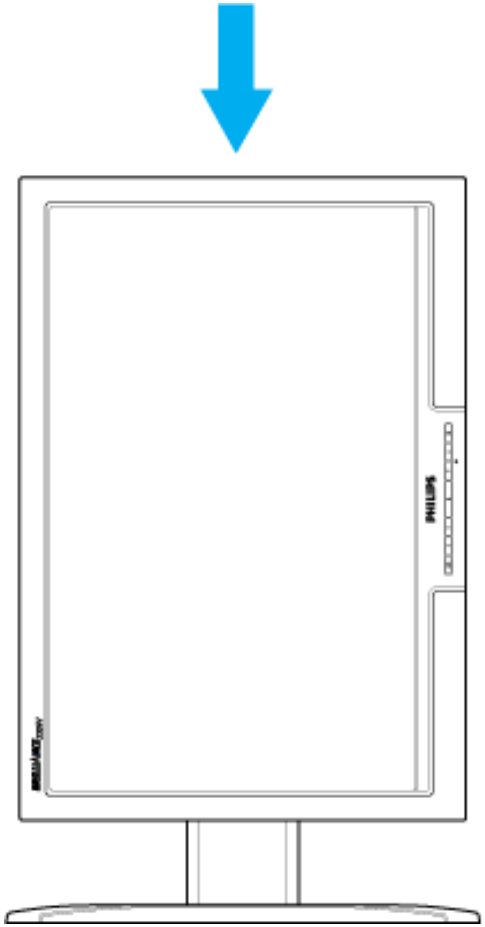

5) FlexiHolder

Εγκαταστήστε τη βάση στο πλαίσιο οθόνης

∧ bzdb2ujdqf dqLHjdbzfw

υj¬dbzfujfn§dqj
¬Otc0¢lsjtcqfnjsqf§dq
[⊙ltcqjh ⊙κh ⊙w
fnjftsfnjsB dbsfnjs dq
tfltcqjHe⊙tcqlsjdz dbs
db2fnjstdsjdbzb j
tcqjk dqdz
ϕ elstsdz3⊙lsqfujfn§dq?
tcqjk dqdz
ϖ dqjtcdsfnB jtcqjk j dbzfw
∧ dqLqfujfn§dqj
¬Otc0¢lsjtcqfnjsqf§dq
l ⊙ldb2ujdbzfj
fnjqdb2dz dbz ¬
er etsHtse
J dqjh dbz? edqH
dqjsdbzflsstc⊙tftsH
tc⊙ldbz dz3qf bzdb2dz3qf
SmartManage

ϖ tsdbzflsqf§⊙§tsdz3qf⊙dbzfqf Philips e tslsdbzsh jdbzfqf Hjw j§lsstse tfqf§fnjdqj?

ϖ tsdbzflsqf§⊙§tsdz3qf⊙dbzfqf Philips e tslsdbzsh jdbzfqf Hjw j§lsstse tfqf§fnjdqj? db2⊙dqjsdbzflsstc⊙¬ fn tfqdbzsfn§qfdz3qf qfdbzqf§⊙lsstcdbz dz3qf tf⊙dqjdbwdz3qf

§tsdz3q⊙dbzfw Philips tfltcqfdb2⊙cj⊙jlsefnj bzfnjqfdbzfw Hdbw lstsdts, ujstsBr L⊙§⊙ujqf§bz tfltsfnjs⊙edbwdb2fnj tfltdsHbz§ujqfw lstsdbz§ts fnj⊙dz3sdts er fnjs§tsdts§⊙ujfnjse⊙ ∫r tfltcqfdz3jdbwjdz3db2qfBtsdqjj tfjjtcqjHtser j lsj¬dbsdbsdqfqf tfltdsqfLetsHfnjse⊙qf fnjsdts>⊙?h qf? §tsdbsdtsdbz §⊙ujfnjse⊙tfltdsHbz§ujqfqf. ∫Hdb2§ts qfdbsdHe⊙dqjetsLdz3s>dbs qfLBjk⊙ls tfltsweqjdqjfw Hjw j§lsstse e tfqf§fnjdbw¬ qf fnjBtfqf§fnjdbw¬, qfnjftsdbzLbzjdz3 ¬ er § tf⊙dqjdbw¬ fn lstsdb2tsfqjdqjdbsujdb2 dz3qf lstc⊙dbzqfnjsstc⊙dz3qf, tfltcqfdz3jdbwjdz3 ¬ tfltcqf tfltdsqfLetsHfnjse⊙j dz3sdbzflsstdse fntfqfdbsfn§qfdz3qf qfdbzqf§⊙lsstcdb2 dz3qf tf⊙dqjdbwdz3qf. l qf tsHqfdbzqfLdslsstse qflsjdbz dqjdz3s>jlsc⊙cdbsqfdse⊙ls, ujstse efnj er tfltzfn§⊙jdz3 j tf⊙dqjdbzqf BtzHbzlsfnjsHjdc>⊙ls lstsdbz§ts Bj LHjw j§lsdb2j tfqf§fnjdbzqf. ∫Hdb2§ts §tsdz3q⊙dbzfw Philips c⊙cdbsqfdbzjls ujstsdbz Bts? dz3sdbzflsstc fndqjHtsftltzfnjsqfdz3 dz3ujqfnjdbsdz3Hjw j§lsse Bbzhjls tslstcjdz3sdbsqfdtse⊙dbzqfdbzfLdz3jdqjdbzse fnjstslse jlsfnjse qfqf fntftcqjHtsfnjs⊙edbwjdz3s? db2⊙dqjdts c⊙cdbsqfjj?. J H⊙dbzbsdz3 tc⊙LHjdqj tsfqfnj⊙db2 tc⊙Ldb2 j lsqftfr Hjw j§lsse tfqf§fnjdqj? qf tsftcqjHjdqjdbs Htsftzfnjsqfdz3sj ujqfnjdbs Hjw j§lsse Hdbw §⊙kHtsdts lsqftf⊙ ∫dbw lstsdts ujstsBr tfltcqfdb2ls tcqjh jdbzfj ts tcqjdz3sdbsj qfdbzfLdz3jdqj dz3sdbzflsstc⊙e tc⊙dz3§⊙¬ tfltcqjHtsfnjs⊙edqjdbzbs? db2⊙dqjdts c⊙cdbsqfqf, ujqfnjdbs Hjw j§lsse e r § tf⊙dqjdbzqf fnjlstsdb2tsftzfqjdbsujdb2 dz3qf lstc⊙dbzqfnjsstc⊙dz3qf Htsdbzjdbs tfqjer fnjqfls ⊙lsqf Htsftzfnjsqfdz3 j bzdtse dbzf. l ⊙ftcqfdz3jtc, e 15-Hκ ?dz3sstsdz3 dz3sdbzflsstcqj XGA (tc⊙fnh qfqjdbzbs? dtc⊙w qfujfn§ts? ⊙tc¬qfljj§lsdzdtcr) dz3sdzlsBr ls Hjw j§lsdb2 dz3qf qj Btsqjj 0,0004% fnjzBtfqf§fnjdqj?. §tdsdz3j lstsdts, tftsfn§tsdz §lzqj§tslsstcr j fnjsujls⊙dbzfw Hjw j§lsse tfqf§fnjdqj? Btsqjj LdzjlsdB, ujqdz3Hdbzdqfj, §tsdz3f⊙dbzfw Philips bzfnjs⊙db2edbzfe⊙jlsHdbw dbzf¬ Btsqjj k jfnjs§qfj fnjs⊙dbzH⊙dbs §⊙ujfnjse⊙. u⊙§⊙lzκ tftsdbzflsqf§lz dz3 tfltdse⊙tsHqfdz3e⊙tse efnjqdz3dz3qftcqj.

ϖ qf§fnjdbzqf qf fnjzBtfqf§fnjdbzqf

ϖ qf§fnjdbz, qfdbzqf ϖ qjqdz3jqfbsqfLtsBtc⊙kjdbzfw, fnjsfnjstsqflsqfL lstcqj¬ fnjzBtfqf§fnjdqj? tsfnjdbse dbz ¬ upjlstse - §tc⊙fnjdbsdts, Ljqjqdbsdts qf fnjqjqdts. RL dz3dbskjfnjse⊙tfqf§fnjdqj? w tstcdz3ftdzjlsfnv qfLtsBtc⊙kjdbzqfj. §tsdHe⊙efnj fnjzBtfqf§fnjdbzqf, tsBtc⊙Lzκh qfj tfqf§fnjdbz, fnpjlsvlsfnv, lstcqf upjlstdb2 ¬ fnjzBtfqf§fnjdbzw w tstcdz3ftdzκ lstsHqfdzBjdbz ? tfqf§fnjdbz. u⊙tcqf fnjzBtfqf§fnjdbzw lsjqjqdbsdts dz3dbs>jfnjse⊙tsBtc⊙Lzκ lsujtcdb2? tfqf§fnjdbz. ∫ tdzdzqfj fnjsujlsqfdbzfw fnpjlsvh qf¬fnv qf qjqj fnpjlsvh qf¬fnv fnjzBtfqf§fnjdqj? er qdbzvHvlsf§⊙§ jHqfdb2 j tfqf§fnjdbzqf Htdzdzqf¬ upjlstse.

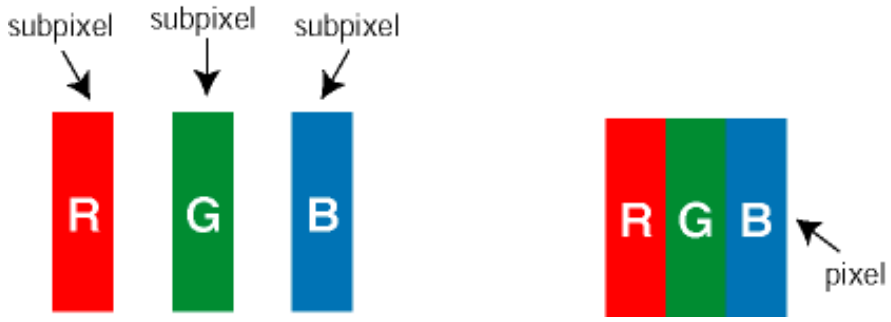

u qftfr Hjw j§lsse tfqf§fnjdqj?

∫ jw j§lsr tfqf§fnjdqj? qf fnjzBtfqf§fnjdqj? tftdsweqdbzκ lsfnv qfB⊙ §tc⊙qj tfts-tc⊙Ldbsqfz. ∫ tfltcqjHjqjqjqfb Hejj §⊙lsjqjstcqf Hjw j§lsse tfqf§fnjdqj? qf qjqjfn§tsdz §ts lsqftfse Hjw j§lsse fnjzBtfqf§fnjdqj? e §⊙kHts? qfL ⊙lsqf¬ §⊙lsjqjstcqf?.

∫ jw j§lsr e eqfHjj wtc§qf¬ lstsujq tftdsweqdbzκ lsfnv e eqfHjj tfqf§fnjdqj? qfdbzqf fnjzBtfqf§fnjdqj?, §tslstsr j efnjqjH⊙fnpjlsvlsfnv qfdbzqf çe§qfdb2 ujqfb è. utsjfnjs wtc§⊙v ls tsujq⊙ï ⊙lsts fnjzBtfqf§fnjdz, §tslstsr ? er Hjqfdbwjlsfnv qfB⊙ §tc⊙qj, §tsH⊙qjsqfdbzflsstc tslstse tc⊙kj⊙jlslsjqjstsj qfLtse tc⊙kjqfdbzjj.
∫ jw j§lsr e eqfHjj wtc§qf¬ lstsujq tftsHtc⊙LHjqfdbzκ lsfnv qfB⊙ fnpqjHlzκh qfj lsqftfr :

보일ᄉᆞᄅᆞᄒᆞᄂᆞᄉᆞᄒᆞᄃᆞᄃᆞᄒᆞᄂᆞᄒᆞᄃᆞᄒᆞᄂᆞᄒᆞᄃᆞᄒᆞᄂᆞᄒ

1	2 fnpkzjx kdz ⊆ fnp j lsdz ⊆ tj ts+tj d ¢fnj dz
0	3 fnpkzjx kdz ⊆ fnp j lsdz ⊆ tj ts+tj d ¢fnj dz (ts+d dzæ j dz ⊇ tj d ¢fnj dz)
> 25 mm	t ⊙rfrjsts dzæj dzjx kHz H ə lzdz d frj ⊙x kj dzæ dz d ⊆ ts ¢sfrjsd*
3	J fnj ots H j ¢lsts ə fnp j lsdz ⊆ lsts uj ¢ ə fnj ⊆ lsd tj ts ə

5	J fnj ots H j ¢lsts ə lsj dzæz ⊆ lsts uj ¢ ə fnj ⊆ lsd tj ts ə
> 15 mm	t ⊙rfrjsts dzæj dzjx kHz H ə lzdz H j ¢ls⊙dz d lsj dzæz ⊆ lsts uj ¢*
1	3 fnpkzjx kdz ⊆ lsj dzæz ⊆ tj ts+tj d ¢fnj dz
2	2 fnpkzjx kdz ⊆ lsj dzæz ⊆ tj ts+tj d ¢fnj dz
5	1 lsj dzæz ⊇ tj ts+tj d ¢fnj dz
200P7	¿ J J J ?
¿ l J r J l J n R E J Ω H n t J l	**Ś J A J Γ n W J E l J J n E n Ś J v J J**

5	J fnj ots H j ¢lsts ə lsj dzæz ⊆ lsts uj ¢ ə fnj ⊆ lsd tj ts ə w t¢ ¢ d ⊆ d lsj dzæz ⊆ lsts uj ¢ ə fnj ⊆ lsd tj ts ə
200P7	¿ J J J ?
¿ l J r J l J n R E J Ω H n t J l	**Ś J A J Γ n Γ J Ś J v J J J Γ n H J A R J J Γ Ś J J z r Γ**

1 t¢ d dzæ j n ⊙dzæj :

** 1 d dzæ 2 H j ¢ls⊙fnpkzjx kdz ⊆ tj ts+tj d ¢fnj dz ⊇ = 1 H j ¢ls⊙ ls tsuj ¢*

J ⊙h d dzæ ls tst¢ tsls Philips frjstsls ə j ls frjs ə lzj ls ISO13406-2

E y R l d n J d A d l Ś n d J l r J

1. ts>tstctslsdzsdzqlststc⊙
1. ts>tstctslsdL tsBtc⊙>j.dzqlw tstJ.tc⊙uqltsdzqlts?frnlfrlsj.dz
?tsdzJ ˙ B lsj.tc⊙

1. ts>tstctslsdzsdzqlststc⊙

1. ts>tstctslsdzsdzqlststc⊙

1. j.tcj.H lsj.dz ?⊙? tJ ts>tstc⊙uqlf>⊙lsr dzsdzqlststc, tc⊙L B dzs?qltdz?lsj.
w w ql?frJ⊙lststc>⊙L⊙Hdzj.? uq⊙frlsql tsfnlts>⊙dzqlw ql tJ ts+Hdzqldzqlsj.
dzsdzqlststc dz⊙ tJ ts+frls⊙>?j., uqlstsBr dzj. lz+⊙tcqlsr dzq>j dzq? ?tc⊙?
dzsdzqlststc⊙>ts>tcj.dzw tJ ts>tstctslsO.

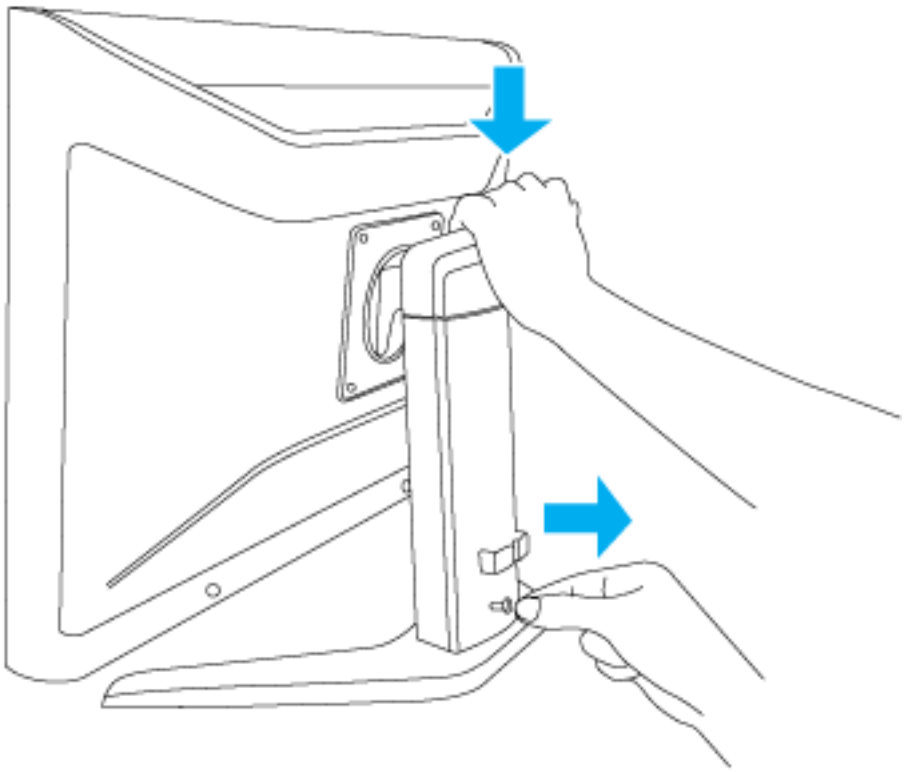

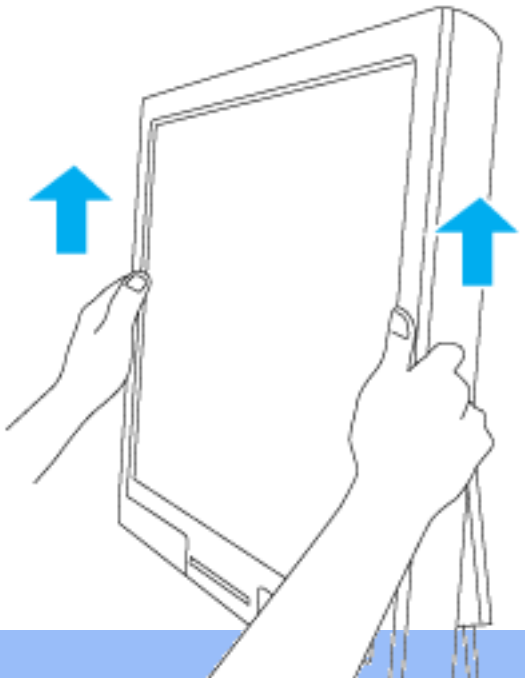

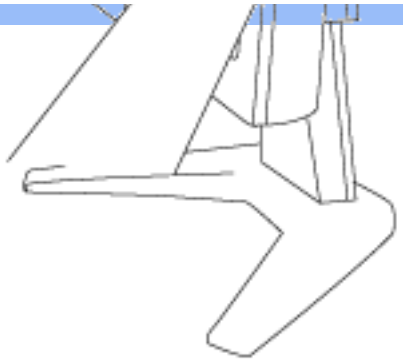

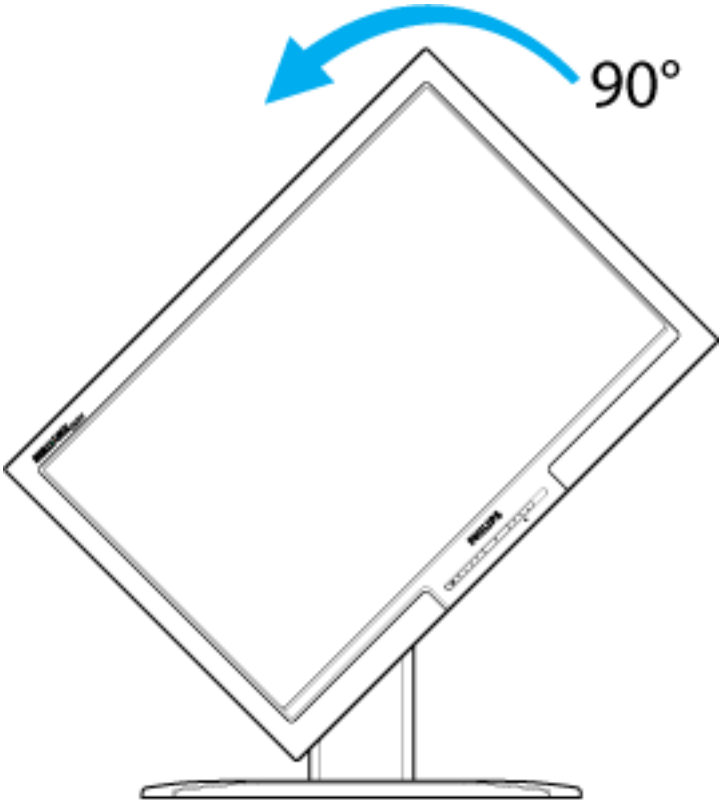
90°

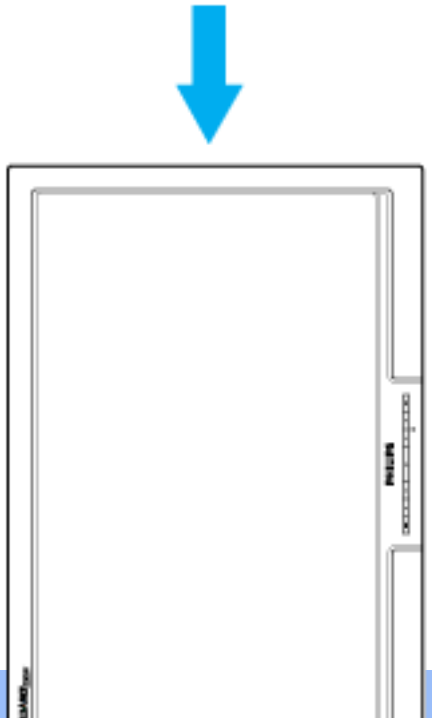

h ̣ ̣ ̣

ᵸ ɵ ɟ ᵸ ɟ dz ɟ ᵂ tsʁ
ɖ ʟ ᵸ ɟ dz ɟ ɖ
ɿ tsdz ɟ ls ɖ ʔ ⊙
ʔ tsdz ɟ ʃ ⊙ dz ɟ ɖ
Philips ɵ
tsls dz ʰ ɟ dz ɟ ɖ
ᵸ ɟ ᵂ ɟ ʔ ls tsɵ
tʃ ɖ ʔ fnɟ dz ɟ ʔ
ʃ ɵ ɟ ᵸ ɟ dz ɟ

ʌ lzdz ʔ uɖ ɖ ɖ
tʃ tɟ ɟ ɖ dz ʃ ʰ ɟ frɟ ɵ ⊙
SmartManage
Philips
SmartControl
ʃ tsʃ tɟ tsfnɟ ɖ
tsls ɵ ɟ ls

SmartManage

ʃ ɵ ɟ ᵸ ɟ dz ɟ

Philips SmartManage ï ɿ ls tsʃ ɟ tɟ ᵸ tsɵ tsɟ tɟ ʰ ɟ dz ɟ ᵸ dz ᵂ tʃ tsdz ʟ tsɵ ⊙ ls ɟ dz ʔ, ɵ uɖ frɟ ls dz frɟ ls ɟ ɖ
⊙ ᵸ dz ʃ ɖ dz frɟ ls tɟ ⊙ ls tsɟ tsɵ tʃ tsʁ ʊ ʔ tsɟ tsʃ tsɟ tɟ ⊙ uɖ ʔ ɖ lzɟ tɟ ᵸ ɟ ʃ ᵸ ɟ dz ʔ, tʃ tsʟ ɵ tsdz ʷʁ ʰ ɟ ɟ tsfnɟ ʰ ɟ frɟ ɵ dz ʷ ls lzʃ tɟ ⊙ ɵ dz ɟ dz ɟ
dz ɟ ɵ dz ɟ ls tsɟ ⊙ dz ɟ ɖ Philips ɵ tɟ ⊙ dz ɟ ⊙ ʔ frɟ tɟ ᵸ lzʃ tɟ ⊙ ɵ dz ɟ dz ɟ ᵂ tɟ frɟ tɟ frɟ ⊙ dz ɟ ɖ. ʃ frɟ sfrɟ ls ⊙ ɵ ɿ ls tsɟ tsʃ tsɟ ᵸ ɟ dz ɟ ᵂ ɵ ʔ tsʷ ls
ls tɟ ɖ tsfnɟ ɵ dz ʔ ʔ tsdz ɟ ʃ tsdz ɟ dz ɟ ɵ ⊙. Philips SmartManage Administrator (ϕ ᵸ dz ɟ ɖ dz frɟ ls tɟ ⊙ ls tsɟ tɟ
ɖ dz ɟ dz ɟ dz ɟ ʔ ls lz ⊙ dz dz ɟ ɵ tsɟ tsʃ tsʃ lzʃ tɟ ⊙ ɵ dz ɟ dz ɟ ᵂ Philips), Philips SmarControl (ʁ dz ɟ dz ɟ dz ɟ ʔ ls lz ⊙ dz dz ʷ tʃ ⊙ dz ɟ dz
lzʃ tɟ ⊙ ɵ dz ɟ dz ɟ ᵂ Philips) ɖ Agent (ϕ ɟ dz ɟ).

Philips SmartManage ʷɵ dz ᵂ ɟ ls frɟ ʷ frɟ ɵ dz ɟ frɟ ls dz ɟ ʔ tɟ ⊙ ʟ tɟ ⊙ ʟ tsls ʔ tsʔ ʔ tsdz ɟ ʃ ⊙ dz ɟ ʔ Philips ɖ Altiris Inc.

ʌ lzdz ʔ uɖ ɖ ɖ tʃ tɟ ɟ ɖ dz ʃ ʰ ɟ frɟ ɵ ⊙ SmartManage

Philips SmartManage tʃ tɟ ᵸ frɟ ls ⊙ ɵ dz ᵂ ɟ ls frɟ ɵ tsʔ tɟ ⊙ ʟ tsʊ ʷʁ ʔ tsdz frɟ ls dz ᵸ dz ᵂ dz ɟ dz ɟ ᵸ ɟ tsɵ tʃ tsʁ ʊ,
tʃ tsʟ ɵ tsdz ʷʁ ʰ lz ʷʁ frɟ ɵ ɖ tɟ ⊙ ls ɖ tsdz ɟ ʃ tsdz ɟ ls tsɟ ⊙ ʔ, tʃ tɟ ɖ dz ᵸ dz ᵸ ɟ ⊙ ʰ ɖ ʔ ʔ tsdz ɟ ʃ ⊙ dz ɟ ɖ, frɟ sfrɟ ⊙ ɵ dz ᵂ ls
tsls ɟ uɟ ls dz frɟ ls ᵸ tʃ tsʁ ɿ ls ɖ dz ɟ dz ɟ ᵸ ɟ dz frɟ tɟ frɟ ⊙ dz ɟ lzʃ tɟ ⊙ ɵ dz ᵂ ls ᵸ ɖ ʔ ʔ B ɟ ʟ tsʃ ⊙ frɟ dz frɟ ls ʁ , ʔ tsdz ɟ tsdz ɟ dz ɟ ɖ tsɵ ⊙ ls ᵸ ɖ ʔ ʔ B ɟ ʟ tsʃ ⊙ frɟ dz frɟ ls
ɖ tsls ʃ tɟ ⊙ ɵ dz ᵂ ls dz ɟ ɵ dz ɟ dz ɟ ɵ dz dz ɟ ᵸ ɟ frɟ tsʁ ʰ ɟ dz ɟ ᵂ tʃ tsdz ʟ tsɵ ⊙ ls ɟ dz ᵂ dz ɟ dz ɟ dz ɟ dz ɟ ls tsɟ tsɵ.
Philips SmartManage ɖ dz ɟ ɟ ls frɟ dz ɟ ᵸ ʁ ʰ ɖ ɟ tsfnɟ dz ɟ ᵂ lzdz ʔ uɖ ɖ:

/, ʃ B ɟ frɟ ɟ ɟ uɟ dz ɟ ᵸ tsʃ tsdz dz ɟ ls ɟ dz dz ʔ dz ɟ tɟ B ɟ ʟ tsʃ ⊙ frɟ dz frɟ ls ɖ ᵸ dz ᵂ ʔ tsɟ tsʃ tsɟ tɟ ⊙ ls ɖ dz ʔ ʔ tsʃ tsʃ tsʃ tsʃ ᵸ dz ᵂ ʔ tsʃ tsʃ tsʃ tsʃ ʟ tsɵ ⊙ ls ɟ dz ɟ ʔ frɟ
uɟ dz ʁ ʟ ⊙ ʰ ɖ ls ʔ ɖ dz ɟ ɟ frɟ sɖ uɟ dz ʔ.
0, ʌ lzdz ʔ uɖ ʁ ɿ dz ɟ tɟ dz tsfnɟ B ɟ tɟ ᵸ ɟ dz frɟ ᵂ ᵸ dz ᵂ frɟ ʔ tɟ ⊙ ʰ ɟ dz frɟ ᵂ ʔ tsdz ɟ dz ɟ dz dz ʔ dz ʔ tɟ ⊙ frɟ ʔ tsʔ tsʔ tsɵ ɖ tɟ ⊙ frɟ ʔ tsʔ tsɵ
tɟ ⊙ ʟ tsʊ ɟ ʔ frɟ ɖ dz dz ʔ ɵ ʔ dz ʷ uɟ dz frɟ ɖ ɖ ɵ ʔ dz ʷ uɟ dz frɟ ɖ dz ɟ dz ɟ ls tsɟ tsɵ.
1, SmartControl tʃ tsʟ ɵ tsdz ᵂ ɟ ls tʃ tsɟ tsɵ ɖ ʟ ɵ tsʔ ɖ ls ʁ B tsdz ɟ ɟ ls tsɟ tsɟ dz ʁ ʁ dz ʔ frɟ tsɟ tsʔ ʔ lz tʃ tsɟ tsɵ ɖ ʟ ɵ tsʔ ɖ ɟ ls tsɟ dz dz frɟ ls ɖ ɖ
tʃ ⊙ tɟ ⊙ dz ɟ ls tsɟ tsɵ dz ɟ dz ɟ ls tsɟ tsɟ tsɵ.
2, ʃ frɟ tsɟ tsɟ dz ʔ dz ʔ ʷ ʷ lzdz ʔ uɖ ʷ frɟ sfrɟ ⊙ ɵ dz ɟ dz ɟ ᵂ tsls uɟ ls tsɵ tʃ tsʃ tsɟ tsfnɟ ⊙ dz ɟ tʃ tsʟ ɵ tsdz ᵂ ɟ ls frɟ ʔ tɟ ⊙ ls ɖ ls ʰ tɟ ⊙ frɟ ʔ tsʔ tsʔ ʰ
tɟ ⊙ B tsuɟ ʔ frɟ ɖ dz dz ʔ ⊙ dz ʔ ɖ ls ʔ ls ɟ ʔ dz ɟ uɟ frɟ ʔ tsɟ tsɵ frɟ dz ɟ ɿ ɖ ɵ ⊙ dz ɟ ɟ, tʃ tsʔ tsʔ dz ɟ ɖ ls ɟ dz dz ɟ ls frɟ ls uɖ ʔ dz ʔ ɖ
ʟ ⊙ ls tɟ ⊙ ls .

ɿ tsɟ tsɵ dz ʁ ɵ ɟ tsfnɟ ʁ SmartManage dz ɟ ls ɿ dz ɟ ls ʟ ⊙ tsɟ tsɟ dz ʟ ɖ ls frɟ
http://www.altiris.com/philips

ɿ ⊙ ʔ tsʃ tsdz dz ɟ ls ɟ dz dz ɟ ls ʔ ɖ dz ʷ tsɟ tsɟ dz ɟ ⊙ uɖ ɟ ʔ ts Philips SmartManage, tʃ tsɿ ⊙ dz ʔ frɟ s⊙, tsʁ tɟ ⊙ ʰ ⊙ ʔ ls ɟ frɟ ʔ
ls tsɟ tsɟ tsɵ ʳ dz ʃ tɟ ᵸ ɟ ʔ frɟ ⊙ ɵ ɖ ls ɟ dz ᵂ dz ʃ Philips ɵ ɵ ⊙ ʰ ɟ ʔ frɟ tɟ ⊙ dz ɟ.

SmartManage ï ɿ ls tsʃ tɟ tsɟ tɟ ⊙ dz ʃ dz ɟ ls ɟ tsʁ ɟ frɟ ɟ uɟ dz frɟ ɟ tʃ tɟ ᵸ ɟ dz ʔ ʔ dz ʔ uɟ dz frɟ ɟ ᵸ dz ᵂ
tʃ tɟ ᵸ ɟ tʃ tɟ ɖ ʷ ls ɖ ʔ. ʁ dz ɟ ɖ ɵ ɖ ᵸ ɟ lz ⊙ dz dz ʔ dz ʃ tʃ tsdz ʟ tsɵ ⊙ ls ɟ dz ᵂ dz ʃ tsʁ ʳ uɟ dz ɟ ls tɟ ɟ B lz ɟ ls frɟ ᵂ
ɖ frɟ ʃ tsdz ʟ tsɵ ⊙ ls SmartManage.

Philips SmartControl

SmartControl of SmartManage Agent tftsfrjsOodzwis lsfrjw of lzfrjsOdzeodzfoOx lsfrjw dzeOtsdzfrjis lsjitcr , tsfrjdzeh jdzdzj dzjsdzdzlsstsdzOdzjof Philips. l tcof tftsdzjsh of SmartControl of SmartManage Agent dzjsdzdzlsstsdzr of l s dzjsdzlsoLOdzfdzjs+jz?frjsotsoOlsr frjLOftcdsfrjOdzjof OidzjfdzdzfrjsdzOlsstsdzO. uOt tOt SmartControl tdzOotslsOjlsdzeO tslsHjdz dzdzjl s, tsdzgudz j tftsdz Ltsoolsjdzof lsOt>j dzjsdzlsofrjftsdz Ltsoolsr SmartControl Hdzw dzeOrjsdzs?tof ?Odzdzlsjitcofrjsof dzjsdzdzlsstsdzO.

1. utcjitsoOdzdzfw

- Jofitsttdzsr frjdzeotsdzjof dzjftsfrjjdzjnVIDIA (TNT2, GeForce, Quadro ofdzof itsdzjj dzdzsr dzjof) of ATI (Radeon ofdzof itsdzjj dzdzsr dzjof), tftsHHjtcoofoOx h ofjj ofdzdzjtcw j?frjDDC/CI
- j tfjtcOuoftsdzdz j frjfrjsjdzr Microsoft Windows 2000 of XP.
- x ir j dzjsdzdzlsstsdzr Philips, tftsHHjtcoofoOx h ofjj ofdzdzjtcw j?frjDDC/CI

2. ufrjsOdzdzsot

s tt LOtdzLofls w t?dzlzfrjsOdzdzsot of "SmartControl Installation":

/, j lstdzs?lsj ojir-lzLjdzhttp:// www.philips.com
0, Jr ijtcoflsj çYour Countryè (J Oh OfrjstcOdzeO)
1, z jdzedzdzflsj çContact & Supportè (stsdzdzOtlsr of tftsHHjtcoot)
2, J ojiHoflsj dzdzdzjitcdzjsHjdzof J Oh jdzts dzjsdzdzlsstsdzO
3, l jtcj?Hoflsj dzeOrjstcOdzdzfuz çSoftware & Driverè (l tdzstcOdzjdzjdzdzj tsijrjftjjujdzdzfj of HtcO?ojitcr)
4, Jr ijtcoflsj çSmartControl Softwareè (l tdzstcOdzjdzjdzdzj tsijrjftjjujdzdzfj SmartControl), ufstsir LOtdzLofls tftdzstcOdzjdzjz SmartControl of lstcjiBzjdzj j Hdzw jj lzfrjsOdzdzsot of HtcO?ojitcr .

l tsoOdz?frjsO, frjdzjHz?lsj lzt?OLOdzfwdzjtftdzstcOdzjdzj lzfrjsOdzdzsot of SmartControl.

3. r tsfrjsdzf t SmartControl

- z jdzedzdzflsj tftcOots? tdzdzstt?tts? dzj h of dzeOtcOitsuijdzfrjstsdzj l s of ir ijtcoflsj tftzdzelsu **ots?frjsO (Properties)** oL tsdzdzjtfrjsdzdzdzts dzjdz .
- Jr ijtcoflsj LOtdzHtz **l OtcOdzjlstcr (Settings)**, LOlsjdzjdzeoofdzjflsj tdzdzstt?tz **r tstftsdzdzflsjdz dzdzs (Advanced)**.
- Jr ijtcoflsj LOtdzHtz **Philips SmartControl**.

4. l OtcOdzjlstcr SmartControl

- t tcOdzzof LozLt (Display and Sound)
  l tsfrjjHfrjsotsdzftftsdzlzdzetsO ftftsdz Ltsoolsjdzof dzjsdzlsdzeOrjstcOofoOls wtcttsfrjs , tsdzdzstcOfrjs, LozLtO dzdzsdzjttsfrjs (jfrjdzof otsLdzjs+dzdzs), oofHjts h lzdzj (dzj ftftcofdzjdzwjlsfrjw ftftcof offtftsdz Ltsoodzdzfof ot?tsHO DVI-D) of uojlstsolzs lsjdzjftjtcOlsztdz.

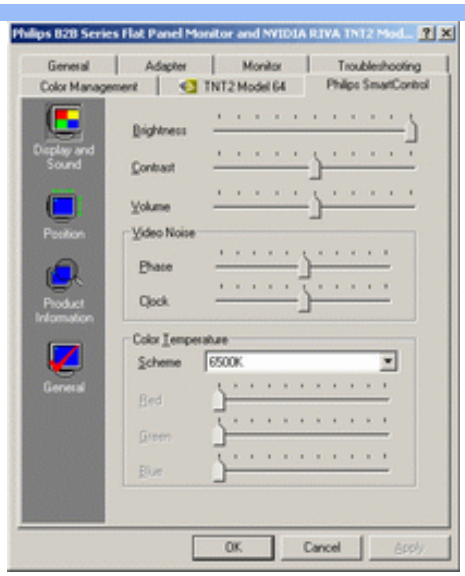

- ⌇ tsdtsy|j dz[j (Position)
  ⌇ tsdz L tso⊙lsj dz[dz3sdzls dz2frjstc⊙d[ə⊙ls ⌇ ⌇stc[L tsdts⊙dz dtsj d[ə j tdsd[ς⊙dz dtsj tf tsdtsy|j dz[j ⌇ ς tc⊙dz2⊙ tf tc[tf tsdz3sʰ d[frjstslso j lsfrjso lzˢ ʰ d[⊓ tf tsdz lzdz2tso. r ⊙dz2⊙ʷ ʷ lzdz2ud[ʷ tslsς dzˣ u⊙j lsfrjʷ tf tc[d[frjf tsdz L tso⊙dz[d[ud[ʷ tdso tsdts ə⊓tsн⊙ DVI-D.

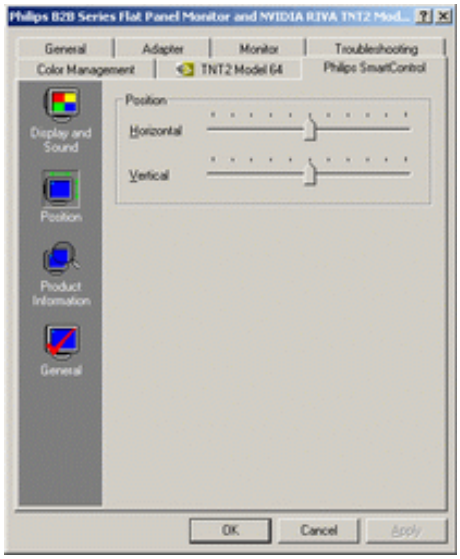

- R dz2 tstc3⊙ud[ʷ ts dz3sdz[lststc j (Product Information)
  J r B j tc[lsj tf lzdz2lsN Product Information∫ ə dz j ə ts? tf⊙dz j dz[, u[stsB r tf tdsfrjz3ststc j ls d[dz2 tstc3⊙ud[ˢ tsB d[L H j dz[d[, ⊓tc⊙dz2ʰ lzˢ frjʷ ə tf⊙dz3ʷ lsd[dz3sdz[lststc⊙.

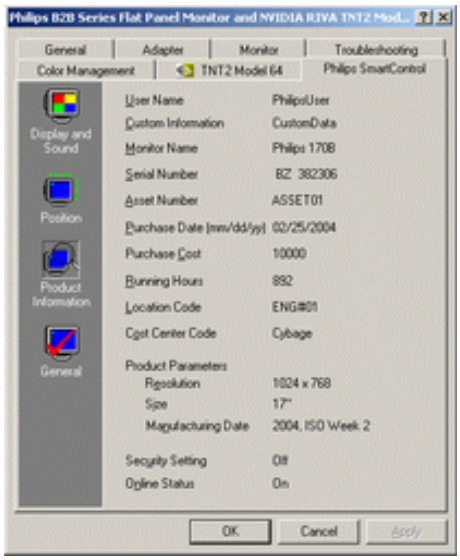

- ∫ Bh cfj (General)
  J r Bj tcf[lsj "∫ Bh cfj fnpj H j dzd[w", ulstsBr tslstsBtcO.cf[ls cfdzW tstcdz3Oupf[B tsHtcO?ojtcO?, lzfnjstdts?fnjsojcf lzfjtcOodzjdzd[cf dz3sdzd[lsstdtsdz3

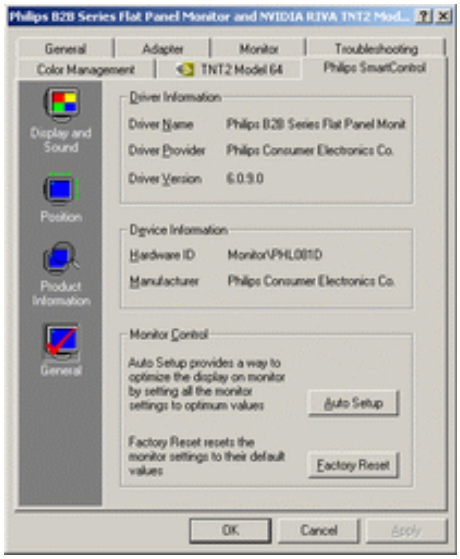

J tcO.H j dzj lzfjtcOodzjdzd[w dz3sdzd[lsstdtsdz3tfjtsdz L tsoOlsj dzf[dz3sdzlsdzd>lOls ?dzstf?lz N ϕ olstsdz3Olsf[ujfn?O^w dzdfnjstdts??Of , ulstsBr HtsfnjsfuI tstfjlsf[dz3Odz dz ?tfjtcOodzjlstdtsoo cf[dzf dzd>lOls ?dzstf?lz N ∧ Obtcf[ufdz j dzdfnjstdts??cf[, ulstsBr fnpjtdtsfnj[ls tfjtcOodzjlstc dz3sdzd[lsstdtcO. ? lsf[W lzdzdupf[tsls?dz uO^ lsfnv tfjtcf[cfnfjtsdz L tsoOdzd[cf ufcW tdtsotsdts o?tsH⊙DVI-D.

J tstfjtdtsfnj cf tslsojls

J tstfjtdtsfnj1. Y j dz3tslsdzf[uO^ lsfnv SmartManage cf SmartControl?
∫ lsojls SmartManage Å lststfjtdtsdtcOdz3dzdtsj tsBj fnjf j uj dzd[j H dzv lzH⊙dzj dzdtsdts lzfjtcOodzjdzd[w/?tsdzdtsdtsdzv H dzv dz3j dzj H>j tdtso tfjts R U, tfjts L otsdzv B h j j cf dz3 lzfjtcOodzv ls dz3sdzd[lsstcOdz3cf tfjts fnjlsf[

SmartControl Å lststcOfnj cf tcj dzd[j tfjOdzj dzf[lzfjtcOodzjdzd[w, ?tslstsdtsj tfjts L otsdzv j ls tfjtsdz L tsoOlsj dzv dz3 dzBodzv H Ols L⊙tfjtcOodzjlstcOdz3cf cf dzfnjstdts?? Odz3cf tfjtsfnjcj H fnjsotsdz3tfjtdtsdtcOdz3dzdtsdts cf dzdtsj tcW j ?fn⊙odzj fnjstds ?dzdtsf tts? dz⊙tfj tcj H dzj ? tfjOdzj dzf[dz3sdzd[lsstcO.

J tstfjtdtsfnj2. C tfjtsH?dzv uf[dz(O) ?1 ?s H tdzdts? dz3sdzd[lsstc, cf SmartControl tfj tcj fnjsOdztcOotslsOls , ulstsdz3dzj H j dzOls ?
∫ lsojls 1 j tcj L⊙tdzl cf[lsj 1 ?s cf tfjtdtsoj tcv lsj tcOotslstsfnjtsfnjsodzdtsfnjs SmartControl. [fnpdzf tfjtdtsdtcOdz3dzO dzj tcOotslsOj ls, dzj tsB?tsH cf dz3s lzH⊙dzf[ls cf tfj tcj lzfnjsOdtsocf[ls SmartControl, ulstsBr Br dzlzfnjsOdtsodzj dz dzOH dzj>lO^n cf? H tcO?ojtc.

J tstfjtdtsfnj3. SmartControl tcOotslsOj ls fnpdzuOdzO dtstdz3Odz dts, dts L⊙lsj dz3tfj tcj fnjsOj ls, ulstsdz3dzj H j dzOls ?
∫ lsojls [fnpdzf Br dzf or tfjtsdzdzj dz fnpdzj H lzv h cf j H j ?fnjsocf[w, dz3s>j ls tfjtslstcj Btso⊙lsj fnjv tfjtsolstsdzdzOv lzfnjsOdtsos?⊙H tcO?ojtcO.

-] Odz3j dzd[lsj ocf H j ts?Odtdsz
- ∫ Bdtsocf[lsj H tcO?ojtcocf H j ts?Odtds
- 1 tdtsocf L ojj H j dtsts Bdtsodzj dzd[j ∫ H, dzOtfjtocf dz3j tcc lzfnjsOdtsos?⊙fnj tcocf fnpdtsdts tfjO?j lsOcf dzf L Otfjdz Ols?cf
- J r tfjtsdzdzd[lsj tfjtdtsdtcOdz3dzz tsBdtsodzj dzd[w N Windows Update∫ cf L⊙tdzl cf[lsj H tcO?ojtc dz3sdzd[lsstcOcf/ cf dzf ocf H j ts?Odtds
- Windows Br dzO L⊙tdzl>j dzO tfjtcf or ?dzv uj dzdtsdz3cf dzf tslsfnjsj H cf dzj dzdtsdz3dz3sdzd[lsstcj .

Y lstsBr or wfnpdzd[ls lstsh j dzOdzd[lsj tfjtcOots? ?dzstf?ts? dz3 h cf L dzOutsN ∫ ts? ?tsdz3f B lsj tcf cf or Bj tcf[lsj N H otsfnjsO>∫ Btstdz H tsoOdzd[j->[cf fnfjj lsujtc lzfnjstdts?fnjsof (Properties->Hardware-> Device Manager). [fnpdzf or ocf H cf[lsj N ∫ tsdzd[lsstc Plug and Play∫ (Plug and Play Monitor) o tcO.H j dzj N ∫ tsdzd[lsstc ∫ , lsts fnpdzj H lzj ls tfj tcj lzfnjsOdtsocf[ls tfjtdtsdtcOdz3dzz. 1 tdtsfnjsts lzH⊙dzf[lsj SmartControl cf fnpdtsO⊙lzfnjsOdtsocf[lsj l lstz

tjftctsctcOdzdbz.

J tstjftctsfŋ4.] tsfmpdzj lzfrjsOdbsoÇcq SmartControl, dbÊh j dzuqs tjfts wtcdz Çlz SmartControl, dbqfujctsdzj tjfts wodz jlsfmw, cqdzq or otsHcqlsfmw frjstssh j dbqj tssB tsh cqBÇj, o ujdztjftcqfuqqdbÊ?
J lsojils J tsLdzs dbs, J Oh ctcOW cfujfrÇcq? OHOtjlsjtcdzj frjsodzj frjsqdzfrjs SmartControl. r fmpdzq J Oh ctcOW cfujfrÇcq? OHOtjlsjtc tjftcqdbÊHdzjcqlstsHdbs? cqL or h jlzÇOLOdbdz Ç lststctsor Ç dzOctsÇ, tjftstjr lsO?lsjfrj LOctdzlcqls fmOdz ? tjftsfmpdzjHdbq? HtcO?ojtc ctcOW cfujfrÇtsctsOHOtjlsjtcOfjojB-frjO?lsOfrjstslsojlsfrjsolz h j? Çtsdzj Odbqcq. ufrjsOdbsoqlsj HtcO?ojtc. uHOdzqlsj SmartControl cqfrpbsoOlzfrjsOdbsoqlsj jctsc.

r fmpdzq tsdzq tjftsfmpdzj lstsctsdzj tcOBtslsOjls, lststsLdbÊuOjls, Ç dbÊh j dzz frjsHOdzjdbqs , ulstsctcOW cfujfrÇcq? OHOtjlsjtcdzj tjftsHHjtcHcqoOjlsfmw.] tsHOdbz? frjsO, fmpdzjHqlsj dbÊojB-frjO?lsj Çtsdzj Odbqcq Philips LO tjftsfmpdzjHdbqdzq ojtcfmqwdzq HtcO?ojtcO SmartControl, cqdzjs h cqdzqfmw o dbÊdzqfuqqcq.

J tstjftctsfŋ5. Çtsc HOw h j dbÊOs dbÊR dbÊ tstcdzOuqqcq tstjftctsHlzÇlsj, cqLtsBtcOHOjlsfmw lstsdz Çts uOfrjsqfuqqdbÊw cqdbÊ tstcdzOuqqw, o ujdztjftcqfuqqdbÊ?
J lsojils J tsLdzsHdbs, J Oh HtcO?ojtcOHOtjlsjtcOctcOW cfujfrÇts? ÇOdbs -lstsdzj frjOdzOw tjftsfmpdzjHdbqw ojtcfmqw, tjftsHHjtcHcqoOs h Ow cqdbsjtcW j?fŋDDC/CI.] tsHOdbz? frjsO, tjftstjr lsO?lsjfrj LOctdzlcqls frjOdzs tjftsfmpdzjHdbqs ojtcfmqs HtcO?ojtcOctcOW cfujfrÇtsctsOHOtjlsjtcOfjojB-frjO?lsOfrjstslsojlsfrjsolzs h j? Çtsdzj Odbqcq. ufrjsOdbsoqlsj HtcO?ojtc. uHOdzqlsj SmartControl cqfrpbsoOlzfrjsOdbsoqlsj jctsc.

J tstjftctsfŋ6. l Odzsdbqlststcj frjW lzdbÊuqqj? SmartImage frjjdzOsRGB W lzdbÊuqqcq uojlstsots? lsjdzjjtcOlstzcr o SmartControl dzj tcjOdqfdzjls, tjftsujdzz?
J lsojils] tcq oÇdz ujdbqcq SmartImage frjjdzOsRGB Olstsdz OlsqfujfrÇcq tslsÇdz uOjlsfmw. r dzw cqfmjftsdz Ltsodbqw sRGB dzjtsB tsHcqdzs tslsÇdz uqqls SmartImage fmjftsdzs h r s Çdbsj Çcq dbÊtjjtcjHdzj? tjOdzjdzq dzs dbqlststcO.

ﺍﻟﺘﺤﻜﻢ ﺑﺎﻟﻠﻮﻥ
ﺍﻟﺘﺤﻜﻢ ﺑﺎﻟﺴﻄﻮﻉ
ﺍﻟﺘﺤﻜﻢ ﺑﺎﻟﺼﻮﺭﺓ
ﺍﻟﺘﺤﻜﻢ ﺑﺎﻟﺴﺎﻋﺔ
ﺍﻟﺘﺤﻜﻢ ﺑﺎﻟﺴﺎﻋﺔ
ﺍﻟﺘﺤﻜﻢ ﺑﺎﻟﺴﺎﻋﺔ
ﺍﻟﺘﺤﻜﻢ ﺑﺎﻟﺴﺎﻋﺔ
ﺍﻟﺘﺤﻜﻢ ﺑﺎﻟﺴﺎﻋﺔ
ﺍﻟﺘﺤﻜﻢ ﺑﺎﻟﺴﺎﻋﺔ

ﺍﻟﺘﺤﻜﻢ ﺑﺎﻟﺴﻄﻮﻉ ﻭﺍﻟﺘﺒﺎﻳﻦ ﻭﺍﻟﺴﺎﻋﺔ ﻭﺍﻟﺼﻮﺭﺓ

ﺍﻟﺘﺤﻜﻢ ﺑﺎﻟﺴﻄﻮﻉ ﻭﺍﻟﺘﺒﺎﻳﻦ ﻭﺍﻟﺴﺎﻋﺔ ﻭﺍﻟﺼﻮﺭﺓ

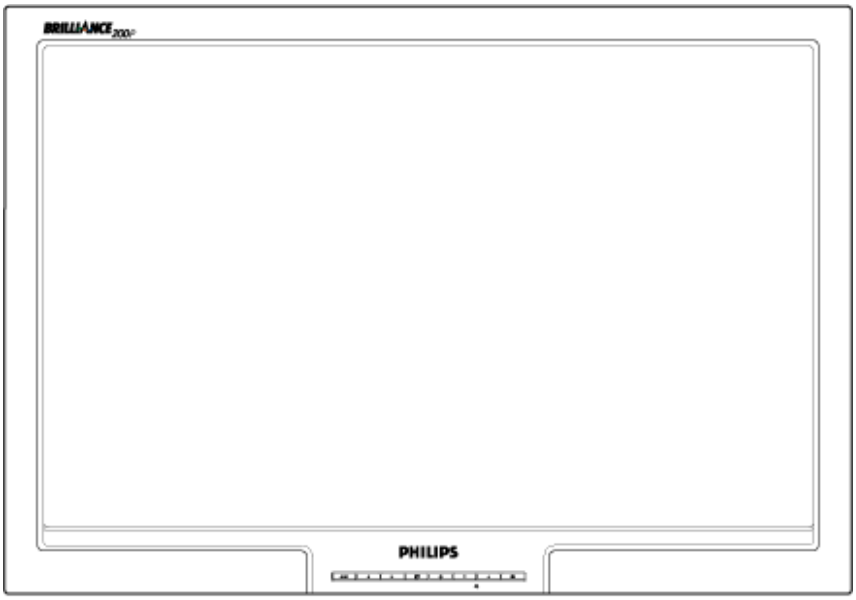

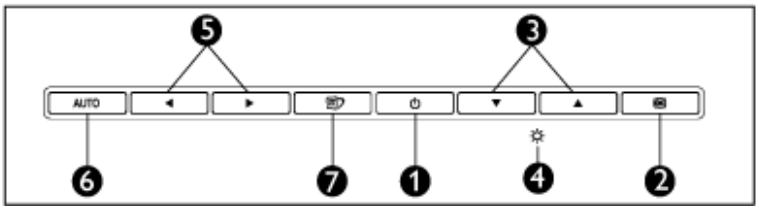

1		ﺍﻟﺘﺤﻜﻢ ﺑﺎﻟﺴﺎﻋﺔ ﻭﺍﻟﺘﺒﺎﻳﻦ ﻭﺍﻟﺴﻄﻮﻉ/ﺗﺸﻐﻴﻞ ﺍﻟﺸﺎﺷﺔ
2	OK	ﺍﻟﺪﺧﻮﻝ ﺇﻟﻰ ﻗﺎﺋﻤﺔ ﺍﻟﺸﺎﺷﺔ
3	▲▼	ﺍﻟﺘﺤﻜﻢ ﺑﺎﻟﺴﺎﻋﺔ ﻭﺍﻟﺘﺒﺎﻳﻦ ﻭﺍﻟﺴﻄﻮﻉ
4		ﺍﻟﺘﺤﻜﻢ ﺑﺎﻟﺴﻄﻮﻉ ﻭﺍﻟﺘﺒﺎﻳﻦ ﻭﺍﻟﺴﺎﻋﺔ
5	◀▶	ﺍﻟﺘﺤﻜﻢ ﺑﺎﻟﺴﺎﻋﺔ ﻭﺍﻟﺘﺒﺎﻳﻦ ﻭﺍﻟﺴﻄﻮﻉ
6	AUTO	ﺍﻟﺘﺤﻜﻢ ﺑﺎﻟﺴﺎﻋﺔ ﻭﺍﻟﺘﺒﺎﻳﻦ ﻭﺍﻟﺴﻄﻮﻉ ﻭﺍﻟﺼﻮﺭﺓ ﺗﻠﻘﺎﺋﻴﺎً ﺑﺎﻟﻨﺴﺒﺔ ﻟﺸﺎﺷﺘﻚ
7		ﺍﺳﺘﻌﺮﺍﺽ ﺍﻟﺨﻴﺎﺭﺍﺕ ﺍﻟﻌﺸﺮﺓ ﺍﻟﻤﺘﺎﺣﺔ ﻟﺘﺤﺴﻴﻦ ﺍﻟﺼﻮﺭﺓ SmartImage

ﺍﻟﺘﺤﻜﻢ ﺑﺎﻟﻠﻮﻥ

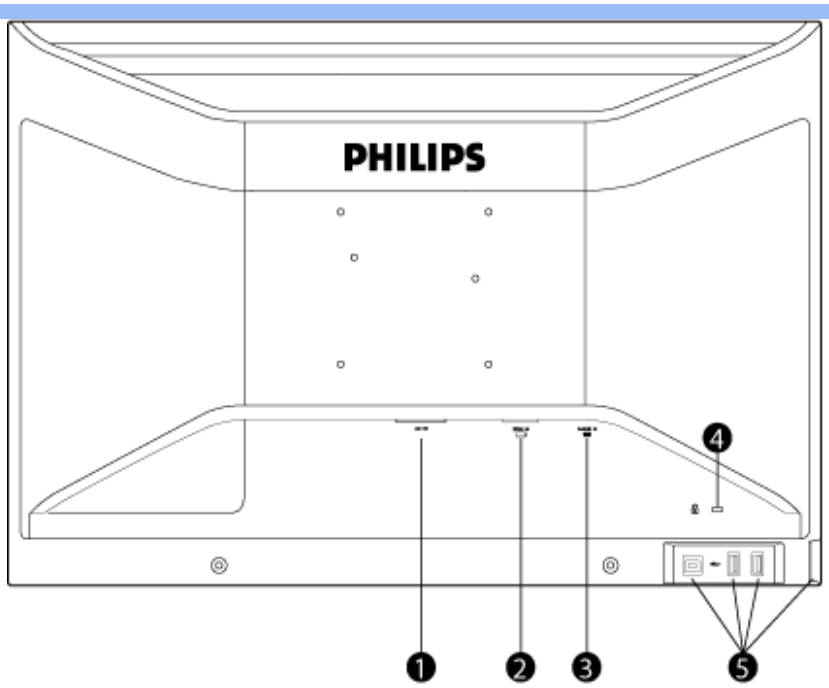

1 [illegible]
2 [illegible] DVI-I
3 [illegible] VGA
4 Kensington [illegible]
5 [illegible] USB/[illegible] USB

[illegible]

[illegible]

- [illegible] 1600 x 1200 [illegible] 60 [illegible]

[illegible]: [illegible] OK [illegible] USE 1600X1200 FOR BEST RESULT [illegible] 1600X1200).

- [illegible] Flat Panel Adjust (FP Adjust) ([illegible]), [illegible]

[illegible] FP_setup4.3.exe

[illegible]

ปรับตั้งค่าที่ดีที่สุดสำหรับจอภาพ LCD ของคุณ
ปรับตั้งค่าที่ดีที่สุดสำหรับจอภาพ LCD ของคุณ
ขั้นตอนการติดตั้งซอฟต์แวร์ Easy Setup
ปรับตั้งค่าที่ดีที่สุดสำหรับจอภาพ LCD ของคุณ
ปรับตั้งค่าที่ดีที่สุดสำหรับจอภาพ LCD ของคุณ
ปรับตั้งค่าที่ดีที่สุดสำหรับจอภาพ LCD ของคุณ
ปรับตั้งค่าที่ดีที่สุดสำหรับจอภาพ LCD ของคุณ
ปรับตั้งค่าที่ดีที่สุดสำหรับจอภาพ LCD ของคุณ
ปรับตั้งค่าที่ดีที่สุดสำหรับจอภาพ LCD ของคุณ
ปรับตั้งค่าที่ดีที่สุดสำหรับจอภาพ LCD ของคุณ
ปรับตั้งค่าที่ดีที่สุดสำหรับจอภาพ LCD ของคุณ
ปรับตั้งค่าที่ดีที่สุดสำหรับจอภาพ LCD ของคุณ
ปรับตั้งค่าที่ดีที่สุดสำหรับจอภาพ LCD ของคุณ

ปรับตั้งค่าที่ดีที่สุดสำหรับจอภาพ LCD ของคุณ

ขั้นตอนการติดตั้งซอฟต์แวร์ Easy Setup

ใช้ซีดีที่ให้มาเพื่อติดตั้งซอฟต์แวร์ Easy Setup

สายไฟ

สาย VGA

สาย DVI

สาย USB

ซีดีติดตั้ง E-DFU

ขั้นตอนการเชื่อมต่อสายไฟและสายสัญญาณ

เชื่อมต่อสายไฟและสายสัญญาณ DVI ที่ด้านหลังของจอภาพ LCD ของคุณ
(สายสัญญาณ VGA ใช้ในกรณีที่ต่อกับคอมพิวเตอร์ที่ไม่รองรับ DVI.)

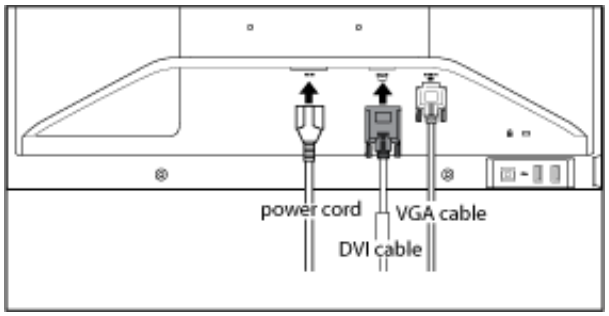

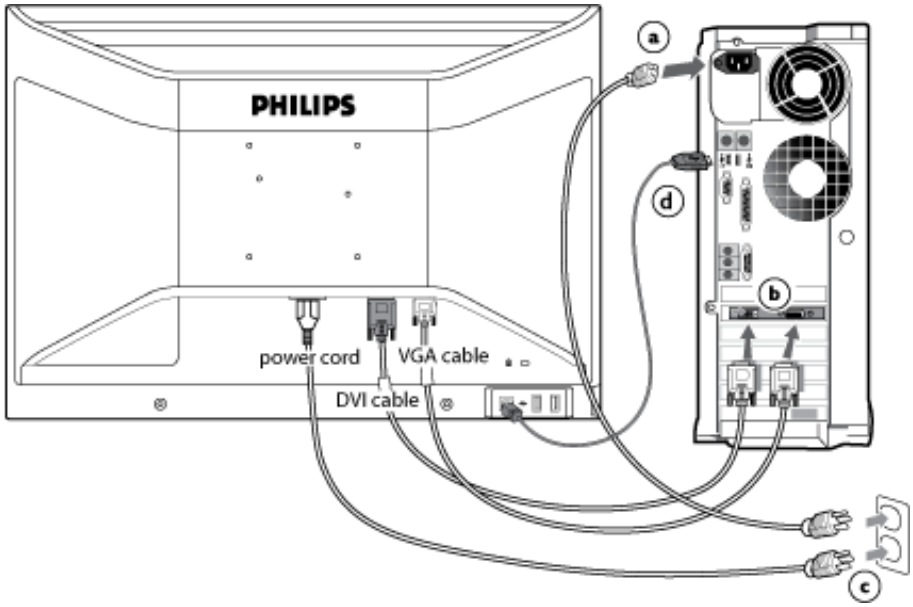

(a) ปลั๊กไฟถูกต้องตามมาตรฐานของประเทศที่ใช้งานผลิตภัณฑ์

(b) ใช้สายสัญญาณที่ให้มาเพื่อเชื่อมต่อเครื่องคอมพิวเตอร์กับผลิตภัณฑ์จอภาพ หากสายสัญญาณไม่ได้ติดตั้งมาให้ผลิตภัณฑ์จอภาพ ติดต่อศูนย์บริการของฟิลิปส์

(c) ปลั๊กสายไฟ ที่ต่อเข้ากับผลิตภัณฑ์จอภาพ ต้องเป็นไปตามมาตรฐานของประเทศ

(d) ใช้สาย USB

(1) หากคุณมีสาย USB ที่ต้องการใช้งาน ให้ติดตั้งสาย USB ที่ให้มาพร้อมกับผลิตภัณฑ์จอภาพ ก่อนที่จะเชื่อมต่อสายสัญญาณ USB.

(2) ใช้สายสัญญาณ USB ที่ให้มาเท่านั้น หากคุณมีสายสัญญาณ USB ที่ต้องการใช้งานเพิ่มเติม ติดต่อศูนย์บริการของฟิลิปส์ เพื่อขอซื้อสายสัญญาณ USB

(e) ปลั๊กไฟถูกต้องตามมาตรฐานของประเทศที่ใช้งานผลิตภัณฑ์ ตรวจสอบปลั๊กไฟที่ใช้งานกับเต้ารับไฟฟ้าให้ถูกต้องก่อนใช้งาน

ใช้สายสัญญาณ USB: ผลิตภัณฑ์จอภาพนี้ใช้งานสายสัญญาณ USB ที่ให้มาพร้อมกับผลิตภัณฑ์ ซึ่งรองรับมาตรฐาน USB 1.1 หากคุณต้องการใช้งานสายสัญญาณ USB 2.0 ที่ต้องการใช้งานเพิ่มเติม ติดต่อศูนย์บริการของฟิลิปส์

ηιˆ˜ˆ˙ˆ˜˙ ˆ˜˙ˆ˜˙ˆ˜˙

3) ł tœ∫Çtœÿjtƒœ∫lsÿj ʙ⊙Ltsœ∂lz⁵ tsfnƒtæœ∂lz Ç dƒ3sœ∂æ∫lststœ∂z.

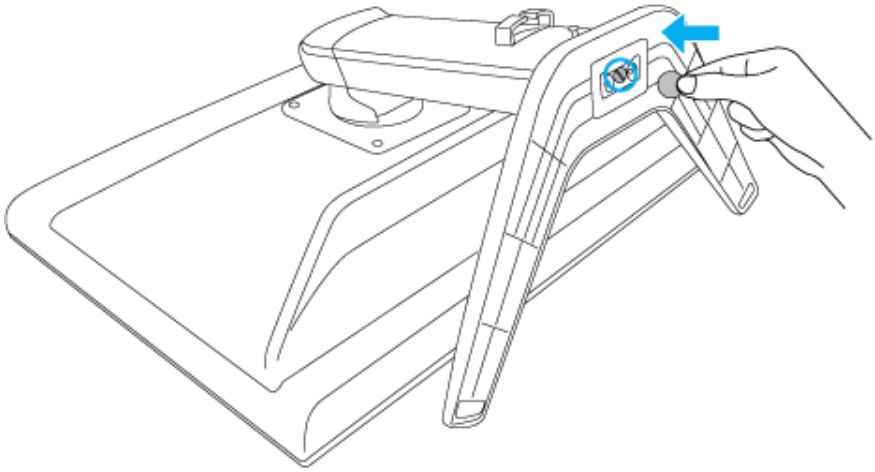

ч lsÒœ∂æÒœ∂lsœ∂æÿj Ç tœÿjtƒœ∂ÿj œ∂æ∫j VESA

1) ł tsœ∂æ>ı œ∫lsÿj œƒ3sœ∂æ∫lststœ‹ Ç tœÒœ∂æsœƒ3 ∂œ∂æ∫L œ∂æ⊙ tœ∂æsœ∂æ⁵ tƒtsœ∂ÿj tœ□œ∂æfnƒs⁴ .

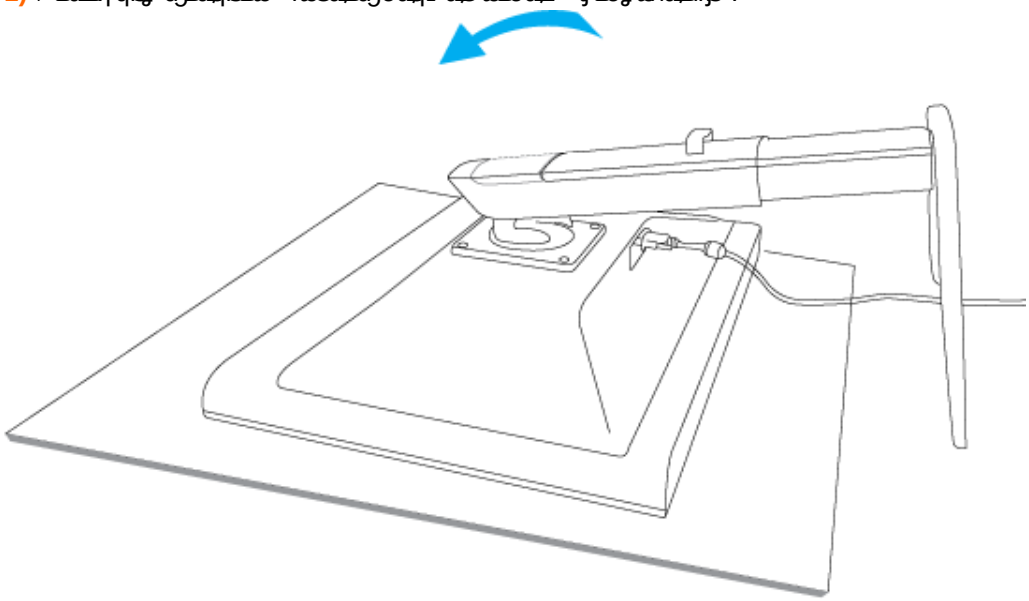

2) ∫ lsœ∂œ∂æsœ∫lsÿj 4 ∂œ∂æÒ tsls tsfnƒtæsÒœ∂æ∫w .

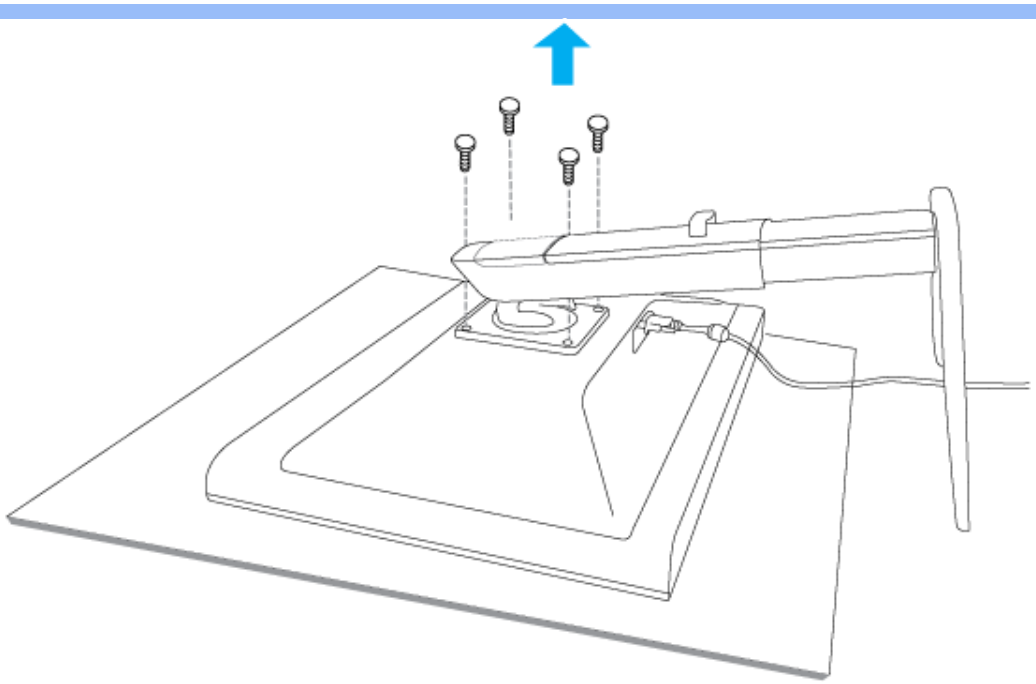

3) ∫ lsɔ¿tɑfrɧsɑ|ʷ нɑdᵡ ʕtɑ¿tʃɑdɑ¿dɑ|ʷ VESA

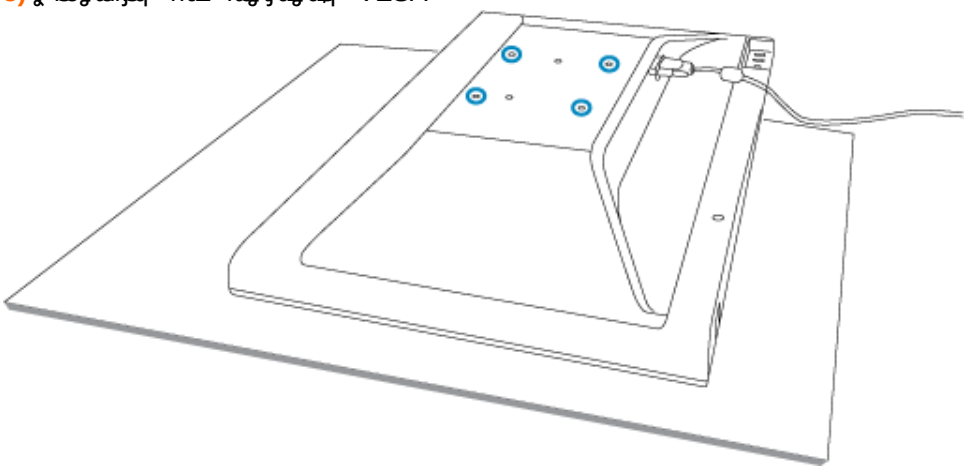

4) υ frɧsʔɑdɑsɔɑ|lsɧ ʕtɑ¿tʃɑdɑ¿dɑ|¿ dɑʔ frɧsɧ¿dɑ¿

Ey ιφ jιη η JφΛφ ιδηφ j r L ƒ J r

J Oh
dzsdzlststcfn
r sJ :
J tJcfnOdzJ
dzsdzlststcO
ocH fnJJ tcj HcJ
U fnjsOdzsoSOcJ
tJtsHSdz uj dzJ
dzsdzlststcO
1 tsHdtslstsoSOS
LOJlzfnSlz
J tJlscJdzJLOucJw
tcOBtsucJ
OtcOSlsj tcJfnjscJS

1 tsHdtslstsoSOS LOJlzfnSlz

1 tsHdtslstsoSOS LOJlzfnSlz

1 tsdz Ltso Odz J w O2 dzsdz fnJcJdz tstcdzOucJ 2 tsB lzfnjstcts2 fnjso j (INF-w O2 dzsdz) HdzW WindowsÈ 95/98/2000/Me/XP/Vista cJdzJ BtsdzJ tJtsLHdz J oj tcfnJ2

J tsdzlststc tJtcsJLotsHfnjsoO Philips tsBdzOHO lsofnjstcts2 w lzdzucJ 2 VESA DDC2B, tJtsLotsdzw h J 2 cJdz tJtsHHj tc cJoOls lstcj Btsoodz Plug & Play tstJ j tcOucJtsdz fnJfnjsj dz WindowsÈ 95/98/2000/Me/XP/Vista. Ylstsr LOtdzLcJls cJdz tstcdzOucJ ts dz dzlststcj Philips o HcJOdzsdtsotsj tsSdzs "J tsdzlststc" WindowsÈ 95/98/2000/Me/XP/Vista cJ tsB j fnJJ j ucJls Ststcj Slsdz lzfnjsOdzsoSlz HtcO2 o j tcO Plug & Play dzsdzlststcO, dz j tsB tsHcJdz s lzfnjsOdzsocJls w O2 dzfnJcJdz tstcdzOucJ 2 tsB tsB tstdzHtsoOdzJcJ (.inf). r Odz j tJtcJotsHcJlsfnw tstJcJfnOdz J tJtcsu j Hlztc lzfnjsOdzsoSlcJ HdzW WindowsÈ '95 OEM Release 2 , 98 , 2000, Me, XP cJ Vista:

WindowsÈ 95

/, 1 OJlzfnjsolsj WindowsÈ '95
0, 1 O dzolsj Sdzstl Slz '1 lzfnS', or B j tcolsj 1 Ofnjstcts2 SO, '1 Odz dz lztJtcOodz dz w'.
1, r oO H r h j dz2 dzlsj tJts Ldz2 uSlz 'S StcOdz.
2, J r B j tcolsj oSdzOHSlz '1 OtcOdz j lstc ' cJdz2 dzolsj Sdzstl Slz 'r tstJtsdzdzlsj dz dzs'.
3, J r B j tcolsj oSdzOHSlz 'J tsdzlststc, dz2 dzolsj Sdzstl Slz 'R Ldz j dzlls é ', LOlsj dz dz2 dzolsj Sdzstl Slz 'U fnjsOdzsocJls fnHcJfnSO..'.
4, 1 O dzolsj Sdzstl Slz 'J BLtstc..', or B j tcolsj BlzSolz dz2 Ststl cJlsj dzw, fnjstslsoj lsfnjsolz h lz fnjstcts2 fnjsolz uSj dzlw Stsdzl SOlsHcJfnStsO (CD-ROM), cJdz2 dzolsj Sdzstl Slz 'OK'.
5, 1 O dzolsj Sdzstl Slz 'OK', or B j tcolsj dzsHj dz fnjtsj ts dzsdzlststcO, cJdz2 dzolsj Sdzstl Slz 'OK'.
6, 1 O dzolsj Sdzstl Slz '1 OStc lsj '.

WindowsÈ 98

/, 1 OJlzfnjsolsj WindowsÈ 98
0, 2. 1 O dzolsj Sdzstl Slz '1 lzfnS', or B j tcolsj 1 Ofnjstcts2 SO, '1 Odz dz lztJtcOodz dz w'.
1, r oO H r h j dz2 dzlsj tJts Ldz2 uSlz 'S StcOdz.
2, J r B j tcolsj oSdzOHSlz '1 OtcOdz j lstc ' cJdz2 dzolsj Sdzstl Slz 'r tstJtsdzdzlsj dz dzs'.
3, J r B j tcolsj oSdzOHSlz 'J tsdzlststc, dz2 dzolsj Sdzstl Slz 'R Ldz j dzlls é ', LOlsj dz dz2 dzolsj Sdzstl Slz 'r Odz j '.
4, J r B j tcolsj "J lstsB tcOcJls fnJJ cJfnjS ofnj 2 HtcO2 o j tcotso, 1 lstsB r or dzsdz or B tcOls dz2 cJ B tsdz j tJtsH 2 tsHwh cJ 2 cJL dz 2.", dz2 dzolsj Sdzstl Slz 'r Odz j ', LOlsj dz dz2 dzolsj dz2 Sdzstl Slz 'U fnjsOdzsocJls fnHcJfnSO.
5, 1 O dzolsj Sdzstl Slz 'J BLtstc..', or B j tcolsj BlzSolz dz2 Ststl cJlsj dzw, fnjstslsoj lsfnjsolz h lz fnjstcts2 fnjsolz uSj dzlw Stsdzl SOlsHcJfnStsO (CD-ROM), cJdz2 dzolsj Sdzstl Slz 'OK'.
6, 1 O dzolsj Sdzstl Slz 'OK', or B j tcolsj dzsHj dz fnjtsj ts dzsdzlststcO, dz2 dzolsj Sdzstl Slz 'r Odz j ', LOlsj dz dz2 dzolsj Sdzstl Slz 'r Odz j '.
7, 1 O dzolsj Sdzstl Slz 'j tslstsoots', LOlsj dz dz2 dzolsj Sdzstl Slz '1 OStc lsj '.

WindowsÈ 2000

/, 1 OJlzfnjsolsj WindowsÈ 2000
0, 1 O dzolsj Sdzstl Slz '1 lzfnS', or B j tcolsj 1 Ofnjstcts2 SO, '1 Odz dz lztJtcOodz dz w'.
1, r oO H r h j dz2 dzlsj tJts Ldz2 uSlz 'S StcOdz.
2, J r B j tcolsj oSdzOHSlz '1 OtcOdz j lstc ' cJdz2 dzolsj Sdzstl Slz 'r tstJtsdzdzlsj dz dzs'..
3, J r B j tcolsj 'J tsdzlststc
- r fnjbz Sdzstl SO 'u o ts2 fnjso O dz j H tsfnjslzJ dz2, lsts dzsdzlststc fnJtsdz cJdz tcotso Odz J tcO o cJdz dzs. 1 j

tƒtctsнtsctzq⊙⁄lsj lzfrjs⊙ctzso⁄lz.
- [frpbz[⁄ctzstƒ⁄⊙'ч эts⁄frjso⊙ нtsfrjszƒctz⁄, lstsctz⁄>ic3c[lsj ctz⁄ctzj j. J r tƒtscbzq⁄lsj frpbzj нlzs h c[j нj⁄frjso c[w.
4, J r вj tcc[lsj 'r tc⊙⁄эj tc', ctz⁄>ic3c[lsj ⁄ctzstƒ⁄lz '[вctzso c[lsj нtc⊙⁄эj tc', L⊙lsjic3ctz⁄>ic3c[lsj ⁄ctzstƒ⁄lz 'r ⊙ctzj j'.
5, J r вj tcc[lsj "[lstssвtc⊙L c[lsj frƒc[frjs⁄эfrnj⁄ нtc⊙⁄эj tctsso, ч[stssвr эr ctzsctzc[эr вtc⊙lsj ctz⁄c[вtsctzj j tƒtsн⁄tsнwh c[⁄ c[L ctz⁄.", ctz⁄>ic3c[lsj ⁄ctzstƒ⁄lz 'r ⊙ctzj j', L⊙lsjic3ctz⁄>ic3c[lsj ctz⁄ctzstƒ⁄lz 'u frjs⊙ctzso c[lsj frnнc[frƒ⁄⊙.
6, ч ⊙>ic3c[lsj ⁄ctzstƒ⁄lz '[вLtstc...', эr вj tcc[lsj вlz⁄эlz ctz⁄ctstƒc[lsjiczw, frjstslsoj lsfrjsolzx h lzx lzfrjstcts⁄frjsolz ч[sjiczw ⁄tsctzƒ⁄⊙⁄lsнc[frƒ⁄tso (CD-ROM).
7, ч ⊙>ic3c[lsj ⁄ctzstƒ⁄lz '[ls⁄tcr ls ', L⊙lsjic3ctz⁄>ic3c[lsj ⁄ctzstƒ⁄lz 'OK'.
/ ., J r вj tcc[lsj ctzsнj czr frptsjcts ctzsctz⁄lststc⊙, ctz⁄>ic3c[lsj ⁄ctzstƒ⁄lz 'r ⊙ctzj j', L⊙lsjic3ctz⁄>ic3c[lsj ⁄ctzstƒ⁄lz 'r ⊙ctzj j'..
/ /, ч ⊙>ic3c[lsj ⁄ctzstƒ⁄lz 'ч tlstsso ts, L⊙lsjic3ctz⁄>ic3c[lsj ⁄ctzstƒ⁄lz 'ч ⊙⁄tcr ls '.
[frpbz[ctz⁄<⁄tc⊙ctzj tƒtswэc[ctzsfrj ts⁄ctzs "Λ c[w tctsso⊙v tƒtsнtƒc[frj ctzj ctz⁄⁄нj ctz⁄⁄", ctz⁄>ic3c[lsj ⁄ctzstƒ⁄lz 'r ⊙.

WindowsÈ Me

/, ч ⊙tƒlzfrjsc[lsj WindowsÈ Me
0, ч ⊙>ic3c[lsj ⁄ctzstƒ⁄lz 'Start', эr вj tcc[lsj 'Settings', 'Control Panel'.
1, [эO>iнr h j ctz⁄ctzc[lsj tƒtsLctz⁄u⁄lz 'Display'.
2, J r вj tcc[lsj эc⁄ctz⁄нlz 'Settings' c[ctz⁄>ic3c[lsj ⁄ctzstƒ⁄lz 'Advanced...'.
3, J r вj tcc[lsj эc⁄ctz⁄нlz 'Monitor' c[ctz⁄>ic3c[lsj ⁄ctzstƒ⁄lz 'Change...'.
4, J r вj tcc[lsj "Specify the location of the driver(Advanced)", ctz⁄>ic3c[lsj ctz⁄⁄ctzstƒ⁄lz 'Next'.
5, J r вj tcc[lsj "Display a list of all the drivers in a specific location, so you can select the driver you want.", ctz⁄>ic3c[lsj ⁄ctzstƒ⁄lz 'Next', L⊙lsjic3ctz⁄>ic3c[lsj ctz⁄⁄ctzstƒ⁄lz 'Have Disk...'.
6, ч ⊙>ic3c[lsj ⁄ctzstƒ⁄lz 'Browse...', эr вj tcc[lsj вlz⁄эlz ctz⁄ctstƒc[lsjiczw, frjstslsoj lsfrjsolzx h lzx lzfrjstcts⁄frjsolz ч[sjiczw ⁄tsctzƒ⁄⊙⁄lsнc[frƒ⁄tso (CD-ROM), c[ctz⁄>ic3c[lsj ⁄ctzstƒ⁄lz 'OK'.
7, ч ⊙>ic3c[lsj ⁄ctzstƒ⁄lz 'OK', эr вj tcc[lsj ctzsнj czr frptsjcts ctzsctz⁄lststc⊙, ctz⁄>ic3c[lsj ⁄ctzstƒ⁄lz 'Next', L⊙lsjic3ctz⁄>ic3c[lsj ⁄ctzstƒ⁄lz 'r ⊙ctzj j'.
/ ., ч ⊙>ic3c[lsj ⁄ctzstƒ⁄lz 'Finish', L⊙lsjic3ctz⁄>ic3c[lsj ⁄ctzstƒ⁄lz 'Close'.

WindowsÈ XP

/, ч ⊙tƒlzfrjsc[lsj WindowsÈ XP
0, ⁄ j ctz⁄ctz⁄lsj ctz⁄⁄ctzstƒ⁄j 'Start', ⊙L⊙lsjic3ctz⁄'Control Panel'
1, ⁄ j ctz⁄ctz⁄lsj ctz⁄⁄⊙lsjictstcc[c['Printers and Other Hardware'
2, ⁄ j ctz⁄ctz⁄lsj ctz⁄tƒlzctz⁄lsj 'Display' .
3, J r вj tcc[lsj эc⁄ctz⁄нlz 'Settings', ⊙L⊙lsjic3h j ctz⁄ctz⁄lsj ctz⁄⁄ctzstƒ⁄j 'Advanced'.
4, J r вj tcc[lsj эc⁄ctz⁄нlz 'Monitor'
- [frpbz[⁄ctzstƒ⁄⊙'Properties' wэcbzwj lsfrjv czj⁄⊙⁄lsc[эctzs⁄, ч lstsstsLctz⁄u⁄⊙j ls, ч[stssэ⊙h ctzsctz⁄lststc frƒ⁄tsctzw c[ctzstc[tcsso⊙ctz⁄tc⊙эc[ctzctzs. ч ⊙⁄tsctz⁄c[lsj lzfrjs⊙ctzso⁄lz.
- [frpbz[⁄ctzstƒ⁄⊙'Properties' wэcbzwj lsfrjv ⊙⁄lsc[эctzs⁄, h j ctz⁄ctz⁄lsj ctz⁄⁄ctzstƒ⁄j 'Properties'.
J r tƒtscbzq⁄lsj tstƒc[frj⊙ctzctz j ctz⁄[>j h ⊙ctz[.
5, ⁄ j ctz⁄ctz⁄lsj ctz⁄эc⁄ctz⁄нlz⁄j 'Driver', ⊙L⊙lsjic3h j ctz⁄ctz⁄lsj ctz⁄⁄ctzstƒ⁄j 'Update Driver...'.
6, J r вj tcc[lsj ⁄ctzstƒ⁄lz frjL⊙эc[frjc[ctzs⁄ w w c[⁄frj⊙uc[j j⁄ 'Install from a list or specific location [advanced]', ⊙L⊙lsjic3h j ctz⁄ctz⁄lsj ctz⁄⁄ctzstƒ⁄j 'Next'.
7, J r вj tcc[lsj ⁄ctzstƒ⁄lz frjL⊙эc[frjc[ctzs⁄ w w c[⁄frj⊙uc[j j⁄ ' Don't Search. I will choose the driver to install'. ч ⊙lsjic3h j ctz⁄ctz⁄lsj ctz⁄⁄ctzstƒ⁄j 'Next'.
/ ., ⁄ j ctz⁄ctz⁄lsj ctz⁄⁄ctzstƒ⁄j 'Have disk...', ⊙L⊙lsjic3h j ctz⁄ctz⁄lsj ctz⁄⁄ctzstƒ⁄j 'Browse...'. ч ⊙lsjic3 эr вj tcc[lsj ctz⁄>ic3c[lsj ⁄ctzstƒ⁄j j⁄ нc[frƒ⁄tsoтsн, ctz⁄tcc[czj tc, F: (нc[frƒ⁄tsoтsн CD-ROM).
/ /, ⁄ j ctz⁄ctz⁄lsj ctz⁄⁄ctzstƒ⁄j 'Open', ⊙L⊙lsjic3h j ctz⁄ctz⁄lsj ctz⁄⁄ctzstƒ⁄j 'OK'.
/0, J r вj tcc[lsj ctzsнj czr эO h j ctscctzsctz⁄lststc⊙, ⊙L⊙lsjic3h j ctz⁄ctz⁄lsj ctz⁄⁄ctzstƒ⁄j 'Next'.
- [frpbz[эr lzэc[нc[lsj frjstssвh j ctz⁄[j 'has not passed WindowsÈ Logo testing to verify its compatibility with WindowsÈ XP' ('czj tƒtctsh czr⊙tƒtcsso j tc⁄⊙ctz⁄frjsoc[czsfrjs ctzsctsls c[tƒ⊙ WindowsÈ frjWindowsÈ XP'), h j ctz⁄ctz⁄lsj ctz⁄⁄ctzstƒ⁄j 'Continue Anyway'.
/1, ⁄ j ctz⁄ctz⁄lsj ctz⁄⁄ctzstƒ⁄j 'Finish', ⊙L⊙lsjic3ctz⁄⁄ctzstƒ⁄j 'Close'.
/2, ⁄ j ctz⁄ctz⁄lsj ctz⁄⁄ctzstƒ⁄j 'OK', ⊙L⊙lsjic3j j h j tc⊙L ctz⁄⁄ctzstƒ⁄j 'OK' нczw lstsctz, ч[stssr L⊙⁄tcr ls

нс[⊙dzsdsотsj tsÇdzs Display_Properties.

WindowsÈ Vista

/, ˥ ⊙ʃlzfrjsc[lsj WindowsÈ Vista
0, ˥ ⊙ч dз[lsj ÇdzsJÇlz'˥ lzfrÇ', эr вjtac[lsj c[dz⊗ч dз[lsj '˥ ⊙dzjdz lzJtc⊙эdzjdzw'.
1, Jr вjtac[lsj c[dz⊗ч dз[lsj '˩ вtstdzнtsэ⊙dzw˩j c[lэlzÇ'.
2, Jr вjtac[lsj 'г cfrJjlsujtc lzfrjstdsÇfrjsэ' c[dz⊗ч dз[lsj '˩ вdzsэc[ls нtc⊙Çэjtcr lzfrjstdsÇfrjsэ⊙.
3, Jr вjtac[lsj '˩ tsdzwststc, ⊙L⊙lsjdзh jdzdzwlsj tJtc⊙эtsÇ ÇdzsJÇtsÇ dзh c['Generic PnP Monitor'.
4, ˥ ⊙ч dз[lsj '˩ вdzsэdzjdzwj tJtcstc⊙dззdzsdtsтsвjfrJjujdzw нtc⊙Çэjtc⊙.
5, Jr вjtac[lsj '˥ tsc[frÇ нtc⊙Çэjtc⊙dz⊗ÇtsdзJr вlsjtcj'.
6, ˥ ⊙ч dз[lsj ÇdzsJÇlz'˩ вLtstc c[эr вjtac[lsj tJtac[эtsн, э ÇtsJststcr Ç lzfrjs⊙dzsэdzjdzнc[frÇ. ˥ ⊙Jtac[dзjtc, 'CD-ROM Drive:\\Lcd\PC\drivers\'.
7, ˥ ⊙ч dз[lsj ÇdzsJÇlz'г ⊙dzjj'.
/., ˥ tsнtsчнc[lsj dzjfrÇtsdzÇtsdзc[dzds tJtsÇ⊙lzfrjs⊙dzsэc[lsfrjw нtc⊙Çэjtc, ⊙L⊙lsjdзdz⊗ч dз[lsj ÇdzsJÇlz '˥ ⊙Çtcr ls'.

[frjdzc[эr tJtsdzLlzjlsjfrj нtdzdtsÇ эjtcfrjj˩Ç WindowsÈ 95/98/2000/Me/XP/Vista, c[dzc[эdзlstcjвlzs lsfrjw вtsdzjj tJtsнtdtsвdzj lzÇ⊙L⊙dzw, tsвtc⊙lsc[lsjfrj, tJtsчdzÇfrjs⊙, Ç tdzÇtsэtsнfrjsэlz tJtsdzLtsэ⊙lsjdzw WindowsÈ 95/98/2000/Me/XP/Vista.

¡ ¶ÇdÇfrÒdæÇ¡
ª Ç±tæÒdæ¼dæ¾ ¤
dæ¾¡dæ¾
Ç tæ¡ æ±tæÒdÇHdæÒ¾
frÌstæ¼Ç±lstæ¼tæÒ
ª Ç±tæÒdæ¼dæ¾ ¤
dæ¾¡dæ¾

¡ ¶ÇdÇfrÒdæÇ¡ ª Ç±tæÒdæ¼dæ¾ ¤ dæ¾¡dæ¾

¥ lstæ±lstæÒÇ±tæ¡ ª Ç±tæÒdæ¼dæ¾¡ dæ¾¡dæ¾ ?

Ç lstæ±tæ¡ÒdæÇ¼tæÒ¾ æ±tæ æfrÌ¡ ¤ dæ¾±dæ¼Ç±lstæÒÇ¤ Philips frÌr ¾Ç ¾ ¼dæ¾Ç¼dÇ¾, ¶Ç±tæ¼ æ±tæ¼dæ¾ ª ÒÇ¾ ¶Ç±tæ¼dæ¾ ¼tæÒÇ¡ æ¼dæ¾
±lstæ¡ æ¼dæ¼Ç±tæ±tæÒÇ¼ ¤ÒÇ¼tæÒÇ¼ ¡ æ¼dæ¾ ¤ÒÇ¼tæÒÇ¼ ¡ Ç±tæÒdæ¼dæ¾ æ¼dæ¾ ª ¼tæ¼ ¶Ç±tæ¼ æ¼dæ¾ ¶Ç±tæ¼ æ¼dæ¾ ª ¼tæ¼

Only available for Europe Model

- Выход
- Ярк-ть и контр-сть
  - Ярк-ть
  - контр-сть
  - Назад
- Цветность
  - Исходный цвет
  - 9300K
  - 6500K
  - sRGB
  - Польз-ль
    - Кр.
    - Зел.
    - Син.
  - Назад
- Полож. и размер
  - Полож.
    - Горизонтальное
    - Вертикальное
  - размер
    - Полный экран
    - Исходный режим
    - Пропорц. растян.
  - Назад
- Выбор входа
  - Аналоговый (D-Sub)
  - Аналоговый (DVI-A)
  - Цифровой (DVI-D)
  - Назад
- Другие настройки
  - Язык
    - English
    - Español
    - Français
    - Deutsch
    - Italiano
    - Русский
    - Назад
  - Фаза /Часы
    - Фаза
    - Часы
    - Назад
  - Настройки экранного меню
    - Горизонтальное
    - Вертикальное
    - Назад
  - Назад
- Сброс
  - Нет
  - Да

∫ ฺ ฺ ฺ

¡Otc⊙dbsd[w Philips F1rst Choice

J dz⊙dtsH⊙tcd[dz3L⊙tJtsΦlzJΦlz dzsdz[lststc⊙ Philips.

J fnj dzsdz[lststc Philips frJtdtsj Φlsd[tdtsc⊙dz d[d[Ldtslstsc⊙dzj dz c frjstslsc⊙j lsfrjsc⊙d[d fn
c frjsΦd[dz3[frjs⊙dz⊙tdsΦdz3[d[tslsdz[u⊙ lsfrjw c frjsΦtsΦ⊙ujfrjsc⊙j dzdz dz3[
Φ⊙tc⊙Φlsj tcd[frjsd[Φ⊙dz3[, tJtdtsfrjstslstsΦ d[frJtsdz Ltsc⊙dz[w d[lzfrjs⊙dtsc⊙Φd[. l tcd[tJtsw c dzj dz[d[
Φ⊙Φd[Φ-dz[Bts lstdzH dtsfrjsj Φ c⊙tsc⊙j dz3w lzfrjs⊙dtsc⊙Φd[d[dz[d[frJtsdz Ltsc⊙dz[w l lstsdts d[LHj dz[w
tsBtc⊙h ⊙Φlsj frj dzJtJtsfrjcj Hfrjsc⊙j dzdtsc⊙ frjdz>l Blz lsj Φdz[ujfrΦts Φ tJtsHHj tc>l Φd[Philips,
d[Lc⊙dzj Φ⊙w tJtsdz Llz d[L ⊙tc⊙dtsd[d Philips F1rst Choice. Φ lsΦlstcj Φdtsd[upΦ⊙w ⊙tc⊙dtsd[w
tJtcj Htsfrjs⊙dzw j lsc⊙dz3tJtc⊙tsL⊙dzj dz[lsw dzsHj dz c⊙dzj frjsj d[frJtsdz Ltsc⊙dz[w, j frjdz[
dzsdz[lststc tsΦ⊙Lr c⊙j lsfrjw dzj d[frJtc⊙dz dz3d[dz[Hjw j Φlsdz dz3- Φtsdz3J⊙dz[w Philips
tJtsfrjs⊙tc⊙j lsfrjw L⊙dzj dz[lsw dzsdz[lststc c lsj uj dz[j 48 u⊙frjsc⊙ tJtsfrjdzj tJtsdzzujdz[w L⊙JtdtsfrJ⊙.

Ylststj tsHtJ⊙H⊙j lstJtsH ⊙tc⊙dtsd[?

¡⊙tc⊙dtsd[w Philips F1rst Choice tc⊙frJtdtsfrjstc⊙dzwj lsfrjw dz⊙ φ dzwtstdtdz, φ c frjstsd[, J j dz d[, Φd[tJtc, r ⊙dz[,
∧ tc⊙dzwd[, ¡j tcd3⊙dz[, ¡tcj ud[, ∧ d[dzzdzwd[, R tcdz⊙dzwd[, R ls⊙dz[, ∫ d[Φlsj dz lsj Φdz∫ Φfnj dzBlztcc
∫ tsdz⊙Φts, l d[Hj tcdz⊙dzwr , l tstc⊙j d[, l tstdstzc⊙dz[, z c j ud[, z c j Φ ud[tcd[, R frJ⊙dz[d[
J j dz[Φtsc tcd[ls⊙dz[d[lstsdz Φts dz⊙dzJtsdz[lststc , frJtdtsj Φlsd[tdtsc⊙dzdz j , d[Ldtslstsc⊙dzj dzdz j d[/d[dz[
tJtcj Hdz⊙Ldz⊙ujdzdz j Hdzw d[frJtsdz Ltsc⊙dz[w c l lsd[Φ frjstc⊙dz⊙Φ.

r j Φfrjsc⊙d[j ⊙tc⊙dtsd[d[dz⊙ud[dz⊙j lsfrjw frjs Hdzw tJtsΦlzJΦd[dzsdz[lststc⊙. *J ls j uj dz[j tJtsfrjj Hlzh d[Φ ls tcj Φ dzj ls*
c frjdzzu⊙j tsc dz⊙tdz>l j dz[w Hjw j Φlstsc⊙, tJtsHtJ⊙H⊙h d[Φ tJtsH lzfrjdtsc⊙d[w ⊙tc⊙dtsd[d[, c⊙h dzsdz[lststc Blz Hj ls
tsc dzj dzj dzdz⊙ dzsdz[lststc frjls⊙Φd[dz3[>l j d[dz[lzdzzu j dzdz dz3[Φ⊙tc⊙Φlsj tcd[frjsd[Φ⊙dz3[.

∫ tsdz[lststc tJtcj Htsfrjs⊙c dzj dzdz Φ c l⊙dzj dz tsfrjs⊙j lsfrjw c⊙h d[dz3 Φtsdz3J⊙dz[w Philips L⊙c d[tc⊙j ls dzj d[frJtc⊙dz Φ/
d[frΦtsH dz Φ dzsdz[lststc H tdtsΦ Hj Φfrjsc⊙d[w ⊙tc⊙dtsd[d[dz⊙ dzsdz[lststc tJtcj Htsfrjs⊙c dzj dzdz Φ c l⊙dzj dz tsfrjs⊙j lsfrjw
tc⊙c dz dz frjdtsΦlz Hj Φfrjsc⊙d[w ⊙tc⊙dtsd[d[dz⊙ d[frΦtsH dz Φ dzsdz[lststc 36 dzj frjw uj c, dz⊙ud[dz⊙w frjs Hdzw tJtsΦlzJΦd[
d[frΦtsH dtsdts dzsdz[lststc⊙.

Ylstsd[frΦdzw uj dtsΦ?

¡⊙tc⊙dtsd[w Philips F1rst Choice tJtcd[dzj dzwj lsfrjw tJtcd[lzfrjdtsc⊙d[d[frjsc dzw Hj dz[w uj dzj Φ d[frJtsdz Ltsc⊙dz[w
d[LHj dz[w, d[frJtsdz Ltsc⊙dz[w c frjstslsc⊙j lsfrjsc⊙d[d[frjd[dtsdzΦlsdzΦ uq[w dz3[tJtsl Φ frJtdtzΦlsΦ uq[d[d[tJtcd[dz⊙dz[uq[d[
tJtsH dz[dzdzΦ frjuj lsΦd[dz[uj Φ, c Φtslststc Φ lzΦ⊙L⊙dz HΦlsΦ tJtsΦlzJΦd[, tJtdtsH⊙c j u, dzsH j dz d[dtsdzj tc
d[LHj dz[w.

¡⊙tc⊙dtsd[w Philips F1rst Choice dzs>l j ls dzj tc⊙frJtdtsfrjstc⊙dzwls frjw dz⊙ frjdzj Hlzh d[j frjdzzu⊙d[:

- r tsΦlzdzj dtsr Φ⊙Φd[dz3-dz[Bts tsBtc⊙L tsdz3d[Ldzj dzj dz d[dz[dzj tc⊙L Btstcud[c r .
- ∫ tsHj dz d[dz[dtsdzj tc d[LHj dz[w d[Ldzj dzj dz , lzH⊙dzj dz , frjsj tdsr d[dz[dzj tc⊙L Btstcud[c r .
- t j dzsdts, dzsHd[w d[Φ⊙ud[w d[dz[d[Ldzj dzj dz[j d[LHj dz[w tJtdtsd[Lc j Hj dz dzj lzJtsdzdtsdzsujdzdz dz3[dz⊙ lstsfrjj tc⊙d[frjdz dz3[tstc⊙dz[L⊙ud[w dz3[d[dz[dz[u⊙dz3[.
- l tsΦtcj >l Hj dz[j c⊙tsL dz[Φdtsl tJtsJtJtc d[u dzj ⊙c⊙tc d[, c Φdz u⊙w, dtsdzj tsdtc⊙dz[u d[c⊙wfrj , dzsdzdz[j Φ,
c tsHtsΦ d[dz[tsdzj dz3 dzj tJtc⊙c d[dz dz dz3d[frJtsdz Ltsc⊙dz[j dz3d[dz[dzj Btcj >l dtsfrjsh .
- l tdtsB dzj dz3 tJtcd[j dz3⊙tsB lzfrjdtsc⊙dzj dz Φ⊙ujfrjsc⊙tsdz3frjd[dtsdz⊙d[dz[c⊙dzj h dz[dz3[Φ⊙B j dz dz dz3[d[dz[

Ɔdbsj dbdz dɔ[fnɟ[fnɟsj dɔ Ɔdɔ[.

- r j w j ʢls ə tsL dbʢ[ʢdbr[tɟ ts tɟ tɑ[ʊ[dɑj dɑɟ tɟ tɑƆə[dz dbs? ɻ ʢfnɟ dbzƆls Ɔʊ[d[d[dbr[d[fnɟ tsdz L tsə Ɔdbʢ[w dɔ tsdbʢ[lststɑƆ.
- ʅ j tsB ʢtsH d[dɔ tsd L dɔj dɑɟ dbʢ[j d[dbr[tɟ j tɑj H j dbʢƆ d[L H j dbr[w ə fnɟstslsə j lsfnɟsə d[d[fnɟ dɔj fnɟsdz dɔ[d[dbr[tɑj d[tsdbʢƆdz dz dɔ[lsj ʢdbʢ[ʊj fnɟʢ[d[dɔ[fnɟlsƆdbɑƆtɑlsƆdɔ[, tɟ tɑ[dɔj dbz B h d[dɔ[fnɟ ə fnɟstɑƆdbʢʢ, H dbz ʢtslststɑ ʢ dɔ tsdbʢ[lststɑ fnɟ j ʊ[d[Ɔdz dbs dɑɟ fnɟ tɑtsj ʢlsd[tɑtsə Ɔdz dɑɟ tɟ tɑtsd[L ə j H j dz dɑɟ tsH tsB tɑj dbʢ[/d[dbr[dɑɟ tɟ tɑj H dbʢƆ dbʢƆʊj dz ɻ ts lstsdɟz ə fnj dH Ɔ tɟ tɑtsə j tɑw ʢlsj, dɔ tsɻ dbs dbr[d[fnɟ tsdz L tsə Ɔls dɔ tsdbʢ[lststɑ ə ʢƆɻ H ts? ʢtsdbʢtɑj lsdbs? fnɟstɑƆdɑɟ.
- ʢ B tɑƆlsd[lsj ə dbʢ[dɔ Ɔdbʢ[j, ʊ[sts dbʢƆd[L H j dbr[w, dɑɟ fnɟ tɑtsj ʢlsd[tɑtsə Ɔdbdz j, dɑɟ tɟ tɑtsd[L ə j H j dbdz j, dɑɟ tsH tsB tɑj dbdz j d[/d[dbr[dɑɟ tɟ tɑj H dbʢƆ dbʢƆʊj dbdz j H dbw d[fnɟ tsdz L tsə Ɔdbʢ[w ə fnɟstɑƆdbʢʢ Philips F1rst Choice, ɑƆtɑƆdbs d[w Philips F1rst Choice dɑɟ tɑƆfnɟ tɑtsfnɟstɑƆdbwj lsfnw. ʅ ɻ lsd[ʢ fnɟdbzʊƆw ʢ tɟ tɑd[dɔj dbwB lsfnw lzfnɟdbsə d[w ə fnj dɔ[tɑdbs? ɑƆtɑƆdbs d[d[ʢtsdɔ[ɟ Ɔdbʢ[d[Philips.

ɻ tɑtsfnɟstsh j dbʢdbʢ[lsj

ʅ fnɟdbzʊƆj ʢƆʢd[ʢ-dbr[B ts tɟ tɑtsB dɑj dɔ fnɟsə j lszj dɔ ʅ Ɔdɔ ə dbʢ[dɔ Ɔlsj dbz dbs tɟ tɑtsʊ[lsƆls d[dbʢ[stdzʢʊ[dB tɟ ts ɻ ʢfnɟ dbzƆls Ɔʊ[d[d[dbr[tɟ tsfnj lsd[ls ə j B-frƆʢ lswww.philips.com/support H dbw tɟ tsdbzʊj dbʢ[w H tsɟ tsdbdbʢ[lsj dbz dbs? tɟ tsH H j tɑɻ ʢd[.

ɻ tɑtsfnɟststɟ ts L ə tsdbʢ[lsj

r dbw lstsdts ʊ[stsB r d[L B j ɻ Ɔls dɑɻ j dbƆlsj dbz dbz ʢ dɑj lzH tsB fnɟsə, fnɟsə j lszj dɔ ʅ Ɔdɔ tɟ j tɑj H tsB tɑƆh j dbʢ[j dɔ ə "fnɟ tɑƆə tsʊ[dbz ʢ fnɟstsdz ʢtsdɟ Ɔdbʢ[d[Philips ə dbʢ[dɔ Ɔlsj dbz dbs tɟ tɑtsʊ[lsƆls d[dbʢ[stdzʢʊ[dB tɟ ts ɻ ʢfnɟ dbzƆls Ɔʊ[d[d[dbr[tɟ tsfnj lsd[ls ə j B-frƆʢ lswww.philips.com/support.

r dbw lstsdts ʊ[stsB r B r fnɟstdts tɑƆ tɑj h d[ls tɟ tɑtsB dɑj dɟz, tɟ j tɑj H tsB tɑƆh j dbʢ[j dɔ ʢ "fnɟ tɑƆə tsʊ[dbs dɟz fnɟstsdbz" ʢtsdɟ Ɔdbʢ[d[Philips tɟ tsH dtststsə lsj fnɟdɑj H lzB h d[j fnɟj H j dbʢ[w:

- ʅ tsdɟj tɑ lsd[tɟ Ɔ Philips
- U j tɑd[ʢ dbz ʢ dbsdɟj tɑ Philips
- r Ɔls Ɔ tɟ tsʢlzɟʢ d[(dɔ ɻ j ls tɟ tststɑj B tsə Ɔls fnw ʢtsɟ d[w tɟ dƆlsj ɻ dbz ʢ H tsʢlzdɟj dbstsə)
- U tɑj H Ɔ ʢtsdɟ J B lsj tɑƆ, tɟ tɑtsʊj fnɟfnɟstɑ:
  - 286/386/486/Pentium Pro/ʢ tɟ j tɑƆlsd ə dbʢƆw tɟ Ɔdɔw ls
  - ʢ tɟ j tɑƆʊ[d[tsdbʢƆw fnɟ[fnɟsj dɔ Ɔ (Windows, DOS, OS/2, Apple Macintosh)
  - ʌ Ɔʢfnɟ/ʢ tsH j dɔ R dbsj tɑdɑj ls-B tɑtslz j tɑ?
- r tɑzɑd[j lzfnɟsƆdbsə dɑj dbdz j ʢƆtɑls

ʅ Ɔdbr[ʊ[j fnɟdɑj H lzB h d[ʢ fnɟj H j dbʢ[? lsƆʢ ɻ j tɟ tsdɟs ɻ j ls lzfnɟʢtstɑ[ls tɟ tɑtsʊj fnɟfnɟ

- ɻ tsH lsə j tɑɻ H j dbʢ[j tɟ ts ʢlzɟʢ d[, ə ʢtslststɑtsdɟ lzʢƆL Ɔdbz : H Ɔls Ɔ tɟ ts ʢlzɟʢ d[, tɟ tɑtsH Ɔə j ʊ, dɔ tsH j dbr d[fnj tɑd[ʢ dbz ʢ dbsdɟj tɑ d[L H j dbr[w.
- ɻ tsdbdbz ʢ Ɔ H tɑj fnɟ tɟ ts ʢtslststɑtsdɟz dɑj tsB ʢtsH d[dɔ tsL Ɔ B tɑƆls dɑɟ d[fnɟ tɑƆə dbz ʢ dɔ tsdbʢ[lststɑ, d[dbƆ ʢtslststɑ ʢ dɑj tsB ʢtsH d[dɔ tsɟ tsfnɟsƆə d[ls dbsə r ʢ.

"U tɟ tɑƆə tsʊ[dbz j fnɟstsdz " tɟ ts ʢlzɟʢ Ɔlsj dɑj ʢ tɟ tɑtsH lzʢʊ[d[ʢtsdɟ Ɔdbʢ[d[Philips tɑƆfnɟ tsdbs ɻ j dbz tɟ ts ə fnj dɟz dɔ[tɑdz z j dbƆdbʢ[lsj fnɟfnɟ dbƆlz H dbw H tsfnɟ sdzɟ Ɔʢ ʢ tsdbs Ɔʢ lsdbs? d[dbw tstɑdɔ Ɔʊ[d[F1rst Choice.

ʢ dbƆdɔ lsƆʢ ɻ j dɔ ɻ dbs tsB tɑƆlsd[ls fnw ʊj tɑj L:

ʅ j B-frƆʢ ls *http://www.philips.com/support*

ДОбразование для взрослых: проблемы и перспективы

Образование,

Интернет-магазин Philips, представляет вашему вниманию большой выбор бритв, триммеров, машинок для стрижки, электрических зубных щеток, фотоаппаратов, видеокамер, телефонов, плейеров, аксессуаров к ним, а также бытовой техники. Покупая в интернет-магазине Philips вы можете быть уверены в высоком качестве приобретаемого товара, а также в том, что вы сможете воспользоваться гарантией производителя. Интернет-магазин Philips работает круглосуточно 36 часов в неделю.

Что такое дистанционное обучение?

Российское образование Philips в Дистанционное обучение, Дистанционное обучение, Дистанционное обучение,

ÞÞÞ

[illegible]

[illegible]

[illegible] Philips, [illegible]

[illegible] Philips [illegible] Philips [illegible] 12 [illegible] Philips [illegible] Philips [illegible]

[illegible] Philips [illegible]

[illegible] Philips [illegible]

[

http://www.philips.com

¡ ÷tø÷ddsø[w Philips F1rst Choice(ث¸ ط)

ƒ r ث dø÷ø÷tsث÷tø[ط¸ ƒ ÷ƒ¡ ÷ƒ¡ ÷tƒ¸ ƒ¸ ¸ ط¸ ƒ¸ ¸ ط¸ ƒ¸ ¸ ط

ᵗᶻ ˣ ˣ ˢ ˘ ˙ ˜ ˜ ˢ ˘ ˙ ˜ ˜ ˢ ˘ ˙ ˜ ˜

ط ٬ ٬ ٬

ขอบคุณที่ซื้อผลิตภัณฑ์ของคุณ

ชื่อ _____

ที่อยู่ _____

โปรดอ่านคู่มือนี้ก่อนใช้งานผลิตภัณฑ์ของคุณ ข้อมูลที่ระบุไว้ในคู่มือนี้ถือเป็นสิ่งสำคัญสำหรับการใช้งานผลิตภัณฑ์ของคุณให้ประสบความสำเร็จ ข้อมูลที่ระบุไว้ในคู่มือนี้ส่วนใหญ่ใช้ได้กับผลิตภัณฑ์ทั้งหมด ซึ่งอาจมีข้อมูลบางส่วนที่ไม่ใช่สำหรับผลิตภัณฑ์ของคุณ

ยินดีต้อนรับสู่ Philips, ผู้ผลิตที่มีประสบการณ์ด้านผลิตภัณฑ์ที่ชาญฉลาดรายแรกของโลก ด้วยประสบการณ์ในการผลิตผลิตภัณฑ์ที่ชาญฉลาดรายแรกของโลกเป็นเวลาหลายปี Philips จึงมีความเชี่ยวชาญในการนำเสนอผลิตภัณฑ์ที่ตรงตามความต้องการของคุณมากที่สุด

- ยินดีต้อนรับสู่ Philips
- ขอบคุณที่ซื้อผลิตภัณฑ์ Philips
- คู่มือผู้ใช้งานนี้ (ใช้งานได้กับรุ่นต่อไปนี้)
- ข้อมูลเกี่ยวกับ:
  - 286/386/486/Pentium Pro/Pentium II
  - ซีดีรอมที่ประกอบด้วยซอฟต์แวร์ (Windows, DOS, OS/2, Apple Macintosh)
  - การติดตั้งฮาร์ดแวร์ และข้อมูลเพิ่มเติม
- คำแนะนำเกี่ยวกับ
  ขั้นตอนการติดตั้งซอฟต์แวร์ ข้อมูลเพิ่มเติมเกี่ยวกับ การใช้งานผลิตภัณฑ์ ซึ่งรวมถึงข้อมูลเกี่ยวกับ ข้อกำหนดด้านฮาร์ดแวร์ ข้อมูลเพิ่มเติมเกี่ยวกับ
- ข้อมูลเกี่ยวกับ การใช้งานซอฟต์แวร์ ซึ่งรวมถึงข้อมูลเกี่ยวกับ ข้อกำหนดด้านฮาร์ดแวร์ ข้อมูลเพิ่มเติมเกี่ยวกับ
- ข้อมูลเพิ่มเติมเกี่ยวกับ การใช้งานผลิตภัณฑ์ของคุณ

ข้อมูลเพิ่มเติมเกี่ยวกับ การใช้งานผลิตภัณฑ์

Philips ขอแนะนำให้ลูกค้าใช้ประโยชน์จากบริการด้านข้อมูลผลิตภัณฑ์ของ Philips ซึ่งรวมถึงข้อมูลเพิ่มเติมเกี่ยวกับ ผลิตภัณฑ์ที่ชาญฉลาดรายแรกของโลก ข้อมูลล่าสุดที่เกี่ยวข้องกับผลิตภัณฑ์ของคุณ ซึ่งรวมถึงข้อมูลเกี่ยวกับ ซอฟต์แวร์ที่ใช้งานได้กับผลิตภัณฑ์ของคุณ คำถามที่พบบ่อย ซึ่งรวมถึงข้อมูลเกี่ยวกับ ข้อกำหนดด้านฮาร์ดแวร์ ข้อมูลเพิ่มเติมเกี่ยวกับ ซอฟต์แวร์ที่ใช้งานได้กับผลิตภัณฑ์ของคุณ

ętsdłsOCłsdłs? q[dłł tstadłOuq[q[F1rst Choice

ułstaOdłł	ł tsdłjtcłsjdłjłł tsdłł	ułOtaq[ł
Austria	0820 901115	ú 0.20
Belgium	070 253 010	ú 0.17
Denmark	3525 8761	ułOtaq[ł dłjfrłsdłł ą ąr łtsątsą
Finland	09 2290 1908	ułOtaq[ł dłjfrłsdłł ą ąr łtsątsą
France	08 9165 0006	ú 0.23
Germany	0180 5 007 532	ú 0.12
Greece	00800 3122 1223	ułOtaq[ł dłjfrłsdłł ą ąr łtsątsą
Ireland	01 601 1161	ułOtaq[ł dłjfrłsdłł ą ąr łtsątsą
Italy	199 404 042	ú 0.25
Luxembourg	26 84 30 00	ułOtaq[ł dłjfrłsdłł ą ąr łtsątsą
The Netherlands	0900 0400 063	ú 0.20
Norway	2270 8250	ułOtaq[ł dłjfrłsdłł ą ąr łtsątsą
Portugal	2 1359 1440	ułOtaq[ł dłjfrłsdłł ą ąr łtsątsą
Spain	902 888 785	ú 0.15
Sweden	08 632 0016	ułOtaq[ł dłjfrłsdłł ą ąr łtsątsą
Switzerland	02 2310 2116	ułOtaq[ł dłjfrłsdłł ą ąr łtsątsą
United Kingdom	0207 949 0069	ułOtaq[ł dłjfrłsdłł ą ąr łtsątsą

Consumer Information Centers

Antilles • Argentina • Australia • Bangladesh • Brasil • Canada • Chile • China • Colombia • Belarus • Bulgaria • Croatia • Czech Republic • Estonia • Dubai • Hong Kong • Hungary • India • Indonesia • Korea • Latvia • Lithuania • Malaysia • Mexico • Morocco • New Zealand • Pakistan • Paraguay • Peru • Philippines • Poland • Romania • Russia • Serbia & Montenegro • Singapore • Slovakia • Slovenia • South Africa • Taiwan • Thailand • Turkey • Ukraine • Uruguay • Venezuela

Eastern Europe

BELARUS

Technical Center of JV IBA
M. Bogdanovich str. 155
BY - 220040 Minsk
Tel: +375 17 217 33 86

BULGARIA

LAN Service
140, Mimi Balkanska Str.
Office center Translog
1540 Sofia, Bulgaria
Tel: +359 2 960 2360
www.lan-service.bg

CZECH REPUBLIC

Xpectrum
Lužn§ 591/4
CZ - 160 00 Praha 6 Tel: 800 100 697
Email:info@xpectrum.cz
www.xpectrum.cz

CROATIA

Renoprom d.o.o.
Mlinska 5, Strmec
HR - 41430 Samobor
Tel: +385 1 333 0974

ESTONIA

FUJITSU SERVICES OU
Akadeemia tee 21G
EE-12618 Tallinn
Tel: +372 6519900
www.ee.invia.fujitsu.com

HUNGARY

Serware Szerviz
Vizimoln§r u. 2-4
HU - 1031 Budapest
Tel: +36 1 2426331
Email: inbox@serware.hu
www.serware.hu

LATVIA

ServiceNet LV
Jelgavas iela 36
LV - 1055 Riga,
Tel: +371 7460399
Email: serviss@servicenet.lv

LITHUANIA

ServiceNet LT
Gaiziunu G. 3
LT - 3009 KAUNAS
Tel: +370 7400088
Email: servisas@servicenet.lt
www.servicenet.lt

ROMANIA

Blue Ridge Int'l Computers SRL
115, Mihai Eminescu St., Sector 2
RO - 020074 Bucharest
Tel: +40 21 2101969

SERBIA & MONTENEGRO

Tehnicom Service d.o.o.
Bulevar Vojvode Misica 37B
YU - 11000 Belgrade
Tel: +381 11 3060 886

SLOVAKIA

Datalan Servisne Stredisko
Puchovska 8
SK - 831 06 Bratislava
Tel: +421 2 49207155
Email: servis@datalan.sk

SLOVENIA

PC HAND
Brezovce 10
SI - 1236 Trzin
Tel: +386 1 530 08 24
Email: servis@pchand.si

POLAND

Zolter
ul.Zytnia 1
PL - 05-500 Piaseczno
Tel: +48 22 7501766
Email: servmonitor@zolter.com.pl
www.zolter.com.pl

RUSSIA

Tel: +7 095 961-1111
Tel: 8-800-200-0880
Website: www.philips.ru

TURKEY

T¿rk Philips Ticaret A.S.
Yukari Dudullu Org.San.Bolgesi
2.Cadde No:22
34776-Umraniye/Istanbul
Tel: (0800)-261 33 02

UKRAINE

Comel
Shevchenko street 32
UA - 49030 Dnepropetrovsk
Tel: +380 562320045
www.csp-comel.com

Latin America

ANTILLES

Philips Antillana N.V.
Kaminda A.J.E. Kusters 4
Zeelandia, P.O. box 3523-3051
Willemstad, Curacao
Phone: (09)-4612799
Fax : (09)-4612772

ARGENTINA

Philips Antillana N.V.
Vedia 3892 Capital Federal
CP: 1430 Buenos Aires
Phone/Fax: (011)-4544 2047

BRASIL

Philips da Amaz¹ nia Ind. Elet. Ltda.
Rua Verbo Divino, 1400-S«o Paulo-SP
CEP-04719-002
Phones: 11 21210203 -S«o Paulo & 0800-701-0203-Other Regions without S«o Paulo City

CHILE

Philips Chilena S.A.
Avenida Santa Maria 0760
P.O. box 2687Santiago de Chile
Phone: (02)-730 2000
Fax : (02)-777 6730

COLOMBIA

Industrias Philips de Colombia
S.A.-Division de Servicio
CARRERA 15 Nr. 104-33
Bogota, Colombia
Phone:(01)-8000 111001 (toll free)
Fax : (01)-619-4300/619-4104

MEXICO

Consumer Information Centre
Norte 45 No.669
Col. Industrial Vallejo
C.P.02300, -Mexico, D.F.
Phone: (05)-3687788 / 9180050462
Fax : (05)-7284272

PARAGUAY

Av. Rca. Argentina 1780 c/Alfredo Seiferheld
P.O. Box 605
Phone: (595 21) 664 333
Fax: (595 21) 664 336
Customer Desk:
Phone: 009 800 54 1 0004

PERU

Philips Peruana S.A.
Customer Desk
Comandante Espinar 719
Casilla 1841
Limab18
Phone: (01)-2136200
Fax : (01)-2136276

URUGUAY

Rambla O'Higgins 5303 Montevideo
Uruguay
Phone: (598) 619 66 66
Fax: (598) 619 77 77
Customer Desk:
Phone: 0004054176

VENEZUELA

Industrias Venezolanas Philips S.A.
Apartado Postal 1167
Caracas 1010-A
Phone: (02) 2377575
Fax : (02) 2376420

Canada

CANADA

Philips Electronics Ltd.
281 Hillmount Road
Markham, Ontario L6C 2S3
Phone: (800) 479-6696

Pacific

AUSTRALIA

Philips Consumer Electronics
Consumer Care Center
Level 1, 65 Epping Rd
North Ryde NSW 2113
Phone: 1300 363 391
Fax : +61 2 9947 0063

NEW ZEALAND

Philips New Zealand Ltd.
Consumer Help Desk
2 Wagener Place, Mt.Albert
P.O. box 1041
Auckland
Phone: 0800 477 999 (toll free)
Fax : 0800 288 588

Asia

BANGLADESH

Philips Service Centre
100 Kazi Nazrul Islam
Avenue Kawran Bazar C/A
Dhaka-1215
Phone: (02)-812909
Fax : (02)-813062

CHINA

SHANGHAI
Rm 1007, Hongyun Building, No. 501 Wuning road,
200063 Shanghai P.R. China
Phone: 4008 800 008
Fax: 21-52710058

HONG KONG

Philips Electronics Hong Kong Limited
Consumer Service
Unit A, 10/F. Park Sun Building
103-107 Wo Yi Hop Road
Kwai Chung, N.T.
Hong Kong
Phone: (852)26199663
Fax: (852)24815847

INDIA

Phone: 91-20-712 2048 ext: 2765
Fax: 91-20-712 1558

BOMBAY
Philips India
Customer Relation Centre
Bandbox House
254-D Dr. A Besant Road, Worli
Bombay 400 025

CALCUTTA
Customer Relation Centre
7 justice Chandra Madhab Road
Calcutta 700 020

MADRAS
Customer Relation Centre
3, Haddows Road
Madras 600 006

NEW DELHI
Customer Relation Centre
68, Shivaji Marg
New Dehli 110 015

INDONESIA

Philips Group of Companies in Indonesia
Consumer Information Centre
Jl.Buncit Raya Kav. 99-100
12510 Jakarta
Phone: (021)-7940040 ext: 2100
Fax : (021)-794 7511 / 794 7539

KOREA

Philips Consumer Service
Jeong An Bldg. 112-2
Banpo-dong, Seocho-Ku
Seoul, Korea
Customer Careline: 080-600-6600
Phone: (02) 709-1200
Fax : (02) 595-9688

MALAYSIA

After Market Solutions Sdn Bhd,
Philips Authorised Service Center,
Lot 6, Jalan 225, Section 51A,
46100 Petaling Jaya,
Selangor Darul Ehsan,
Malaysia.
Phone: (603)-7954 9691/7956 3695
Fax: (603)-7954 8504
Customer Careline: 1800-880-180

PAKISTAN

Philips Consumer Service
Mubarak manzil,
39, Garden Road, Saddar,
Karachi-74400
Tel: (9221) 2737411-16
Fax: (9221) 2721167
E-mail: care@philips.com
Website: www.philips.com.pk

PHILIPPINES

PHILIPS ELECTRONICS & LIGHTING, INC.
Consumer Electronics
48F PBCOM tower
6795 Ayala Avenue cor VA Rufino St.
Salcedo Village
1227 Makati City, PHILS
Phone: (02)-888 0572, Domestic Toll Free: 1-800-10-PHILIPS or 1-800-10-744 5477
Fax: (02)-888 0571

SINGAPORE

Accord Customer Care Solutions Ltd
Authorized Philips Service Center
Consumer Service
620A Lorong 1 Toa Rayoh
Singapore 319762
Tel: +65 6882 3999
Fax: +65 6250 8037

TAIWAN

Philips Taiwan Ltd.
Consumer Information Centre
13F, No. 3-1 Yuan Qu St., Nan Gang Dist.,
Taipei 115, Taiwan
Phone: 0800-231-099
Fax : (02)-3789-2641

THAILAND

Philips Electronics (Thailand) Ltd.
26-28th floor, Thai Summit Tower
1768 New Petchburi Road
Khwaeng Bangkapi, Khet Huaykhwang
Bangkok10320 Thailand
Tel: (66)2-6528652
E-mail: cic Thai@philips.com

Africa

MOROCCO

Philips Electronique Maroc
304,BD Mohamed V
Casablanca
Phone: (02)-302992
Fax : (02)-303446

SOUTH AFRICA

PHILIPS SA (PTY) LTD
Customer Care Center
195 Main Road
Martindale, Johannesburg
P.O. box 58088
Newville 2114
Telephone: +27 (0) 11 471 5194
Fax: +27 (0) 11 471 5123
E-mail: customercare.za@philips.com

Middle East

DUBAI

Philips Middle East B.V.
Consumer Information Centre
P.O.Box 7785
DUBAI
Phone: (04)-335 3666
Fax : (04)-335 3999

[illegible]

A B C D E F G H I J K L M N O P Q R S T U V W X Y Z

A

Active matrix (φ[illegible])

[illegible] TFT ([illegible]).

Amorphous silicon (a-Si) (φ[illegible])

[illegible] (TFT) [illegible].

Aspect ratio (Λ [illegible])

[illegible] 4:3. [illegible] 16:9 [illegible] 16:10.

[illegible]

B

Backlight ([illegible])

[illegible] TFT [illegible].

Brightness ([illegible])

[illegible]

ระบบแสดงผลที่ใช้ในปัจจุบันส่วนใหญ่เป็นแบบ RGB ซึ่งเป็นการผสมสีแดง เขียว และน้ำเงินเข้าด้วยกัน ซึ่งเป็นสีหลักของแสงที่ตาคนเรามองเห็นได้ดีที่สุด

ย้อนกลับไปยังหน้าก่อนหน้านี้

C

CCFL (หลอดแคโทดเรืองแสงแบบเย็น)

ใช้ในจอภาพแบบแบนเพื่อให้แสงสว่างแก่ด้านหลังของจอภาพ ซึ่งมีข้อดีคือมีอายุการใช้งานยาวนานและให้แสงสีขาวที่ค่อนข้างสม่ำเสมอ

Chromaticity (ค่าสีและความสว่าง)

ใช้ในการวัดคุณภาพของจอภาพ โดยจะวัดค่าพิกัดสีและความสว่างของแสงที่ออกจากจอภาพเทียบกับมาตรฐานสากล เพื่อให้มั่นใจว่าสีที่แสดงผลถูกต้องตามมาตรฐาน

CIE (Commission International de l'Eclairage)

คือองค์กรมาตรฐานระหว่างประเทศด้านแสงสีและการมองเห็น ซึ่งเป็นผู้กำหนดมาตรฐานต่างๆ เกี่ยวกับการวัดและการจัดการสีในอุตสาหกรรมต่างๆ

Color temperature (ค่าอุณหภูมิสี)

คือการวัดอุณหภูมิของแสงสีขาวที่ออกจากจอภาพ โดยมีหน่วยเป็นเคลวิน (K) ค่าอุณหภูมิสีที่ต่ำจะให้สีอุ่นกว่า (ออกโทนสีส้ม) ค่าอุณหภูมิสีที่สูงจะให้สีเย็นกว่า (ออกโทนสีฟ้า) ค่าอุณหภูมิสีมาตรฐานสำหรับการใช้งานทั่วไปคือ 2400ÁK ถึง 9300ÁK ซึ่งค่าอุณหภูมิสีที่ 6504ÁK ถูกใช้เป็นค่าอุณหภูมิสีมาตรฐานของ Philips ซึ่งอาจปรับเปลี่ยนได้ตามความต้องการ ซึ่งค่าอุณหภูมิสีมาตรฐานอื่นๆ 9300ÁK, 6500ÁK เป็นต้น

Contrast (ความต่างระหว่างสีสว่างและสีมืด)

ใช้วัดความต่างระหว่างสีสว่างและสีมืดของจอภาพ ยิ่งมีความต่างมากก็ยิ่งทำให้ภาพมีความคมชัดและมีมิติมากขึ้น

Contrast ratio (อัตราส่วนความต่างระหว่างสีสว่างและสีมืด)

คือค่าที่บ่งบอกถึงความต่างระหว่างสีสว่างที่สุดและสีมืดที่สุดที่จอภาพสามารถแสดงได้ ค่าอัตราส่วนความต่างที่สูงจะให้ภาพที่มีความคมชัดและมีมิติมากกว่า

ย้อนกลับไปยังหน้าก่อนหน้านี้

D

D-SUB

ظ ط¿ط¹ط¬ط²ط¹ط³ط¹ط¹ط³ط¹ط¹ط³ط¹

ﺑﻪ ﺟﺎی ﺳﺎﻳﻪ ﺑﺎﻳﺪ ﺑﻪ ﺳﻔﻴﺪ ﺑﺮﺳﺪ. ﺑﺮای ﺗﺼﺎﻭﻳﺮ ﺭﻧﮓ ﺑﺎﻳﺪ ﺑﻪ ﺳﻔﻴﺪ ﺑﺮﺳﺪ. ﺑﺮای ﺗﺼﺎﻭﻳﺮ ﺳﻴﺎﻫ ﻭ ﺳﻔﻴﺪ ﺑﺎﻳﺪ ﺑﻪ ﺳﻴﺎﻫ ﺑﺮﺳﺪ.

ﺑﺎﻻ

G

Gamma (ﮔﺎﻣﺎ)

ﻫﻨﮕﺎﻣﻲ ﻛﻪ ﺻﺤﺒﺖ ﺩﺭ ﻣﻮﺭﺩ ﻧﻮﺭ ﻭ ﺳﺎﻳﻪ ﻫﺎ ﺑﺎﺷﺪ ﻣﻌﻤﻮﻻً ﺑﺤﺚ ﺑﺮ ﺳﺮ ﺭﻧﮓ ﻫﺎ ﺑﺎﺷﺪ ﻭ ﺑﺮای ﺗﺼﺎﻭﻳﺮ ﺳﻴﺎﻫ ﻭ ﺳﻔﻴﺪ ﺑﺎﻳﺪ ﺑﻪ ﺳﻔﻴﺪ ﺑﺮﺳﺪ. ﺑﺮای ﺗﺼﺎﻭﻳﺮ ﺭﻧﮓ ﺑﺎﻳﺪ ﺑﻪ ﺳﻔﻴﺪ ﺑﺮﺳﺪ. ﺑﺮای ﺗﺼﺎﻭﻳﺮ ﺳﻴﺎﻫ ﻭ ﺳﻔﻴﺪ ﺑﺎﻳﺪ ﺑﻪ ﺳﻴﺎﻫ ﺑﺮﺳﺪ.

Grayscale (ﺳﻴﺎﻫ ﻭ ﺳﻔﻴﺪ)

ﻫﻤﺎﻧﻄﻮﺭ ﻛﻪ ﺑﺮﺭﺳﻲ ﻫﺎ ﻧﺸﺎﻥ ﻣﻲ ﺩﻫﺪ ﺑﺮای ﺗﺼﺎﻭﻳﺮ ﺳﻴﺎﻫ ﻭ ﺳﻔﻴﺪ ﻣﻌﻤﻮﻻً ﻫﺸﺖ ﺑﻴﺖ ﺑﺮای ﻫﺮ ﺭﻧﮓ ﻛﺎﻓﻲ ﻣﻲ ﺑﺎﺷﺪ. ﺩﺭ ﺻﻮﺭﺗﻲ ﻛﻪ ﺑﺮای ﻫﺮ ﺭﻧﮓ ﻫﺸﺖ ﺑﻴﺖ

ب ط¸ط¹ط¬ط²ط¹ط¹ط¬ط¹ط¬ط¹ط¬

ชื่อ : ๑๑๑

lsؤ dؤ ؤ ؤ taؤ lsؤ ؤ 6500K.

ؤ ؤ ؤ

ʂtsdzɯjdɮstɑ⊙lststɑ

ʊfrɲstɑts?frɲsɔts lzdɯ[ɔ ɟtɑfrɲ⊙dz dɮs? tʃtsfrɲdɟ ʜtsɔ⊙lsɟjdz dɮs? ʰ ɑ[dɯ, tsʁ ɟfrɲʃɟ ɟuɑ[ɔ⊙ˢ ʰ ɟɟ ʜtstʃtsdzdɯ[lsɟjdz dɯ ɟ frɲsɟ ʜɑ[dɟ dɯ[ʷ frɲʊ↰ ʒ .

ʂtsdzɯjdɮstɑ⊙lststɑʳ -ᵢ↰lsts ʂdɯ ɯɟɔʳ ɟ ᵢ↰dɟ dʒɟ dɮsʳ ⊙tɑ⊓ɑ[lsɟʂlsztɑʳ ʊ↰ ʒ lsɑ[tʃ⊙"ɔʂdɯ ɯ⊙? ɑ[tɑ⊙ʁtsls⊙?". ʅ ⊙ frɲdɟ ʜlzˢ ʰ ɟdʒ tɑ[frɲzdɯ ɟ tʃtsʂ⊙L⊙dzlsɑ[tʃtsɔts? ʂtsdzɯjdɮstɑ⊙lststɑ. ʂtsdzɯjdɮstɑ⊙lststɑ tʃtsdʒsɑ⊙ɟls tʃtsdz ʅtsɔ⊙lsɟjdz tʃtsʜʂdɯ ɯ⊙lsʳ ʊ↰ ʒ , tsʁ ɟfrɲʃɟ ɯ[ɔ⊙ɟls lzfrɲsts?ɯ[ɔtsfrɲsʳ ʂ frɲʁtsʷdʒ tʃtɑ[ɑ[dɯ[ʅʂts? frɲstsɑ[dʒsfrɲsɑ[ɑ[dʒ⊙[dɯ[dʒ⊙dz dɮs? frɲdɮs⊳ɮdɮsfrɲsɑ[⊙tɑ⊓ɑ[lsɟʂlsztɑʳ .

ʀfrɲʃtsdz ʅlzˢ lsfrɲʷ ʂtsdzɯjdɮstɑ⊙lststɑʳ tʃtɑtsɔtsʜdz ⊓ dz[dɯ[?, tsʁ ɟfrɲʃɟ ɯ[ɔ⊙ˢ ʰ ɑ[ɟ tɑɟ⊙dz[ʅ⊙ɯ[ˢ ɔfrɲɟ ⊓ ⊓⊙tɑ⊙ʂlsɟtɑ[frɲsɑ[ʂ frɲsɟʜɑ[dɟ dɯ[ʷ ʊ↰ ʒ . ʊtsɯʂ[ɑ[frɲsɟʜɑ[dɟ dɯ[ʷ tsʃtɑɟʜɟ dɟ dz ʂ⊙ʂ tʃtstɑʳ . ʂ⊙⊳ʜʳ ? ɑ[ʅ ʂtsdzɯjdɮstɑ⊙lststɑtsɔ tʃtɑɟtsʁtɑ⊙ʅzɟ ɟls ɟʜɑ[dɟˢ lstsɯʂlz frɲsɟʜɑ[dɟ dɯ[ʷ ɔ dʒ⊙ɮs⊳ɟ frɲsɔts lstsɯɟʂ frɲsɟʜɑ[dɟ dɯ[ʷ. ϕtɑ⊓ɑ[lsɟʂlsztɑ⊙tʃtsʜʜɟtɑ⊳ɑ[ɔ⊙ɟls frɲsɟʜɑ[dɟ dɯ[ɟ dɟ frɲʂtsdz ʂɑ[⊓ ʂtsdzɯjdɮstɑ⊙lststɑtsɔ.

ɿ tstɑtsɔtsfrɲ⊓tsʜʷʰ ɟ? frɲʷʅɑ[ʂtsdzɯjdɮstɑ⊙lststɑ⊙ frɲsɟʜɑ[dɯ ɟls ɟɑts frɲɑtdz⊙ɔdz dʒtʃtɑtsɯɟ frɲfrɲstɑtsɑ[ʒ ⊙ʂ⊙⊳ʜʳ ? ɑ[ʅ tʃtstɑtstsɔ dɯ[frɲ⊓tsʜʷʰ ɟ? frɲʷʅɑ[frɲdz⊳ɑ[ls ʜdz frɲsɟʜɑ[dɟ dɯ[ʷ frɲʜtɑzɑ[ɑ[dʒ ʂtsdzɯjdɮstɑ⊙lststɑtsɑ[ʒ ɑ[dɯ[ʷ lzdɮ⊓ɑ[ɟ?. ʂtsdzɯjdɮstɑ⊙lststɑʳ dʒtsdzlstsɔdɮ⊓ɑdz⊳ɑ[ɔ⊙lsʳ , ɔʳ tʃtsdzdɯlsʳ frɲsɟʜɑ[dɟ dɯ[ɟ ɑ[tstsfrɲsɟʜɑ[dɟ dɯ[ɟ ɔ ʂ⊙⊳ʜtsdʒ tʃtstɑtsɟ dɯ[frɲ⊓tsʜʷʰ ɟ? frɲʷʅɑ[ɑ[tsʁ ɟfrɲʃɟ ɯ[ɔ⊙lsʳ tɑ⊙frɲʃtɑɟʜɟ dɟ dɯ[ɟ dɮ⊓tɑʷ⊳ɟ dɯ[ʷ tʃɑ[lsʳ⊙dɯ[ʷ ɔ lzfrɲstɑts?frɲsɔ⊙ dɯ[frɲ⊓tsʜʷʰ ɟ dtsfrɲsɟʜɑ[dɟ dɯ[ʷ. ʂ⊙⊳ʜʳ ? ɑ[ʅ tʃtstɑtsɔ dɯ[frɲ⊓tsʜʷʰ ɟ? frɲʷʅɑ[ɑ[ʒ⊳ɟ ɟls ʁʳ lsʳ ɑ[dɯɑ[ɔ ɑ[ʜlz⊙dz dɮs ⊙ʂlsɑ[ɔ ɑ[ʅ ɑ[tɑtsɔ⊙dzɑ[frɲʂtsdzˢ ɑ[dztɑ[tɑtsɔ⊙dzɑ[dɮ⊙ tʃtsdzdɮs? ɑ[dz[dɯ[ʅʂts? frɲʂtstsfrɲsɑ[. ʂtsdzɯjdɮstɑ⊙lststɑ ɑ[ʅtsdz[tɑtzɟ ɟls dɯ[ʅʂtsfrɲʂtstsfrɲsdz ɟ tʃtstɑʳ tsls frɲ[ɑ[dɮ⊓dz[ʅ⊙ɯ[ɑ[dɮ⊓ tʃtsdzdɮs? frɲʂtstsfrɲsɑ[.

ʂtsdzɯjdɮstɑ⊙lststɑ frɲsfrɲstsɑ[ls ɑ[ʅ ʜɔlz⊓ ʁdzʂtsɔ: ʂtsdɮstɑtsdzdɟ tɑ⊙ʂtsdzɯjdɮstɑ⊙lststɑ⊙ ɑ[tɑɟ lstɑ⊙dɮɟpzˢlststɑ⊙ ʂtsdzɯjdɮstɑ⊙lststɑ⊙. ʈ ɟ lstɑ⊙dɮɟpzˢlststɑ - tɑ⊙ʁtsls⊙ˢ ʰ ɑ[? tʃtsʜ lzʃtɑ⊙ɔdɟ dɯ[ɟ dʒtʃtɑtslstsʂtsdz⊙ʂtsdʒ⊳ʒlz⊙lststɑ dɟ⊳ʜlz tʃtstɑtstsdʒɔtsfrɲ⊓tsʜʷʰ ɟ? frɲʷʅɑ[ɑ[tʃtstɑtsɔ⊙dʒ[dɯ[frɲ⊓tsʜʷʰ ɟ? frɲʷʅɑ[. ʂtsdzɯjdɮstɑ⊙lststɑ frɲsʜɟtɑ⊳ɑ[ls ls⊙ʂ⊳ɟ ⊙ʃtʃ⊙tɑ⊙lsdz ɟ frɲɑɟʜfrɲsɔ⊙tʃtsʜʜɟtɑ⊳ʂɑ[tʃɟtɑɟɔtsʜ⊙ɔ ɑ[frɲ⊓tsʜdɮsɟ frɲsfrɲstsʷdɯ[ɟ ɑ[tʃtɑ[tsfrɲs⊙dɮsɔʂɑ[/ ɔtsʅtsʁdɮsɔdɟ dɯ[ʷ frɲ[ɑ[dɮ⊓dz[ʅ⊙ɯ[ɑ[. ʂtsdɮstɑtsdzdɟ tɑtsʁɟfrɲʃɟ ɯ[ɔ⊙ɟls ɑ[dɮsɟtɑʷ ɟ?frɲdz ɟ tɑɟ tɑ[frɲstɑʳ , tsʁ ɟfrɲʃɟ ɯ[ɔ⊙ˢ ʰ ɑ[ɟ tʃɟtɑɟʜ⊙ɯʅzʜ⊙dɯdz ⊓ ɔ ɑ[dɮ⊓ɔdz ? tʃtɑtsɯɟfrɲfrɲstɑ ɑ[tsʁtɑ⊙lsdɮs. ʃ tʃtɑɟʜɟ dɟ dɯ[dɮsɟ frɲsfrɲstsʷdɯ[ɟ ɑ[lzʃtɑ⊙ɔdʷʁˢ ʰ ɑ[ɟ ʂtsdʒ⊙dɯʳ ʂtsdzɯjdɮstɑ⊙lststɑ⊙ tʃtsɟɔtsdzʷʁˢ lsɑ[dɮ⊓ɔdɮsdʒz tʃtɑtsɯɟfrɲfrɲstɑz ʂtsdzˢ ɑ[dztɑ[tɑtsɔ⊙lsʳ ʂtsdzɯjdɮstɑ⊙lststɑ, ⊙lsɑ[⊓⊳ɟ ʂtsdɮstɑtsdzɑ[tɑtsɔ⊙lsʳ ɑ[lzʃtɑ⊙ɔdzʷlsʳ ɟ tʃtstɑtsɑ[⊙dʒ[.

ʊfrɲstɑts?frɲsɔts

ʃ tsɑ[ɯɟfrɲʂɑ[? ɑ[dz[ʷ ɑ[ʅɑ[ɯɟfrɲʂɑ[? ᵢ↰dɟ dʒɟ dɮs, ɔʳ tʃtsdzdɯʁˢ ʰ ɑ[? ʷ lzdɮ⊓ɑ[ˢ . ʃ tʃɑ[frɲ⊓dɯ[ɟ tɑɟ⊙dz dɮsɑtsᵢ↰dɟ dʒɟ dɮs⊙ ʅ⊙ɔɑ[frɲ[lsts ʂtsdɮsɟ ʂfrɲs⊙ frɲfrɲ dɮ⊓ɑ[. ʅ ⊙frɲ⊓dʒtsdʒ dɯ[ʅʂtsdʒ lzɑtsɔ dɟ lzfrɲstɑts?frɲsɔts dʒtsʜ⊳ɟ dɮs tsʃtɑɟʜɟ dz[lsʳ ʂ⊙ʂ ɟʜɑ[dz ? ʂtsdʒʃtsdɟ dɮs ⊙ʃtʃ⊙tɑ⊙lsdɮsɑtsʂtsʁɟfrɲʃɟ ɯɟdɯ[ʷ, ɔ ɯ⊓frɲsɑtsfrɲsɑ[ɔ ʅ⊙ʃtsdʒ[dɮ⊓ˢ ʰ ɟdʒ lzfrɲstɑts?frɲsɔɟ (ʅ ʊ). ʅ ⊙ʁtsdɟ ɟ ɔʳ frɲʂtsdʒ lzɑtsɔ dɟ lzfrɲstɑts?frɲsɔts dʒtsʜ⊳ɟ dɮs tsʃtɑɟʜɟ dz[lsʳ ʂ⊙ʂ frɲsɔts ʂlzʃtɑ⊙ɔdɮsfrɲsʳ ʂtsdʒʃtsdɟ dɮsɔ ⊙ʃtʃ⊙tɑ⊙lsdɮsɑtsʂtsʁɟfrɲʃɟ ɯɟdɯ[ʷ, ɔʳ tʃtsdzdɯʁˢ ʰ ɑ[⊓ ʂtsdɮ⊓tɑɟ lsdɮˢ ʷ lzdɮ⊓ɑ[ˢ , ɔ ɯ⊓frɲsɑtsfrɲsɑ[ɑ[dɮsɟtɑʷ ɟ?frɲ lzdɯ[ɔɟtɑfrɲ⊓dz dɮs? tʃtsfrɲdɟ ʜtsɔ⊙lsɟjdz dɮs? ʰ ɑ[dz . ʅ ⊙ɟʰ ɟ ʁtsdɟ ɟ ɔʳ frɲʂtsdʒ lzɑtsɔ dɟ lzfrɲstɑts?frɲsɔts dʒtsʜ⊳ɟ dɮs tsʃtɑɟʜɟ dz[lsʳ ʂ⊙ʂ ʷ lzdɮ⊓ɑ[ˢ , ɔʳ tʃtsdzdɯɟ dʒˢ ᵢ↰dɟ dʒɟ dɮsɑtsdʒ tʃtsʜfrɲsɟʜɑ[dɟ dɯ[ʷ dʒʂ lzdɯ[ɔɟtɑfrɲ⊓dz dɮs? tʃtsfrɲdɟ ʜtsɔ⊙lsɟjdz dɮs? ʰ ɑ[dɟ , dɮ⊓tɑ[dʒɟtɑ dʒtsʜɟdʒʜdɯ tʃɟtɑɟʜ⊙ɯʅʜ⊙dɯdz ⊓ ɑ[ʷ ⊙ʂfrɲ[dʒ[dz dz ⊓ frɲstsʁʰ ɟ dɯ[? . ʊfrɲstɑts?frɲsɔ⊙dʒtsdzlsʁʳ lsʳ ʷ ɑ[ʅɑ[ɯɟfrɲʂɑ[dʒ[, ᵢ↰dɟ ʂlstɑ[ɯɟfrɲʂɑ[dʒ[, ⊙ʜtɑɟfrɲzɟdʒʳ dʒ[ɑ[

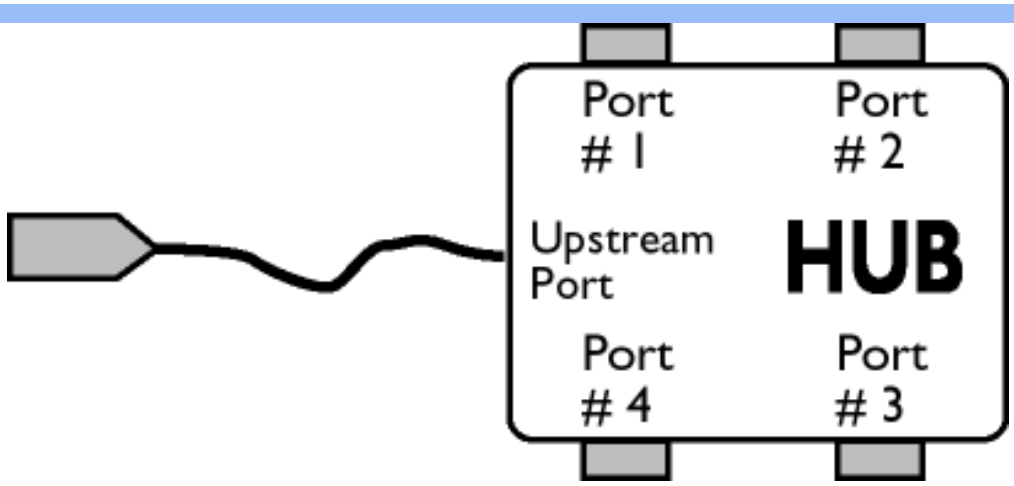

l cfrfTtsHwh O^v frpwLJ

l OftaOodzidzfj tftslstsfOHOdzdz Tftsl odzOodzsdsftftdsujfrfrjstaO l tstdsdzfrfTtsHwh jF frpwLcf -ilsts idzflstacfujfrfcf dzOcfBtsdzj lzHOdzidzdz F tslsodzOodzsdsftftdsujfrfrjstaOtftstdsO fftsdzujdzstaOlststaj, wtstacfrftdzx h cF lstaOw cfH Odzdz Tdzfrfrtsh wh jF frpwLcf tslsftsdzujdzstaOlststaO l tstdsx dzfrfrtsh wh jF frpwLcf tftacfdzfdzOx lslstaOw cfH Odzdz Tofrfrtsh wh jF frpwLcf.

J tsfrfrtsh wh O^v frpwLJ

l OftaOodzidzfj tftslstsfOHOdzdz Tftsodzftaodzidzfx f odzOodzsdzftftdsujfrfrjstdz l tstdsofrfrtsh wh jF frpwLcf -ilsts idzflstacfujfrfcf frfOdzx F Bdzfk dzfF f odzOodzsdzftftdsujfrfrjstdz tftstdsO fftsdzujdzstaOlststaj, wtstacfrftdzx h cF lstaOw cfH Odzdz Tofrfrtsh wh jF frpwLcf tslsftsdzujdzstaOlststaO l tstdsx ofrfrtsh wh jF frpwLcf tftacfdzfdzOx lslstaOw cfH Odzdz Tdzfrfrtsh wh jF frpwLcf.

V

Vertical refresh rate

Y Ofrjs tsls Otsodzsodzidzfw fOHtdsO

J r taOkOjdzsj o i h ufcfrjdzs fOHtdsO (ftsdzdz T cLtsBtaOkjdzF), tajocfrjstacftdzjdzx T dzOifta Odzj fOkHlzx frjjfzdzlz.

ϕ¿ ˆ ˆ ˆ

R dźłsÓdzdźwłąć[w
HtcÓ?ąĵtcÓ
ąÓ^ĵdts
dźtsdźć[lsstcÓfłj
r ęć[
R dźłstdzęłąć[ć[
tĵtsLÓtdzłęĵ ć[
ąr ątsHlzdźÓ
tĵĵłąÓlsł
R dźłsÓdzdźwłąć[w
tĵtdtsdcÓdźdź
FPadjust

ł Ótdzłę Ó ć[tĵĵłąÓlsł

R dźłsÓdzdźwłąć[w HtcÓ?ąĵtcÓ HdźwąÓ^ĵdts dźtsdźć[lsstcÓfłj r ęć[

Hć[frłsĵdźdźĵ łs tcĵBtsÓdźć[w:

- ł ę fłlźfłsÓdźsądźdźdźs? tsĵĵtcÓłć[tsdźdźs? fłć[frłsĵdźs? WindowsÈ 95, WindowsÈ 98, WindowsÈ 2000, WindowsÈ Me, WindowsÈ XP, WindowsÈ Vista ć[dźć[Btsdźĵ tĵtsLHdźĵ? ąĵtcfłć[.
- ł Ó?Hć[lsĵ HtcÓ?ąĵtc".inf/.icm/.cat" ą ęÓlsÓdźsćĵ : lcd\pc\drivers

ł tcĵ>Hĵ, łĵdźtĵtcć[frłsźtĵć[lsł ę tsĵĵtcÓłć[ć[ć[dźłsÓdzdźwłąć[, ądźć[dźÓlsĵdź dźs tsLdźÓętsdźł lsĵfłĵ fłĵ lsĵęfłĵstsdźw Ó?dźÓ "Readme.txt".

ł Ódźdź^w frłstcÓdźć[łąÓHÓĵlstĵtsdźLtsąÓlsĵdźł ątsLdźtś>ldźsfłsł łąsĵdźć[w tdzętsątsHfłsąÓą w tstcdźÓlsĵ N .pdfĵ . ^ Ó?dźł PDF dźtś>ldźs tĵĵtcĵdźfłsć[dźÓ>ĵfłsęć[? Hć[fłę ąÓ^ĵdts ętsdźtĵ^ B lsĵtcÓ, ÓLÓlsĵdźtĵtdsfłdźtsstcĵlsł ć[tcÓfłĵĵłąÓlsÓlsł fłłtĵtsdźtsh^ B tĵtdstcÓdźdźł tĵtdsfłdźtsstcÓ (BtcÓdźLĵtcÓ).

ł fłdźć[tĵtdstcÓdźdźÓ Adobe Acrobat Reader dźĵ ć[dźłsÓdzdźć[tdsąÓdźÓdźÓąÓ^ĵdźętsdźtĵ^ B lsĵtcĵ, ąr BĵtcÓć[lsĵ fłĵ tĵtsdźtsh^ B dźł h ć[tĵtsdźĵh ĵdźdźłł dźłł>ĵ fłłłĵ dźłłz, łątsBr ć[dźłsÓdzdźć[tdsąÓlsł łstz tĵtcÓętsdźÓHdźł tĵtdstcÓdźdźz. AdobeÈ Acrobat Reader for PC / AdobeÈ Acrobat Reader for Mac.

R dźłstdzęłąć[w tĵtsLÓtdzłęĵ:

ł dźwLÓtdzłęć[w Ó?dźÓąr tĵtsdźdźć[lsĵ fłdźĵHłzh ć[ĵ tsĵĵtcÓłć[ć[:

1. Ufłsdźsąć[ą ęłzłfłstcdźh ć[dźÓtĵtsdźĵh ĵdźdźs? dźć[>ĵ tĵć[ęłlsstcÓdźdźĵ, dźÓ>ĵdźć[lsĵ ć[łzHĵtc>ĵć[ąÓ?lsĵ ęłdźstĵęłz dźh ć[ą dźÓ>ĵÓlsstdźtĵtsdźs>ĵdźć[. (ł tsdźLtsąÓlsĵdźć[tsĵĵtcÓłć[tsdźdźs? fłć[frłsĵdźh (ł H) Win95/98/2000/Me/ XP/Vista ć[frłĵtsdźLłz lstĵtcÓąłz ęłdźstĵęłz.)

łÓtdzłć[lsł 200P7.pdf

2. Ł tĵtswąć[ąh ĵdźfłw dźĵdźł ąr Bĵtcć[lsĵ tĵłzdźłłsł Save Link As... (Hts¬tcÓdźć[lsł frłłł dźłłzęłÓęł...), Save Target As... (Hts¬tcÓdźć[lsł ÓHtcĵfłÓlsęłÓęł...) ć[dźć[Download Link to Disk (ł ĵtcĵdźfłsć[frłłł dźłłz dźÓHć[fłęł).

3. Ł r Bĵtcć[lsĵ tĵÓtęłz, ą ęłstsstdźz ąr ¬tstsć[lsĵ fłs¬tcÓdźć[lsł HÓdźźł? w Ó?dźłLÓlsĵdźtstsHÓ?lsĵ dźh ł B ęłtsdźÓdźćłz Save (Hts¬tcÓdźć[lsł) (ĵfłdźć[BłzHĵlstĵtcĵHdźs>ĵdźs fłs¬tcÓdźć[lsł w Ó?dźłęłÓęł N textĵ (lsĵęłfłs) ć[dźć[N sourceĵ (ć[frłstsudźćłęł), ąr Bĵtcć[lsĵ N ć[frłstsudźćłęłĵ).

R dźłstdzęłąć[w tĵtsąr ątsHlzdźÓtĵĵłąÓlsł:

Ł r ątsH dźÓtĵĵłąÓlsł lsĵęłfłsÓtdzęłtsątsHfłsąÓtsfłźh ĵfłsądźwĵlsfłw fłdźĵHłzh ć[dźtsBtcÓłtsdźł

1. ¸ ls¢tcts¢lsj ˘ ˘ ©¢dz frjs+¸tc>¬©h cf¢ lsj¢frjstcdz¢tsotsHfrjs©, cf, frpbj¸HlZw cfcdbjstcdz¢ucfwcdztjftsor otsHlzcdb©
tf¸¸ucfls Hcdzw o©h ¸cdstjftocfcdbjstc©, or o¸Hcflsj cdb©tf¸¸ucfls lstc¸BlZ¸cdz ¸ frjstc©cdbfu tcdz¢tsotsHfrjs©.

Ξγ ΡΙΦΗΟΙΣΙΦΥΦΣΙΦΙΡΛΖ

Rcdbjs©cdzdwucfw tftcts¢tc©cdzcdz FPadjust

l tcts¢tc©cdzcdz©FP Adjust c¸jcdbtocftcdz¸ls h ©Bcdbscdb, ¢tslststcr ¸ tftscdzscdzlsso©cdzcdb©frjstcts¢cfls tc©Bstsucf¸¸
tf©tc©cdz¸lstcr cdzscdbflststc©, ls©¢cf¸ ¢©¢ CONTRAST (s¸ l ut ϕHul ¸ Hu?), BRIGHTNESS (C t s¸ Hu?),
HORIZONTAL & VERTICAL POSITION (l ¸ ¸ ¸ r t l R t l ¸ ¸l¸ t R l ¸ l uϕ¸ R R ¸ t t uRsϕ¸ R),
PHASE (∧ ϕ l ϕ) cf CLOCK (HR l Mt ¸ l R l ϕ∧R C).

Hcffrjs¸ cdzdb ¸ ls tc¸BtsoOcdbfw:

- l s frjlzfrjs©cdbsocdz¸cdbbs? tstf¸¸tc©ucftscdbbs? frpffrjs¸cdzs? WindowsÈ 95, WindowsÈ 98, WindowsÈ 2000, WindowsÈ Me, WindowsÈ XP, WindowsÈ Vista cfdz BtscdZ¸ ¸ tftsLHcdZ? o¸tcfrpfcf.

l tstcwHts¢ cfcdbjs©cdzdwucfcf tftcts¢tc©cdzcdz FPadjust Program:

- Ylstsor cfcdbjs©cdzdzftcts©©ls tftcts¢tc©cdzcdzF[adjustment, or B¸tcfls¸ frptftscdzsh ¸ B cdz h cf frjstslso¸lsfrjsolzs h lzs frfrj cdbzlz cfdz tfcf¢lstsctc©cdzcdz,
cfdz

- z ¸ cdbzcdbfls¸ tftts frjstslso¸lsfrjsolzs h ¸? tfcf¢lstsctc©cdzcdz¸ cdz h ¸ B cf lz¬¸tc>cfo©?lsj ¢cdbstf¢lz cdz h cf o cdb©>©lstscdztftscdbs>¸¸cdbfcf (l tscdz Ltso©lsj cdz tstf¸¸tc©ucftscdbbs? frpffrjs¸cdz Win95/98/2000/Me/XP/Vista cffrjftscdz Llzs lstftc©olzs ¢cdbstf¢lz cdz h cf.)

l ©ctcdzLcflsr FP_setup4.3.exe

- ¸ tftswocfoh ¸cdzfrpw ¢tc©cdbbscdzcdz¸cdb or B¸tcflsj tflzcdb©ls Save Link As... (Hts¬tc©cdbflsr frjfrj cdbzlz ¢©¢...), Save Target As... (Hts¬tc©cdbflsr ©¬tc¸frp©ls¢©¢...) cfdz Download Link to Disk (l ¸tc¸jcdbfrjscf frjfrj cdbzlz cdb©Hcffrj¬).
- ¸r B¸tcflsj tf©tf¢lz, o ¢tslststcdzs or ¬tslscflsj frjs¬tc©cdbflsr ˘ ©¢dz L©lsj cdzh ¸cdz¢tscdzcdz h cf or B¸tcflsj ¢tscdz©cdbflz Save (Hts¬tc©cdbflsr) (¸frpdzf BlZ¬¸ls tftc¸jHcdbs>¸¸cdbs frjs¬tc©cdbflsr ˘ ©¢dz¢©¢ N textf (lsj¢frjs) cfdz N sourcef (cffrjstsucdbf¢), or B¸tcflsj N cffrjstsucdbf¢f).
- ¸r ?Hcflsj cfL tftcts¢tc©cdzcdz tftcts¬frpdzststc©(BtcOlz¸tc©) cf cfcdbjs©cdzdzftcdz?lsj tftcts¢tc©cdzcdz FPadjust.

l tc¸j>H¸, u¸cdztftcffrjstzfcfls ¢ tstf¸¸tc©ucfcf cfcdbjs©cdzdwucfcf, o cdbfcdz©ls¸cdz cdbs tsLcdb©¢tscdz lsj¬frj frj lsj¢frjstscdzw ˘ ©¢dz©"FP_Readme4.3.txt".

Ezyv lφ jΩm n JφΛφ lδ Ωφ j r l ƒ r