Telefonul dumneavoastră

Philips urmăreşte în mod continuu să-şi îmbunătăţească produsele. Datorită actualizării software-ului, este posibil ca anumite porţiuni din acest ghid de utilizare să difere de produsul dvs. Philips îşi rezervă drepturile de a modifica acest ghid de utilizare sau de a-l retrage oricând fără înştiinţare prealabilă. Vă rugăm să consideraţi produsul dumneavoastră drept unul standard.

Porniți şi opriți telefonul

1 Apăsați și mențineți apăsată tasta de alimentare pentru a porni telefonul.
2 Pentru a opri dispozitivul, apăsați și mențineți apăsată tasta de alimentare și apoi selectați **Oprire**.

Blocați/Deblocați ecranul tactil

Puteți bloca ecranul tactil și tastele pentru a preveni orice operații nedorite cu dispozitivul.

1 Pentru a bloca, apăsați tasta de alimentare.
2 Pentru a debloca, trageți la dreapta pictograma pentru .

Taste

Aflați mai multe despre tastele principale.

Tastă	Definiție	Funcție
	Alimentare	- Apăsați și țineți apăsat pentru a porni/opri telefonul. - Apăsați pentru a porni/opri afişajul. - Țineți apăsat pentru a accesa opțiunile telefonului şi alegeți Silențios sau Mod avion.
	Tasta acasă	- Apăsați pentru a reveni la ecranul de întâmpinare. - Țineți apăsat pentru a deschide lista de aplicații recente.
	Tasta opțiune	- Deschide o listă de opțiuni disponibile pe ecranul curent. - Pe ecranul de întâmpinare, deschideți Imagine de fundal, Gestionare aplicații și Setări de sistem.

	Tasta înapoi	- Reveniți la ecranul anterior sau ieșiți. - Ascunde tastatura de pe ecran când este deschisă.
	Tasta meniu	- Atingeți pentru a accesa ecranul de meniu şi wid-get-urile.
	Tastă economisire energie	- Activează/dezactivează modul de economisire a energiei.
	Tastă volum	- Apăsați tasta de volum pentru a regla volumul. - Apăsați tasta pentru a anula soneria.

Utilizați ecranul tactil

Acțiuni de bază pentru a utiliza ecranul tactil.

Funcție	Operațiune
Atingere	Atingeți o dată pentru a selecta sau a lansa un meniu, o opțiune sau o aplicație.
Atingeți şi țineți apăsat	Atingeți un element și țineți apăsat timp de mai mult de 2 secunde.
Tragere	Atingeți un element și mutați-l într-o locație nouă.
Atingere dublă	Atingeți un element de două ori mai repede.

Lovire uşoară	Derulaţi energic în sus, în jos, la stânga sau la dreapta pentru a vă deplasa în liste sau ecrane.
Apropierea degetelor („ciupire”)	Aşezaţi două degete departe unul de altul, iar apoi apropiaţi-le. În unele aplicaţii, cum ar fi browser-ul web, puteţi ciupi ecranul cu două degete (de exemplu, cel mare şi arătătorul) pentru a mări sau micşora imaginea când priviţi o imagine sau pagini web.

Personalizarea ecranului de întâmpinare

Puteţi personaliza ecranul de întâmpinare pentru a se potrivi preferinţelor dumneavoastră.

Funcţie	Operaţiune
Adăugaţi elemente	Atingeţi ⊞ pentru a intra în ecranul meniului sau widget-uri, atingeţi şi menţineţi apăsat un element, apoi glisaţi-l la ecranul de start.
Mutaţi elemente	Atingeţi şi menţineţi apăsat un element, apoi glisaţi-l într-o locaţie nouă.

Eliminați elementele	Atingeți și mențineți un element, coşul de gunoi apare în partea de jos a ecranului de întâmpinare. Glisați elementul la coşul de gunoi. Când elementul devine roşu, eliberați elementul.
Selectați o imagine de fundal	În ecranul de întâmpinare, apăsați ▭ >**Imagine de fundal** sau atingeți și țineți apăsat pe zona liberă din ecranul de întâmpinare, selectați o imagine din opțiuni.

Ecranul de întâmpinare

Pe ecranul de întâmpinare, puteți vizualiza starea dispozitivului dvs. și accesa aplicații.

Ecranul de întâmpinare are mai multe panouri. Derulați la stânga sau la dreapta pentru a vizualiza panourile de pe ecranul de întâmpinare. Există 5 ecrane de întâmpinare extinse; culisați-vă degetul pe orizontală, la stânga și la dreapta pentru a-l vedea pe fiecare. Atingeți ⌂ pentru a reveni la ecranul de întâmpinare principal.

Puteți adăuga aplicațiile, scurtăturile și widget-urile preferate pentru a vă fi accesibile printr-o simplă atingere.

Ecranul de întâmpinare al telefonului dumneavoastră este alcătuit din următoarele zone:

Bara de stare

Fereastra de introducere căutare

Widget-uri și aplicații

Pictogramele scurtăturilor

Tasta meniu: Atingeți pentru a intra în aplicații

Panoul de notificări

Când primiți o nouă notificare, puteți deschide panoul de Notificări pentru a vedea ce notificare privind un eveniment anume sau ce noi informații ați primit. Panoul de Notificări vă permite să comutați rapid între aplicațiile recent deschise, dar vă permite şi să activați cu uşurință setări precum Wi-Fi şi Bluetooth.

- Pentru a deschide/ascunde panoul de Notificări:

Apăsați şi mențineți apăsat pe bara de stare, apoi culisați în jos. Dacă aveți mai multe notificări, puteți derula în jos ecranul pentru a le vedea pe toate. Pentru a ascunde panoul, glisați în sus partea de jos a panoului.

- Utilizarea filei Setări rapide

Fila Setări rapide vă permite să activați cu uşurință Wi-Fi, Bluetooth, GPS şi multe altele, furnizându-vă şi o scurtătură rapidă pentru a schimba modul şi a seta luminozitatea, intervalul de aşteptare, autorotirea în cazul în care glisați fila.

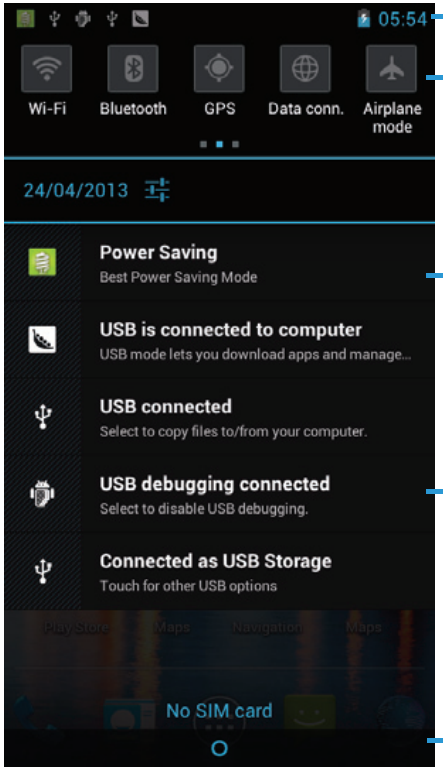

Economisire energie cu un singur buton

Culisaţi butonul de pe stânga telefonului în jos/sus pentru a activa/dezactiva economisirea energiei.

Atingeţi în ecranul de meniu principal pentru a accesa Selectare profiluri economisire energie şi a seta profiluri de economisire implicite.

Puteţi selecta **Mod economisire energie optim** sau **Modul meu de economisire a energiei** :

- **Mod economisire energie optim**: Reţinere apel, SMS, dezactivare conexiune date.
- **Modul meu de economisire a energiei** : Profiluri de economisire definite de utilizator. Selectaţi **Modul meu de economisire a energiei** , atingeţi pentru a accesaprofilurile de economisire definite de utilizator, setaţi Luminozitate, intervalul de aşteptare, selectaţi dacă doriţi să dezactivaţi WLAN/conexiune date/bluetooth/ GPS şi dacă eliminaţi aplicaţiile care rulează.

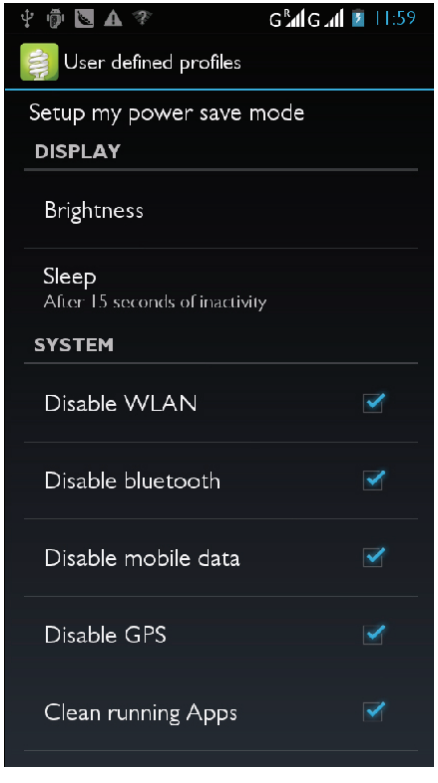

Pictograme și simboluri

Aflați mai multe despre pictograme şi simboluri pe ecran.

Pictograme	Funcție
	Silențios.
	Vibrații.
	Mod avion activat.
	Bateria se încarcă.
	Liniile indică nivelul bateriei.
	WLAN activat.
G 3G	Telefonul dvs.este conectat la o rețea GSM. Cu cât sunt mai multe bare, cu atât recepția este mai bună.
GE 3GH	Telefonul dvs.este conectat la rețea.
	Se descarcă date.
	Se încarcă date.
	Apel în curs.
	Aveți un apel pierdut.
	Conectat la PC.
	Tethering-ul Wi-Fi activat.
	Depanarea USB este conectată.
	Bluetooth-ul este activat.
	SMS sau MMS nou.
	Căştile sunt conectate la telefon.
	Alarma este activată.
	Redare muzică în curs.
	A survenit o eroare sau se recomandă precauție.
	Economisire energie activată.

Cuprins

Telefonul dumneavoastră 0
Cuprins 9
Primii paşi 10
Asamblare şi încărcare 10
Introduceţi un card Micro SD (card de memorie) 12
Conexiuni 14
Bluetooth. 14
Wi-Fi 15
VPN 15
Partajarea reţelei mobile 16
Internet 17
Conexiuni la PC 17
Setări 18
Wireless şi reţele 18
Dispozitiv. 19
Personal 19
Sistem 20
Măsuri de siguranţă şi precauţie 21
Măsuri de precauţie 21
Sfaturi 22
Rezolvarea problemelor 22
Declaraţia de marcă comercială. 24
Informaţii privind rata specifică de absorbţie 24
Declaraţia de conformitate 25

Primii paşi

Felicitări pentru achiziția dumneavoastră şi bine ați venit la Philips!

Pentru a obține cât mai multe de la produsul dumneavoastră şi pentru a va bucura de tot ce poate oferi Philips, înregistrați-vă produsul la:

www. philips. com/mobilephones

Pentru mai multe detalii despre produsul dumneavoastră, vă rugăm să accesați:

www.philips.com/support

Atenție:

- Vă rugăm să citiți instrucțiunile de siguranță în secțiunea "Măsuri de siguranță şi precauție" înainte de utilizare.

Asamblare şi încărcare

Aflați mai multe despre instalarea cardului USIM sau SIM şi încărcarea bateriei pentru prima utilizare.

Introducerea cardului SIM

Urmați paşii de mai jos pentru a insera cardul dumneavoastră USIM sau SIM. Nu uitați să închideți telefonul mobil înainte de a scoate capacul posterior.

1 Înlăturați capacul posterior.

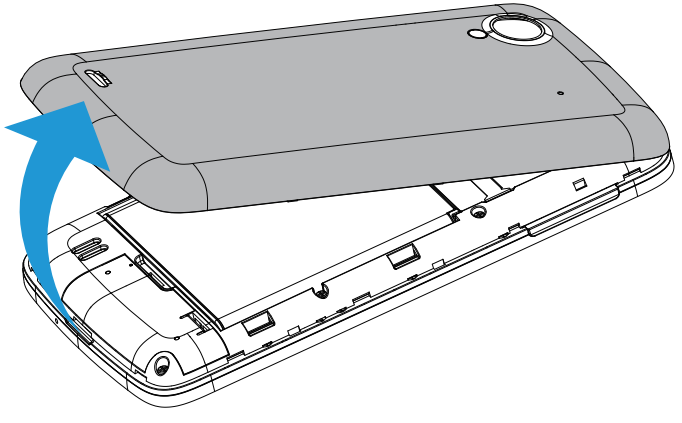

2 Scoateţi bateria.

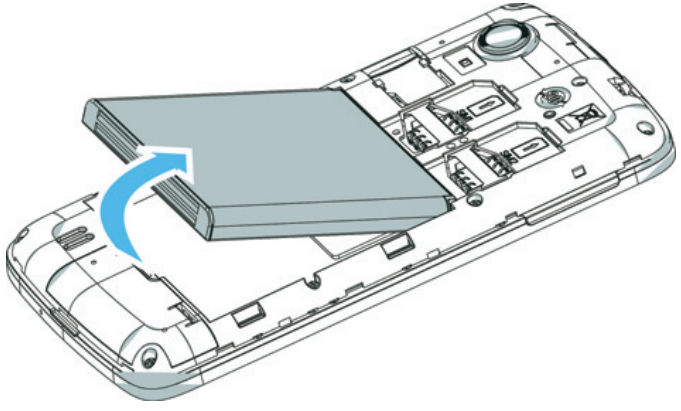

3 Introduceţi cardul USIM sau SIM.

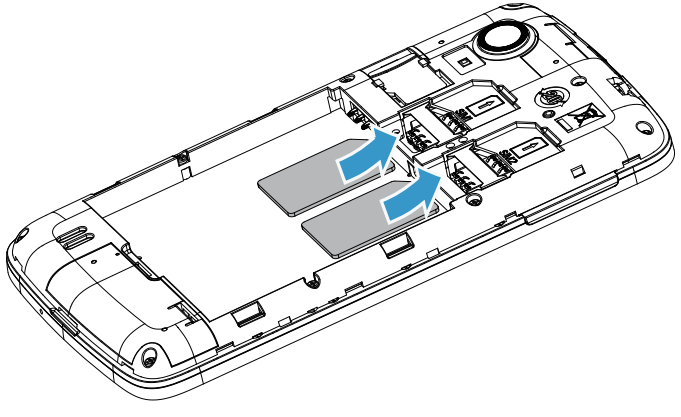

Atenţie:

- SIM1/SIM2 acceptă ambele reţeaua 3G şi 2G. Bazat pe setările implicite ale telefonului, acesta se va conecta la reţeaua 3G cu SIM1 în mod direct. De asemenea, puteţi intra în **Setări>Wireless şi reţele>Reţele mobile >Serviciu 3G** pentru a obţine setările personale.

4 Instalaţi bateria.

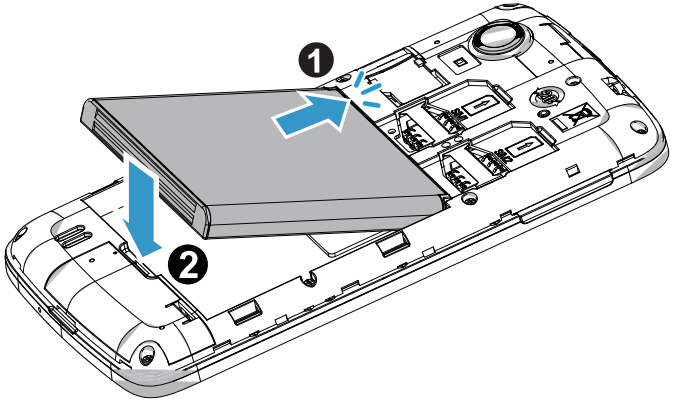

5 Puneţi la loc capacul posterior.

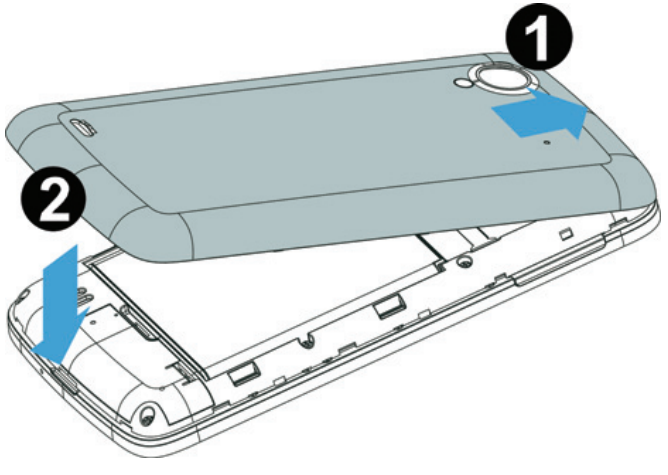

Încărcați bateria

O baterie nouă este parțial încărcată. Pictograma bateriei în colțul superior dreapta indică nivelul de încărcare al bateriei.

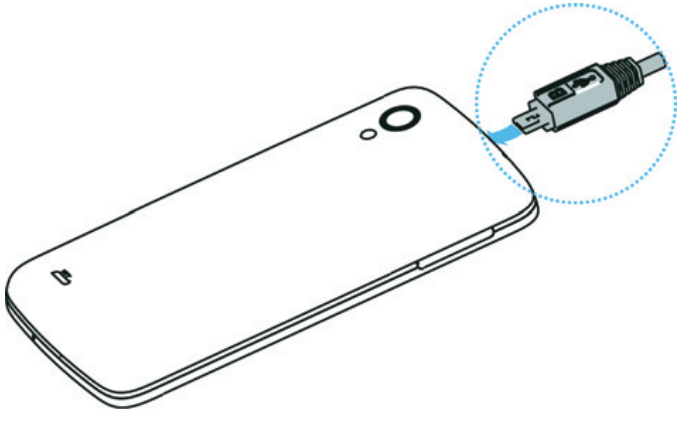

Sfaturi:

- Puteți folosi telefonul în timpul încărcării.
- Bateria nu se va deteriora dacă păstrați încărcătorul conectat la telefonul mobil atunci când bateria este complet încărcată. Singura modalitate de a închide încărcătorul este de a-l deconecta şi este recomandat să folosiţi o priză de alimentare la îndemână.
- Dacă nu intenționați să folosiţi telefonul timp de mai multe zile, vă recomandăm să înlăturați bateria.
- Dacă o baterie complet încărcată este nefolosită, aceasta se va descărca în timp.
- Dacă bateria este folosită pentru prima dată sau dacă bateria nu a fost folosită pe o perioadă îndelungată, reîncărcarea va dura mai mult.

Introduceți un card Micro SD (card de memorie)

Introducerea unui card de memorie

Puteți extinde memoria telefonului şi puteți stoca mai multe fişiere multimedia dacă apelați la un card micro-SD.

Dispozitivul dumneavoastră acceptă carduri de memorie cu capacități maxime de 32 GB.

1 Înlăturați capacul posterior.

2 Aliniați cardul Micro SD cu fanta. Introduceți-l.

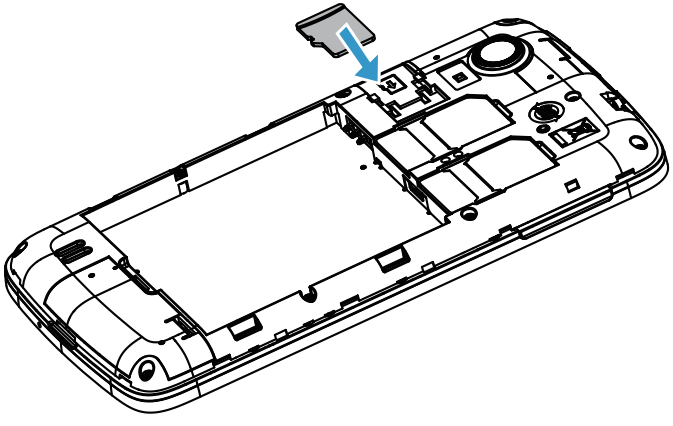

Scoateți cardul de memorie

Asigurați-vă că telefonul nu accesează cardul de memorie la momentul respectiv. Înainte de a scoate un card de memorie, demontați-l întâi, pentru a-l putea scoate în siguranță.

1 În ecranul În repaus, selectați ▭ > **Setări**>**Stocare** >**Demontați cardul SD.**
2 Împingeți ușor cardul de memorie până când se deblochează din telefon.
3 Scoateți cardul de memorie.

Atenție:

- Nu scoateți un card de memorie în timp ce dispozitivul transferă sau accesează informații, pentru a preveni compromiterea sau deteriorarea fișierelor din cardul de memorie.

Formatarea cardului de memorie

Formatarea cardului de memorie pe un PC poate crea incompatibilități cu dispozitivul dvs. Formatați cardul de memorie numai pe dispozitiv.

În ecranul În repaus, selectați ▭ >**Setări>Stocare >Ștergeți cardul SD.**

Atenție:

- Înainte de a formata cardul de memorie, nu uitați să faceți copii de rezervă cu toate datele importante stocate pe dispozitivul dvs. Garanția producătorului nu acoperă pierderile de date ce rezultă din acțiunile utilizatorului.

Conexiuni

Bluetooth

Telefonul se poate conecta la un dispozitiv compatibil Bluetooth pentru schimbul de date.

Activarea/Dezactivarea Bluetooth

1 Din ecranul de întâmpinare, atingeți > **Wireless și rețele> Bluetooth.**
2 Bifați sau debifați caseta de selectare Bluetooth.

Atenție:

- Dezactivați Bluetooth când nu este folosit pentru a economisi energia bateriei sau în locurile în care folosirea unui dispozitiv wireless este interzisă, cum ar fi la bordul unui avion și în spitale.

Primirea datelor prin Bluetooth

1 Porniți Bluetooth mai întâi, apoi atingeți > **Wireless și rețele>Bluetooth** pentru a face dispozitivul vizibil.
2 Apoi selectați **Căutare dispozitive**.
3 Selectați un dispozitiv, introduceți o parolă de cuplare şi selectați Acceptați pentru cuplarea cu alt dispozitiv.
4 Pe dispozitivul receptor, acceptați fişierul.

Atenție:

- Anumite dispozitive, mai ales căştile sau kiturile auto hands-free, pot avea un PIN de Bluetooth fix, precum 0000. Dacă celălalt dispozitiv are un PIN, trebuie să îl introduceți.
- Datele primite sunt salvate în dosarul bluetooth. Dacă primiți un contact, acesta este salvat automat în agenda telefonică.

Trimiterea datelor prin Bluetooth

1 Selectați un fişier sau un element, cum ar fi o persoană de contact, un eveniment din calendar, o notă sau un fişier media dintr-o aplicație adecvată sau din Fişierele mele.
2 Selectați o opțiune pentru a trimite date prin Bluetooth.
3 Căutați și cuplați cu un dispozitiv activat Bluetooth.

Wi-Fi

Aflați cum să utilizați rețeaua wireless a dispozitivului. Disponibilitatea și puterea semnalului Wi-Fi va varia în funcție de obiecte, cum ar fi clădiri sau pur şi simplu un perete între camere, prin care trebuie să treacă semnalul Wi-Fi.

Porniți Wi-Fi și conectați-vă la o rețea WLAN

1 Din ecranul de întâmpinare, atingeți > **Wireless și rețele> Wi-Fi.**
2 Porniți Wi-Fi.
3 Rețelele Wi-Fi detectate vor fi listate în secțiunea Rețele Wi-Fi.
4 Alegeți rețeaua Wi-Fi la care doriți să vă conectați, apăsați **Conectare.**
5 Dacă ați selectat o rețea securizată, vi se va cere să introduceți cheia sau parola de rețea.

Sfaturi:

- Dacă rețeaua wireless pe care o doriți nu este listată, atingeți Adăugare rețea Wi-Fi pentru a o adăuga manual.

VPN

Aflați cum să creați rețele private virtuale (VPN) și să vă conectați la acestea

Configurarea unui profil VPN

1 În lista de aplicații, atingeți **>Wireless şi rețele>VPN>Adăugare rețea VPN**.
2 Introduceți un nume pentru serverul VPN şi selectați un tip de VPN.
3 Modificați opțiunile după cum este necesar.
4 Când ați terminat, selectați **Salvare**.

Sfaturi:

- Opțiunile disponibile pot varia în funcție de tipul de VPN.
- Dispozitivul trebuie să fie deja configurat cu acces la Internet. Dacă aveți probleme la accesarea Internetului, trebuie să editați conexiunile. Dacă nu sunteți sigur ce informații să introduceți, întrebați administratorul de VPN.
- Pentru a utiliza această caracteristică, trebuie să activați caracteristica de blocare a ecranului.

Conectarea la un VPN

1 În lista de aplicații, atingeți **>Wireless şi rețele>VPN**.
2 Selectați o rețea privată.

3 Introduceți numele de utilizator și parola, apoi selectați **Conectare**.

Partajarea rețelei mobile

Aflați cum să setați dispozitivul ca modem wireless sau punct de acces wireless pentru PC-uri sau alte dispozitive și să partajați conexiunea dispozitivului la rețeaua mobilă.

Distribuiți rețeaua mobilă prin WLAN

1 În lista de aplicații, selectați **Setări>Wireless şi rețele>Tethering şi hotspot-ul portabil**.
2 Selectați **Hotspot Wi-Fi portabil** pentru a activa caracteristica de atașare WLAN.
3 Selectați **Configurare hotspot Wi-Fi portabil** pentru a configura setările de rețea în vederea utilizării dispozitivului ca un punct de acces.
   - **SSID rețea**: Vizualizați și editați numele dispozitivului care va fi arătat dispozitivelor externe.
   - **Securitate**: Selectați tipul de securitate.
4 Când ați terminat, selectați **Salvare**.
5 De la alt dispozitiv, localizați numele dispozitivului în lista de conexiuni disponibile și conectați la rețea. Dispozitivul distribuie conexiunea la rețeaua mobilă pe un alt dispozitiv.

Distribuiți rețeaua mobilă prin USB

1 Cu ajutorul unui cablu USB, conectați mufa multifuncțională a dispozitivului la un PC.
2 În lista de aplicații, selectați **Setări>Wireless şi rețele>Tethering şi hotspot-ul portabil**.
3 Selectați **Tethering prin USB** pentru a activa caracteristica de tethering prin USB. Dispozitivul dvs.distribuie conexiunea la rețeaua mobilă pe PC.
4 Pentru a opri distribuirea conexiunii la rețea, apăsați pentru a dezactiva tethering-ul prin USB.

Sfaturi:

- Metoda de distribuire pentru conexiunea la rețea poate diferi în funcție de sistemul de operare al PC-ului.

Internet

Aflați cum să accesați și să marcați paginile Web preferate.

Navigați pe o pagină Web

1 În lista de aplicații, apăsați .
2 Pentru a accesa o anumită pagină de Web, selectați câmpul URL, introduceți adresa Web.
3 Start pentru a vizualiza paginile Web.

În timp ce navigați pe o pagină Web, accesați următoarele opțiuni:

- Pentru a mări sau micşora, puneți două degete pe ecran și îndepărtați-le încet sau apropiați-le.
- Pentru a deschide/închide fereastra, atingeți .
- Pentru a marca pagina Web curentă, apăsați > **Adăugați un marcaj**.
- Pentru a vizualiza istoricul de descărcare, apăsați >**Descărcări**.
- Pentru a modifica setările browser-ului, apăsați >**Setări**.

Conexiuni la PC

Aflați cum să conectați telefonul la un PC cu un cablu USB, în moduri de conectare prin USB.

1 Conectați telefonul la un computer cu un cablu USB.
2 Când este conectat, selectați **Activați stocarea USB**.
3 Telefonul funcționează ca un disc amovibil. Dacă introduceți un card de memorie în dispozitiv, puteți, de asemenea, să accesați directorul de fişiere al cardului de memorie, utilizând dispozitivul drept cititor de carduri de memorie.
4 Copiați fişierele de pe PC pe cardul de memorie.
5 Când ați terminat, selectați **Dezactivați stocarea USB**.

Setări

Wireless și rețele

Funcție	Definiție
Administrare SIM	Setați informațiile cardului SIM dublu/setați cardul SIM pentru conexiuni de date, apeluri, mesaje.
Wi-Fi	Activați Wi-Fi pentru a vă conecta la un punct de acces Wi-Fi și a accesa Internetul sau alte dispozitive din rețea.
Bluetooth	Activați Bluetooth pentru a face schimb de informații pe distanțe scurte.
Utilizarea datelor	Țineți evidența ratei de utilizare a datelor și personalizați setările pentru limitare.
Mod avion	Activați Mod Avion pentru a dezactiva toate funcțiile wireless de pe dispozitivul dvs. Aveți posibilitatea să utilizați numai caracteristici fără rețea.
VPN	Configurați și gestionați rețelele virtuale private (VPN).
Tethering și hotspot-ul portabil	• Setați pentru a utiliza dispozitivul ca modem wireless prin realizarea unei conexiuni USB cu un computer. • Setați pentru a utiliza dispozitivul ca un punct de acces wireless pentru alte dispozitive. • Activați caracteristica de tethering prin Bluetooth pentru a partaja rețeaua mobilă cu computere prin Bluetooth.
Rețelele mobile	• Setați pentru a utiliza conexiunile de date pe orice rețea mobilă. • Setați pentru a utiliza conexiunile de date atunci când vă aflați în roaming.
Mod preferință de transfer GPRS	Activați transmisia de date GPRS.

Dispozitiv

Funcție	Definiție
Profiluri audio	• Selectați profilurile telefonului. • Setați volumul și tipul tonului de ton de apel, alarmă și notificare.
Afișaj	Modificați setările pentru a controla ecranul şi lumina de fundal pe dispozitiv.
Stocare	Vizualizați informații de memorie pentru dispozitivul şi cardul de memorie. De asemenea, puteți să formatați cardul de memorie.
Baterie	Vizualizați cantitatea de energie a bateriei consumată de dispozitiv.
Aplicații	Administrați aplicațiile care rulează, mutați aplicații pe sau de pe cardul de stocare și instalați sau dezinstalați programe.

Personal

Funcție	Definiție
Cont şi sincronizare	• Modificați setările pentru caracteristica de sincronizare automată sau gestionați conturile pentru sincronizare. • Conectați-vă sau deconectați-vă la și de la conturile de rețele de socializare, contul Google și contul Exchange ActiveSync.
Servicii de localizare	Selectați sursele de utilizat în stabilirea locului în care vă aflați.
Securitate	Setați blocarea ecranului sau administrați stocarea de acreditări.
Limbă și intrare	Setați limba și regiunea sistemului de operare. Puteți seta și opțiuni pentru tastatura de pe ecran.
Resetare	Resetați setările la valorile prestabilite și ştergeți toate datele.

Sistem

Funcție	Definiție
Data și ora	• Setați data și ora, zona de fus orar și formatul datei și orei.
Program de putere pornit/ oprit	Setați ora la care telefonul pornește/se oprește automat.
Accesibilitate	Utilizați aceste setări când ați descărcat și ați instalat un instrument de accesibilitate, precum un economizor de ecran care oferă redare vocală. Puteți activa sau dezactiva funcțiile sau serviciile de accesibilitate.
Opțiuni dezvoltator	Modificați setările pentru dezvoltarea aplicațiilor.
Despre telefon	Consultați diverse informații despre telefon, precum cele despre baterie, informațiile legale, numărul de model, versiunea software, versiunea benzii de bază și numărul de versiune.

Măsuri de siguranță şi precauție

Măsuri de precauție

Nu lăsați telefonul la îndemâna copiilor mici

Nu lăsați telefonul şi niciun accesoriu la îndemâna copiilor mici. Părțile mici pot cauza înecarea sau răni grave dacă sunt înghițite.

Undele radio

Telefonul dumneavoastră transmite/primeşte unde radio în frecvența GSM/WCDMA.

Adresați-vă fabricantului vehiculului pentru a afla dacă echipamentul electronic utilizat în vehiculul dvs. nu va fi afectat de energia radio.

Închideți telefonul...

Închideți telefonul când vă aflați într-o aeronavă. Utilizarea telefoanelor mobile în avion poate fi o operațiune periculoasă pentru avion, poate dăuna rețelei de telefonie mobilă şi poate fi ilegală.

În spitale, clinici, în alte centre medicale şi în orice alt loc în care v-ați putea afla în imediata apropiere a echipamentelor medicale.

În zone cu atmosferă potențial explozivă (de ex. benzinării şi zone în care aerul conține particule de praf precum pulberi metalice). Într-un vehicul care transportă produse inflamabile sau un vehicul alimentat cu gaz petrolier lichefiat (GPL). În cariere sau alte zone unde se desfăşoară operațiuni de dinamitare.

Telefonul mobil şi maşina dumneavoastră

Evitați folosirea telefonului atunci când conduceți şi respectați toate reglementările care restricționează folosirea telefoanelor mobile în timpul condusului. Folosiți accesorii hands free pentru a mări siguranța dumneavoastră atunci când este posibil. Asigurați-vă că telefonul dumneavoastră şi setul pentru maşină nu blochează niciun airbag sau alte dispozitive de siguranță instalate în maşina dumneavoastră.

Folosiți telefonul cu grijă şi atenție

Pentru o funcționare satisfăcătoare şi în condiții optime a telefonului vă recomandăm să folosiți telefonul în poziția normală de funcționare.

- Nu expuneți telefonul la temperaturi extreme.
- Nu introduceți telefonul în nicio substanță lichidă; dacă telefonul este umed, închideți-l, înlăturați bateria şi lăsați-l la uscat 24 de ore înainte de a-l reutiliza.
- Pentru a curăța telefonul, ştergeți-l cu o cârpă moale.
- Pe vreme caldă sau după expunere prelungită la soare (de ex. în spatele unei ferestre sau parbriz), temperatura carcasei telefonului poate creşte. Fiți foarte atenți în acest caz atunci când ridicați telefonul şi de asemenea, evitați să-l folosiți într-o temperatură ambiantă de peste 40°C.

Protejați bateriile de deteriorare

Trebuie să folosiți doar accesorii autentice Philips, deoarece utilizarea oricăror altor accesorii poate dăuna telefonului dumneavoastră şi poate fi periculoasă, iar garanția telefonului dumneavoastră Philips va fi anulată. Folosirea unui tip nespecificat de baterie poate provoca o explozie.

Asigurați-vă că piesele deteriorate sunt înlocuite imediat de un tehnician calificat şi că sunt înlocuite cu piese originale Philips.

- Telefonul dumneavoastră este alimentat de o baterie reîncărcabilă.
- Folosiți numai încărcătorul specificat.
- Nu incinerați.
- Nu deformați şi nu deschideți bateria.
- Nu permiteți ca obiecte metalice (precum cheile din buzunarul dumneavoastră) să scurtcircuiteze contactele bateriei.
- Evitați expunerea la căldură excesivă (>60 °C sau 140 °F), umiditate sau medii caustice.

Protecția mediului

Nu omiteți să respectați reglementările naționale privind aruncarea ambalajelor, bateriilor epuizate şi a telefonului vechi şi vă rugăm să promovați reciclarea acestora. Philips a marcat bateria şi ambalajul cu simbolurile standard desemnate pentru a promova reciclarea şi aruncarea adecvată a deşeurilor dumneavoastră.

: Ambalajul marcat este reciclabil.

: S-a realizat o contribuție financiară la sistemul național de recuperare a ambalajelor şi reciclare aferent.

: Materialul de plastic este reciclabil (se identifică şi tipul de plastic.

Protecția auzului

Când ascultați muzică, reglați volumul la nivel moderat. O expunere continuă la un volum ridicat vă poate afecta auzul.

Marcaj WEEE în DFU: "Informarea consumatorilor"

Aruncarea produsului dumneavoastră vechi

Produsul dumneavoastră este proiectat şi fabricat cu materiale şi componente de calitate ridicată care pot fi reciclate şi reutilizate.

Atunci când simbolul pubelei tăiate este ataşat unui produs, înseamnă că produsul se află sub incidența Directivei Europene 2002/96/CE

Vă rugăm să vă informați despre sistemele naționale de colectare separată pentru produsele electronice şi electrice.

Vă rugăm să acționați conform regulamentelor naționale şi să nu aruncați produsele dumneavoastră vechi împreună cu gunoiul dumneavoastră menajer. Aruncarea corectă a produselor dumneavoastră vechi va ajuta la prevenirea potențialelor consecințe negative pentru mediul înconjurător şi pentru sănătatea umană.

Acest dispozitiv poate conține bunuri, tehnologie sau software supuse legilor şi reglementărilor privind exportul din SUA şi alte țări. Abaterile de la lege sunt interzise.

Sfaturi

Stimulatoarele cardiace

Dacă aveți un stimulator cardiac:

- Păstrați telefonul la o distanță mai mare de 15 cm de stimulatorul dumneavoastră cardiac atunci când telefonul este deschis pentru a evita interferențele potențiale.
- Nu transportați telefonul în buzunarul de la piept.
- Folosiți urechea opusă pacemaker-ului pentru a reduce la minimum potențialele interferențe.
- Închideți telefonul dacă suspectați că are loc o interferență.

Proteze auditive

Dacă folosiți proteze auditive, consultați medicul dumneavoastră şi fabricantul protezei pentru a afla dacă dispozitivul dumneavoastră ar putea să interfereze cu telefonul.

Cum să prelungiți durata de viață a bateriei sau telefonului

Pentru ca telefonul dumneavoastră să funcționeze corect, alimentarea suficientă a bateriei este importantă. În scopul economisirii de energie, respectați următoarele, acolo unde este cazul:

- Închideți funcția Bluetooth a telefonului dumneavoastră.
- Setați nivelul şi durata luminii de fundal a telefonului dumneavoastră la o valoare mai scăzută.
- Activați blocarea automată a tastaturii, închideți sunetul tastelor, vibrațiile la atingere sau alarma pe vibrații.
- Stabiliți o conexiune GPRS atunci când este necesar. În caz contrar, telefonul dumneavoastră va continua să caute conexiunea GPRS şi va consuma bateria.
- Închideți telefonul dacă nu există acoperire. În caz contrar, telefonul dumneavoastră va continua să caute rețeaua şi va consuma bateria.

Rezolvarea problemelor

Telefonul nu poate fi pornit

Înlăturați/reinstalați bateria. Apoi încărcați telefonul până când animația din pictograma bateriei se opreşte. Decuplați încărcătorul şi încercați să deschideți telefonul.

Afişajul arată BLOCAT atunci când deschideți telefonul

Cineva a încercat să folosească telefonul dumneavoastră, dar nu a ştiut codul PIN, şi nici codul de deblocare (PUK). Contactați-vă furnizorul de servicii.

Afişajul arată eroare IMSI

Această problemă este legată de abonament. Contactați-vă operatorul.

Telefonul dumneavoastră nu revine la ecranul inactiv

Apăsaţi îndelung tasta de închidere sau închideţi telefonul, verificaţi dacă bateria şi cartela SIM sunt instalate corect şi redeschideţi-l.

Simbolul de reţea nu este afişat

Conexiunea la reţea este pierdută. Fie sunteţi într-o zonă albă de acoperire (într-un tunel sau între clădiri înalte) sau sunteţi în afara ariei de acoperire. Încercaţi din alt loc, încercaţi să vă reconectaţi la reţea (în special atunci când sunteţi în străinătate), verificaţi dacă antena este la locul ei în cazul în care telefonul are o antenă externă sau contactaţi operatorul dumneavoastră de telefonie mobilă pentru asistenţă/ informaţii.

Afişajul nu răspunde (sau afişajul răspunde încet) la apăsările tastelor

Afişajul răspunde mai încet la temperaturi foarte scăzute. Acest lucru este normal şi nu influenţează funcţionarea telefonului. Duceţi telefonul într-un loc mai cald şi încercaţi din nou. În alte cazuri, vă rugăm să contactaţi furnizorul telefonului dumneavoastră.

Se pare că bateria s-a supraîncălzit

Poate folosiţi un încărcător care nu a fost destinat să fie utilizat cu telefonul dumneavoastră. Asiguraţi-vă că folosiţi întotdeauna accesorii autentice Philips expediate împreună cu telefonul dumneavoastră.

Telefonul dumneavoastră nu afişează numerele de telefon ale apelurilor primite

Această funcţie aparţine reţelei şi depinde de abonament. Dacă reţeaua nu transmite numărul telefonului, telefonul va afişa în schimb Apel 1 sau Reţinut. Contactaţi operatorul dumneavoastră pentru informaţii detaliate asupra acestui subiect.

Nu puteţi trimite SMS

Unele reţele nu permit schimbul de mesaje cu alte reţele. Verificaţi mai întâi dacă aţi introdus numărul centrului dumneavoastră SMS sau contactaţi operatorul dumneavoastră pentru informaţii detaliate privind acest subiect.

Nu puteţi primi şi/sau stoca fotografii în format JPEG

Dacă o fotografie este prea mare, dacă are numele prea lung sau dacă nu este în formatul corect, se poate să nu fie acceptată de telefonul dumneavoastră mobil.

Consideraţi că aţi pierdut nişte apeluri

Verificaţi opţiunile de redirecţionare apeluri.

Atunci când se încarcă, pictograma bateriei nu indică nici o linie iar conturul luminează intermitent

Încărcaţi bateria într-un mediu în care temperatura nu coboară sub 0°C (32°F) sau nu urcă peste 50°C (113°F).

În alte cazuri, vă rugăm să contactaţi furnizorul telefonului dumneavoastră.

Afişajul arată eroare SIM

Verificaţi dacă s-a introdus cartela SIM în mod corect. Dacă problemele persistă, cartela dumneavoastră SIM poate fi deteriorată. Contactaţi-vă operatorul.

Atunci când încercaţi să folosiţi o funcţie din meniu, afişajul arată NU ESTE PERMIS

Unele funcţii depind de reţea. De aceea, sunt disponibile doar dacă reţeaua sau abonamentul dumneavoastră le acceptă. Contactaţi operatorul dumneavoastră pentru informaţii detaliate asupra acestui subiect.

Afişajul arată INSERAŢI CARTELA DUMNEAVOASTRĂ SIM

Verificaţi dacă s-a introdus cartela SIM în mod corect. Dacă problemele persistă, cartela dumneavoastră SIM poate fi deteriorată. Contactaţi-vă operatorul.

Autonomia telefonului pare mai scăzută decât cea indicată în manualul utilizatorului

Autonomia este legată de setări (de ex. volumul soneriei, durata luminii de fundal) şi funcţiile pe care le utilizaţi. Pentru a creşte autonomia şi, ori de câte ori este posibil, trebuie să dezactivaţi funcţiile pe care nu le folosiţi.

Telefonul dumneavoastră nu funcționează bine în maşină

O maşină conține multe părți metalice care absorb undele electromagnetice ce pot afecta randamentul telefonului. Aveți la dispoziție un set de maşină pentru a beneficia de o antenă externă, care vă permite să dați şi să primiți telefoane fără să folosiți receptorul.

Atenție:

- Consultați autoritățile naționale pentru a afla dacă puteți sau nu să folosiți telefonul atunci când conduceți.

Telefonul dumneavoastră nu se încarcă

Dacă bateria este complet descărcată, poate fi nevoie de câteva minute de pre-încărcare (până la 5 minute în unele cazuri) înainte ca pictograma de încărcare să fie afişată pe ecran.

Imaginea surprinsă cu camera telefonului nu este clară

Asigurați-vă că obiectivul camerei este curat pe ambele părți.

Declarația de marcă comercială

Android	Android este marcă înregistrată a Google, Inc.
Bluetooth™	Bluetooth™ este o marcă înregistrată deținută de telefonaktiebolaget L M Ericsson, Suedia şi a cărei licență de utilizare a fost acordată companiei Philips.
Philips	PHILIPS şi emblema scut a PHILIPS sunt mărci comerciale înregistrate ale Koninklijke Philips Electronics N.V. fabricate de Shenzhen Sang Fei Consumer Communications Co., Ltd. Sub licență de la Koninklijke Philips Electronics N.V.

Informații privind rata specifică de absorbție

Standarde internaționale

ACEST TELEFON MOBIL RESPECTĂ RECOMANDĂRILE INTERNAȚIONALE PENTRU EXPUNEREA LA UNDELE RADIO

Telefonul dumneavoastră mobil este un transmițător şi un receptor radio. Este proiectat şi fabricat pentru a nu depăşi limitele de expunere la energia de radiofrecvență (RF) definite de standardele internaționale. Aceste recomandări au fost stabilite de Comisia internațională pentru protecția împotriva radiațiilor non ionizante (ICNIRP) şi „Institutul Inginerilor Electrotehnişti şi Electronişti" (IEEE) care prognozează o margine de siguranță substanțială pentru asigurarea protecției tuturor persoanelor, indiferent de vârstă şi sănătate.

Recomandările privind expunerea pentru telefoanele mobile folosesc o unitate de măsură cunoscută drept rata de absorbție specifică (SAR). Limita SAR recomandată de ICNIRP pentru telefoanele mobile folosite de publicul general este de **2,0 W/kg în medie peste 10 grame de țesut şi 1,6 W/kg în medie peste un gram de țesut** conform standardului IEEE Std 1528 pentru cap.

Testele pentru SAR au fost efectuate folosind pozițiile de funcționare recomandate cu telefonul mobil transmițând la cel mai ridicat nivel certificat de energie şi în toate benzile de frecvență. Deşi SAR este stabilit la cel mai ridicat nivel de energie admis, nivelele reale SAR ale telefonului mobil în timpul funcționării sunt în general sub valoarea maximă SAR. Aceasta deoarece telefonul este conceput să funcționeze la nivele multiple de energie, astfel încât să folosească doar energia necesară pentru a se conecta la rețea. În general, cu cât sunteți mai aproape de o antenă de releu, cu atât puterea de ieşire este mai scăzută.

Deşi există diferențe între nivelele SAR ale diferitelor tipuri de telefoane şi poziții, toate respectă standardele internaționale privind expunerea la undele radio.

Cea mai ridicată valoare SAR pentru acest model de telefon W832, în cazul testării conformității cu standardul, a fost de 0,384 W/kg la recomandarea ICNIRP.

Pentru limitarea expunerii la undele radio, se recomandă reducerea duratei apelului făcut cu un telefon mobil sau utilizarea căştilor. Scopul acestor măsuri de precauție este de păstra telefonul mobil la distanță de cap şi corp.

Declarația de conformitate

Noi,
Shenzhen Sang Fei Consumer Communications Co., Ltd.
11 Science and Technology Road,
Shenzhen Hi-tech Industrial Park,
Nanshan District, Shenzhen 518057
China

declarăm pe propria răspundere că produsul

Philips W832
Philips GSM /WCDMA
Număr TAC: 86648901

la care se referă această declarație este în conformitate cu următoarele standarde:

SIGURANȚĂ: EN 60950-1:2006/A11:2009
SĂNĂTATE: EN 50360:2001
EN 62209-1:2006
EN 62209-2:2010
EMC: EN 301 489-1 v1.8.1
EN 301 489-7 v1.3.1
EN 301 489-17 v2.1.1
EN 301 489-19 v1.2.1
EN 301 489-24 v1.5.1
EN 55013:2001+A2:2006
EN 55020:2007
Radio: EN 301 511 v9.0.2
ETSI TS 151 010-1 v9.5.0
EN 301 908-1
EN 301 908-2 v4.2.1
EN 300 328 v1.7.1
ETS 300 487 A1:1997

Prin prezenta declarăm că (s-au efectuat toate seriile de teste radio şi că) produsul indicat anterior respectă toate cerințele esențiale ale Directivei 1999/5/CE.

Procedura de evaluare a conformității la care se face referință în Articolul 10 şi care este detaliată în Anexa III sau IV din Directiva 1999/5/EC a fost urmărită cu implicarea următorului (următoarelor) organism(elor) notificat(e):

British Approvals Board for Telecommunications TUV SUD Group
Balfour House Churdhfield Road-walton-on-Thames Surrey - KT12 2TD
Regatul Unit

Marcaj de identificare: CE0168

15 februarie 20112

Manager Calitate

Declaratie de Conformitate UE

Conform cu Directiva 1999/5/EC pentru Echipament Radio si Terminale Telecomunicatii

Produs :	telefon mobil digital WCDMA
Tipul produsului/Marca :	PHILIPS Xenium W832
Nume Producator :	Shenzhen Sang Fei Consumer Communications Co., Ltd.
Adresa Producator :	11 Science & Technology Rd., Shenzhen Hi-tech Industrial Park, District Nanshan, Shenzhen

Este confirmat a respecta cerintele enuntate de Directiva Consiliului 1999/5/EC pentru echipament radio si terminale de telecomunicatii. Pentru evaluarea conformitatii cu aceasta directive, au fost aplicate urmatoarele standarde:

Siguranta:	EN 60950-1: 2006/A12: 2011
Sanatate:	EN 62209-1-2006, EN 62209-2-2010, EN 50360-2001
EMC:	EN 301 489-1 V1.9.2, EN 301 489-3 V1.4.1, EN 301 489-7 V1.3.1, EN 301 489-17 V2.1.1, EN 301 489-24 V1.5.1, EN 55013:2001/A2 :2006, EN 55020:2007/A11:2011
Radio :	ETSI EN 300 328 V1.7.1, ETSI EN 300 440-2 V1.4.1, ETSI 301 511 V9.0.2, EN301 908-1 V5.2.1, EN 301 908-2 V5.2.1

Responsabil pentru intocmirea acestei declaratii este:

☐ Reprezentantul autorizat al producatorului stability intr-o tara a Uniunii Europene

Persoana responsabila pentru intocmirea acestei declaratii:

Prenume, Nume: Helen Lin

Pozitie/Titlu : General Manager Of General Management Office

Shenzhen
(Loc)

2012-11-23
(Data)

(Stampila companiei si semnatura)