Máy của bạn

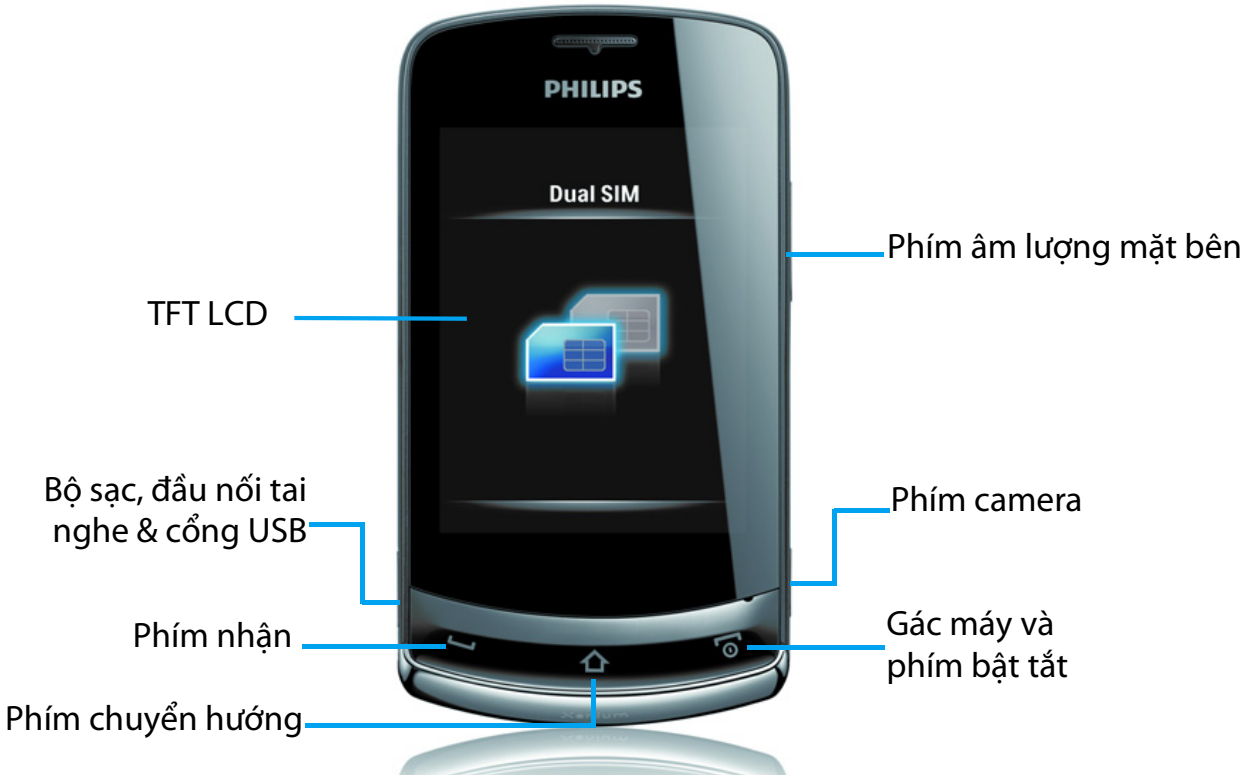

Philips luôn cố gắng cải thiện các sản phẩm của mình. Do nâng cấp phần mềm, một số nội dung trong cẩm nang người dùng này có thể khác với sản phẩm của bạn. Philips bảo lưu quyền chỉnh sửa cẩm nang người dùng này hoặc thu hồi bất kỳ thời điểm nào mà không cần báo trước. Vui lòng coi sản phẩm của bạn là chuẩn.

Màn hình chủ

Màn hình chủ của bạn bao gồm các vùng sau:

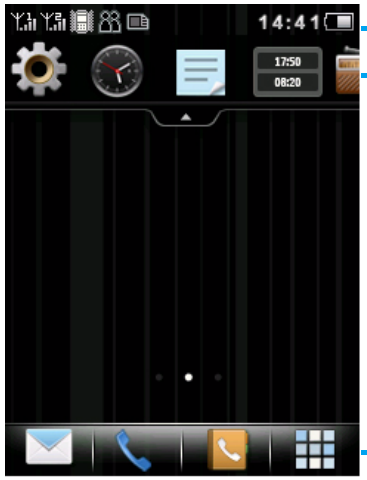

Các phím

Tìm hiểu về các phím chính.

Phím	Định nghĩa	Chức năng
	Gọi	Gọi hoặc trả lời một cuộc gọi.
	Menu chủ	Vào menu chủ.
	Gác máy/ Nguồn/ Thoát/ Khóa màn hình chủ	Kết thúc cuộc gọi; Giữ để bật/tắt máy; Quay trở về màn hình chủ/Khóa màn hình chủ.

Menu phím tắt

Tìm hiểu về các biểu tượng phím tắt.

Phím	Định nghĩa	Chức năng
	Nhắn tin	Vào Nhắn Tin
	Gọi	Gọi số.
	Danh bạ	Vào Số liên lạ.
	Menu chủ	Vào menu chủ.

Thao tác cơ bản

Tìm hiểu về thao tác cơ bản trong sử dụng máy của bạn.

Chức năng	Thao tác
Trượt màn hình	Sử dụng bút trỏ hay hình để trượt trên màn hình để chọn màn hình hiển thị trên, dưới, trái hoặc phải.
Sử dụng các ứng dụng	Bấm vào bất kỳ ứng dụng nào để mở.
Khóa màn hình	Bấm biểu tượng , trượt nó đến chỗ chấm.

Thoát	Bấm phím để quay trở lại màn hình chủ.

Bút trỏ

Khi bạn bật máy lần đầu, bạn được yêu cầu hiệu chỉnh bút trỏ. Như vậy, các nét hay vạch của bút trỏ sẽ được hiển thị chính xác trên màn hình (Hoặc vào **Cài đặt>Chung>Điêu chính bút**).

Widget

Trong màn hình chủ, bạn có thể sử dụng widge để vận hành nhanh một số chức năng.

1 Trong màn hình chủ, bấm , để mở menu widget.

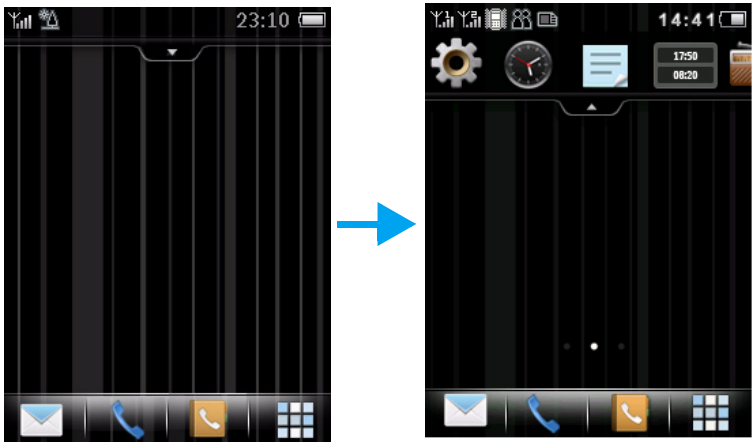

2 Bạn có thể di chuyển sang trái hoặc phải để chọn các chức năng. (Bấm , để đóng menu widget)

3 Chọn một biểu tượng chức năng, trượt trên màn hình chủ, sau đó có thể sử dụng.

- Bấm vào biểu tượng để chọn chức năng.

Biểu tượng	Chức năng
	Đặt biểu tượng chức năng trênt thanh widget.
	Đặt báo thức.
	Sử dụng bluetooth.
	Sử dụng máy tính.
	Kiểm tra lịch.

	Nghe đài FM.
	Hiển thị đồng hồ.
	Viết ghi chú.
	Mở máy nghe nhạc.
	Xem ảnh trên màn hình chủ.
	Hiển thị thời gian trong nước và thế giới.
	Kiểm tra thông tin nguồn.
	Sử dụng Opera Mini.
	Kiểm tra thông tin Mạng.

Menu chủ

Máy có ba màn hình menu chủ mặc định. bấm ⇧ để đến menu chủ, trượt sang trái hoặc phải để dịch chuyển màn hình menu chủ.

Tìm hiểu về menu chủ.

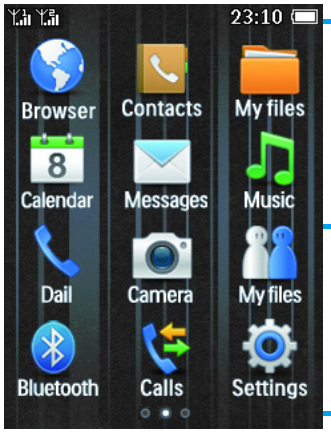

Thanh trạng thái

Biểu tượng ứng dụng

Mức

Giới thiệu về các ứng dụng

Tìm hiểu về ý nghĩa của một số ứng dụng.

Biểu tượng	Định nghĩa	Chức năng
	Ứng dụng	Sử dụng ứng dụng Java.
	Opera Mini	Sử dụng Opera Mini.
	Các công cụ	Sử dụng ứng dụng trên các công cụ.
	Nhiệm vụ	Sửa danh sách cần làm.
	Dịch vụ SIM	Sử dụng các dịch vụ STK.

	Báo thức	Đặt báo thức.
	Bluetooth	Sử dụng bluetooth.
	Trình duyệt	Truy nhập Internet.
	Máy tính	Sử dụng máy tính.
	Lịch	Kiểm tra lịch.
	Cuộc gọi	Kiểm tra tất cả các cuộc gọi.
	Camera	Chụp ảnh.
	Danh bạ	Kiểm tra danh bạ.
	Gọi	Thực hiện cuộc gọi.
	Sách điện tử	Kiểm tra Sách điện tử.
	Đài FM	Nghe đài FM.
	Xem hình ảnh	Xem ảnh trên máy.
	Sao lưu thẻ nhớ	Sao lưu & Khôi phục danh bạ và tin nhắn.
	Các tin nhắn	Kiểm tra hoặc gửi tin nhắn.

	Máy nghe nhạc	Mở máy nghe nhạc.
	Tập tin riêng	Quản lý các tập tin trên máy và thẻ SD.
	Cấu hình	Chọn cấu hình.
	gốc	Vào menu cài đặt.
	Máy ghi âm	Ghi âm.
	Đồng hồ bấm giây	Sử dụng đồng hồ bấm giây.
	Đồng hồ thế giới	Đặt giờ thế giới.

Các Icon & biểu tượng

Tìm hiểu về các icon và biểu tượng trên màn hình.

Biểu tượng	Định nghĩa	Chức năng
	Yên lặng	Máy của bạn sẽ không đổ chuông khi nhận một cuộc gọi.
	Chỉ rung	Máy của bạn sẽ rung khi nhận một cuộc gọi.

	Pin	Các vạch chỉ mức pin.
	SMS	Bạn có một tin nhắn mới.
	MMS	Bạn có một tin nhắn đa phương tiện mới.
	Tin nhắn Wap	Bạn nhận được một tin nhắn Wap.
	Cuộc gọi nhỡ	Bạn có một cuộc gọi nhỡ.
	Chuyển cuộc gọi	Tất cả các cuộc gọi đến đang được chuyển đến một số.
	Bluetooth	Bluetooth được kích hoạt.
	Tai nghe Bluetooth	Tai nghe Bluetooth được kết nối.
	Tai nghe	Tai nghe được cắm vào máy.
	Báo thức	Đồng hồ báo thức không được kích hoạt.
	Chuyển vùng	Hiển thị khi máy của bạn được đăng ký với một mạng không phải là mạng của bạn (đặc biệt khi bạn ở nước ngoài).

	Vùng chủ	Một vùng mà được chỉ định bởi nhà khai thác mạng của bạn. Liên lạc với nhà cung cấp dịch vụ của bạn để biết chi tiết.
	Mạng GSM	máy của bạn được kết nối với mạng GSM. Càng nhiều vạch hiển thị thì tín hiệu tiếp nhận càng tốt.
	Đính kèm GPRS	Máy của bạn được kết nối với mạng GPRS.
	Danh sách đen	Cho thấy tính năng danh sách đen được kích hoạt.
	Khóa phím	The keypad has been locked.
	Thẻ nhớ	Thẻ nhớ đang được sử dụng.

Mục lục

Bắt đầu 7
Lắp SIM và Sạc pin 7
Lắp một thẻ Micro SD (Thẻ nhớ) 9
Kết nối với PC 9
Tùy chỉnh máy của bạn 10
Chức năng cơ bản 11
Sử dụng các chức năng gọi cơ bản 11
Nhận và gửi tin nhắn 12
Nhập nội dung văn bản 12
Quản lý sổ danh bạ 13
Đa phương tiện 16
Đa phương tiện 16
Camera 17
Máy quay video 18
Đài FM 19
Các ứng dụng kinh doanh 20
Quản lý lịch của bạn 20
Báo thức 20
Bluetooth 21
Đọc Sách điện tử 21
Quản lý tập tin 22
Sử dụng danh sách đen 23
Kiểm tra đồng hồ thế giới 23
Sao lưu tin nhắn 23
Kiểm tra tin nhắn sao lưu 24
Bộ chuyển đổi tiền tệ 24
Các ứng dụng trang web & Java 25
Trình duyệt 25
Các ứng dụng Java 25
Cài đặt 27
Giới thiệu menu cài đặt 27
Cài đặt chung 27
Cài đặt hiển thị 28
Cài đặt âm thanh 28
Cài đặt cuộc gọi 29
Kết nối 29
An toàn & Lưu ý 30
Lưu ý 30
Các hướng dẫn 31
Xử lý sự cố 31
Khai báo Thương hiệu 33
Thông Tin về Tốc độ Hấp thụ Riêng 33
Bảo hành giới hạn 33
Tuyênthệ Tuân thủ 35
Các Hướng dẫn & thủ thuật 36
Tối ưu hóa hiệu năng pin P
hilips Xenium của bạn 36

Bắt đầu

Chúc mừng bạn đã mua hàng và đến với Philips!

Để nhận được tối đa từ sản phẩm của bạn và tận hưởng mọi thứ mà Philips cung cấp, hãy đăng ký sản phẩm của bạn tại:

www. philips. com/mobilephones

Để biết thêm thông tin về sản phẩm của bạn, vui lòng truy nhập:

www.philips.com/support

Lưu ý:

- Vui lòng đọc hướng dẫn về an toàn trong phần "An toàn & Lưu ý" trước khi sử dụng.

Lắp SIM và Sạc pin

Tìm hiểu về cài đặt SIM và sạc pin lần đầu sử dụng.

Lắp SIM

Làm theo các bước dưới đây để lắp SIM của bạn. Nhớ tắt máy của bạn trước khi mở nắp sau.

1 Tháo nắp sau ra.

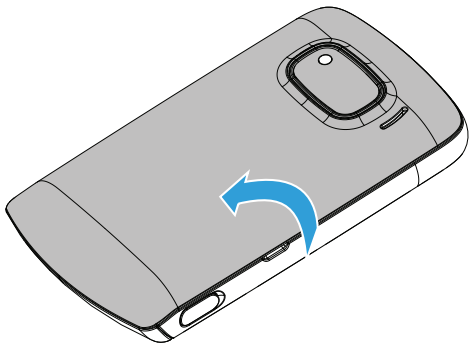

2 Lấy pin ra.

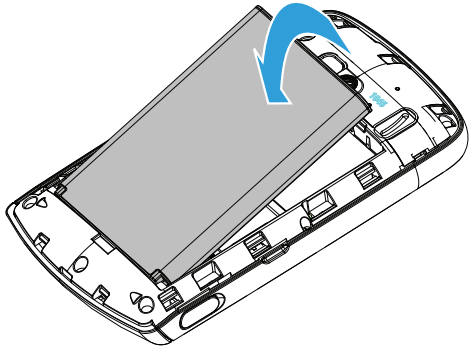

3 Lắp SIM 1/SIM 2.

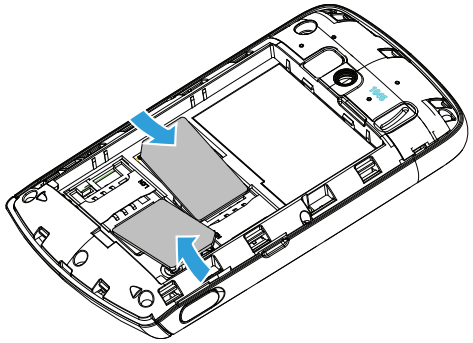

4 Cài đặt pin.

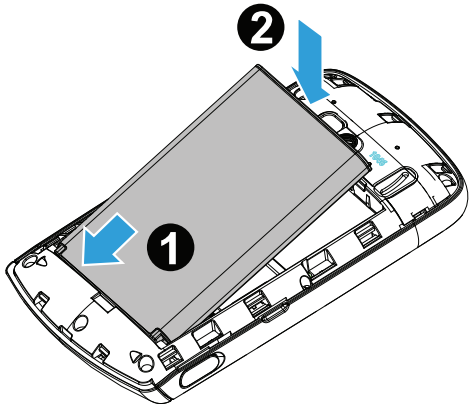

5 Thay nắp sau.

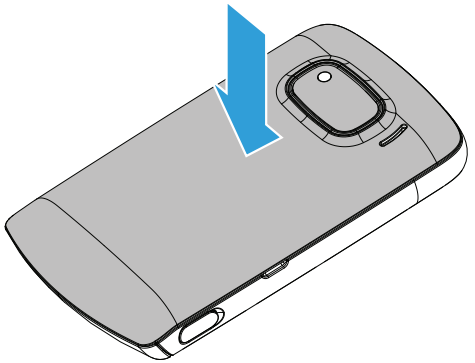

Sạc pin

Một pin mới được sạc một phần. Biểu tượng pin ở góc trên bên phải cho thấy trạng thái mức pin sạc.

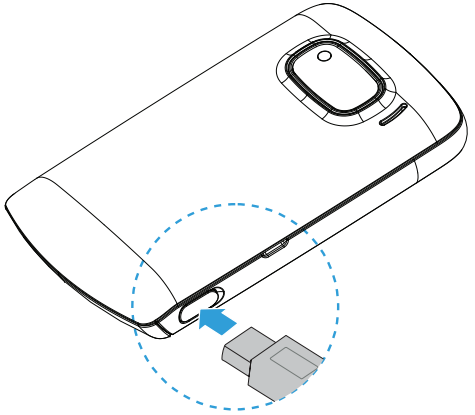

- Bạn có thể sử dụng máy điện thoại trong khi sạc.

- Để bộ sạc cắm vào máy khi pin đã sạc đầy không ảnh hưởng đến pin. Cách duy nhất để tắt bộ sạc là rút ra, vì vậy nên sử dụng một ổ điện dễ tiếp cận.
- Nếu bạn không muốn sử dụng máy trong nhiều ngày, chúng tôi khuyến cáo bạn nên lấy pin ra.
- Nếu không sử dụng pin đã sạc đầy trong nhiều ngày, pin sẽ bị yếu đi theo thời gian.
- Nếu pin sử dụng lần đầu hay không sử dụng trong một thời gian dài, sẽ mất nhiều thời gian sạc lại hơn.

Lắp một thẻ Micro SD (Thẻ nhớ)

Bạn có thể mở rộng bộ nhớ của máy mình bằng cách bổ sung một thẻ micro-SD.

1 Mở nắp thẻ nhớ.
2 Căn thẻ micro-SD với khe. Lắp vào đúng chỗ.
3 Bấm vòng kẹp thẻ và kéo cho đến khi khóa chặt.

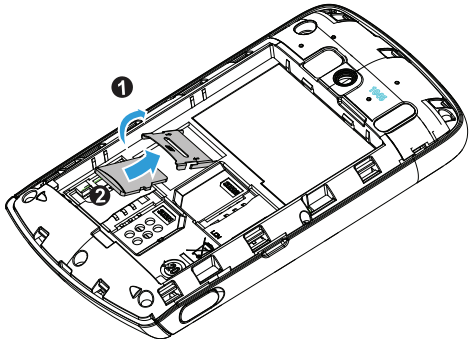

Kết nối với PC

Phần mềm kết nối dữ liệu (Mobile Phone Tools) cung cấp đồng bộ tức thời giữa máy của bạn và và máy tính. Bạn có thể sử dụng phần mềm này để đồng bộ dữ liệu giữa máy điện thoại và PC, như danh bạ, lịch, tin nhắn SMS, và các tập tin âm thanh/video/hình ảnh.

Cài đặt MobilePhoneTools trên PC của bạn.

1 Lắp phần mềm kết nối Dữ liệu đã cung cấp vào ổ CD.
2 Chạy chương trình autorun.exe.
3 Chọn các lựa chọn như đã nhắc, và cài đặt bắt đầu một cách tự động.

Kết nối Máy của bạn với PC

1 Kết nối máy của bạn với PC sử dụng cáp USB hoặc thông qua Bluetooth.
2 Khi sử dụng cáp USB để kết nối, chọn **Cổng COM** trên máy của bạn.
3 Trên PC của bạn, bấm vào biểu tượng MobilePhoneTools, sau đó biểu tượng đã kết nối được hiển thị.

Tùy chỉnh máy của bạn

Tùy chỉnh máy để đáp ứng các ưu tiên của bạn.

Cài giờ & ngày

1 Bấm ⌂ để vào menu chủ.
2 Vào **Cài đặt,** bấm >**Ngày và giờ**.
3 Chọn **Cài giờ/ngày/ngày**: bấm + hoặc - cho đến khi bạn nhận được các chữ số mong muốn.

Cài đặt SIM

1 Kiểm tra xem máy của bạn đã bật chưa. Phải nhập mã PIN.
2 Vào **Cài đặt**>**Các cài đặt SIM**>**Tên SIM1/ SIM2** , đặt tên thẻ SIM của bạn.
3 Vào **Các cài đặt SIM**>**Cài đặt Hai SIM**, chọn các tùy chọn mong muốn của bạn.

Lưu ý:

- Mã PIN được nhà cung cấp dịch vụ hay đại lý bán lẻ cấu hình trước và gửi cho bạn.
- Nếu bạn nhập mã PIN sai ba lần liên tiếp, thẻ SIM của bạn sẽ bị khóa. Để mở khóa, bạn phải yêu cầu mã PUK từ nhà cung cấp dịch vụ của bạn.
- Nếu bạn nhập một mã PUK sai mười lần liên tiếp, thẻ SIM sẽ bị khóa vĩnh viễn. Khi điều này xảy ra, vui lòng liên hệ với nhà cung cấp dịch vụ hay đại lý bán lẻ của bạn.

Cấu hình

Cấu hình được xác định cho nhiều phông nền. Chúng bao gồm các cài đặt cho nhạc chuông, âm lượng và các thứ khác. Với cấu hình đã cài trước, bạn có thể dễ dàng điều chỉnh các cài đặt cho các cuộc gọi và tin nhắn đến như mong muốn.

1 Bấm ⌂ để vào menu chủ.
2 Vào **Cấu hình**, bấm **Bật** để kích hoạt cấu hình.
3 Bấm **Sửa đổi** để sửa nhạc chuông, âm lượng và các thứ khác.

Lưu ý:

- Nếu bạn chọn chế độ Máy bay, bạn tắt kết nối giữa máy của bạn và mạng điện thoại di động.

Chức năng cơ bản

Sử dụng các chức năng gọi cơ bản

Học cách thực hiện hoặc trả lời cuộc gọi và sử dụng các chức năng gọi cơ bản.

Thực hiện cuộc gọi

1 Bấm trong màn hình chủ, hoặc bấm trong menu chủ để hiển thị bàn phím quay số.
2 Nhập số điện thoại.
3 Bấm để quay số.
4 Bấm để gác máy.

Mội số lời khuyên:

- Để thực hiện các cuộc gọi quốc tế, bấm lâu 0 để nhập dấu "+" cho tiếp đầu tố quốc tế.

Trả lời và kết thúc cuộc gọi

1 Bấm để trả lời cuộc gọi (Bấm phím âm lượng ở bên để điều chỉnh âm lượng).
2 Bấm **Rảnh tay** để chọn chế độ rảnh tay.
3 Bấm để gác máy.

Mội số lời khuyên:

- Bạn có thể sử dụng tai nghe đi kèm để trả lời hoặc kết thúc cuộc gọi.

Thực hiện cuộc gọi hội nghị

Nếu mạng áp dụng, bạn có thể xử lý hai hoặc nhiều cuộc gọi, hoặc thực hiện cuộc gọi hội nghị.

1 Trong khi có cuộc gọi, nhập số điện thoại, và sau đó Bấm để quay số. Số thứ hai được quay số.
2 Cuộc gọi thứ nhất chuyển về chế độ chờ.
3 Bạn có thể chọn một cuộc gọi và bấm ▶ để tiếp tục, cuộc gọi kia bị chuyển về chế độ chờ.
4 Để kết thúc cuộc gọi, chọn **hủy** để kết thúc cuộc gọi.

Sử dụng chức năng gọi nhanh

Ở màn hình chủ, bạn có thể gọi một số điện thoại bằng cách bấm một biểu tượng số.

Để gán một người liên lạc vào một phím gọi nhanh:

1 Chọn **Cài đặt**, > **Quay số nhanh**.
2 Bấm **Tình trạng** và chọn **Bật**.
3 Bấm **Cài số** để chọn phím số.
4 Bấm **Sửa** để thêm số điện thoại.

Thực hiện cuộc gọi khẩn cấp

Khi không có thẻ SIM trong máy, bạn có thể thực hiện cuộc gọi khẩn cấp.

Tại Châu Âu, số điện thoại khẩn cấp chuẩn là 112; tại UK là 999.

Nhận và gửi tin nhắn

Bạn có thể sử dụng menu **Tin nhắn** để gửi tin nhắn văn bản, tin nhắn đa phương tiện.

Gửi tin nhắn SMS

1 Bấm [⌂] để vào menu chủ.
2 Chọn **Tin nhắn**>**Tạo Tin nhắn**>**Tin nhắn văn bản**.
3 Viết tin nhắn văn bản.
4 Bấm **Gửi** để gửi tin nhắn.

Gửi tin nhắn MMS

1 Bấm [⌂] để vào menu chủ.
2 Chọn **Tin nhắn**>**Tạo Tin nhắn**>**Tin nhắn văn bản**.
3 Sửa nội dung, và bấm [–]**Tùy chọn** để thêm nội dung đa phương tiện (ảnh, âm thanh, tập tin đính kèm hoặc nội dung chỉ mục).
4 Bấm **Gửi** để thêm số liên lạc.
5 Bấm **Gửi** để gửi tin nhắn.

Lưu ý:

- Các hình ảnh và âm thanh có bảo vệ bản quyền không thể gửi qua tin nhắn MMS.

Nhập nội dung văn bản

Điện thoại di động của bạn hỗ trợ một vài cách nhập liệu, bao gồm T9, Tiếng Anh, số học và biểu tượng.

Bàn phím ảo:

Bàn phím ảo:	Chức năng
[⌨]/[✎]	Nhập bằng bàn phím hay Bút trỏ.
[# w]	Bấm nhanh để chọn cách nhập.
[# w]	Bấm lâu để chọn ngôn ngữ nhập.
[* .]	Nhập biểu tượng và dấu chấm câu.
[0 +]	Chèn chỗ trống.

Lưu ý:

- Tùy theo ngôn ngữ mà bạn chọn trên máy, cách thức nhập được hỗ trợ có thể sẽ khác nhau.

Giới thiệu về các cách nhập liệu:

Cách nhập liệu	Chức năng
Cách nhập Tiếng Anh	Bấm ác phím tương ứng với các ký tự chữ mà bạn muốn nhập. Bấm một lần để nhận được ký tự đầu tiên của phím, bấm nhanh hai lần để nhận được ký tự thứ hai và tiếp tục bấm nhanh cho đến khi ký tự bạn muốn hiện trên màn hình.
Cách nhập văn bản đoán trước T9®	Bạn chỉ phải bấm một lần vào phím tương ứng với mỗi chữ cái cần để viết một từ: đầu vào các nét chữ được phân tích và từ mà T9® đề xuất được hiển thị ở trong cửa sổ pop-up.
Cách nhập chữ số	Bấm Ấm phím số để nhập chữ số.

Quản lý sổ danh bạ

Tìm hiểu về chức năng sổ danh bạ cơ bản.

Thêm số liên lạc mới

Phương pháp một:

1. Bấm trong màn hình chủ, hoặc bấm trong menu chủ để hiển thị bàn phím quay số.
2. Nhập một số, chọn một vị trí. **Vào SIM1**/**Vào SIM2**/**Vào máy**).
3. Lưu số và thêm thông tin chi tiết như mong muốn.
4. Bấm **Hoàn tất** để hoàn tất lưu.

Phương pháp hai:

1. Bấm để vào menu chủ.
2. Vào **Danh bạ**.
3. Bấm **Tùy chọn** > **Thêm** để thêm một số liên lạc mới.

Mội số lời khuyên:

- Đối với các số liên lạc trong sổ danh bạ thông minh, bạn có thể thêm thông tin chi tiết như số điện thoại nhà, điện thoại văn phòng, ảnh của người liên lạc và nhạc chuông.

Tìm kiếm một số liên lạc

1 Bấm ⌂ để vào menu chủ.
2 Vào **Số liên lạ**.
3 Có bốn danh bạ trong danh sách trên: tất cả, máy, SM1 và SIM2.
4 Chọn danh bạ mong muốn.
5 Nhập một vài chữ cái đầu tiên của tên danh bạ trên thanh tìm kiếm. (Ví dụ John Henry, nhập JH)
6 Chọn số liên lạc từ danh mục.

Quản lý danh bạ của bạn

Bạn có thể sao chép hoặc chuyển danh bạ giữa thẻ SIM và máy hoặc xóa danh bạ. Vào **Số liên lạ**>**Tùy chọn** để chọn một tùy chọn mong muốn.

1 Cài đặt nhóm:

Bạn có thể nhóm các số liên lạc của mình thành các nhóm khác nhau, bạn có thể gửi tin nhắn cho một nhóm.

2 Thêm số liên lạc vào nhóm:
   - Chọn **Số liên lạ**>**Tùy chọn**>**Nhóm người gọi**, nhập một nhóm.
   - Trong **D.sách thành viên**, bấm **Ok** để thêm thành viên cho nhóm.

Sao lưu số liên lạc

Bạn có thể lưu các số liên lạc quan trọng dưới dạng các tập tin .udx trong máy hay thẻ nhớ.

Sao lưu thông tin liên lạc:

1 Bấm ⌂ để vào menu chủ.
2 Vào **Sao lưu thẻ nhớ**>**Sao lưu danh bạ điện thoại**>**Sao lưu**.
3 Bấm **Ok** để chọn số liên lạc mà bạn muốn.
4 Bấm **Tùy chọn**>**Hoàn tất**. trong **Máy** hoặc **Thẻ nhớ**, chọn một thư mục.
5 Nhập tên tập tin, và bấm **Ok** để hoàn tất sao lưu tập tin.

Khôi phục thông tin liên lạc:

1 Vào **Sao lưu danh bạ điện thoại** >**Sao lưu**.
2 Trong **Tập tin riêng**, tìm tập tin sao lưu.
3 Bấm **Ok** để khôi phục một số liên lạc vào danh bạ mà bạn mong muốn.

Các số đặc biệt

Bạn có thể lưu một danh sách các số hữu ích trên máy của bạn như số người dùng, số gọi dịch vụ, số thư hoại và số gọi khẩn cấp.

Vào **Số liên lạ**>**Tùy chọn**>**Số bổ sung**:

Chức năng	Định nghĩa
Số người dùng	Sửa tên và số điện thoại.
Số SOS	Sửa số điện thoại khẩn cấp của bạn.
Cài đặt thư thoại	Đặt số máy chủ thư thoại, cũng như việc truy xuất các thư thoại của bạn. Tham khảo ý kiến nhà khai thác mạng để biết thông tin tài khoản. Bấm trên màn hình chủ, bấm lâu 1 để gọi số thư thoại.
Số dịch vụ	Liên hệ với nhà cung cấp dịch vụ để biết thêm thông tin.

Đa phương tiện

Đa phương tiện

Lưu các tập tin nhạc AMR, MP3, MIDI, WMA, WAV, AAC và AAC+ trong thư mục **Âm** thanh trên máy và thẻ nhớ của bạn.

Phát nhạc

1 Bấm ⌂ để vào menu chủ.
2 Vào **Máy nghe nhạc**>**Bài hát**, chọn bài hát mà bạn muốn trong thư mục.
3 Sử dụng các phím sau để điều khiển phát lại:

Chức năng	Định nghĩa
▶	Bắt đầu phát.
❚❚	Tạm dừng phát.
⏮	Chọn bài hát trước đó.
⏭	Chọn bài hát tiếp theo.
	Bấm phím âm lượng ở mặt bên để điều chỉnh âm lượng.
	Vào màn hình chủ.

Cài đặt máy phát

Vào **Máy nghe nhạc**>**Cài đặt**:

- **Nguồn nhạc**: Phát các tập tin âm thanh từ máy hay thẻ nhớ của bạn.
- **Phát nhạc nền**: Tiếp tục phát lại sau khi thoát máy nghe nhạc.
- **Ngẫu nhiên**: Phát các tập tin nhạc trong thư mục một cách ngẫu nhiên.
- **Lặp lại**: **Chỉ một** (phát lặp lại tập tin hiện tại); **Tất cả** (Phát lặp lại tất cả các tập tin trong thư mục).
- **Bộ chỉnh âm**: Chọn kiểu nhạc phù hợp với các bài hát của bạn.
- **Cập nhật d.sách**: Cập nhật tất cả các bài hát trong danh sách của bạn.

Tắt máy nghe nhạc trên màn hình chủ.

Bấm ❚❚ vào ứng dụng Máy nghe nhạc.

Lưu ý:

- khi nghe nhac, điều chỉnh âm lượng đến mức vừa phải. Nghe âm lượng cao liên tục có thể làm ảnh hưởng đến thính giác của bạn.

Camera

Tìm hiểu chức năng của camera. Bạn hãy chụp ảnh như mong muốn bằng cách sử dụng máy của bạn.

Chụp ảnh

1 Bấm ⇧ để vào menu chủ.
2 Vào **Camera**, chọn chế độ camera.
3 Ngắm đối tượng qua ống kính.
   - Bấm phím âm lượng ở mặt bên để phóng to hay thu nhỏ.
4 Bấm phím camera ở mặt bên để chụp ảnh.
5 Bấm để thoát.

Mội số lời khuyên:

- Tất cả các ảnh chụp được lưu vào **Tập tin riêng**>**Máy** hay **Thẻ nhớ**>**Ảnh**.

Xem ảnh

Vào >**Xem ảnh**,

1 Xem ảnh: Bấm ◂ hoặc ▸ để chọn ảnh.
2 Phóng to/thu nhỏ ảnh: bấm hoặc để phóng to hay thu nhỏ ảnh. Sau khi phóng to một ảnh, trượt màn hình để điều chỉnh ảnh.
3 Đặt làm hình nền toàn màn hình: bấm .

Cài đặt camera

Trong khi sử dụng camera, bấm để chọn cài đặt:

Biểu tượng	Tùy chọn	Chức năng
	Xem hình	Xem các ảnh mà bạn đã chụp.
	Cỡ ảnh	Chọn cỡ ảnh.
	Chất lượng	Cài đặt chất lượng ảnh.
	Bộ bấm giờ	Chọn khoảng thời gian để chụp tự động.
	Chụp liên tục	Cài đặt chụp ảnh liên tục.
	Chế độ ảnh	Chuyển chế độ ảnh.
	Phông nền	Chọn phông nền để chụp ảnh.
	Bộ lưu	Chọn vị trí bộ lưu mặc định.
	Hiệu ứng	Bổ sung các hiệu ứng đặc biệt cho ảnh.
	Độ phơi sáng	Chọn giá trị độ phơi sáng.
	Âm	Điều chỉnh âm bấm máy.

	Băng tần	Chọn một băng tần để tránh những tác động lên ảnh do chớp lóe từ các nguồn sáng gây ra.
	Đèn flash	Sử dụng đèn flash để tăng độ sáng.
	Khôi phục	Khôi phục các cài đặt mặc định.

Mội số lời khuyên:

- Để phóng to hay thu nhỏ ảnh, vui lòng đảm bảo rằng ảnh được chụp với kích thước bằng hoặc lớn hơn 640x480.

Máy quay video

Tìm hiểu về chức năng của máy quay video. Bạn hãy quay một video clip như mong muốn bằng cách dùng máy của bạn.

Ghi video

1 Bấm để vào menu chủ.
2 Vào **Camera**, chọn chế độ máy quay video.
3 Ngắm đối tượng qua ống kính.
4 Bấm phím camera ở mặt bên để ghi một video clip.
5 Bấm để thoát.

Mội số lời khuyên:

- Tất cả các ảnh chụp được lưu vào **Tập tin riêng**>**Máy** hay **Thẻ nhớ**>**Ảnh**.

Phát một video clip

Vào >**Xem video**,

1 Bấm hoặc để bắt đầu hay tạm dừng phát một video clip.
2 Bấm phím âm lượng ở mặt bên để điều chỉnh âm lượng.
3 Bấm để thoát.

Cài đặt máy quay video

Trong khi sử dụng camera, bấm để chọn cài đặt:

Biểu tượng	Tùy chọn	Chức năng
	Xem video	Xem các video mà bạn đã quay.
	Ghi audio	Bật hoặc tắt ghi audio.
	Giới hạn kích thước	Chọn giới hạn kích thước cho tập tin.
	Giới hạn thời gian.	Chọn giới hạn thời gian để ghi.

Các cài đặt khác, see Cài đặt camera on page 17.

Đài FM

Tìm hiểu về việc nghe các chương trình radio bằng cách sử dụng đài FM.

Nghe đài

1 Cắm tai nghe đã cung cấp vào máy của bạn.
2 Bấm ⌂ để vào menu chủ.
3 Vào **Đài FM**, bấm **Tùy chọn**>**Tự động cài sẵn**.
Máy bắt đầu tự động quét và lưu các kênh sẵn có.
4 Bấm ⏮ hoặc ⏭ để chọn một kênh, bấm phím âm lượng ở mặt bên để điều chỉnh âm lượng.
5 Bấm ⏻ để tắt đài FM.

Cài đặt đài FM

Vào **Tùy chọn**>**Cài đặt**:

- **Phát nhạc nền**: Tiếp tục phát lại sau khi thoát đài FM.
- **Loa**: Nghe đài qua loa.
- **RDS**: Kích hoạt dịch vụ RDS (tùy thuộc vào dịch vụ đài).
Khi bạn nghe đài RDS, máy của bạn hiển thị các chi tiết sau: tên đài, loại chương trình (ví dụ, Tin tức, Thể thao, hay Thông tin), và tần số.
- **Lưu trữ ghi âm**: Chọn vị trí lưu bộ lưu mặc định để ghi tập tin.

Tắt đài FM trên màn hình chủ.

Bấm ⏸ vào ứng dụng đài FM.

Ghi các chương trình radio

Bạn có thể ghi một chương trình radio trong khi đang nghe.

1 Vào **Tùy chọn**>**Ghi âm** để bắt đầu ghi.
2 Bấm **Dừng** để dừng ghi và sửa tên tệp tin.
3 Bấm **Ok** để lưu tập tin.

Mội số lời khuyên:

- Các tập tin đã ghi được lưu vào **Tập tin riêng**>**Máy** hoặc **Thẻ nhớ**>**Âm thanh**.

Các ứng dụng kinh doanh

Quản lý lịch của bạn

Bạn có thể tạo ra danh sách những điều cần làm của mình và lập kế hoạch trên lịch.

Tạo danh sách cần làm của bạn

1 Bấm ⌂ để vào menu chủ.
2 Vào **Lịch** chọn ngày, và sau đó bấm **Tùy chọn**>**Thêm sự kiện**.
3 Sửa các cài đặt báo nhắc.
4 Bấm **Hoàn tất** để lưu nhiệm vụ.
5 Để thay đổi danh sách cần làm, chọn nhiệm vụ và sau đó bấm **Tùy chọn** để sửa nhiệm vụ.

Kiểm tra danh sách cần làm

Bạn có thể kiểm tra danh sách cần làm theo tuần hay theo tháng. Vào **Lịch**>**Xem** để kiểm tra danh sách cần làm.

Kiểm tra lịch

Vào **Lịch**, bạn có thể kiểm tra lịch.

Tạo sổ ghi nhớ

Bạn có thể tạo sổ ghi nhớ của mình để lưu trên widget màn hình chủ.

1 Bấm ⌂ để vào menu chủ.
2 Vào **Nhiệm vụ**>**Thêm** để sửa sổ ghi nhớ.
3 Bấm **Hoàn tất** để lưu nhiệm vụ.

Vui lòng tham khảo Widget ở Trang 3 để biết cách hiển thị sổ ghi nhớ này trên màn hình chủ.

Báo thức

Tìm hiểu về cách đặt và sử dụng báo thức. Bạn có thể đặt tới năm báo thức.

Đặt báo thức

1 Vào **Báo thức**.
2 Chọn một báo thức, bấm **Sửa** để sửa báo thức.
3 Bấm **Hoàn tất** để kết thúc cài đặt báo thức.

Tắt báo thức

1 Vào **Báo thức**.
2 Chọn báo thức bạn muốn tắt.
3 Chọn **Không hoạt động**.

Dừng báo thức

Khi báo thức đổ chuông,

- Chọn **Dừng** : Báo thức dừng.
  Hoặc lật ngược máy của bạn để tắt báo thức.
- Chọn **Báo lại**: Báo thức sau đó sẽ đổ chuông sau khoảng thời gian **Báo lại**.

Bluetooth

Máy của bạn có thể kết nối với một thiết bị Bluetooth tương thích để trao đổi dữ liệu.

Kết nối với một thiết bị Bluetooth

1. Vào **Bluetooth**>**Nguồn**, bật chức năng Bluetooth.
2. Chọn **K.tra thiết bị âm thanhị**, một danh sách các thiết bị Bluetooth có sẵn xuất hiện.
3. Chọn một thiết bị mà bạn muốn kết nối.
4. Nhập mật khẩu Bluetooth của bạn để bắt đầu kết nối (mặc định là 0000). Kết nối được thực hiện nếu yêu cầu kết nối của bạn được bên kia chấp nhận.

Gửi tập tin qua Bluetooth

1. Vào **Tập tin riêng**, chọn tập tin mà bạn muốn gửi.
2. Bấm **Tùy chọn**>**Gửi**>**Qua Bluetooth**.
3. Chọn thiết bị.
4. Bấm **Ok** để chọn bắt đầu gửi tập tin.

Nhận các tập tin qua Bluetooth

1. Vào **Bluetooth**>**Cài đặt**>**Hiển thị**, làm cho máy của bạn hiển thị đối với các thiết bị Bluetooth khác.
2. Nhập mật khẩu và chấp nhận yêu cầu.
3. Bấm **Có** để bắt đầu nhận tập tin. Các tập tin nhận được được lưu vào **Tập tin riêng**>**Máy** hoặc **Thẻ nhớ**>**Khác**.

Mội số lời khuyên:

- Nếu bạn không sử dụng tính năng Bluetooth một thời gian dài, bạn cần phải hủy kích hoạt để giữ nguồn điện pin.

Đọc Sách điện tử

Bạn có thể đọc Sách điện tử (tập tin .txt) trên máy của bạn.

Bắt đầu đọc Sách điện tử

1 Vào **Sách điện tử**.
2 Chọn tập tin .txt mà bạn muốn đọc.
3 Bấm**Ok** để bắt đầu đọc.

Vào **Tùy chọn**>**Cài đặt**>**Mã hóa**, chọn mã hóa phù hợp với ngôn ngữ của bạn.

Cài đặt đọc

Vào **Tùy chọn**, bạn có thể cài đặt như sau:

- **Tìm**: Tìm các từ cụ thể trong tập tin.
- **Thêm chỉ mục**: Thêm trang hiện tại vào chỉ mục.
- **Vào chỉ mục**: Đọc trang đã lưu dưới dạng chỉ mục.
- **Cài đặt**: Cài đặt cỡ chữa, cuộn màn tự động hoặc đọc Sách điện tử trên toàn màn hình.

Quản lý tập tin

Tìm hiểu về cách sử dụng và quản lý các tập tin và thư mục của bạn.

Sử dụng các tập tin

1 Cài đặt một ảnh làm ảnh của người liên lạc:
   - Mở **Tập tin riêng**>**Ảnh**, chọn ảnh.
   - Bấm **Tùy chọn**>**Sử dụng**>**Hình nền** hoặc **Đến danh bạ**.
2 Đặt một tập tin âm thanh làm nhạc chuông:
   - Chọn một tập tin âm thanh.
   - Bấm **Tùy chọn**>**Đặt làm nhạc chuông**.

Mội số lời khuyên:

- Để đặt ảnh bạn đã chụp làm ảnh người liên lạc, chọn **240x320** trong **Cỡ ảnh**.

Chia sẻ tập tin

Bạn có thể chia sẻ các ảnh, các tập tin âm thanh hoặc video với những người khác qua MMS, Email hoặc Bluetooth.

1 Chọn ảnh, tập tin âm thanh hoặc video mà bạn muốn.
2 Bấm **Tùy chọn**>**Gửi**.

Mội số lời khuyên:

- Để gửi MMS, kích thước tin nhắn phải nhỏ hơn 98K.

Quản lý tập tin

Bạn có thể sao chép, chuyển hoặc xóa một tập tin trong một thư mục.

1 Mở một thư mục, bấm **Tùy chọn**>**Đánh dấu một số tệp** để nhập danh sách một số tệp được chọn.
2 Bấm **Chọn** hoặc **Hủy chọn**.
3 Vào **Tùy chọn** để hoàn tất sao chép, chuyển hoặc xóa.

Lưu ý:
- Khuyến nghị không nên lưu các tập tin âm thanh, video và ảnh không an toàn vào máy của bạn.

Sử dụng danh sách đen

Học về cách cài đặt danh sách đen, bạn có thể từ chối các cuộc gọi hoặc tin nhắn đến có trong danh sách đen.

Kích hoạt danh sách đen

1 Vào **Công cụ**>**Danh sách đen**>**Chế độ**.
2 Bấm **Bật** để kích hoạt chức năng danh sách đen.

Thêm số điện thoại vào danh sách đen

1 Vào **Danh sách đen**>**Số d.sách đen**.
2 Sửa danh sách đen, thêm các số liên lạc vào bằng cách nhập số liên lạc từ sổ danh bạ.

Kiểm tra đồng hồ thế giới

Học cách kiểm tra ngày & giờ của các thành phố ở các nước khác.

Cài đặt đồng hồ thế giới

Chọn **Đồng hồ thế giới**,

1 Trong **Cài giờ địa phương**/**Cài giờ nước ngoài**, bấm ◂ hoặc ▸ để chọn thành phố.
2 Bấm**Tùy chọn** để bật/tắt **Tiết kiệm ban ngày**.
3 Trong**Chuyển trong nước/ngoài nước**, chuyển đồng hồ.

Lưu ý:
- Báo thức, báo nhắc, các sự kiện đã lên chương trình độc lập với múi giờ.

Sao lưu tin nhắn

Bạn có thể lưu tin nhắn dưới dạng các tập tin .txt trong máy hay thẻ nhớ.

Sao lưu tin nhắn

1 Bấm [⌂] để vào menu chủ.
2 Vào **Sao lưu thẻ nhớ**>**Sao lưu SMS**.
3 Bấm **Ok** để chọn tin nhắn mong muốn để lưu ở nơi mong muốn.
4 Bấm **Hoàn tất** để kết thúc sao lưu tin nhắn.

Kiểm tra tin nhắn sao lưu

Vào **Tập tin riêng,** tìm các tập tin .txt trong thư mục Sao lưu SMS, bạn có thể đọc các tin nhắn sao lưu.

Máy tính

Sử dụng bàn phím số trên màn hình để tính.

Bộ chuyển đổi tiền tệ

1 Vào **Công cụ**>**Bộ chuyển đổi tiền tệ**, nhập tỷ giá.
2 Nhập tổng số tiền trong **Trong nước**. Bấm **Hoàn tất** để xác nhận.

Lưu ý:

- Kết quả của máy tính chỉ có tính chất chỉ báo.

Các ứng dụng trang web & Java

Trình duyệt

Bạn có thể sử dụng chức năng này để duyệt Internet. Hãy tham khảo ý kiến của nhà cung cấp dịch vụ của bạn, để biết về đặt thuê bao dịch vụ thông tin tài khoản dữ liệu, và cài đặt WAP.

Truy nhập trang web

1 Bấm ⌂ để vào menu chủ.
2 Vào **Trình duyệt**>**Nhập địa chỉ**, vào trang web mà bạn muốn.
3 Bấm **OK** để truy nhập trang web.

Cài đặt trang chủ

1 Vào **Trình duyệt**>**Trang chủ**, bạn có thể duyệt trang chủ.

Thêm chỉ mục

1 Vào **Trình duyệt**, duyệt một trang web.
2 Chọn **Tùy chọn**, thêm trang web hiện tại vào chỉ mục. Bạn có thể thêm các trang web ưa thích vào các chỉ mục.

Các ứng dụng Java

Tìm hiểu cách sử dụng các ứng dụng Java và chơi trò chơi. Máy của bạn được nạp trước một số trò chơi và ứng dụng Java.

Cài đặt trò chơi Java

1 Kết nối máy của bạn với một PC qua các USB đã được cung cấp.
2 Lưu tập tin .jar vào**Tập tin riêng**>**Khác**.
3 Cài đặt trò chơi Java.

Chơi trò chơi Java

1 Bấm ⌂ để vào menu chủ.
2 Vào **Ứng dụng**>**Java**
3 Chọn một trờ chơi từ danh sách.
4 Bấm **Khởi động** để bắt đầu chơi trò chơi.

Lưu ý:

- Để chạy một số ứng dụng Java (phần mềm bên thứ ba ủy thác) trên máy của bạn, bạn có thể cần điều chỉnh các cài đặt Java. Bấm **Tùy chọn**>**Cài đặt**.

Cài đặt Java

Vào **Cài đặt**, bấm >**Cài đặt Java**.

Chức năng	Định nghĩa
Âm thanh Java	Cài đặt mức âm lượng**.**
Báo rung Java	Bật hoặc tắt rung.
Chọn SIM	Chọn SIM1 hoặc SIM2.
Hồ sơ Java SIM1/SIM2	Chọn một mạng Java (phụ thuộc vào thuê bao dịch vụ).
Chồng kích thước	Hiển thị kích thước tối đa cho phép đối với bộ nhớ Java.

Cài đặt

Giới thiệu menu cài đặt

1 Bấm [⇧] để vào menu chủ.
2 Vào **Cài đặt**, có 5 biểu tượng cài đặt ở đầu màn hình.

Biểu tượng	Định nghĩa
	Cài đặt chung.
	Cài đặt hiển thị.
	Cài đặt âm thanh.
	Cài đặt cuộc gọi.
	Cài đặt kết nối.

Cài đặt chung.

Chức năng	Định nghĩa
Cài đặt SIM	Cài đặt khe thẻ SIM.
Tên Khe1/Khe2	Đặt tên thẻ SIM.
Cài đặt hai SIM	Chọn chế độ đang hoạt động để nhận các cuộc gọi hay tin nhắn từ thẻ SIM.
Hỏi khi nguồn bật	Hiển thị màn hình cài đặt hay không trong khi bật máy.
Ngôn ngữ	Chọn một ngôn ngữ cho máy của bạn.
Ngày&giờ	Cài đặt đồng hồ của máy.
Gọi nhanh	Gọi người liên lạc bằng cách bấmlâu một phím số.
Hiệu chỉnh bút	Tham khảo **Bút trỏ** ở Trang 2.
Cài đặt bảo mật.	Menu này cho phép bạn sử dụng mật khẩu để bảo vệ thẻ SIM, máy, và thông tin lưu trên máy.
Bảo vệ PIN	Đặt bảo vệ mật khẩu PIN hay PIN2 cho thẻ SIM của bạn. (PIN hay PIN2 được cung cấp bởi nhà khai thác mạng).
Thay đổi PIN/PIN2	Thay đổi mật khẩu PIN và PIN2 như mong muốn.
Khóa máy	Đặt mật khẩu bảo vệ cho máy của bạn. Bạn phải nhập mật khẩu mỗi lần bật máy (mặc định là 1122).
Bảo vệ	Đặt bảo vệ mật khẩu đối với thông tin lưu trên máy của bạn.
Trạng thái bộ nhớ	Kiểm tra mức độ chiếm dụng bộ nhớ của thông tin của các bộ nhớ khác nhau.

Khóa bàn phím tự động	Đặt khoảng thời gian rỗi để khóa bàn phím. tự động.
Khôi phục cài đặt gốc	Khôi phục cài đặt máy của bạn về giá trị mặc định. Bạn cần phải nhập mật khẩu máy của bạn (mặc định là 1122).

Cài đặt hiển thị.

Chức năng	Định nghĩa
Hình nền	Chọn một hình ảnh làm hình nền trên máy của bạn.
Chủ đề	Xác định chủ đề cho máy của bạn.
Mức đèn nền	Chọn độ sáng của đèn nền.
Thời gian đèn nền	Chọn thời gia của đèn nền.
Lời chào	Chọn có thể hiện lời chào khi máy bật hay không.

Cài đặt âm thanh

Chức năng	Định nghĩa
Cài đặt âm thanh	Chọn nhạc chuông cho các cuộc gọi và tin nhắn đến.
Kiểu Báo thức Cuộc gọi Đến	Chọn kiểu báo thức cuộc gọi đến.
Kiểu Báo thức Tin Nhắn	Chọn kiểu báo thức tin nhắn.
Nhạc chuông	Chỉnh âm lượng chuông.
Bàn phím	Chọn phím có kêu khi bấm không.
Rung khi bấm	Chọn màn hình có rung khi bấm không.
Âm bấm máy	Chọn âm bấm máy cho camera của bạn.
Pin yếu	Chọn có để cho âm cảnh báo phát ra không khi pin yếu.

Cài đặt cuộc gọi

Chức năng	Định nghĩa
Quay số đoán trước	Tìm kiến nhanh và liệt kê số điện thoại của bạn trong khi nhập một số trên màn hình chính.
Trả lời bằng tai nghe	Sử dụng tai nghe để trả lời một cuộc gọi đến.
Trả lời bằng phím bất kỳ	Trả lời một cuộc gói đến bằng cách bấmvào phím bất kỳ (trừ).
Báo giờ cuộc gọi	Được báo nhắc sau thời gian gọi một lần hay nhiều lần.
Các dịch vụ gọi	Cài đặt dịch vụ đàm thoại.
Chuyển cuộc gọi	Chuyển các cuộc gọi đến vào hộp thư thoại của bạn hoặc một số điện thoại khác.
Chặn cuộc gọi	Đặt giới hạn cho các cuộc gọi đến và đi của bạn.
Tự động gọi lại	Liên tục gọi lại số không kết nối được.
Gọi cố định	Hạn chế các cuộc gọi đi của bạn đến một số máy nhất định (cần có mã PIN2).
Tù chối SMS	Từ chối cuộc gọi đến bằng cách gửi SMS đến số đó

Kết nối

Chức năng	Định nghĩa
Cài đặt tin nhắn	Cài đặt cho SMS và MMS.
Cài đặt mạng	Cài đặt mạng cho máy của bạn.
Chọn mạng	Chọn mạng cho máy của bạn (phụ thuộc vào thuê bao dịch vụ). **Khuyến nghị** tự động.
Ưu tiên	Chọn mạng ưu tiên của bạn.
Trình duyệt	see Trình duyệt on page 25.
Cài đặt kết nối	Menu này cho phép bạn xác định các cấu hình truy nhập Internet của máy. Tham khảo nhà khai thác mạng của bạn để biết chi tiết.
Cài đặt Java	see Tuyênthệ Tuân thủ on page 35

An toàn & Lưu ý

Lưu ý

Để máy của bạn cách xa trẻ em

Để máy của bạn và mọi phụ kiện ngoài tầm với của trẻ em. Các bộ phận nhỏ có thể gây nghẹn hay thương tật nặng nếu nuốt phải.

Sóng Radio

Máy của bạn truyền/nhận tín hiệu sóng radio theo tần số GSM (900/1800/1900MHz).

Kiểm tra với nhà sản xuất xe để đảm bảo thiết bị điện tử trên xe của bạn không bị ảnh hưởng bởi năng lượng radio.

Tắt máy của bạn...

Tắt máy khi ở trên máy bay. Sử dụng máy điện thoại di động trên máy bay có thể gây nguy hiểm cho quá trình điều khiển máy bay, gây tắc nghẽn mạng lưới điện thoại di động và có thể bị coi là không hợp pháp.

Trong bệnh viện, phòng khám, các trung tâm y tế và bất kỳ nơi nào khác mà bạn ở gần các thiết bị y tế.

Ở những nơi có môi trường gây nổ (ví dụ như trạm xăng dầu và những khu vực mà không khí có chứa các hạt bụi, như bột kim loại). Trên các phương tiện vận chuyển chất dễ cháy hoặc phương tiện chạy bằng khí ga hóa lỏng. Ở các mỏ đá hoặc nơi khác đang thực hiện các hoạt động nổ mìn.

Điện thoại di động và xe hơi của bạn

Tránh sử dụng máy của bạn khi đang lái xe và tuân thủ các quy định về cấm sử dụng điện thoại di động khi lái xe. Sử dụng các thiết bị rảnh tay để tăng độ an toàn khi có thể. Phải đảm bảo bộ dụng cụ xe hơi và điện thoại của bạn không làm cản trở các túi khí hoặc thiết bị an toàn khác được lắp đặt trên xe.

Sử dụng máy của bạn một cách cẩn thận và hợp lý

Để sử dụng máy của bạn một cách tối ưu và thuận tiện, bạn nên sử dụng ở những nơi mà máy có thể hoạt động bình thường.

- Không để máy tiếp xúc với nhiệt độ khắc nghiệt.
- Không nhúng máy vào bất kỳ loại chất lỏng nào; nếu máy của bạn bị ướt, tắt điện thoại, tháo pin và phơi khô trong vòng 24 giờ trước khi tiếp tục sử dụng.
- Dùng vải mềm để lau chùi máy.
- Khi thời tiết nóng hoặc sau khi để tiếp xúc lâu với ánh sáng mặt trời (ví dụ, sau cửa sổ hoặc màn gió), nhiệt độ vỏ máy có thể sẽ tăng lên. Trong trường hợp này phải cẩn thận khi nhấc máy và cũng phải tránh sử dụng máy khi nhiệt độ xung quanh vượt quá 40° C.

Bảo vệ pin tránh bị hư hại

Bạn chỉ nên sử dụng các Phụ kiện Chuẩn Philips vì nếu sử dụng các phụ kiện khác có thể sẽ làm hỏng điện thoại và gây nguy hiểm đồng thời sẽ làm vô hiệu hóa các chính sách bảo hành máy Philips của bạn. Việc sử dụng loại pin không được chỉ định có thể sẽ gây nổ.

Phải đảm bảo các bộ phận hỏng được thay thế ngay lập tức bởi kỹ thuật viên có tay nghề và bộ phận thay thế phải đúng hãng Philips.

- Máy của bạn chạy bằng pin sạc.
- Chỉ sử dụng bộ sạc đã được quy định.
- Không được đốt.
- Không làm biến dạng hoặc tháo mở pin.
- Không để các vật kim loại (như chìa khóa trong túi của bạn) làm chạm mạch các tiếp điểm của pin.
- Tránh để tiếp xúc với môi trường có tính ăn mòn, ẩm hoặc nhiệt độ quá cao (>60° C hoặc 140° F).

Chú ý tới môi trường

Phải tuân thủ các quy định của địa phương khi thải các vật liệu vỏ, pin, máy cũ; tốt nhất là nên thực hiện tái chế. Pin và vỏ máy của Philips đều được in các biểu tượng chuẩn với nội dung khuyến khích tái chế và thải hợp lý.

:Chất liệu vỏ có dán nhãn có thể được tái chế.

:Đây chính là đóng góp về mặt tài chính cho hệ thống quốc gia về tái chế và phục hồi vỏ phế liệu.

:Chất liệu nhựa là có thể tái chế (có ghi rõ loại nhựa).

Ghi chú Chế độ DFU theo quy định WEEE: Thông tin cho Người dùng

Thải bỏ sản phẩm cũ của bạn

Sản phẩm của bạn được thiết kế và sản xuất bằng vật liệu và linh kiện có chất lượng cao, có thể tái chế và tái sử dụng.

Khi biểu tượng thùng rác có vòng tròn gạch chéo này được ghi chú vào sản phẩm, điều đó có nghĩa là sản phẩm phải tuân thủ theo European Directive (Chỉ thị Châu Âu) 2002/96/EC

Vui lòng chú ý tới hệ thống thu gom phân loại các sản phẩm điện và điện tử.

Tuân thủ theo đúng các quy định của địa phương bạn và không thải bỏ các sản phẩm cũ cùng với rác thải sinh hoạt thông thường. Thải bỏ đúng cách các sản phẩm cũ của bạn sẽ giúp tránh được các hậu quả tiêu cực đối với môi trường và sức khỏe.

Thiết bị này có thể chứa các hạng mục, công nghệ hoặc phần mềm phải tuân thủ theo đúng luật pháp và quy định xuất khẩu của Mỹ và các quốc gia khác. Nghiêm cấm các hành vi vi phạm pháp luật.

Các hướng dẫn

Máy điều hòa nhịp tim

Nếu bạn sử dụng máy điều hòa nhịp tim:

- Phải luôn để máy điện thoại cách máy điều hòa nhịp tim trên 15cm khi máy điện thoại đang được mở để tránh gây nhiễu.
- Không để máy ở túi ngực.
- Sử dụng tai đối diện với máy điều hòa nhịp timđểhạn chế sự nhiễu loạn có thể xảy ra.
- Tắt điện thoại nếu nghi ngờ có hiện tượng nhiễu loạn.

Máy trợ thính

Nếu bạn đang sử dụng máy trợ thính, nên hỏi ý kiến bác sĩ và nhà sản xuất máy trợ thính để biết được liệu thiết bị này có bị tác động bởi điện thoại di động hay không.

Cách thức kéo dài tuổi thọ pin điện thoại của bạn

Để đảm bảo điện thoại di động của bạn hoạt động đúng chức năng thì điều quan trọng là phải đảm bảo pin có đủ năng lượng cần thiết. Để tiết kiệm năng lượng hãy làm như sau nếu có thể:

- Tắt chức năng Bluetooth của máy của bạn.
- Chọn chế độ đèn nền và thời lượng điện thoại ở mức thấp.
- Bật chức năng tự động khóa bàn phím, tắt chức năng âm bàn phím, rung khi chạm hoặc báo động rung.
- Chỉ kết nối GPRS khi cần thiết. Nếu không thiết bị sẽ tự động tìm kiếm kết nối GPRS và làm lãng phí pin.
- Tắt máy của bạn nếu không có sóng. Nếu không, máy sẽ tự động tìm mạng và làm lãng phí pin.

Xử lý sự cố

Máy không bật được

Tháo/lắp lại pin. Sau đó sạc máy cho đến khi biểu tượng pin ngừng cuộn. Rút bộ sạc và tìm cách mở máy.

Hiển thị KHÓA khi bật máy

Có ai đó cố gắng sử dụng máy của bạn nhưng không biết mã PIN hoặc mã mở (PUK). Liên hệ với nhà cung cấp dịch vụ của bạn.

Hiển thị lỗi IMSI trên màn hình

Vấn đề này liên quan đến đăng ký thuê bao của bạn. Liên hệ với nhà cung cấp dịch vụ của bạn.

Máy của bạn không quay trở lại chế độ màn hình chờ

Bấm lâu phím gác máy hoặc tắt máy, kiểm tra xem thẻ SIM và pin đã được lắp đúng hay chưa, sau đó lại bật máy.

Biểu tượng mạng không hiển thị

Mất kết nối mạng. Bạn hiện đang ở khu vực chặn sóng (trong đường hầm hoặc giữa các tòa nhà cao tầng) hoặc ở ngoài khu vực phủ sóng. Kiểm tra lại ở vị trí khác, kết nối lại mạng (đặc biệt là khi ở ngoài trời), kiểm tra ăngten có ở đúng vị trí không nếu máy của bạn có ăngten ngoài, hoặc liên hệ với nhà cung cấp dịch vụ để được hỗ trợ/thông tin.

Màn hình không phản hồi theo đúng phím bấm (hoặc phản hồi chậm)
Màn hình phản hồi chậm hơn khi nhiệt độ quá thấp. Hiện tượng này là bình thường và không ảnh hưởng tới hoạt động của máy. Cầm máy tới vị trí có nhiệt độ ấm hơn và thử lại. Trong các trường hợp khác, vui lòng liên hệ với nhà cung cấp điện thoại của bạn.

Pin nóng có vẻ quá nóng
Bạn chắc đang sử dụng bộ sạc không tương thích với máy. Phải luôn sử dụng các phụ kiện chuẩn Philips đi cùng với máy của bạn.

Máy của bạn không hiển thị số điện thoại cuộc gọi đến
Chức năng này tùy thuộc vào thuê bao và mạng. Nếu mạng không gửi số của người gọi, máy sẽ hiển thị Cuộc gọi 1 hoặc Giữ lại. Liên hệ với nhà cung cấp dịch vụ để biết thêm thông tin.

Bạn không thể gửi tin nhắn văn bản
Một số mạng không cho phép gửi tin nhắn tới mạng khác. Trước hết, kiểm tra xem bạn đã nhập đúng số trung tâm SMS chưa, hoặc liên hệ với nhà cung cấp dịch vụ để biết thêm chi tiết.

Bạn không thể nhận và/hoặc lưu hình ảnh JPEG
Hình ảnh có thể không được máy của bạn chấp nhận do kích thước quá lớn, tên quá dài hoặc định dạng tệp không đúng.

Bạn cảm thấy là đã lỡ vài cuộc gọi
Kiểm tra tùy chọn chuyển hướng cuộc gọi.

Khi sạc, biểu tượng pin không hiển thị thanh và đường viền nhấp nháy
Chỉ sạc pin trong một môi trường mà nhiệt độ không xuống dưới 0° (32°) hoặc trên 50° (113°).

Trong các trường hợp khác, vui lòng liên hệ với nhà cung cấp điện thoại của bạn.

Hiển thị lỗi SIM trên màn hình
Kiểm tra thẻ SIM xem đã lắp đúng hay chưa. Nếu hiện tượng vẫn xảy ra, có thể thẻ SIM của bạn đã bị hỏng. Liên hệ với nhà cung cấp dịch vụ của bạn.

Khi cố gắng sử dụng một tính năng trong menu, màn hình hiển thị KHÔNG CHO PHÉP
Một vài tính năng phụ thuộc vào mạng. Các tính năng này chỉ thực hiện được nếu mạng hoặc thuê bao của bạn hỗ trợ. Liên hệ với nhà cung cấp dịch vụ để biết thêm thông tin.

Màn hình hiển thị LẮP THẺ SIM CỦA BẠN
Kiểm tra thẻ SIM xem đã lắp đúng hay chưa. Nếu hiện tượng vẫn xảy ra, có thể thẻ SIM của bạn đã bị hỏng. Liên hệ với nhà cung cấp dịch vụ của bạn.

Chức năng tự quản lý của máy của bạn thấp hơn so với ghi trong cẩm nang người dùng
Khả năng tự quản lý có sự liên hệ với các cài đặt của bạn (ví dụ, âm lượng chuông, thời lượng đèn nền) và các tính năng bạn sử dụng. Để tăng khả năng tự quản lý, ở bất kỳ đâu có thể, bạn có thể tắt các chức năng không sử dụng.

Máy của bạn hoạt động không tốt trên xe hơi của bạn.
Trên xe có thể chứa các bộ phận kim loại hấp thụ các sóng điện từ làm ảnh hưởng tới hiệu năng của máy. Bộ dụng cụ xe hơi cung cấp cho bạn ăngten ngoài, nhờ đó giúp bạn thực hiện và nhận các cuộc gọi điện thoại mà không cần phải xử lý điện thoại di động.

Note:
- Kiểm tra với chính quyền địa phương xem liệu bạn có được phép sử dụng máy khi lái xe hay không.

Máy của bạn không sạc được pin
Nếu pin của bạn đã cạn kiệt, bạn phải sạc trước một vài phút (tối đa 05 phút trong một số trường hợp) trước khi biểu tượng sạc xuất hiện trên màn hình.

Hình ảnh chụp bằng camera của điện thoại không rõ ràng
Phải đảm bảo hai mặt ống kính camera đều sạch.

Khai báo Thương hiệu

T9®	T9® là thương hiệu đã được đăng ký của Nuance Communications, Inc..
JAVA	JAVA là thương hiệu của Sun Microsystems, Inc.
Bluetooth™	Bluetooth™ là thương hiệu được sở hữu bởi telefonaktiebolaget L M Ericsson, Thụy Điển và được cấp phép sử dụng cho Philips.
Philips	PHILIPS và PHILIPS' Shield Emblem là các thương hiệu đã được đăng ký của Koninklijke Philips Electronics N.V. được sản xuất bởi Shenzhen Sang Fei Consumer Communications Co., Ltd. Được cấp bằng từ Koninklijke Philips Electronics N.V..

Thông Tin về Tốc độ Hấp thụ Riêng

Tiêu chuẩn Quốc tế

ĐIỆN THOẠI DI ĐỘNG NÀY ĐÁP ỨNG CÁC YÊU CẦU QUỐC TẾ LIÊN QUAN ĐẾN VIỆC TIẾP XÚC VỚI SÓNG RADIO

Điện thoại di động của bạn là một thiết bị phát và nhận tín hiệu radio. Nó được thiết kế và sản xuất không vượt mức giới hạn tiếp xúc với năng lượng tần số radio đạt tiêu chuẩn quốc tế. Các yêu cầu này được xây dựng bởi Ủy Ban Quốc Tế về Bảo Vệ Bức Xạ Không Điện Hóa (ICNIRP) và, Viện Kỹ Sư Điện & Điện Tử (IEEE) thông qua các dự báo về biên độ an toàn bền vững bảo vệ con người không kể tuổi tác và tình hình sức khỏe.

Các yêu cầu về tiếp xúc cho điện thoại di động sử dụng đơn vị đo lường là Specific Absorption Rate (SAR) (Tốc Độ Hấp Thụ Riêng). Giới hạn SAR theo yêu cầu của ICNIRP đối với điện thoại di động được sử dụng rộng rãi là **2,0W/kg cho mười gram mô tế bào đầu và, là 1,6W/kg cho một gram mô tế bào đầu** theo quy định của IEEE Std 1528.

Các kiểm định SAR được thực hiện tại các vị trí hoạt động theo yêu cầu cùng với điện thoại di động trong đó tín hiệu năngợc phát ở mức năng lượng chứng nhận cao nhất trong tất cả các dải tần số đã kiểm định. Mặc dù SAR được xác định ở mức năng lượng chứng nhận cao nhất nhưng các mức SAR thực tế của điện thoại trong khi hoạt động lại thường thấp hơn giá trị SAR tối đa. Đó là bởi vì máy được thiết kế để hoạt động với nhiều mức năng lượng khác nhau nhằm chỉ sử dụng năng lượng yêu cầu để kết nối mạng. Thông thường, bạn càng ở gần vị trí ăng ten trạm cơ sở thì năng lượng đầu ra càng thấp.

Mặc dù ở các vị trí khác nhau, mỗi máy khác nhau lại có sự khác biệt về mức SAR, tuy nhiên tất cả đều đạt tiêu chuẩn bảo vệ quốc tế khi tiếp xúc với sóng radio.

Giá trị SAR cao nhất đối với dòng điện thoại Philips Xenium X518 này khi được kiểm định theo tiêu chuẩn là 0,617 W/kg theo khuyến cáo của ICNIRP.

Để giới hạn mức tiếp xúc với sóng radio, cần phải giảm thời lượng cuộc gọi điện thoại di động hoặc sử dụng tai nghe. Mục đích của các lưu ý này là để xa điện thoại di động khỏi phạm vi đầu và cơ thể.

Bảo hành giới hạn

1 Phạm vi Bảo hành Giới hạn Này Như thế nào?

Philips bảo đảm với người mua lẻ ("Người tiêu dùng" hoặc "Bạn") rằng sản phẩm di động hiệu Philips này và các phụ kiện do Philips cung cấp trong gói bán hàng ("Sản phẩm") này đều không có lỗi gì về vật liệu, thiết kế và tay nghề khi sử dụng đúng theo hướng dẫn đồng thời đáp ứng các điều kiện và điều khoản sau đây. Giới hạn bảo hành chỉ được gia hạn cho Người Tiêu Dùng đối với các Sản Phẩm được mua và sử dụng tại cùng một quốc gia nơi Người Tiêu Dùng mua điện thoại. Bảo hành giới hạn chỉ có hiệu lực tại quốc gia bán sản phẩm theo chỉ định của Philips.

2. Thời hạn Bảo hành là Bao lâu?

Thời hạn bảo hành cho Sản Phẩm là MỘT (1) NĂM kể từ thời điểm mua Sản Phẩm, có chứng từ mua kèm theo. Thời hạn bảo hành cho pin sạc gốc hiệu Philips kéo dài sáu (6) tháng kể từ ngày mua.

3. Philips Sẽ Làm gì Nếu Sản phẩm Có Lỗi Vật chất về Vật liệu và Tay nghề Trong Thời gian Bảo hành?

Trong thời gian bảo hành, Philips hoặc đại diện bảo hành được ủy quyền của Philips sẽ thực hiện sửa chữa hoặc thay thế, tùy vào tình hình cụ thể, không tính phí linh kiện hoặc nhân công, Sản Phẩm bị lỗi bằng các bộ phận hoặc Sản Phẩm mới hoặc hiệu chỉnh, đồng thời bàn giao lại Sản Phẩm đã sửa chữa hoặc thay thế cho Người Tiêu Dùng trong tình trạng hoạt động tốt. Philips sẽ giữ lại các bộ phận, môđun hoặc thiết bị bị lỗi.

Sản Phẩm sau khi được sửa chữa hoặc thay thế sẽ đượctiếp tục bảo hành bằng thời gian bảo hành còn lại của thời hạn bảo hành ban đầu hoặc được bảo hành trong vòng chín mươi (90) ngày kể từ ngày sửa chữa hoặc thay thế, tùy vào thời hạn nào dài hơn. Việc sửa chữa hoặc thay thế Sản Phẩm, tùy theo quyết định của Philips, là giải pháp duy nhất của bạn.

4. Nội dung Nào Không Bao gồm Trong Thời gian Bảo hành?

Bảo hành hạn chế này không bảo hành:

a) Sản phẩm bị hỏng hóc do sử dụng sai hướng dẫn, do bị tai nạn, trong quá trình vận chuyển hoặc bị lỗi vật lý khác, cài đặt không đúng, do sơ xuất, ngập lụt, hỏa hoạn, bị rơi vào nước hoặc chất lỏng khác; hoặc

b) Sản Phẩm bị hỏng hóc do việc sửa chữa, thay thế hoặc hiệu chỉnh không phải được thực hiện bởi bất kỳ ai không được Philips ủy quyền; hoặc

c) Sản Phẩm gặp vấn đề về tiếp nhận tín hiệu hoặc hoạt động do điều kiện về sóng, độ tin cậy của mạng, hệ thống ăng ten hoặc cáp; hoặc

d) Sản Phẩm bị lỗi hoặc có vấn đề do sử dụng các sản phẩm hoặc linh kiện không phải của hãng Philips; hoặc

e) Sản Phẩm có tem bảo hành, tem chất lượng, số serial sản phẩm hoặc số serial điện tử bị xóa bỏ, chỉnh sửa hoặc không hợp lệ; hoặc

f) Sản Phẩm được mua, sử dụng, bảo hành hoặc vận chuyển ở bên ngoài quốc gia mua ban đầu, hoặc được sử dụng vì mục đích thương mại hoặc tổ chức (bao gồm nhưng không giới hạn các Sản Phẩm được sử dụng để cho thuê); hoặc

g) Sản Phẩm được hoàn trả không có chứng từ mua hoặc chứng từ mua bị thay đổi hoặc không hợp lệ.

h)Hao mòn thông thường hoặc Bất Khả kháng.

5. Làm Thế nào Để Bạn Sử dụng Dịch vụ Bảo hành?

a) Bàn giao lại Sản Phẩm cho trung tâm bảo hành ủy quyền của Philips. Bạn có thể liên hệ với văn phòng Philips tại địa phương để biết được địa chỉ trung tâm bảo hành ủy quyền gần nhất.

b)Phải tháo thẻ SIM phải ra khỏi Sản phẩm trước khi bàn giao lại cho Philips. Philips sẽ không chịu trách nhiệm nếu thẻ SIM hoặc dữ liệu trong máy bị hỏng hoặc mất.

c)Nếu lỗi Sản Phẩm không thuộc phạm vi bảo hành hoặc thời gian bảo hành này không được áp dụng hoặc không có hiệu lực do bị tác động bởi bất kỳ điều khoản và điều kiện này theo đây thì Người tiêu dùng sẽ phải chịu chi phí sửa chữa hoặc thay thế Sản phẩm và các chi phí khác có liên quan trong quá trình sửa chữa hoặc thay thế.

d) QUAN TRỌNG - bạn phải bàn giao lại Sản phẩm cùng với chứng từ mua hợp lệ, ghi rõ điểm mua, ngày mua, model Sản phẩm và số serial Sản phẩm.

6. Giới hạn Khác: Bảo hành này cũng là Thỏa thuận Toàn vẹn.

NGOÀI CÁC NỘI DUNG BẢO HÀNH ĐƯỢC NÊU TRÊN ĐÂY, CÁC NỘI DUNG BẢO HÀNH THEO QUY ĐỊNH CỦA PHÁP LUẬT VÀ CÁC NỘI DUNG BẢO HÀNH KHÔNG THỂ BỊ LOẠI TRỪ HOẶC THAY ĐỔI THEO THỎA THUẬN, PHILIPS KHÔNG ĐƯA RA BẤT KỲ MỘT BẢO HÀNH NÀO KHÁC DƯỚI BẤT KỲ HÌNH THỨC NÀO (BẤT KỂ LÀ QUY CHẾ HAY LUẬT PHÁP HOẶC KHÁC) ĐỒNG THỜI TỪ CHỐI BẢO HÀNH VỀ TÍNH KHẢ BÁN HOẶC TÍNH PHÙ HỢP CỦA SẢN PHẨM ĐỂ PHỤC VỤ CHO MỘT MỤC ĐÍCH CỤ THỂ NÀO ĐÓ.

TOÀN BỘ TRÁCH NHIỆM CỦA PHILIPS ĐỐI VỚI CÁC TRƯỜNG HỢP HỎNG HÓC LIÊN QUAN TỚI HOẶC PHÁT SINH TỪ VIỆC MUA HOẶC SỬ DỤNG SẢN PHẨM, BẤT KỂ LOẠI HOẶC NGUYÊN NHÂN HỎNG HÓC HOẶC HÌNH THỨC HOẶC ĐẶC ĐIỂM CỦA KHIẾU NẠI (VÍ DỤ, HỢP ĐỒNG HOẶC THỎA THUẬN KHÁC), SẼ KHÔNG VƯỢT QUÁ GIÁ TRỊ MUA BAN ĐẦU ĐÃ THANH TOÁN CỦA SẢN PHẨM.

TUY NHIÊN, TRONG MỌI TRƯỜNG HỢP PHILIPS CŨNG SẼ KHÔNG CHỊU TRÁCH NHIỆM ĐỐI VỚI CÁC HỎNG HÓC ĐẶC THÙ, NGẪU NHIÊN, GIÁN TIẾP HOẶC CÓ TÍNH HỆ QUẢ (BAO GỒM NHƯNG KHÔNG GIỚI HẠN VIỆC MẤT QUYỀN SỬ DỤNG, MẤT THỜI GIAN, KHÓ CHỊU, TỔN THẤT THƯƠNG MẠI, TỔN THẤT LỢI NHUẬN, TỔN THẤT CƠ HỘI KINH DOANH, MẤT CHI PHÍ THAY THẾ HÀNG HÓA HOẶC DỊCH VỤ, ĐẦU TƯ, ẢNH HƯỞNG TỚI THIỆN CHÍ HOẶC DANH TIẾNG, HOẶC MẤT DỮ LIỆU VÀ BỊ KHIẾU NẠI BỞI BÊN THỨ BA) SAU KHI MUA HOẶC SỬ DỤNG SẢN PHẨM TRÊN CƠ SỞ TUÂN THỦ THEO ĐÚNG LUẬT PHÁP CHO DÙ PHILIPS ĐÃ ĐƯỢC CẢNH BÁO VỀ KHẢ NĂNG XẢY RA HỎNG HÓC ĐÓ. TCÁC GIỚI HẠN NÀY SẼ ĐƯỢC ÁP DỤNG CHO DÙ KHÔNG ĐÁP ỨNG ĐƯỢC MỤC ĐÍCH QUAN TRỌNG CỦA BẤT KỲ GIẢI PHÁP XỬ LÝ CÓ GIỚI HẠN NÀO.

Bảo hành này nêu lên thỏa thuận hoàn chỉnh và duy nhất giữa Người tiêu dùng và Philips liên quan đến Sản phẩm di động này và làm vô hiệu tất cả các thỏa thuận trước đó, cả thỏa thuận lời lẫn thỏa thuận văn bản, và các giao dịch khác giữa các bên liên quan đến vấn đề bảo hành. Không có đơn vị vận chuyển, bán lẻ, đại diện, giao dịch, nhân viên, hoặc nhân viên của Philips nào được ủy quyền thực hiện thay đổi điều khoản bảo hành và bạn không nên phụ thuộc vào bất kỳ một đơn vị nào nói trên.

Bảo hành giới hạn này không ảnh hưởng tới các quyền pháp lý của Người tiêu dùng trong trường hợp các luật pháp quốc gia có hiệu lực.

Tuyên thệ Tuân thủ

Chúng tôi,
Shenzhen Sang Fei Consumer Communications Co., Ltd.
11 Science and Technology Road,
Shenzhen Hi-tech Industrial Park,
Nanshan District, Shenzhen 518057
P.R.China

xin tuyên thệ bằng trách nhiệm duy nhất của mình rằng sản phẩm

Philps Xenium X518
Philips GSM/GPRS 900/1800/1900
Số TAC: 35724004

mà tuyên bố này liên quan, hoàn toàn đáp ứng các Tiêu chuẩn sau:

AN TOÀN: EN 60950-1:2006+A11:2009
SỨC KHỎE: EN 50360:2001
EN 62209-1:2006
EMC: ETSI EN 301 489-1 v1.8.1
ETSI EN 301 489-7 v1.3.1
ETSI EN 301 489-17 v1.3.2
DẢI PHỔ: ETSI EN 301 511 v9.0.2
ETSI EN 300 328 v1.7.1

Chúng tôi theo đây tuyên bố rằng (tất cả các kiểm định về sóng radio đều đã được thực hiện và) sản phẩm có tên trên đây đáp ứng tất cả các yêu cầu thiết yếu của Chỉ thị 1999/5/EC.

Quy trình đánh giá tính tuân thủ theo Điều 10 và được chi tiết hóa trong Phụ lục III hoặc IV của Chỉ thị 1999/5/EC đã được thực hiện với sự có mặt của (các) Cơ quan Đã được Thông báo sau :

SIEMIC, 2206 Ringwood Avenue,San Jose,C,USA

Dấu nhận dạng: **2200**

18 tháng 4 năm 2011

Quản lý Chất lượng

Các Hướng dẫn & thủ thuật

Tối ưu hóa hiệu năng pin Philips Xenium của bạn

Dưới đây là một số bước giúp bạn tối ưu hóa hiệu năng pin Philips Xenium của bạn.

Cách tối ưu hóa thời gian dự phòng và thời gian gọi của máy của bạn?

- Luôn bảo đảm rằng cấu hình máy của bạn được cài đặt một cách phù hợp để đáp ứng nhu cầu sử dụng thực tế của bạn. Cài đặt cấu hình tác động đáng kể đến hiệu năng pin của máy. Nói chung, Chế độ Ngoài trời là tốn nhiều năng lượng nhất, trong khi đó Chế độ Im lặng tiêu thụ ít năng lượng nhất.
- Nếu bạn sử dụng một máy Xenium có tính năng hai SIM, thử chỉ kích hoạt chỉ các thẻ 2 SIM khi thật cần thiết.. Nếu bạn ở một quốc gia chỉ có một vùng phủ sóng, hãy hủy kích hoạt SIM không phủ sóng để kéo dài thời gian sử dụng pin.
- Nếu bạn không sử dụng các ứng dụng như Bluetooth, WIFI, GPS và JAVA, hãy tắt chúng đi. Và đảm bảo khóa máy của bạn để phòng khi chẳng may bấm vào các phím có tính năng tự động khóa.
- Điều chỉnh cường độ và thời gian đèn nền của màn hình hiển thị của bạn về mức thấp hay trung bình và trong thời gian ngắn nhất. INói chung, mức đèn nền càng thấp và thời gian càng ngắn, bạn càng tiết kiệm được nhiều năng lượng.
- Tránh sử dụng hoặc để máy của bạn gần các vật từ tính (ví dụ đài hay TV) hay trên các bề mặt km loại, điều mà sẽ ảnh hưởng đến việc kết nối MDRT và cuối cùng sẽ làm mất năng lượng từ pin của bạn.

Làm thế nào để kéo dài tuổi thọ của pin?

- Sạc đầy và chạy hết hoàn toàn pin sẽ kéo dài tuổi thọ pin. Sạc pin khi cảnh báo pin yếu xuất hiện.
- Nhiệt độ sẽ ảnh hưởng đến thời gian sử dụng pin. Theo thời gian, nhiệt độ sẽ làm suy giảm hiệu năng của pin. Để máy của bạn tránh xa ánh nắng mặt trời hay xe nóng. Nếu nhiệt độ thấp, hãy để máy của bạn ở nơi ấm hơn (ví dụ túi của bạn), vì công suất pin giảm khi nhiệt độ giảm.
- Luôn sử dụng các phụ kiện xác thực vì chúng cho phép pin của bạn hoạt động với công suất tối đa. Các phụ kiện không xác thực (ví dụ các bộ sạc) có thể làm hỏng pin của bạn và thậm chí là máy của bạn.