PHILIPS

OlfaPure

Car Aroma Diffuser

User Manual

EN	1
IT	8
ES	15
DE	22
FR	29
PT	36
PL	43
DK	50
FI	57
NOR	64
SE	71
AR	78

EN	Read these instructions for use carefully before using the product and save them for future reference.
IT	Si prega di leggere attentamente queste istruzioni prima di utilizzare il prodotto e di salvarle come futuro riferimento.
ES	Antes de utilizar el producto, lea atentamente estas instrucciones de uso y guárdelas para futuras consultas.
DE	Bitte lesen Sie diese Anweisungen sorgfältig durch, bevor Sie das Produkt verwenden, und bewahren Sie diese als künftige Referenz auf.
FR	Lisez attentivement ces consignes d'emploi avant d'utiliser le produit et conservez-les pour la référence future.
PT	Antes de usar o produto, leia atentamente estas instruções de uso e guarde-as para referência futura.
PL	Przed użyciem produktu przeczytaj uważnie niniejszą instrukcję obsługi i zachowaj ją na przyszłość.
DK	Inden du bruger produktet, bedes du læse denne brugsvejledning omhyggeligt og opbevare dem til fremtidig reference.
FI	Lue nämä käyttöohjeet huolellisesti ennen tuotteen käyttöä ja säilytä ne myöhempää tarvetta varten.
NOR	Vennligst les disse instruksjonene nøye før du bruker produktet og lagre dem for fremtidig referanse.
SE	Läs de här instruktionerna noggrant innan du använder produkten och spara dem för framtida referens.
AR	Lea atentamente estas instrucciones antes de usar el producto y guárdelas para futuras referencias.

English

Warranty and service

The Lumileds warranty applies, provided:
• The product is handled properly for its intended use only.
• The product is used in accordance with its operating instructions.
• You present the original invoice with the product.
The Lumileds warranty does not apply if the product is damaged due to accident, error, or misuse.

For more information and assistance, or if you have a problem with the product, you can visit the Philips website at www.philips.com/automotive , or contact the retail outlet where you purchased the product.

Or for the users in China, please call the customer service hotline: 400 690 8826

Lumileds (Shanghai)
Management Co., Ltd
No. 19-20, Lane 299, Wenshui Road, JingAn District, Shanghai

The warranty excludes, or does not apply:

- If the proof-of-purchase has been altered in any way or is made illegible.

- If the model number, serial number or production date code on the product has been altered, removed or made illegible.

- Damage caused by service performed by anyone other than Lumileds approved service location.

- If the defect is the result of excessive use outside the intended purpose, e.g. non-stop use in a commercial environment.

- If the defect is caused by abuse of the product or by environmental conditions that are not in conformance with the user manual of the product.

- If the defect is caused by connecting peripherals, additional equipment or accessories other than those recommended in the user manual.

- If the unit has been damaged, including but not limited to damage by animals, lightning, abnormal voltage, fire, natural disaster, transportation or water (unless the user manual expressly states that the product may be rinsed).

- For normal wear and tear defects, or by their nature consumable parts.

- If the product does not function properly because it was not originally designed, manufactured or approved for use in the country where you use the product, which might occur when you imported the product.

- To third party applications used on- or with your products.

1 ⚠ Important information

⚠ Warning

Do not clean or spill any liquids such as water, detergents, or flammable solvents on the device.

Keep car aroma diffuser free of any obstruction. Do not cover!

To clean the car aroma diffuser:
- Disconnect car aroma diffuser.
- Use soft cloth only.

Philips car aroma diffuser is not a toy!
Do not let children play with it.

For your safety, do not manually operate the device while driving. Always stop your car first!

Philips car aroma diffuser device contains high-precision technology. Handle with care. Do not drop or tamper!

Do not touch the fan blade at any time!

Help to preserve the environment.
Do not discard the device with household waste. Bring it to the official waste recycling service location near you. Aroma cartridge may be disposed of with household waste.

1. This appliance can be used by children aged from 8 years and above and persons with reduced physical, sensory or mental capabilities or lack of experience and knowledge if they have been given supervision or instruction concerning use of the appliance in a safe way and understand the hazards involved.. Cleaning and user maintenance shall not be made by children without supervision.

2. The appliance must only be supplied at safety extra low voltage 5Vdc.

2 Product Introduction

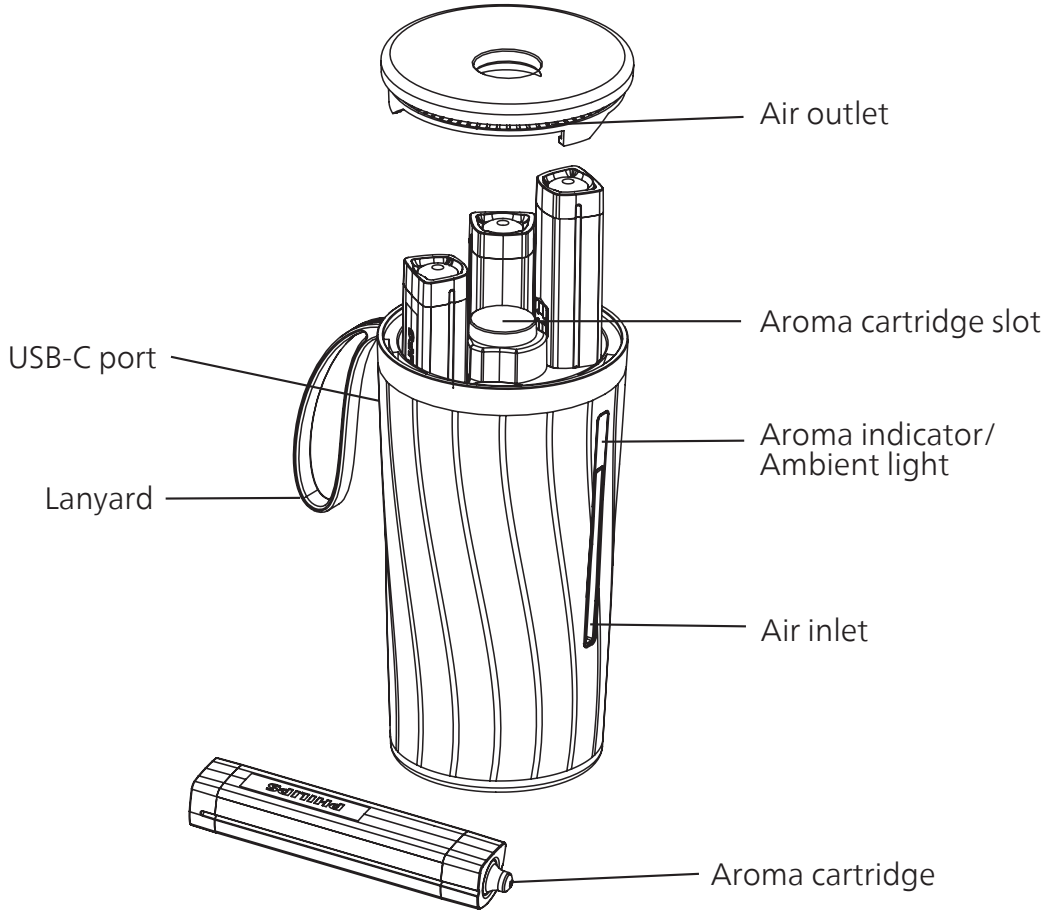

2.1 Discover the content of Philips package

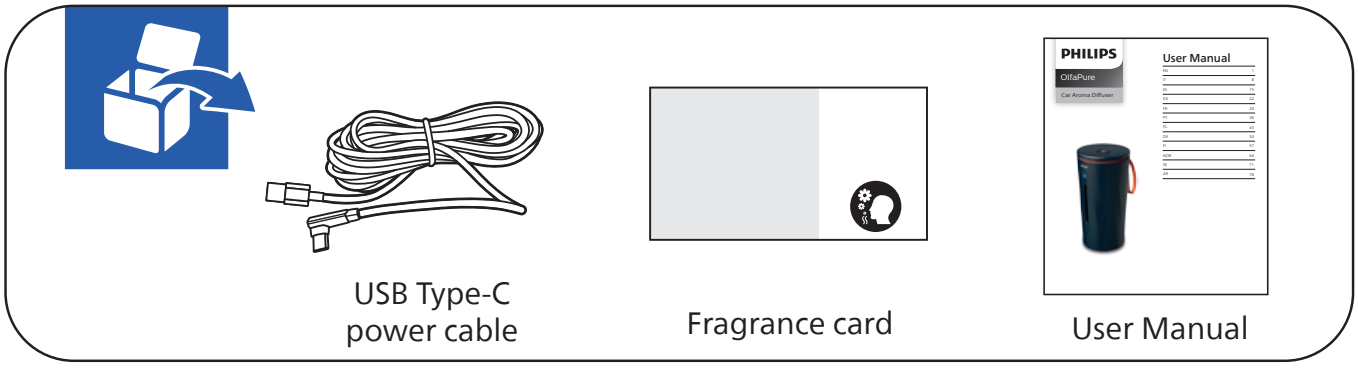

⚠ Note

Ensure the device is installed according to the instructions in this guide.

For your safety, please use the items delivered in this package only to install the device. In case of incorrect installation, Lumileds declines all responsibility for any harm or accident.

3 Setting Up the DIFFUSER

1

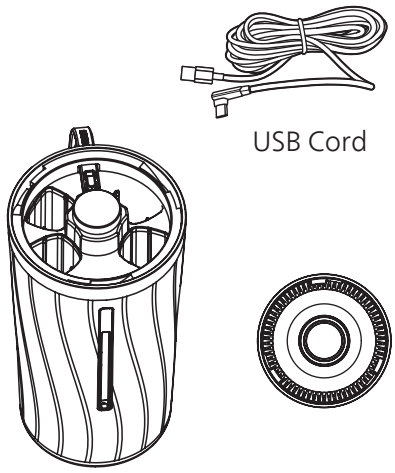

Diffuser parts

2

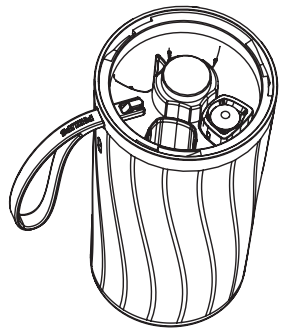

Remove lid by turning Top ¼ revolution counterclockwise

3

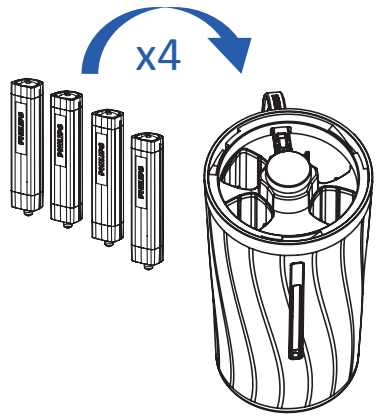

Insert cartridges into slots

4

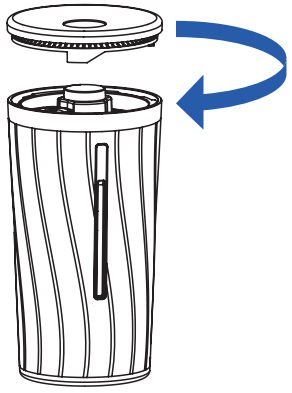

Align top pins of cup then turn 1/4 to align sliver accents

5

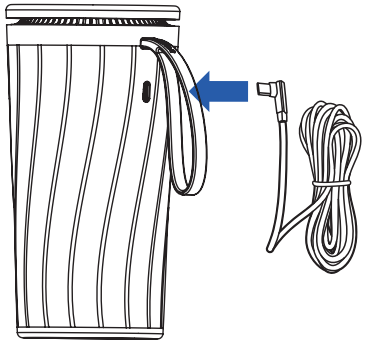

Take the USB cable from under the bottom of the diffuser. Plug USB Type C (small connector) into port on side of cup.

6

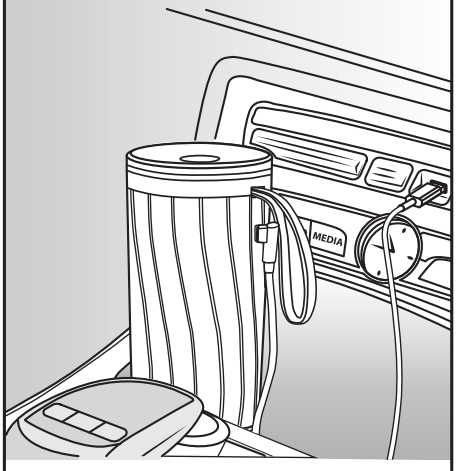

Plug USB Cable into Car USB Port

4 Download The App

1

Search on OlfaPure in App Store

2

Download The App

3

Open App

4

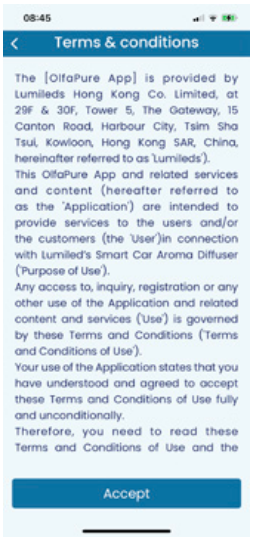

Accept Usage Terms

5

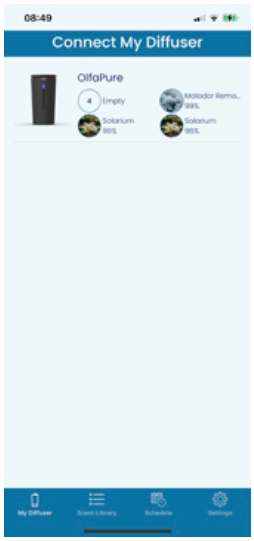

Connect your device via OlfaPure

6

Verify Scents Cartridges Are Installed

5 Using The Diffuser

1

Open The App, Plug In The Diffuser

2

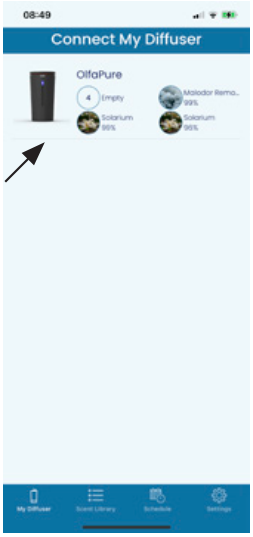

TAP on the OlfaPure to CONNECT

Select Your Diffuser

3

TAP on Scent Choice, This SCENT is ACTIVATED ON TAP for OFF

Select a Scent

4

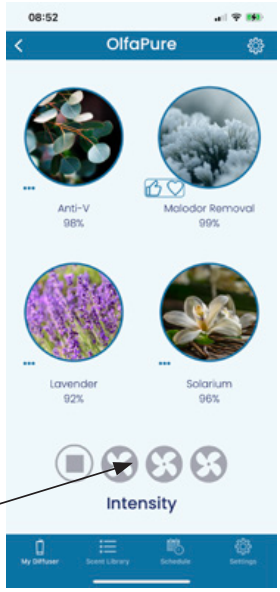

TAP on FANS to adjust INTENSITY

Adjust The Intensity

5

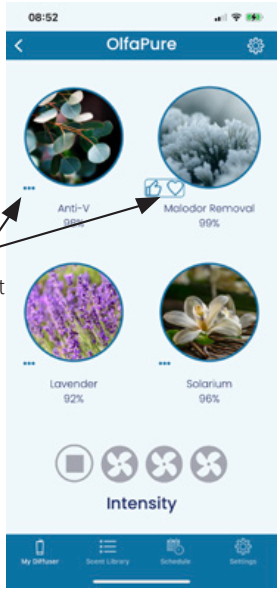

TAP on … To LIKE or LOVE the scent

Rate The Scent

6

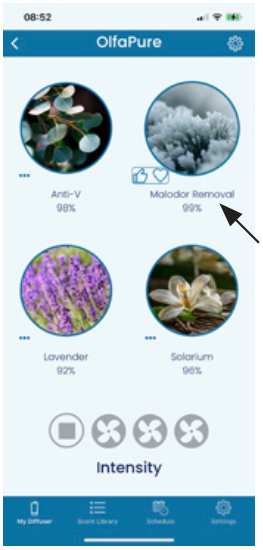

When Percentage of Scent Reach 10%, It turns Red.

Scent Low Level Notice

6 Smart Aroma troubleshooting

Problem 1
Philips car aroma diffuser sometimes stops working after being connected to a battery bank.

Solution 1
Philips car aroma diffuser has been designed for automotive use, the device can also work when the USB cable is plugged to a socket at home via an adopter, on the other hand, for power banks there might be compatibility issues.

Problem 2
There is sound coming from Philips car aroma diffuser when it is switched on.

Solution 2
This sound comes when the device is in operation and is the sound of the motor. when device is powered on or we switch the scent by single touch of the top button or by using app.

Problem 3
Philips car aroma diffusor doesn't work after USB cable insert.

Solution 3
Please touch the power button to start Philips car aroma diffuser, it will be in manual mode when 1st time connect.

Problem 4
Philips car aroma can't connect with app.

Solution 4
Check the Bluetooth function is enabled in your phone, then follow page 7 to connect the device via app.

Problem 5
How can I know which scent is turned on?

Solution 5
The scent type can be checked via the app, please use the app to manage the type of scent you want.

Problem 6
Can I use all the scents in device at the same time?

Solution 6
No, only one scent can be activated at a time, but you can set the schedule for different scent via app.

Problem 7
Can I open and remove the cartridge when that is running?

Solution 7
Open and remove is forbidden which may cause the device malfunction or some cartridge reading issues.

Problem 8
Is there any harmful to my body if continuous to use the diffuser?

Solution 8
Each scent has IFRA certificate which can prove the material is safe to use.

Problem 9
Why my cartridge can't be recognized sometimes during working?

Solution 9
Please don't use hand or other object to touch the surface of sim card in cartridge in order to protect the cartridge data reading effectively. Please also don't remove the cartridge when device power is on.

Italiano

Garanzia e assistenza

IT

La garanzia Lumileds si applica, a condizione che:
• Il prodotto venga maneggiato correttamente solo per l'uso previsto.
• Il prodotto venga utilizzato in conformità con le relative istruzioni per l'uso.
• Si presenti la fattura originale con il prodotto.
La garanzia Lumileds non si applica se il prodotto è danneggiato a causa di incidenti, errori o uso improprio.

Per ulteriori informazioni e assistenza, o in caso di problemi con il prodotto, è possibile visitare il sito Web Philips all'indirizzo www.philips.com/automotive o contattare il punto vendita presso il quale è stato acquistato il prodotto.

Oppure, per gli utenti in Cina, chiamare la hotline del servizio clienti: 400 690 8826

Lumileds (Shanghai) Management Co., Ltd
N. 19-20, corsia 299, Wenshui Road, distretto di JingAn, Shanghai

La garanzia non copre o non si applica:

- Se la prova di acquisto è alterata o diventa illeggibile in qualsiasi modo.

- Se il numero di modello, il numero di serie o il codice della data di produzione sul prodotto viene modificato, rimosso o diventa illeggibile.

- In caso di danni causati da servizi eseguiti da persone diverse da una sede di servizio riconosciuta da Lumileds.

- Se il difetto è dovuto a un uso eccessivo diverso da quello previsto, come l'uso non-stop in un ambiente commerciale.

- Se il difetto è dovuto a un uso improprio del prodotto o a condizioni ambientali non conformi al manuale d'uso del prodotto.

- Se il difetto è causato dal collegamento di periferiche, dispositivi aggiuntivi o accessori diversi da quelli raccomandati nel manuale dell'utente.

- Se il dispositivo è stato danneggiato da animali, fulmini, tensione anomala, incendio, calamità naturali, trasporto o acqua (a meno che il manuale dell'utente non indichi specificamente che il prodotto può essere lavato) inclusi, ma non solo.

- Per difetti dovuti alla normale usura o parti consumabili per loro natura.

- Se il prodotto non funziona correttamente perché non originariamente progettato, prodotto o approvato per l'uso nel paese in cui si utilizza il prodotto, cosa che potrebbe verificarsi se il prodotto è stato importato.

- Alle applicazioni di terzi utilizzate sui o con i prodotti.

1 ⚠ Informazioni importanti

⚠ Avvertimenti

Non pulire o versare liquidi come acqua, detergenti o solventi infiammabili sul dispositivo.

Mantenere il diffusore di aromi per auto libero da qualsiasi ostruzione. Non coprire!

Per pulire il diffusore di aromi per auto:
• Scollegare il purificatore d'aria dell'auto.
• Usare solo un panno morbido.

Il diffusore di aromi per auto Philips non è un giocattolo! Non permettere ai bambini di giocarci.

Per la propria sicurezza, non azionare manualmente il dispositivo durante la guida. Fermare sempre prima la macchina!

Il dispositivo diffusore di aromi per auto Philips contiene una tecnologia ad alta precisione. Maneggiare con cura.
Non far cadere o manomettere!

Non toccare mai la pala della ventola!

Per la salvaguardia dell'ambiente.
Non smaltire il dispositivo con i rifiuti domestici. Portarlo al centro di riciclaggio ufficiale più vicino. La cartuccia aromatica può essere smaltita con rifiuti domestici.

1. I bambini di età pari o superiore a 8 anni e le persone con ridotte capacità fisiche, sensoriali o mentali o con mancanza di esperienza e conoscenza, possono utilizzare questo dispositivo, a condizione che abbiano ricevuto supervisione o istruzioni sull'uso sicuro di questa apparecchiatura e comprendano i pericoli connessi. La pulizia e la manutenzione non devono essere effettuate da bambini non supervisionati.

2. L'apparecchio deve essere alimentato solo a bassissima tensione di sicurezza 5Vdc.

2 Introduzione al prodotto

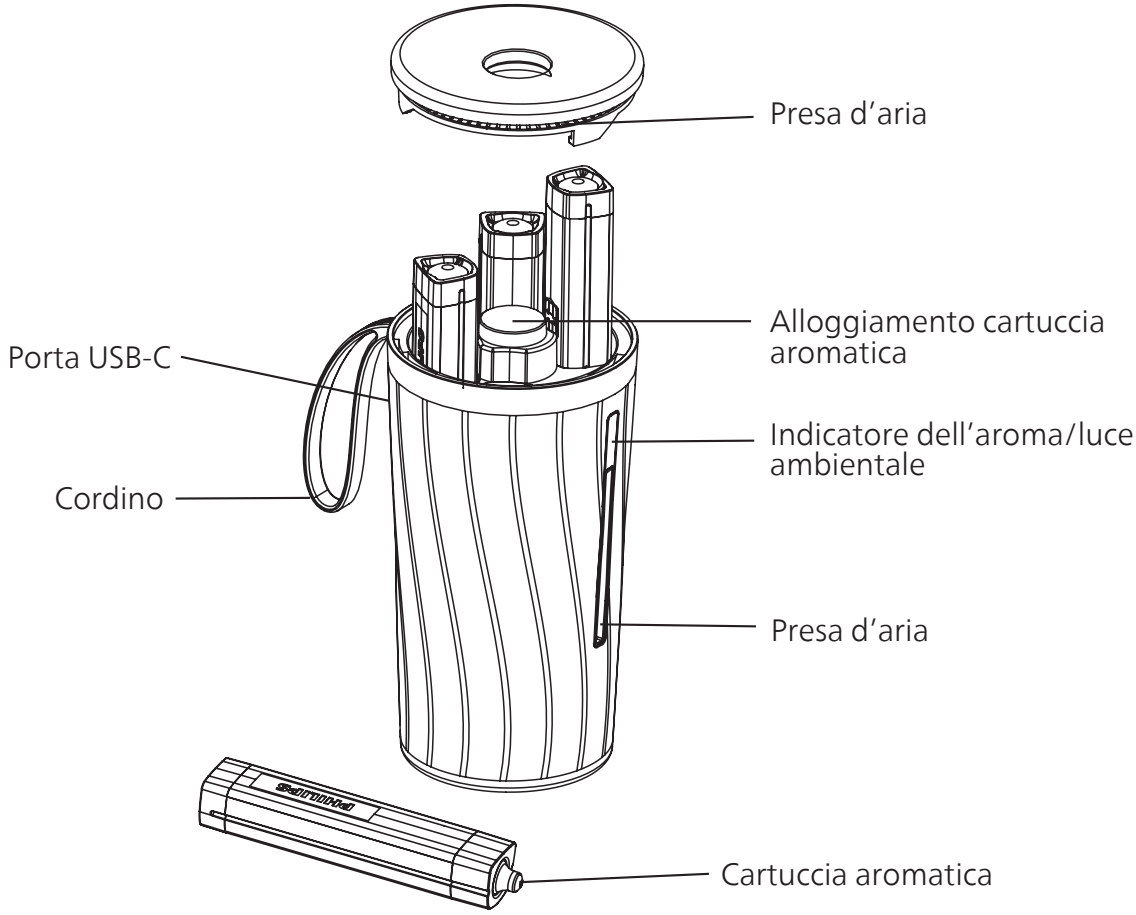

2.1 Scopri il contenuto della confezione Philips

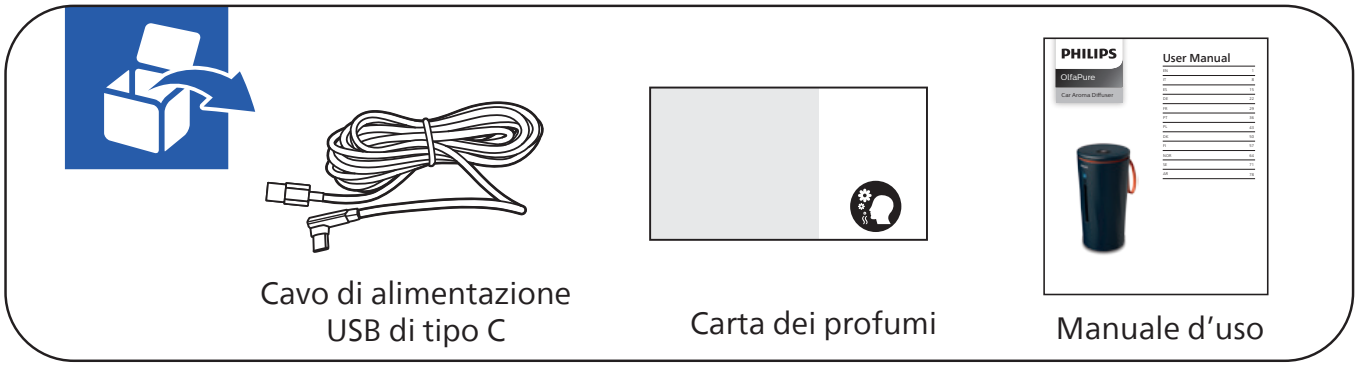

⚠ Nota

Assicurarsi che il dispositivo sia installato secondo le istruzioni di questa guida.

Per motivi di sicurezza, utilizzare gli elementi forniti in questa confezione solo per installare il dispositivo. In caso di errata installazione, Lumileds declina ogni responsabilità per eventuali danni o incidenti.

3 Installazione del diffusore

1

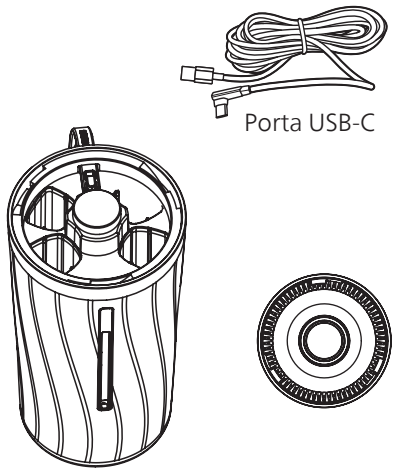

Parti del diffusore

2

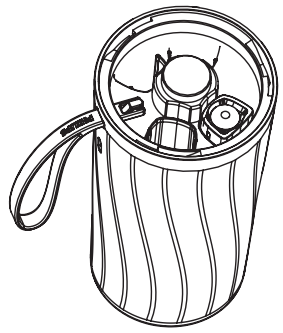

Rimuovere il coperchio ruotando la parte superiore di ¼ in senso antiorario

3

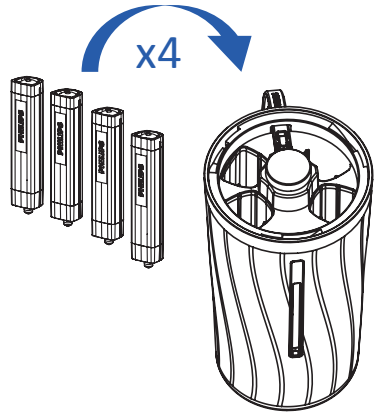

Inserire le cartucce negli alloggiamenti

4

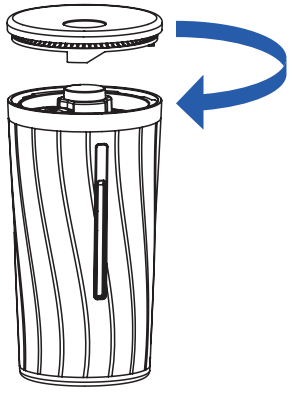

Allineare i perni superiori della tazza, quindi ruotare di 1/4 per allineare il bordo dentellato

5

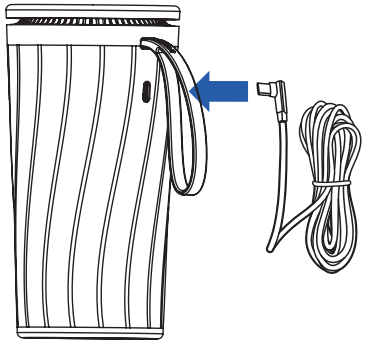

Prendere il cavo USB dalla parte inferiore del diffusore.
Inserire l'USB di tipo C (connettore piccolo) nella porta sul lato del dispositivo.

6

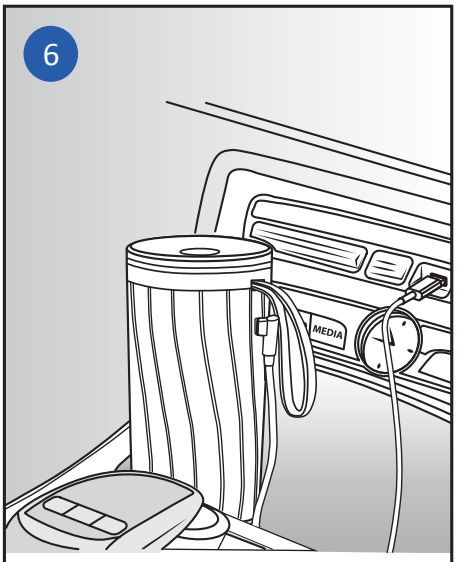

Collegare il cavo USB alla porta USB dell'auto

4 Download dell’app

1

Cercare OlfaPure nell’App Store

2

Scaricare l’app

3

Aprire l’app

4

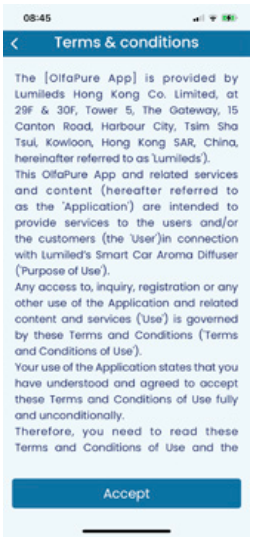

Accettare i termini di utilizzo

5

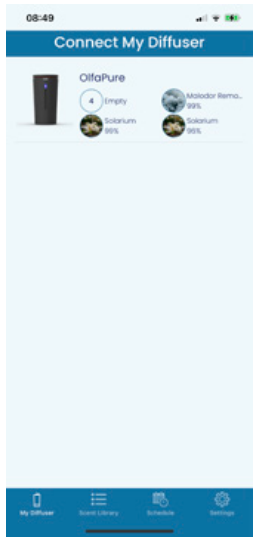

Connettere il dispositivo tramite OlfaPure

6

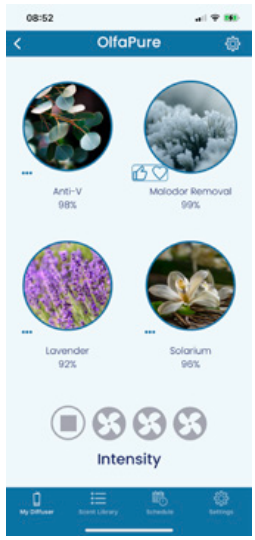

Verificare che le cartucce profumate siano installate

5 Utilizzo del diffusore

1

Aprire l'app e collegare il diffusore

2

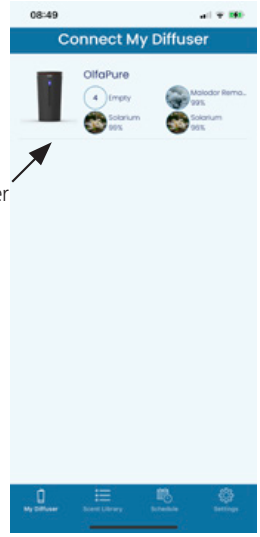

TOCCARE OlfaPure per connettersi

Selezionare il diffusore

3

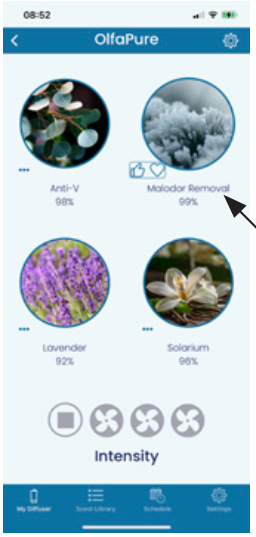

TOCCARE Scelta della profumazione. Questa si ATTIVA quando si TOCCA per SPEGNERLA.

Selezionare una profumazione

4

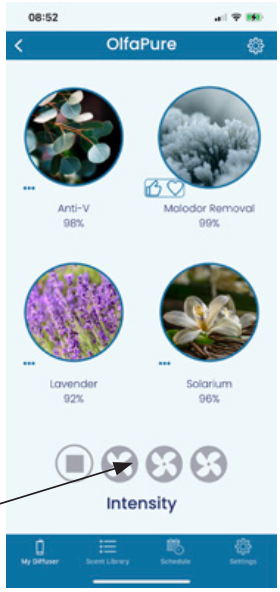

TOCCARE le VENTOLE per regolare l'INTENSITÀ

Regolare l'intensità

5

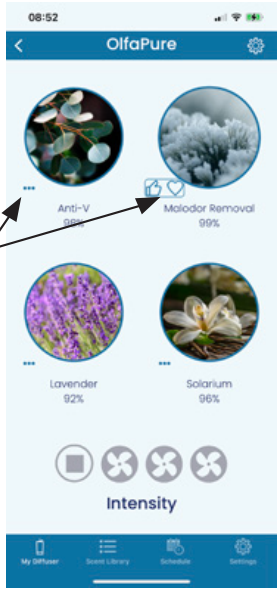

TOCCARE il cuoricino per valutare la profumazione

Valutare la profumazione

6

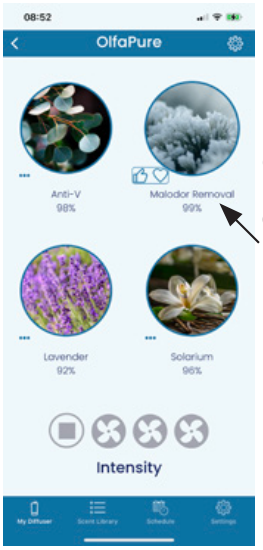

Quando la percentuale della profumazione raggiunge il 10%, diventa rossa.

Avviso di livello basso dell'aroma

6 Risoluzione dei problemi relativi diffusore

Problema 1:
Il diffusore di aromi per auto Philips a volte smette di funzionare dopo essere stato collegato a un sistema di batterie.

Soluzione 1:
Il diffusore di aromi per auto Philips è stato progettato per l'uso automobilistico, ma il dispositivo può funzionare anche quando il cavo USB è collegato a una presa domestica tramite un adattatore; d'altra parte, per i power bank potrebbero esserci problemi di compatibilità.

Problema 2:
Il diffusore di aromi per auto Philips emette un suono quando è acceso.

Soluzione 2:
Questo suono viene emesso quando il dispositivo è in funzione ed è il suono del motore quando il dispositivo è acceso o si attiva il profumo con un solo tocco del pulsante superiore o utilizzando l'app.

Problema 3:
Il diffusore di aromi per auto Philips non funziona dopo l'inserimento del cavo USB.

Soluzione 3:
Toccare il pulsante di accensione per avviare il diffusore di aromi per auto Philips, che sarà in modalità manuale al primo collegamento.

Problema 4:
L'aroma per auto Philips non riesce a connettersi all'app.

Soluzione 4:
Verificare che la funzione Bluetooth sia abilitata nel telefono, quindi seguire le istruzioni a pagina 7 per connettere il dispositivo tramite l'app.

Problema 5:
Come si fa a sapere quale profumazione è attiva?

Soluzione 5:
Il tipo di profumazione può essere controllato tramite l'app; utilizzare l'app per gestire la profumazione desiderata.

Problema 6:
È possibile utilizzare contemporaneamente tutte le profumazioni presenti nel dispositivo?

Soluzione 6:
No, è possibile attivare una sola profumazione alla volta, ma è possibile impostare una programmazione per le diverse profumazioni tramite l'app.

Problema 7:
È possibile aprire e rimuovere la cartuccia quando il dispositivo è in funzione?

Soluzione 7:
L'apertura e la rimozione sono vietate e possono causare il malfunzionamento del dispositivo o alcuni problemi di lettura della cartuccia.

Problema 8:
L'uso continuo del diffusore è dannoso per il corpo?

Soluzione 8:
Tutte le profumazioni sono conformi alla certificazione IFRA, la quale dimostra che il materiale è sicuro da utilizzare.

Problema 9:
Perché a volte la cartuccia non viene riconosciuta durante il funzionamento?

Soluzione 9:
Si prega di non toccare con le mani o con altri oggetti la superficie della scheda sim nella cartuccia per proteggere adeguatamente la lettura dei dati della cartuccia. Inoltre, non rimuovere la cartuccia quando il dispositivo è in funzione.

Español

Garantía y servicio

Se aplica la garantía de Lumileds, siempre que:
• El producto se manipule correctamente para el uso previsto solamente.
• El producto se utilice de acuerdo con sus instrucciones de funcionamiento.
• Presente la factura original con el producto.
La garantía de Lumileds no se aplica si el producto se daña debido a un accidente, error o mal uso.

Para obtener más información y asistencia, o si tiene algún problema con el producto, puede visitar el sitio web de Philips en www.philips.com/automotive o ponerse en contacto con el punto de venta donde compró el producto.

O para los usuarios en China, llame a la línea directa de atención al cliente:
400 690 8826

Lumileds (Shanghái) Management Co., Ltd
No. 19-20, carril 299, Wenshui Road, distrito de JingAn, Shanghái

Garantía no cubierta o aplicable.

- Si el comprobante de compra ha sido alterado o hecho ilegible de cualquier forma.

- Si el número de modelo, número de serie o código de fecha de fabricación del producto ha sido alterado, eliminado o hecho ilegible.

- Daños causados por el servicio realizado por alguien que no sea un centro de servicio aprobado por Lumileds.

- Si el defecto se debe a un uso excesivo fuera de su uso previsto, como el uso continuado en un entorno comercial.

- Si el defecto es causado por un uso inadecuado del producto o por condiciones ambientales no acordes con el manual de usuario del producto.

- Si el defecto es causado por periféricos conectados, equipos adicionales o accesorios distintos a los recomendados en el manual del propietario.

- Si el dispositivo ha sido dañado, incluidos, entre otros, animales, rayos, voltaje anormal, incendio, desastre natural, transporte o agua (a menos que el manual del usuario indique específicamente que el producto se puede lavar).

- Por defectos debidos al desgaste normal de las piezas consumibles por su naturaleza.

- Esto puede ocurrir cuando importa el producto si el producto no funciona correctamente porque no fue diseñado, fabricado o aprobado originalmente para su uso en el país donde está utilizando el producto.

- A aplicaciones de terceros que están en su producto o que se utilizan con él.

1 ⚠ Información importante

⚠ Advertencia

No limpie ni derrame líquidos como agua, detergentes o disolventes inflamables en el dispositivo.

Mantenga el difusor de aroma del automóvil libre de obstrucciones. ¡No cubrir!

Para limpiar el difusor de aroma del coche:
• Desconecte el purificador de aire del automóvil.
• Utilice únicamente un paño suave.
¡El difusor de aroma para automóvil de Philips no es un juguete!
No deje que los niños jueguen con él.

Por su seguridad, no utilice manualmente el dispositivo mientras conduce. ¡Siempre detenga su automóvil primero!

El dispositivo difusor de aroma para automóviles de Philips contiene tecnología de alta precisión.

Tratar con cuidado.
¡No lo deje caer ni lo manipule!
¡No toque las aspas del ventilador en ningún momento!

Ayude a conservar el medio ambiente.
No deseche el dispositivo con la basura doméstica. LLévelo al servicio oficial de reciclaje de residuos más cercano a usted. El cartucho de aroma se puede desechar con desechos domésticos.

1. Los niños a partir de 8 años y las personas con capacidades físicas, sensoriales o mentales reducidas o con falta de experiencia y conocimientos pueden utilizar el aparato siempre que se les supervise o instruya en el uso seguro del aparato y sean conscientes de los peligros que conlleva. La limpieza y el mantenimiento por parte del usuario no deben ser realizados por niños sin supervisión.

2. El dispositivo solo puede ser alimentado con la tensión de seguridad extra baja de 5 V CC.

2 Introducción del producto

2.1 Descubra el contenido del paquete de Philips

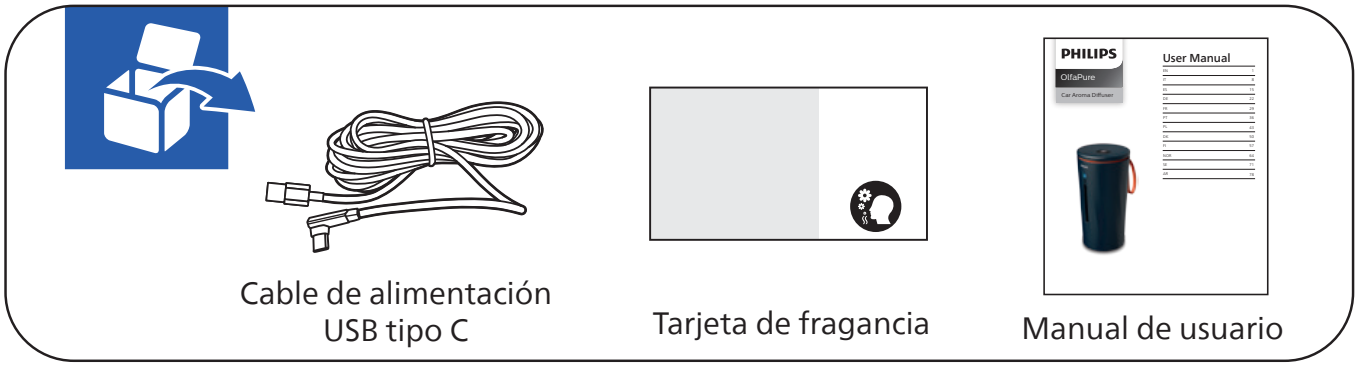

⚠ Nota

Asegúrese de que el dispositivo esté instalado de acuerdo con las instrucciones de esta guía.

Por su seguridad, utilice los artículos entregados en este paquete solo para instalar el dispositivo. En caso de instalación incorrecta, Lumileds no se responsabiliza por cualquier daño o accidente.

3 Configuración del DIFUSOR

1

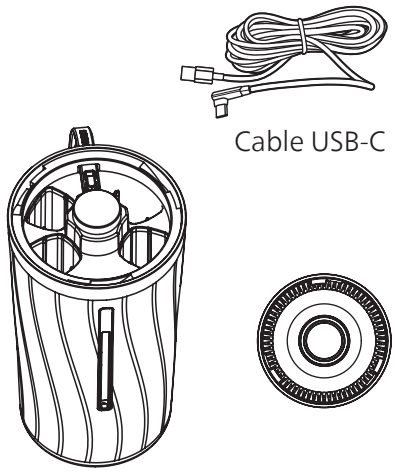

Piezas del difusor

2

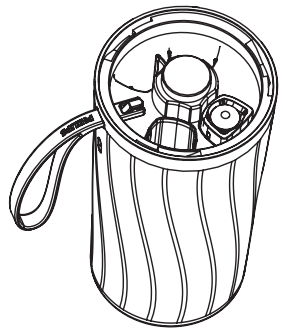

Retire la tapa girando la parte superior ¼ de vuelta en sentido contrario a las agujas del reloj

3

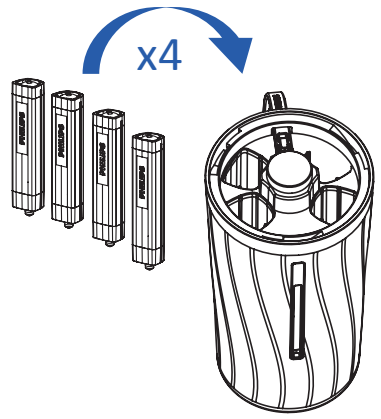

Inserte los cartuchos en las ranuras

4

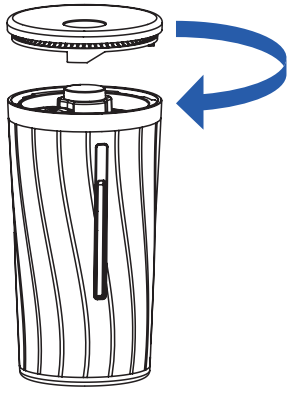

Alinee los pasadores superiores de la copa y luego gire 1/4 para alinear los acentos plateados

5

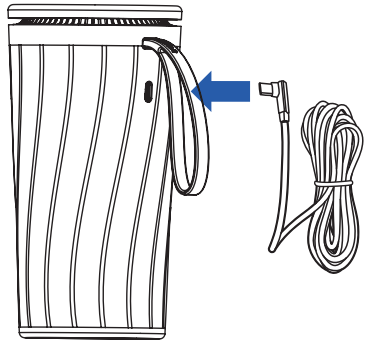

Tome el cable USB de debajo de la parte inferior del difusor. Enchufe el USB tipo C (conector pequeño) en el puerto del costado de la taza.

6

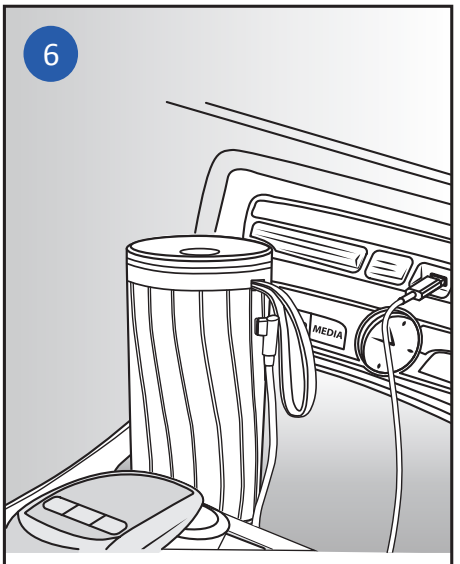

Conecte el cable USB al puerto USB del automóvil

4 Descargue la aplicación

1

Busque OlfaPure en App Store

2

Descargue la aplicación

3

Abra la aplicación

4

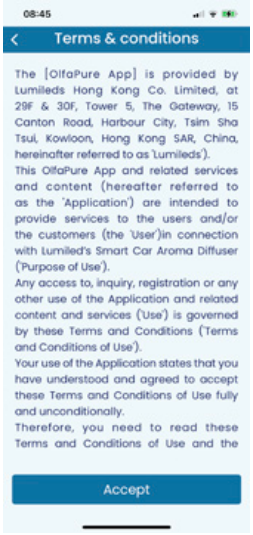

Acepte los términos de uso

5

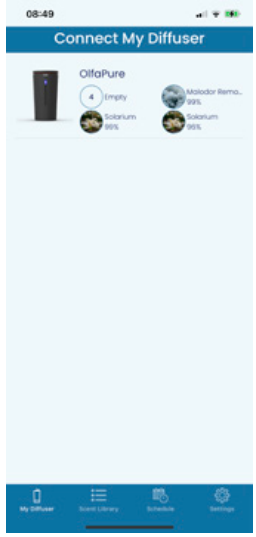

Conecte su dispositivo a través de OlfaPure

6

Verifique que los cartuchos de aromas estén instalados

5 Uso del difusor

1

Abra la aplicación, conecte el difusor

2

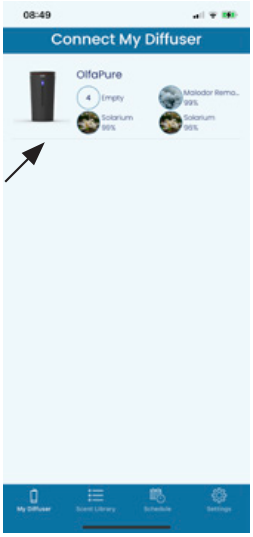

TOQUE en el OlfaPure para conectarse.

Seleccione su difusor

3

TOQUE en el aroma seleccionado, este AROMA se ACTIVA, TOQUE para APAGAR

Seleccione un aroma

4

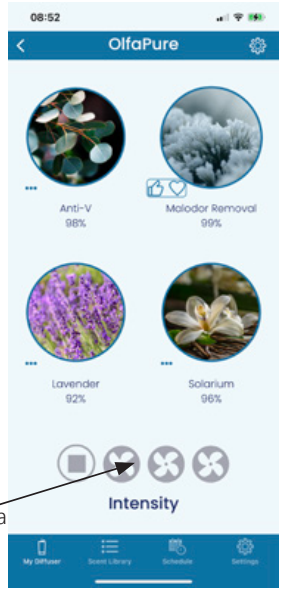

TOQUE VENTILADORES para ajustar la INTENSIDAD

Ajuste la intensidad

5

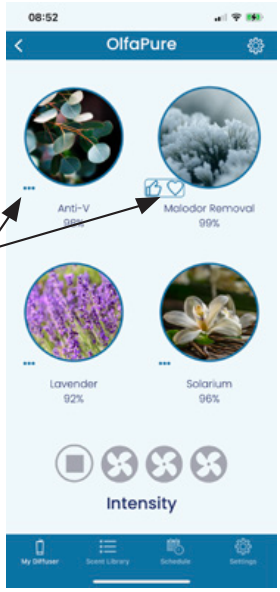

TOQUE ... ME GUSTA o ME ENCANTA la fragancia

Valore el aroma

6

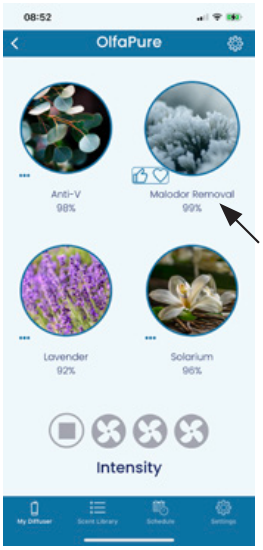

Cuando el porcentaje de fragancia alcanza el 10 %, se vuelve rojo.

Aviso de bajo nivel de olor

6 Solución de problemas del difusor de aroma inteligente

Problema 1:
El difusor de aromas para automóviles de Philips a veces deja de funcionar después de estar conectado a un powerbank.

Solución 1:
El difusor de aroma para automóviles de Philips se ha diseñado para uso automotriz. El dispositivo también puede funcionar cuando el cable USB está conectado a un enchufe en el hogar a través de un adaptador. Por otro lado, pueden existir problemas de compatibilidad con los powerbank.

Problema 2:
El difusor de aroma para automóvil de Philips emite sonido cuando está encendido.

Solución 2:
Este sonido se produce cuando el dispositivo está en funcionamiento y es el sonido del motor cuando el dispositivo está encendido o cambiamos el aroma con un solo toque del botón superior o usando la aplicación.

Problema 3:
El difusor de aroma para automóvil de Philips no funciona después de insertar el cable USB.

Solución 3:
Toque el botón de encendido para iniciar el difusor de aroma para automóvil de Philips, estará en modo manual cuando se conecte por 1ª vez.

Problema 4:
Philips car aroma no se puede conectar con la aplicación.

Solución 4:
Verifique que la función Bluetooth esté habilitada en su teléfono, luego siga la página 7 para conectar el dispositivo a través de la aplicación.

Problema 5:
¿Cómo puedo saber qué aroma está activado?

Solución 5:
El tipo de aroma se puede verificar a través de la aplicación. Use la aplicación para administrar el tipo de aroma que desea.

Problema 6:
¿Puedo usar todos los aromas en el dispositivo al mismo tiempo?

Solución 6:
No, solo se puede activar un aroma cada vez, pero puede programar los tiempos para diferentes aromas a través de la aplicación.

Problema 7:
¿Puedo abrir y retirar el cartucho cuando el dispositivo está en funcionamiento?

Solución 7:
Abrir la cubierta superior y retirar los cartuchos mientras el dispositivo está en funcionamiento puede provocar un mal funcionamiento del dispositivo o algunos problemas de lectura de cartuchos.

Problema 8:
¿El uso continuado del OlfaPure 7000 podría provocar daños en mi cuerpo?

Solución 8:
Todos los aromas cumplen con IFRA, por lo que, son seguros para respirar.

Problema 9:
¿Por qué a veces no se reconoce el cartucho cuando está en funcionamiento?

Solución 9:
No toque con la mano ni con ningún otro objeto la superficie de la tarjeta SIM en el cartucho para proteger la lectura eficaz de los datos del cartucho. Además, no retire el cartucho cuando el dispositivo esté encendido.

Garantie und Service

Es gilt die Lumileds Garantie, vorausgesetzt:
• Das Produkt wird ordnungsgemäß und nur für den vorgesehenen Zweck verwendet.
• Das Produkt wird gemäß seiner Bedienungsanleitung verwendet.
• Sie legen die Originalrechnung mit dem Produkt vor.
Die Lumileds Garantie gilt nicht, wenn das Produkt aufgrund eines Unfalls, eines Fehlers oder eines Missbrauchs beschädigt wurde.

Wenn Sie weitere Informationen und Unterstützung benötigen oder ein Problem mit dem Produkt haben, besuchen Sie die Philips Website unter www.philips.com/automotive oder wenden Sie sich an das Geschäft, in dem Sie das Produkt gekauft haben.

Benutzer in China wenden Sich unter der Hotline 400 690 8826 an den Kundendienst.

Lumileds (Shanghai) Management Co., Ltd
No. 19-20, Lane 299, Wenshui Road, JingAn District, Shanghai

Die Garantie gilt nicht bei Folgendem:

- Wenn der Original-Kaufbeleg verändert wurde oder in irgendeiner Weise unleserlich ist.

- Wenn die Modellnummer, die Seriennummer oder der Herstellungsdatumscode auf dem Produkt geändert, entfernt oder unleserlich wird.

- Schäden, die durch einen Service verursacht werden, die von einer anderen Person als einem von Lumileds zugelassenem Servicestandort erbracht werden.

- Wenn der Mangel auf eine übermäßige und nicht ordnungsgemäße Nutzung zurückzuführen ist, z. B. ununterbrochene Verwendung in einer gewerblichen Umgebung.

- Wenn der Defekt auf Missbrauch des Produkts oder Umweltbedingungen zurückzuführen ist, die nicht der Bedienungsanleitung des Produkts entsprechen.

- Wenn der Defekt durch den Anschluss von Peripheriegeräten, zusätzlichen Geräten oder Zubehör verursacht wird, die nicht im Benutzerhandbuch empfohlen sind.

- Wenn das Gerät beschädigt wurde, einschließlich, aber nicht beschränkt auf, durch Tiere, Blitzschlag, ungewöhnliche Spannung, Feuer, Naturkatastrophen, Transport oder Wasser (es sei denn, in der Bedienungsanleitung ist ausdrücklich angegeben, dass das Produkt gespült werden kann).

- Defekte durch herkömmliche Abnutzung oder durch Verschleiß aufgrund ihrer Beschaffenheit.

- Wenn das Produkt nicht ordnungsgemäß funktioniert, weil es kein Originalprodukt ist (Originaldesign, Originalherstellung oder für die Verwendung in Ihrem Land zugelassen), z. B. weil das Produkt importiert wurde.

- Für Anwendungen von Drittanbietern, die mit oder für Ihr Produkt verwendet werden.

1 ⚠ Wichtige Informationen

⚠ Warnung

Beim Reinigen des Geräts dürfen keine Flüssigkeiten wie Wasser, Reinigungsmittel oder brennbare Lösungsmittel auf das Gerät gegossen werden.

Halten Sie den Aroma-Diffusor von jeglichen Hindernissen fern Nicht abdecken!

Zur Reinigung des Aroma-Diffusors:
• Trennen Sie das Gerät vom Fahrzeug.
• Verwenden Sie ausschließlich ein weiches Tuch.
Der Philips Aroma-Diffusor ist kein Spielzeug!

Lassen Sie Kinder nicht damit spielen.
Zu Ihrer Sicherheit sollten Sie das Gerät während der Fahrt nicht manuell bedienen. Halten Sie immer zuerst Ihr Auto an!

Der Philips Aroma-Diffusor für Autos enthält hochpräzise Technologien. Vorsichtig behandeln.
Nicht fallen lassen oder manipulieren!

Berühren Sie niemals die Ventilatorflügel!

Helfen Sie mit, die Umwelt zu schützen.
Werfen Sie das Gerät nicht in den Hausmüll.
Bringen Sie es zum offiziellen Abfall-Recycling-Service in Ihrer Nähe.
Die Aromapatrone kann mit dem Hausmüll entsorgt werden.

1. Kinder ab 8 Jahren und Personen mit eingeschränkten körperlichen, sensorischen oder geistigen Fähigkeiten oder mangelnder Erfahrung sowie mangelndem Wissen können dieses Gerät verwenden, sofern sie beaufsichtigt werden oder eine Unterweisung in die sichere Verwendung dieses Geräts erhalten haben und die damit verbundenen Gefahren verstehen. Reinigung und Wartung sollte nicht von unbeaufsichtigten Kindern durchgeführt werden.

2. Das Gerät darf nur mit einer Sicherheitskleinspannung von 5 V DC betrieben werden.

2 Produkt-Einführung

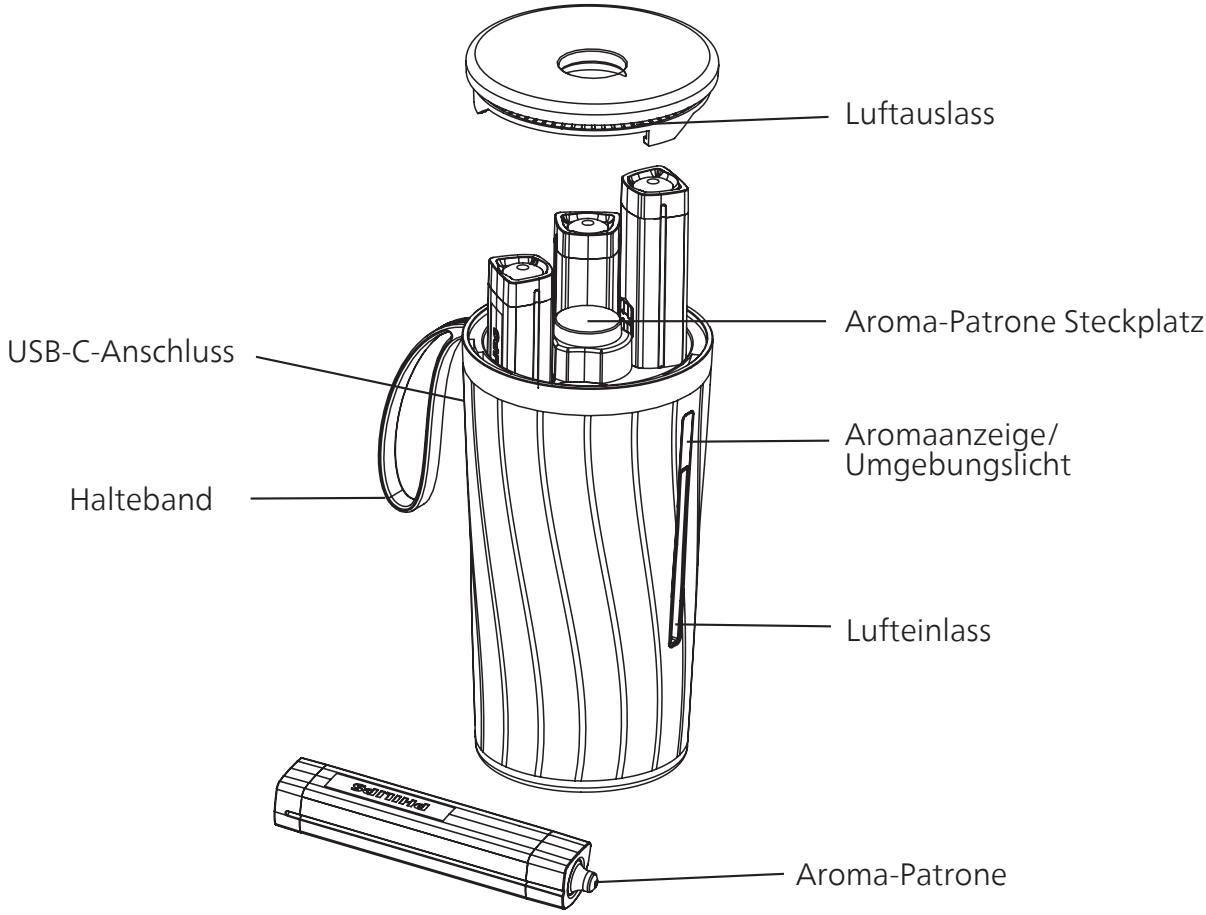

2.1 Entdecken Sie den Inhalt des Philips-Pakets

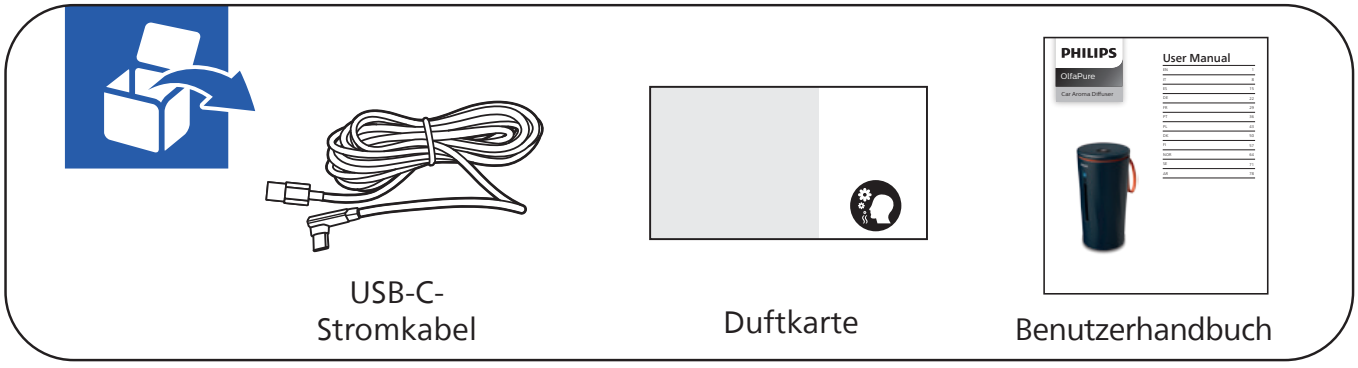

⚠ Hinweis

Vergewissern Sie sich, dass das Gerät gemäß den Anweisungen in dieser Anleitung installiert wurde.

Bitte verwenden Sie zu Ihrer Sicherheit nur die in dieser Packung enthaltenen Teile, um das Gerät zu installieren. Im Falle einer unsachgemäßen Installation lehnt Lumileds jede Verantwortung für Schäden oder Unfälle ab.

3 Einrichten des Diffusors

1

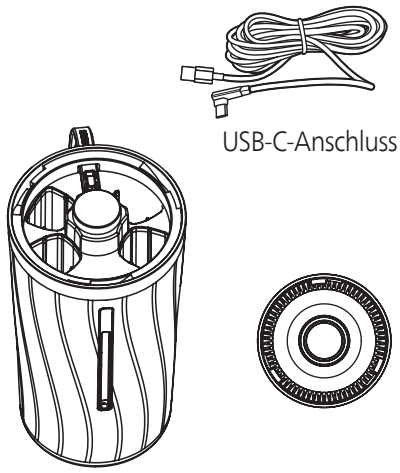

Diffusorteile

2

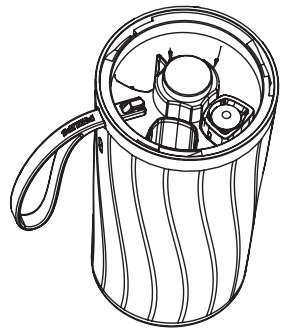

Deckel durch Drehen des Oberteils um ¼ Umdrehung gegen den Uhrzeigersinn abnehmen

3

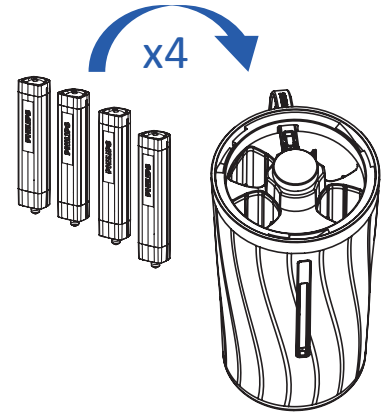

Patronen in die Steckplätze einsetzen

4

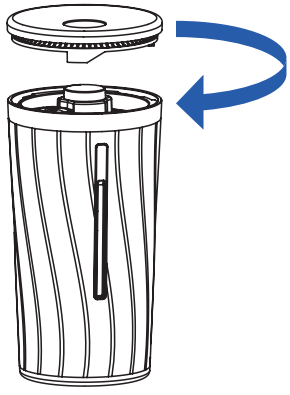

Deckel ausrichten und durch Drehen des Oberteils um ¼ Umdrehung im Uhrzeigersinn aufsetzen.

5

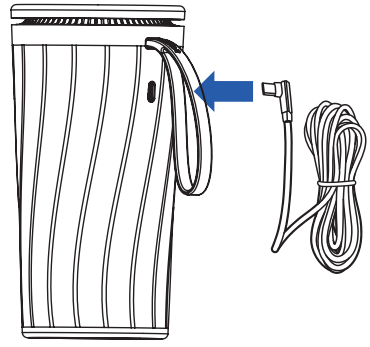

Nehmen Sie das USB-Kabel aus der Unterseite des Geräts.
Stecken Sie den USB-C-Stecker (kleiner Stecker) in den Anschluss an der Seite des Bechers.

6

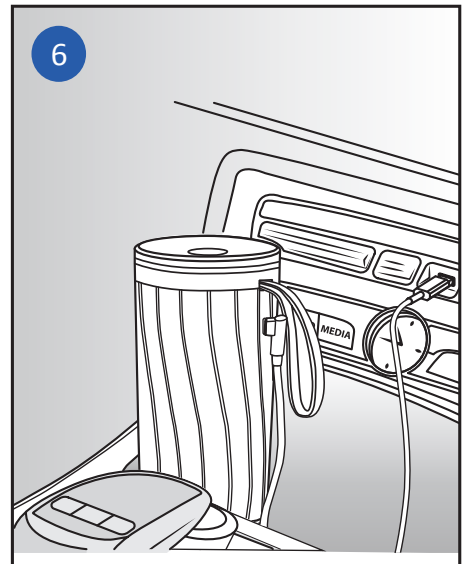

USB-Kabel in den USB-Anschluss Ihres Autos stecken

4 Die App herunterladen

1

Nach OlfaPure im App Store suchen

2

Die App herunterladen

3

App öffnen

4

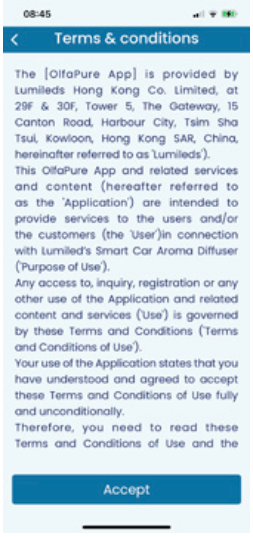

Nutzungsbedingungen akzeptieren

5

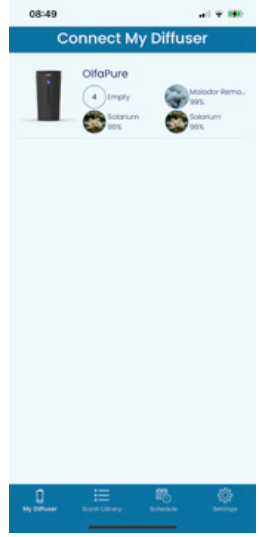

Gerät über die OlfaPure App verbinden

6

Überprüfen, ob die Aromapatronen installiert sind

5 Diffusor verwenden

1

App öffnen und Diffusor anschließen

2

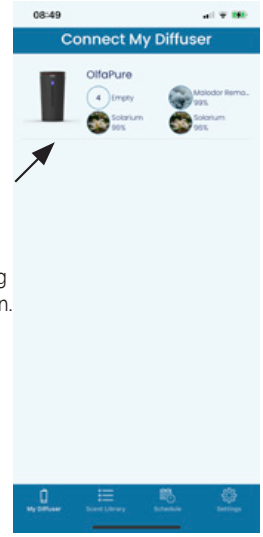

TIPPEN Sie auf OlfaPure, um eine Verbindung herzustellen.

Diffusor auswählen

3

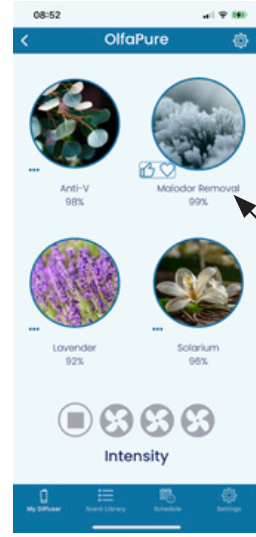

Tippen Sie auf den Duft, um ihn zu aktivieren bzw. deaktivieren

Duft auswählen

4

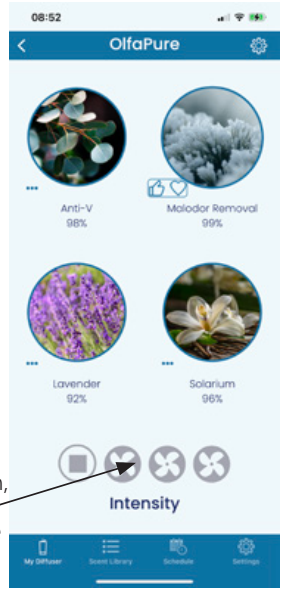

Tippen Sie auf die Ventilatoren, um die gewünschte Intensität einzustellen

Intensität einstellen

5

TIPPEN, um dem Duft ein LIKE oder HERZ zu geben

Duft bewerten

6

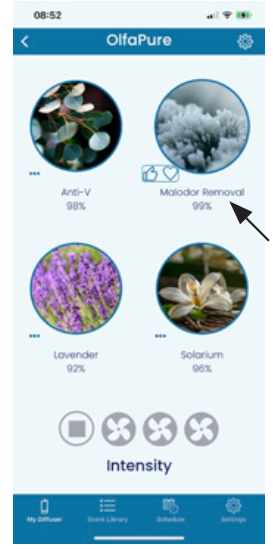

Wenn der Duft einen Füllstand von 10% erreicht, wird er rot.

Meldung “Duft fast leer”

6 Smart Aroma-Fehlerbehebung

Problem 1:
Nach Anschluss an ein Akkuladegerät funktioniert der Philips Aroma-Diffusor für Autos manchmal nicht mehr.

Lösung 1:
Der Philips Aroma-Diffusor wurde für die Verwendung in Fahrzeugen entwickelt. Dieses Gerät kann auch zu Hause betrieben werden, wobei das USB-Kabel über einen Adapter an eine Steckdose angeschlossen wird. Jedoch können bei Verwendung von Powerbanks Kompatibilitätsprobleme auftreten.

Problem 2:
Der Philips Aroma-Diffusor erzeugt Geräusche, wenn er eingeschaltet wird.

Lösung 2:
Diese Geräusche treten bei Betrieb des Geräts auf und rühren vom Motor des Gerätes her, wenn das Gerät eingeschaltet wird oder wenn wir den Duft durch einmaliges Berühren der oberen Taste oder unter Verwendung der App wechseln.

Problem 3:
Der Philips Aroma-Diffusor funktioniert nach Einstecken des USB-Kabels nicht.

Lösung 3:
Bitte berühren Sie die Einschalttaste, um den Philips Aroma-Diffusor zu starten, da dieser sich beim ersten Anschluss im manuellen Modus befindet.

Problem 4:
Der Philips Aroma-Diffusor.

Lösung 4:
Überprüfen Sie, ob die Bluetooth-Funktion in Ihrem Handy aktiviert ist, und folgen Sie dann den Anweisungen auf Seite 26, um das Gerät via App zu verbinden.

Problem 5:
Woher weiß ich, welcher Duft aktiviert ist?

Lösung 5:
Der Dufttyp kann über die App überprüft werden. Bitte verwenden Sie die App, um den gewünschten Dufttyp auszuwählen.

Problem 6:
Kann ich alle Düfte im Gerät gleichzeitig verwenden?

Lösung 6:
Nein, es kann immer nur ein Duft aktiviert werden, aber Sie können einen Zeitplan für verschiedene Düfte über die App einstellen.

Problem 7:
Kann ich das Gerät öffnen und Patronen entfernen, wenn das Gerät in Betrieb ist?

Lösung 7:
Das Öffnen und Entfernen des Deckels ist während des Betriebs nicht erlaubt. Dies kann zu einer Fehlfunktion oder zu einem Lesefehler der Patrone führen.

Problem 8:
Gibt es schädliche Auswirkungen auf meine Gesundheit, wenn ich den Diffusor dauerhaft verwende?

Lösung 8:
Jeder Duft ist IFRA-konform (International Fragrance Association) und kann deshalb bedenkenlos verwendet werden.

Aufgabe 9:
Warum wird meine Patrone während der Verwendung manchmal nicht erkannt?

Lösung 9:
Bitte berühren Sie die Oberfläche der SIM-Karte an der Patrone nicht mit der Hand oder einem anderen Gegenstand, um die Patronendaten zu schützen. Bitte entfernen Sie die Patrone auch nicht, wenn das Gerät eingeschaltet ist.

Garantie et service

La garantie Lumileds s'applique à condition que :
• Le produit est manipulé correctement pour l'usage auquel il est destiné.
• Le produit est utilisé conformément à son mode d'emploi.
• Vous présentez la facture originale avec le produit.

La garantie Lumileds ne s'applique pas si le produit est endommagé à la suite d'un accident, d'une erreur ou d'une mauvaise utilisation.

Pour plus d'informations et d'assistance, ou si vous rencontrez un problème avec le produit, vous pouvez visiter le site web de Philips à l'adresse www.philips.com/automotive, ou contacter le point de vente d'où vous avez acheté le produit.

Ou pour les utilisateurs en Chine, veuillez appeler la ligne téléphonique d'assistance du service clientèle : 400 690 8826

Lumileds (Shanghai) Management Co., Ltd.
No. 19-20, Lane 299, Wenshui Road, JingAn District, Shanghai

La garantie exclut ou ne s'applique pas :

- Si la preuve d'achat a été modifiée de quelque manière que ce soit ou rendue illisible.

- Si le numéro de modèle, le numéro de série ou le code de date de production indiqué sur le produit a été modifié, enlevé ou rendu illisible.

- Si les dommages sont causés par un service effectué par une personne autre qu'un centre de service agréé par Lumileds.

- Si le défaut est le résultat d'une utilisation excessive en dehors de l'usage prévu, par exemple une utilisation non-stop dans un environnement commercial.

- Si le défaut est causé par une utilisation abusive du produit ou par des conditions environnementales non conformes au manuel d'utilisation du produit.

- Si le défaut est dû à la connexion de périphériques, d'équipements supplémentaires ou d'accessoires autres que ceux recommandés dans le manuel d'utilisation.

- Si l'appareil a été endommagé, notamment par des animaux, la foudre, une tension anormale, un incendie, une catastrophe naturelle, le transport ou l'eau (sauf si le manuel d'utilisation indique expressément que le produit peut être rincé).

- Pour les défauts dus à l'usure normale, ou pour les pièces consommables de par leur nature.

- Si le produit ne fonctionne pas correctement parce qu'il n'a pas été conçu, fabriqué ou approuvé à l'origine pour être utilisé dans le pays où vous utilisez le produit, ce qui peut se produire lorsque vous avez importé le produit.

- Aux applications de tiers utilisées sur ou avec vos produits.

1 ⚠ 1 Informations importantes

⚠ Avertissement

Ne nettoyez pas et ne renversez pas de liquides tels que de l'eau, des détergents ou des produits chimiques, ou solvants inflammables sur l'appareil.

Veillez à ce que le diffuseur de parfums pour voiture ne soit pas obstrué. Ne pas couvrir !
Pour nettoyer le diffuseur de parfums pour voiture :
• Débrancher le diffuseur de parfums pour voiture.
• Utiliser uniquement un chiffon doux.
Le diffuseur de parfums pour voiture Philips n'est pas un jouet ! Ne laissez pas les enfants jouer avec.
Pour votre sécurité, ne faites pas fonctionner l'appareil manuellement pendant que vous conduisez. Arrêtez toujours votre voiture !

Le diffuseur de parfums pour voiture Philips est doté d'une technologie de haute précision. A manipuler avec précaution.

Ne pas laisser tomber ou manipuler !

Ne touchez jamais les pales du ventilateur !

Contribuer à la préservation de l'environnement. Ne jetez pas l'appareil avec les ordures ménagères. Apportez-le au centre de recyclage des déchets le plus proche de chez vous. La cartouche aromatique peut être jetée avec les déchets ménagers.

1. Cet appareil peut être utilisé par des enfants à partir de 8 ans et des personnes dont les capacités physiques, sensorielles ou mentales sont réduites ou qui manquent d'expérience et de connaissances, à condition qu'elles aient été informées de l'utilisation de l'appareil. Surveillance ou des instructions concernant l'utilisation de l'appareil en toute sécurité et qu'elles comprennent les risques encourus. Le nettoyage et l'entretien ne doivent pas être effectués par des enfants sans surveillance.

2. L'appareil ne doit être alimenté qu'à une très basse tension de sécurité de 5Vdc.

2 Présentation du produit

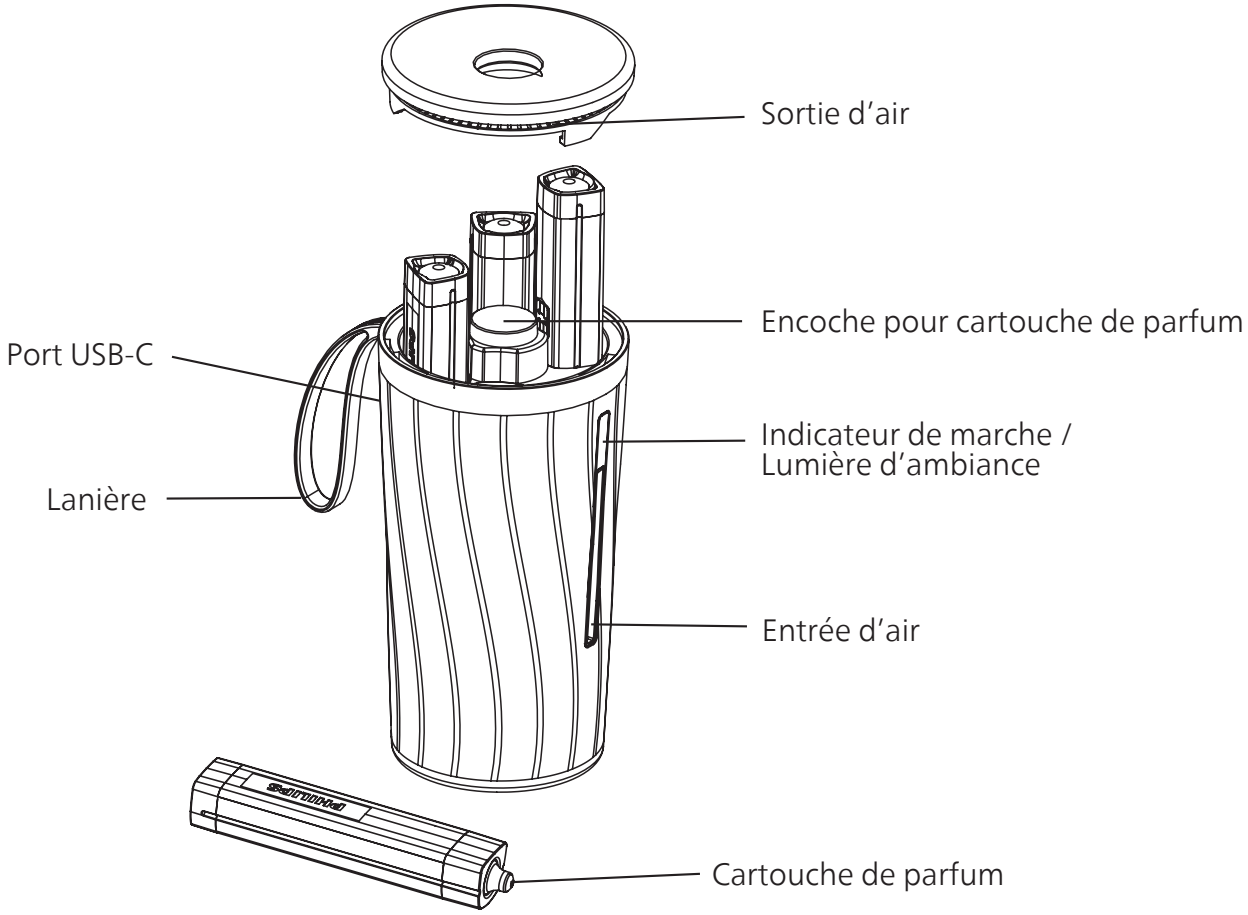

2.1 Découvrir le contenu de l'emballage Philips

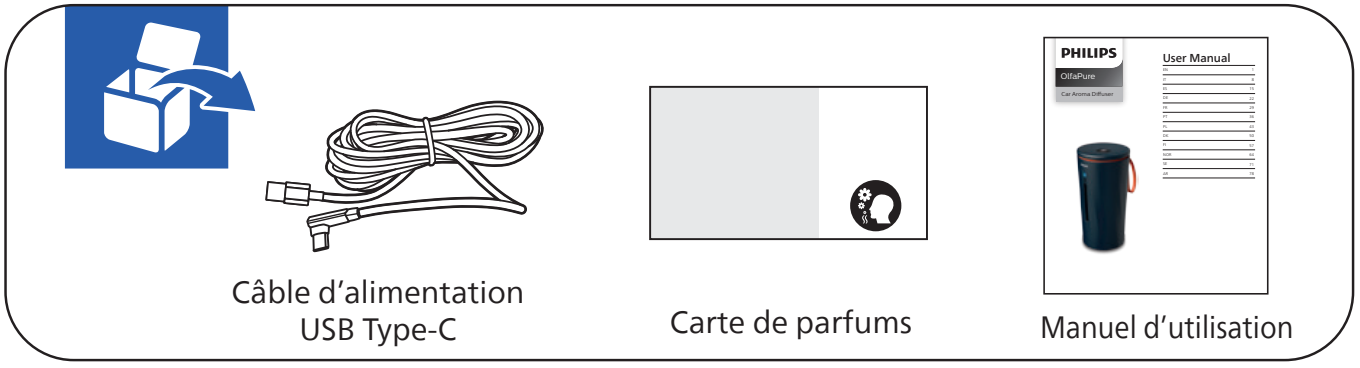

⚠ Note

Assurez-vous que l'appareil est installé conformément aux instructions de ce guide.

Pour votre sécurité, veuillez utiliser les éléments livrés dans cet emballage uniquement pour installer l'appareil. En cas d'installation incorrecte, Lumileds décline toute responsabilité en cas de dommage ou d'accident.

3 Configuration du DIFFUSEUR

1

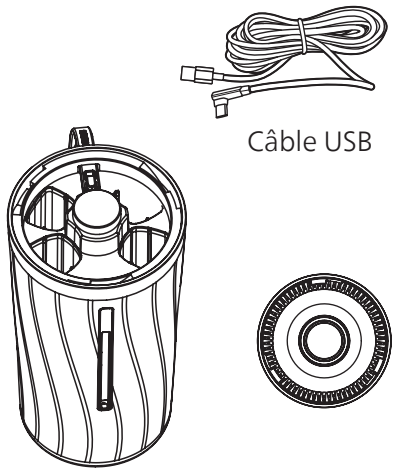

Composants

2

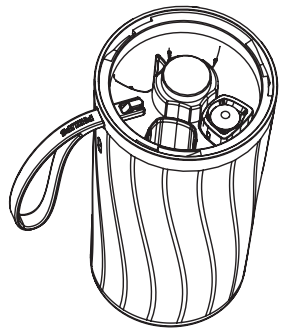

Retirer le couvercle en tournant la partie supérieure de ¼ de tour dans le sens inverse des aiguilles d'une montre.

3

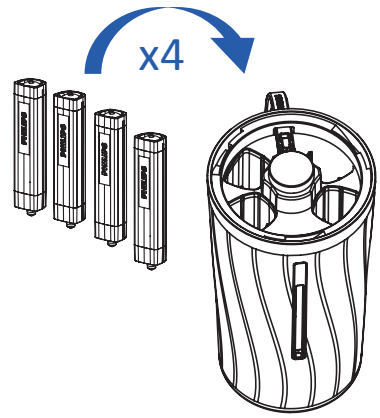

Insérer les cartouches dans les fentes.

4

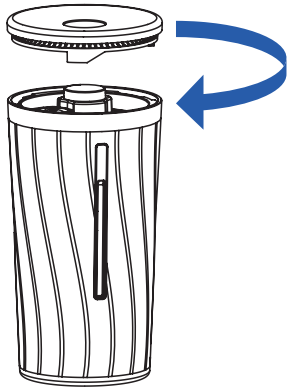

Aligner les broches supérieures du gobelet, puis tourner d'un quart de tour.

5

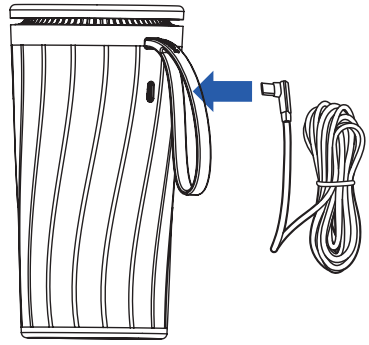

Branchez l'USB de type C dans le port situé sur le côté du gobelet.

6

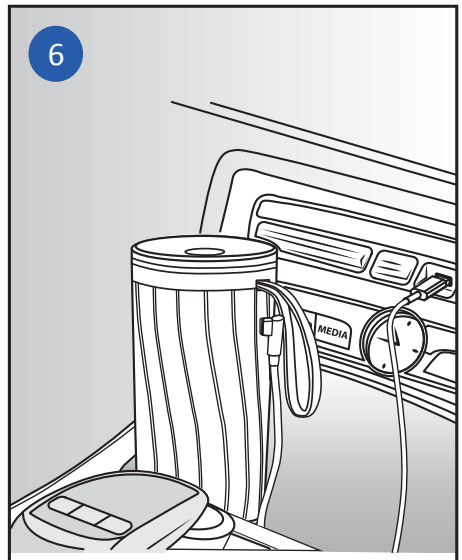

Brancher le câble USB sur le port USB de la voiture.

4 Télécharger l'application et créer un compte

1

Rechercher OlfaPure dans l'App Store

2

Télécharger l'application

3

Ouvrir l'application

4

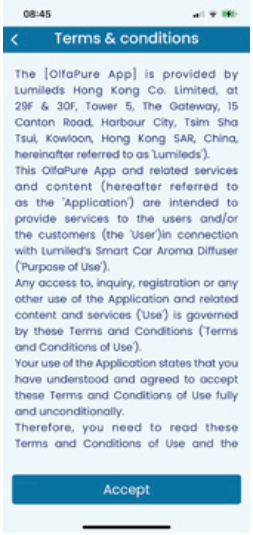

Accepter les conditions d'utilisation

5

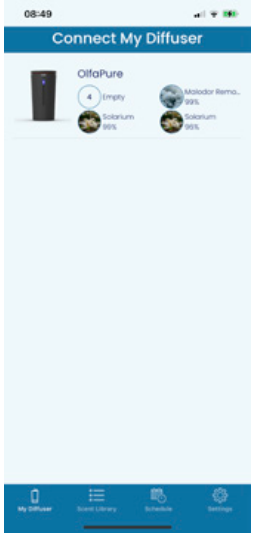

Connecter OlfaPure à votre appareil

6

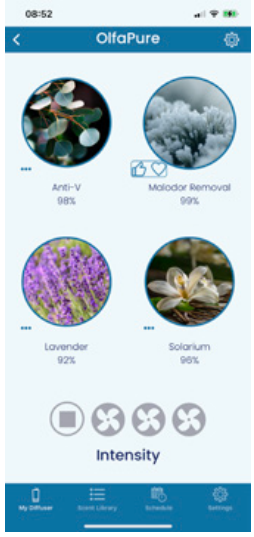

Vérifier que les cartouches de senteurs sont installées

5 Utilisation du diffuseur

1

Ouvrir l'application, brancher le diffuseur

2

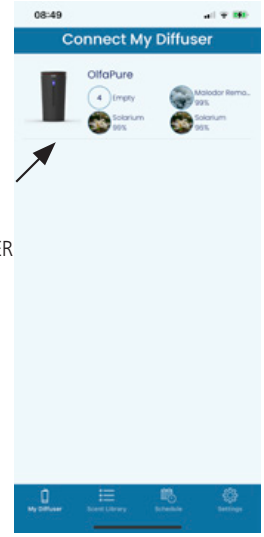

Cliquez sur l'OlfaPure pour vous CONNECTER

Sélectionner votre diffuseur

3

Cliquez sur le parfum de votre choix, cette senteur est activée. Appuyer à Cliquez à nouveau pour mettre OFF

Choisir un parfum

4

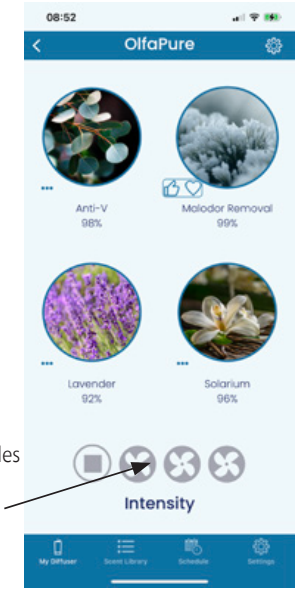

Cliquez sur les ventilateurs pour régler l'INTENSITÉ

Régler l'intensité

5

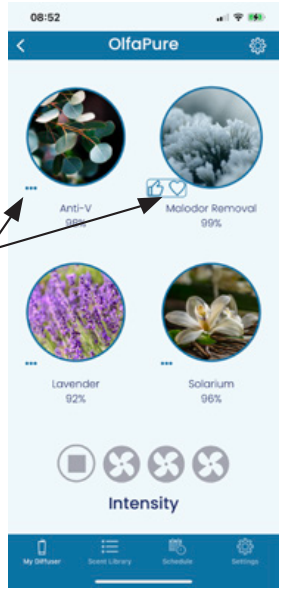

Cliquez sur ... pour aimer ou adorer le parfum.

Noter le parfum

6

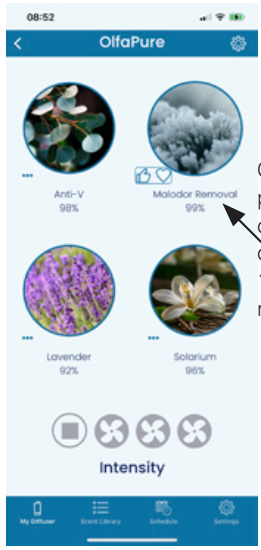

Quand le pourcentage de contenu de la cartoucheatteint 10%, il devient rouge.

Alerte faible volume de parfum

6 Dépannage du diffuseur de parfums

Problème 1:
Le diffuseur de parfums cesse parfois de fonctionner après avoir été connecté à une batterie externe.

Solution 1 :
Le diffuseur de parfums a été conçu pour un usage en voiture. L'appareil peut également fonctionner lorsque le câble USB est branché sur une prise de courant à la maison via un adaptateur. En revanche, certaines batteries externes peuvent présenter des problèmes de compatibilité.

Problème 2 :
Le diffuseur de parfums pour voiture Philips émet un bruit lors de l'utilisation.

Solution 2 :
Lorsque l'appareil est mis sous tension ou que l'on change de parfum en appuyant sur le bouton supérieur ou en utilisant l'application, l'appareil émet un bruit.

Problème 3 :
Le diffuseur de parfums Philips ne fonctionne pas après l'insertion du câble USB.

Solution 3 :
Veuillez appuyer sur le bouton d'alimentation pour démarrer le diffuseur de parfums Philips, il sera en mode manuel lors de la première connexion.

Problème 4 :
Le diffuseur de parfum Philips ne peut pas se connecter à l'application.

Solution 4 :
Vérifiez que la fonction Bluetooth est activée dans votre téléphone, puis suivez la page 7 pour connecter l'appareil via l'application.

Problème 5 :
Comment puis-je savoir quel parfum est activé ?

Solution 5 :
Le type de parfum activé peut être vérifié via l'application. Veuillez utiliser l'application pour gérer le type de parfum que vous souhaitez.

Problème 6 :
Puis-je utiliser tous les parfums de l'appareil en même temps ?

Solution 6 :
Non, un seul parfum peut être activé à la fois, mais vous pouvez programmer l'utilisation de différents parfums via l'application.

Problème 7 :
Puis-je ouvrir et retirer la cartouche lorsque celle-ci est en marche ?

Solution 7 :
Il est interdit d'ouvrir et de retirer la cartouche, ce qui peut entraîner un dysfonctionnement de l'appareil ou des problèmes de lecture de la cartouche.

Problème 8 :
L'utilisation continue du diffuseur peut-elle être nocive pour mon corps ?

Solution 8 :
Chaque parfum est certifié par l'IFRA, ce qui prouve que les ingrédients sont sans danger pour l'utilisateur.

Problème 9
Pourquoi ma cartouche ne peut-elle pas être reconnue pendant le fonctionnement ?

Solution 9
N'utilisez pas votre main ou tout autre objet pour toucher la surface de la carte SIM dans la cartouche afin de protéger efficacement la lecture des données de la cartouche.
Ne retirez pas non plus la cartouche lorsque l'appareil est sous tension.

Garantia e serviço

A garantia Lumileds está assegurada nas seguintes condições:
• O produto é manuseado corretamente apenas para o uso pretendido.
• O produto é usado de acordo com suas instruções de operação.
• A nota fiscal original é apresentada com o produto.
A garantia Lumileds não é aplicável caso o produto tenha sido danificado devido a um acidente, erro ou uso indevido.

Para obter mais informações e assistência ou se tiver algum problema com o produto, visite o site da Philips em www.philips.com/automotive ou entre em contato com a loja onde comprou o produto.

Os usuários na China devem ligar para a linha direta de atendimento ao cliente:
400 690 8826

Lumileds (Shanghai) Management Co., Ltd
No. 19-20, Lane 299, Wenshui Road, JingAn District, Shanghai

A garantia não é coberta ou não é aplicável nas seguintes condições:

- Se o comprovante de compra tiver sido alterado de alguma forma ou estiver ilegível.

- Se o número do modelo, o número de série ou o código da data de fabricação do produto tiver sido alterado, removido ou estiver ilegível.

- Se o produto apresentar danos causados por serviços feitos por qualquer pessoa não vinculada a um local de serviço autorizado pela Lumileds.

- Se o defeito tiver sido causado por uso excessivo fora das condições de uso pretendidas, como o uso contínuo em ambientes comerciais.

- Se o defeito tiver sido causado por uso indevido do produto ou em condições ambientais em desacordo com o manual do usuário do produto.

- Se o defeito tiver sido causado pela conexão de periféricos, por equipamentos adicionais ou por acessórios diferentes dos recomendados no manual do usuário.

- Se o aparelho tiver sido danificado, incluindo, mas não se limitando a, danos causados por animais, relâmpagos, oscilações de tensão, incêndios, desastres naturais, transporte ou água (a menos que o manual do usuário indique expressamente que o produto pode ser lavado).

- Defeitos causados por desgaste normal ou em peças naturalmente consumíveis.

- Se o produto não funcionar corretamente porque não foi originalmente projetado, fabricado ou aprovado para uso no país em que está sendo utilizado, o que pode acontecer quando o produto é importado.

- Devido ao uso de aplicativos de terceiros no ou com o produto.

1 ⚠ Informações importantes

⚠ Aviso

Não limpe ou derrame líquidos como água, detergentes ou solventes inflamáveis no dispositivo.

Mantenha o difusor de aroma para automóveis livre de qualquer obstrução. Não o cubra!

Para limpar o difusor de aroma para automóveis:
• Desconecte o difusor de aroma para automóveis.
• Use apenas um pano macio.

O difusor de aroma para automóveis Philips não é um brinquedo!
Não deixe as crianças brincarem com ele.

Para sua segurança, não opere manualmente o dispositivo enquanto dirige. Sempre pare o carro primeiro!

O difusor de aroma para automóveis Philips contém tecnologia de alta precisão.
Manuseie com cuidado.
Não deixe cair nem adultere!

Nunca toque na pá da ventoinha!

Ajude a preservar o meio ambiente.
Não descarte o dispositivo junto com o lixo doméstico.
Leve-o até o ponto de reciclagem oficial perto de você.
O cartucho de aroma pode ser descartado com o lixo doméstico.

1. Este aparelho pode ser utilizado por crianças a partir dos 8 anos de idade e por pessoas com capacidades físicas, sensoriais ou mentais reduzidas ou sem experiência e conhecimento, desde que sejam supervisionadas ou instruídas relativamente à utilização do aparelho de forma segura e compreendam os perigos envolvidos. A limpeza e a manutenção do usuário não devem ser feitas por crianças sem supervisão.

2. O dispositivo só pode ser alimentado na tensão de segurança extra baixa de 5 Vdc.

2 Apresentação do produto

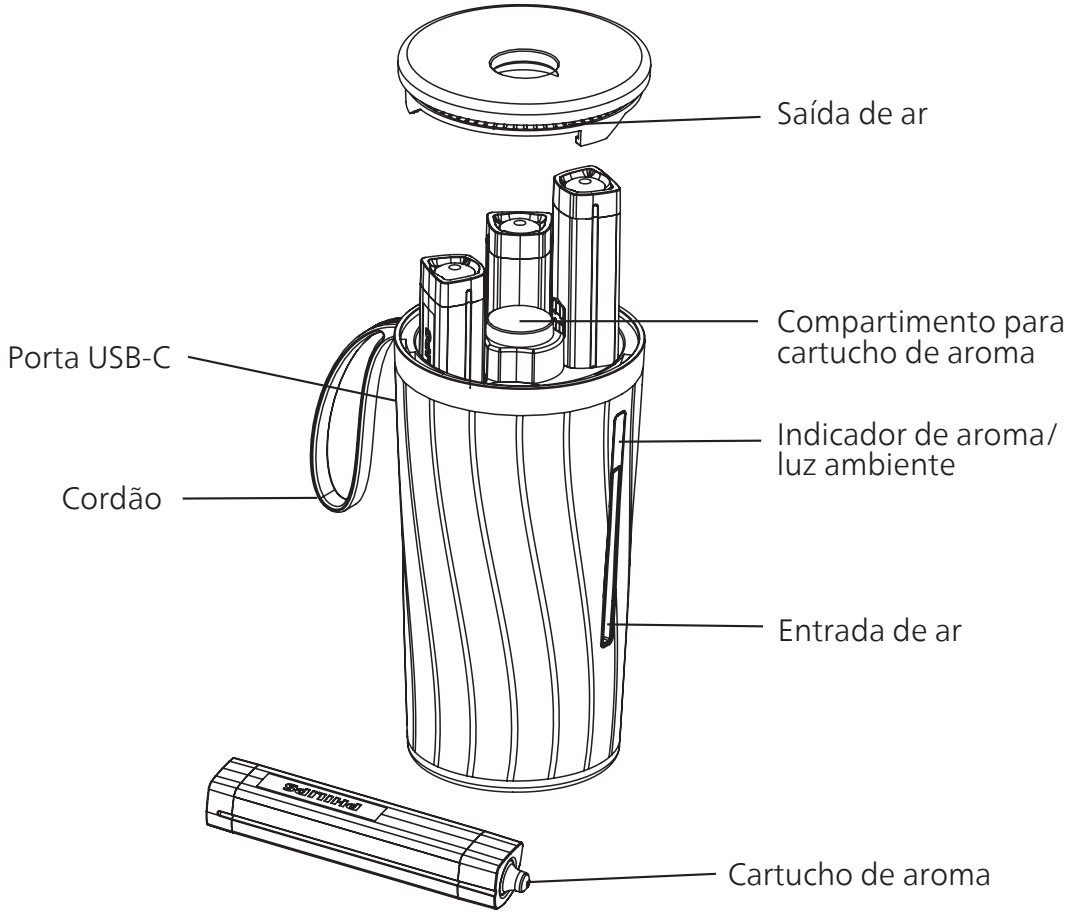

2.1 Descubra o conteúdo da embalagem Philips

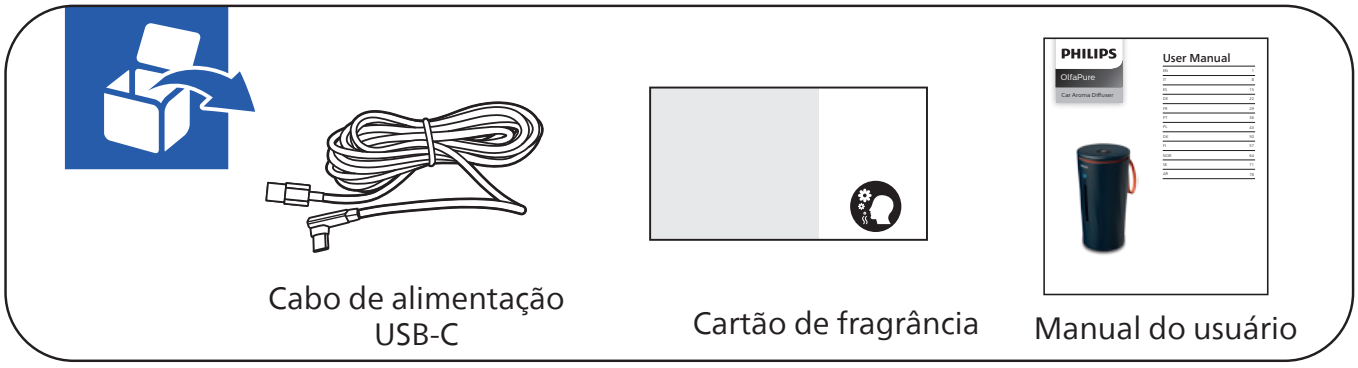

Cabo de alimentação USB-C

Cartão de fragrância

Manual do usuário

⚠ Observação

Certifique-se de que o dispositivo seja instalado de acordo com as instruções deste guia.

Para sua segurança, use apenas os itens fornecidos neste pacote para instalar o dispositivo. Em caso de instalação incorreta, a Lumileds se isenta de qualquer responsabilidade por qualquer dano ou acidente.

3 Configurando o DIFUSOR

1

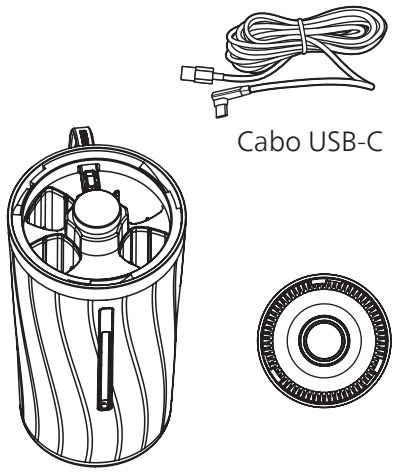

Partes do difusor

2

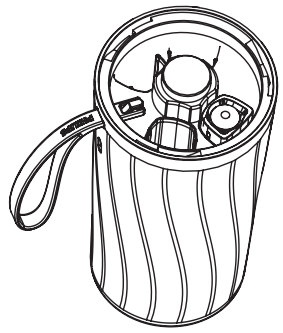

Remova a tampa girando a parte superior ¼ no sentido anti-horário

3

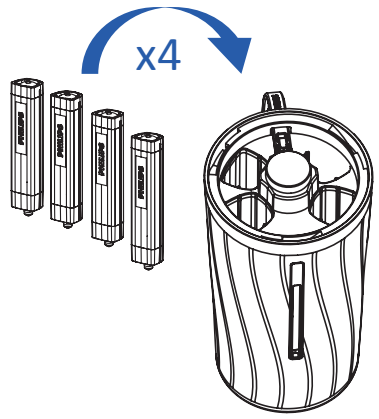

Insira os cartuchos nos compartimentos

4

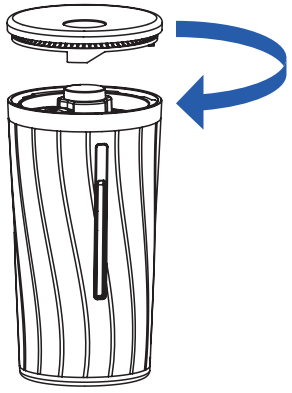

Alinhe os pinos superiores do copo e gire 1/4 de modo a deixar os detalhes alinhados

5

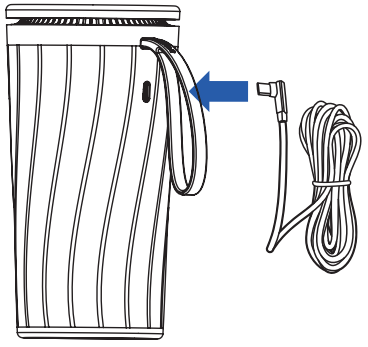

Tire o cabo USB debaixo do difusor. Conecte o USB-C (conector pequeno) na porta na lateral do copo.

6

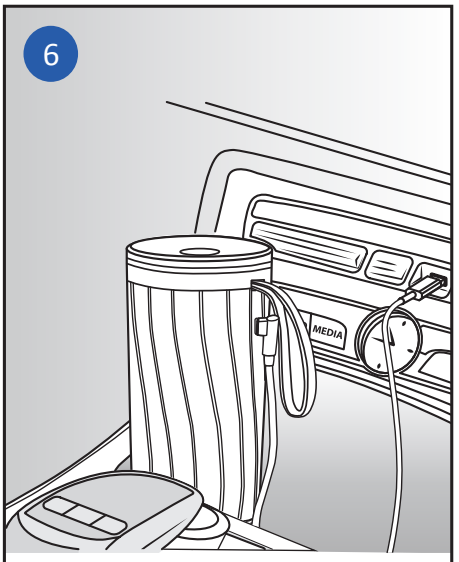

Conecte o cabo USB na porta USB do carro

4 Baixe o aplicativo

1

Pesquise por OlfaPure na App Store

2

Baixe o aplicativo

3

Abra o aplicativo

4

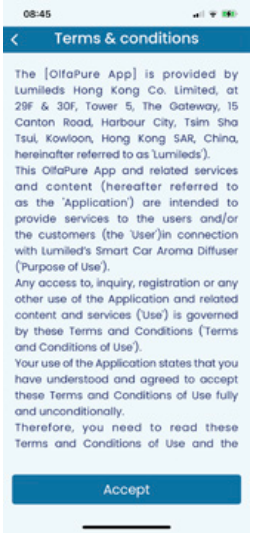

Aceite os termos de uso

5

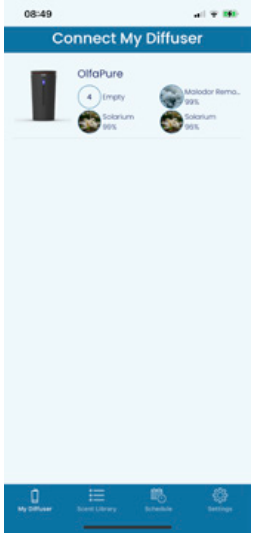

Conecte o dispositivo ao OlfaPure

6

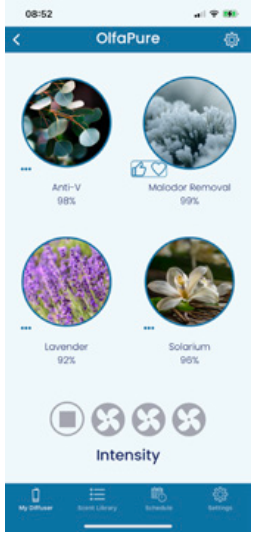

Verifique se os cartuchos de aroma estão instalados

5 Usando o difusor

1

Abra o aplicativo e conecte o difusor

2

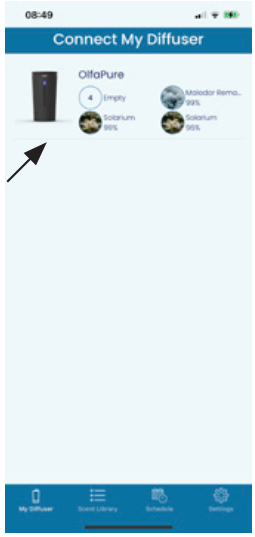

TOQUE em OlfaPure para CONECTAR

Selecione seu difusor

3

TOQUE na seleção de aroma para ATIVAR o aroma. TOQUE para DESATIVAR.

Selecione um aroma

4

TOQUE nas VENTOINHAS para ajustar a INTENSIDADE

Ajuste a intensidade

5

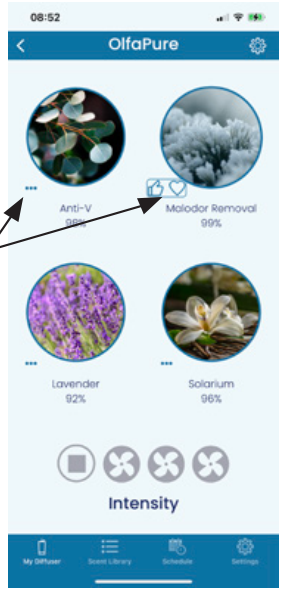

TOQUE em... para GOSTAR ou AMAR o aroma

Avalie o aroma

6

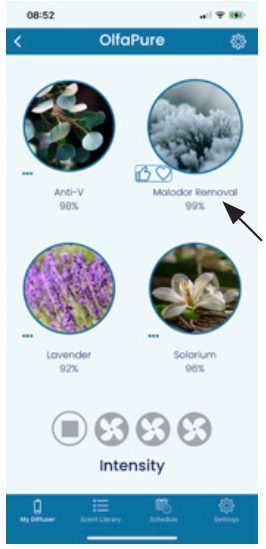

Quando a porcentagem do aroma atinge 10%, ele fica vermelho.

Aviso de baixo nível de aroma

6 Resolução de problemas do Smart Aroma

Problema 1:
O difusor de aroma para automóveis Philips por vezes deixa de funcionar quando ligado a um power bank.

Solução 1:
O difusor de aroma para automóveis Philips foi projetado para uso em automóveis e funciona quando o cabo USB é ligado a uma tomada doméstica por meio de um adaptador; por outro lado, pode apresentar problemas de compatibilidade com power banks.

Problema 2:
O difusor de aroma para automóveis Philips emite um som quando é ligado.

Solução 2:
Esse é o som do motor, que é emitido quando o dispositivo está em funcionamento, quando o dispositivo é ligado ou quando mudamos o aroma com um simples toque no botão superior ou por meio do aplicativo.

Problema 3:
O difusor de aroma para automóveis Philips não funciona quando o cabo USB está conectado.

Solução 3:
Toque no botão liga/desliga para ligar o difusor de aroma para automóveis Philips.
Ele estará no modo manual quando for conectado pela primeira vez.

Problema 4:
O difusor de aroma para automóveis Philips não se conecta ao aplicativo.

Solução 4:
Verifique se a função Bluetooth está habilitada em seu telefone e siga as instruções da página 7 para conectar o dispositivo por meio do aplicativo.

Problema 5:
Como sei qual aroma está ativado?

Solução 5:
O aroma pode ser verificado no aplicativo. Use o aplicativo para escolher o aroma desejado.

Problema 6:
Posso usar todos os aromas do aparelho ao mesmo tempo?

Solução 6:
Não, apenas um aroma pode ser ativado por vez, mas você pode definir horários para diferentes aromas pelo aplicativo.

Problema 7:
Posso abrir e remover o cartucho enquanto ele estiver funcionando?

Solução 7:
Nunca abra nem remova o cartucho enquanto o dispositivo estiver ligado, pois isso pode causar mau funcionamento ou problemas de leitura do cartucho.

Pergunta 8:
Há algum risco causado pelo uso contínuo do difusor?

Solução 8:
Todos os aromas possuem certificado IFRA que comprova que é seguro usar o material.

Problema 9
Por que meu cartucho às vezes não é reconhecido durante o funcionamento?

Solução 9
Para proteger a leitura dos dados do cartucho de forma eficaz, não use a mão ou outro objeto para tocar a superfície do cartão SIM no cartucho.
Não remova o cartucho quando o dispositivo estiver ligado.

Gwarancja i obsługa

Gwarancja Lumileds obowiązuje pod warunkiem, że:
• Z produktem obchodzi się prawidłowo, wyłącznie zgodnie z jego przeznaczeniem.
• Produkt jest używany zgodnie z jego instrukcją obsługi.
• Oryginał faktury dołączasz do produktu.
Gwarancja Lumileds nie obowiązuje, jeśli produkt jest uszkodzony w wyniku wypadku, błędu lub niewłaściwego użytkowania.

Aby uzyskać więcej informacji i pomoc lub jeśli masz problem z produktem, odwiedź witrynę internetową Philips pod adresem www.philips.com/automotive, lub skontaktuj się z punktem sprzedaży, w którym produkt został zakupiony.

W przypadku użytkowników w Chinach prosimy o kontakt z infolinią obsługi klienta:
400 690 8826

Lumileds (Shanghai) Management Co., Ltd
Nr 19-20, Lane 299, Ulica Wenshui, Dzielnica JingAn, Shanghai

Gwarancja traci ważność gdy:

- Dowód zakupu został w jakikolwiek sposób zmieniony lub stał się nieczytelny.

- Numer modelu, numer seryjny lub kod daty produkcji na produkcie zostały zmienione, usunięte lub stały się nieczytelne.

- Uszkodzenia zostały spowodowane naprawą wykonaną przez osobę inną niż zatwierdzona przez firmę Lumileds.

- Wada wynika z nadmiernego użytkowania niezgodnie z jego przeznaczeniem, takiego jak ciągłe użytkowanie w środowisku komercyjnym.

- Wada jest spowodowana niewłaściwym użytkowaniem produktu lub warunkami środowiskowymi, które nie są zgodne z instrukcją obsługi produktu.

- Wada jest spowodowana podłączeniem urządzeń peryferyjnych, dodatkowego wyposażenia lub akcesoriów innych niż zalecane w instrukcji obsługi.

- Urządzenie zostało uszkodzone, w tym między innymi przez zwierzęta, wyładowania atmosferyczne, nieprawidłowe napięcie, pożar, klęskę żywiołową, transport lub wodę (chyba że w instrukcji obsługi wyraźnie zaznaczono, że produkt można prać).

- W przypadku wad spowodowanych normalnym zużyciem lub częściami eksploatacyjnymi ze względu na ich charakter.

- Produkt nie działa prawidłowo, ponieważ nie został on pierwotnie zaprojektowany, wyprodukowany lub zatwierdzony do użytku w kraju, w którym jest używany, co może wystąpić w przypadku importu produktu.

- Używana jest aplikacja stron trzecich innych niż podana w tej instrukcji.

1 ⚠ Ważne informacje

⚠ Ostrzeżenie

Nie czyść ani nie rozlewaj żadnych płynów, takich jak woda, detergenty lub łatwopalne rozpuszczalniki na urządzenie.

Trzymaj dyfuzor zapachowy z dala od jakichkolwiek przeszkód. Nie przykrywaj go niczym!

Aby wyczyścić samochodowy dyfuzor zapachów:
• Odłącz urządzenie od zasilania.
• Używaj tylko miękkiej ściereczki.

Samochodowy dyfuzor zapachowy Philips to nie zabawka!
Nie pozwalaj dzieciom bawić się nim.

Ze względów bezpieczeństwa nie należy ręcznie obsługiwać urządzenia podczas jazdy. Zawsze najpierw zatrzymaj swój samochód!

Samochodowy dyfuzor zapachowy Philips zawiera wysoce precyzyjną technologię. Ostrożnie.
Nie rzucaj nim, nie upuszczaj ani niczego w nim nie zmieniaj!

Nigdy nie dotykaj łopatek wentylatora!

Pomóż chronić środowisko. Nie wyrzucaj urządzenia razem z odpadami z gospodarstw domowych.
Zanieś go do najbliższej firmy zajmującej się recyklingiem odpadów.
Wkład aromatyzujący można wyrzucać wraz z odpadami domowymi.

1. Dzieci w wieku do 8 lat oraz osoby o ograniczonych zdolnościach fizycznych, sensorycznych lub umysłowych lub nieposiadające doświadczenia i wiedzy mogą używać to urządzenie pod warunkiem, że będą nadzorowane lub zostaną poinstruowane w zakresie bezpiecznego użytkowania i rozumieją związane z tym zagrożenia. Dzieciom nie wolno czyścić i konserwować urządzenia bez bez nadzoru.

2. Urządzenie może być eksploatowane wyłącznie przy bardzo niskim bezpiecznym napięciu 5Vdc.

2 Wprowadzenie do produktu

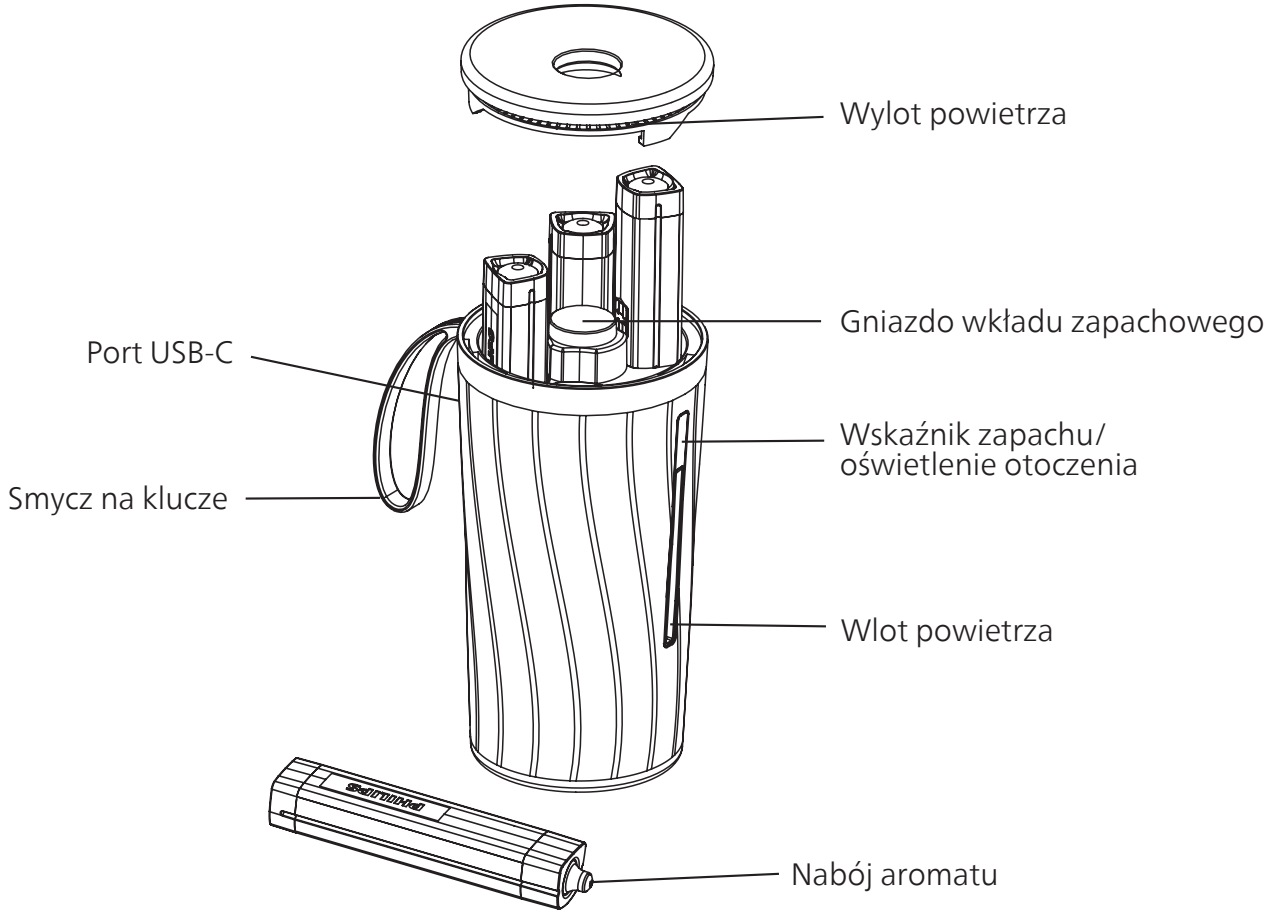

2.1 Zapoznaj się z zawartością opakowania Philips

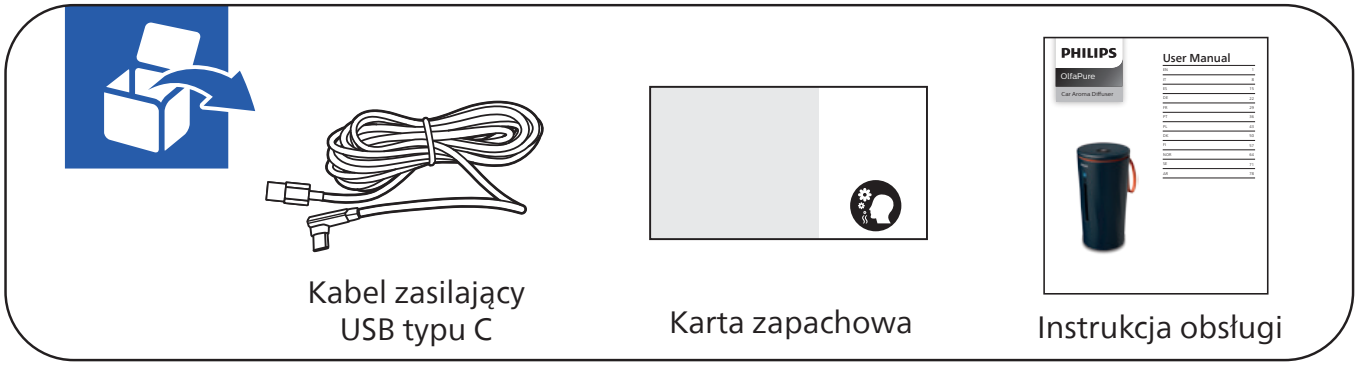

⚠ Uwaga!

Upewnij się, że urządzenie zostało zainstalowane zgodnie z instrukcjami zawartymi w tym przewodniku.

Ze względów bezpieczeństwa używaj elementów dostarczonych w tym opakowaniu wyłącznie do instalacji urządzenia. W przypadku nieprawidłowej instalacji Lumileds zrzeka się wszelkiej odpowiedzialności za szkody lub wypadki.

3 Ustawianie DYFUZORA

1

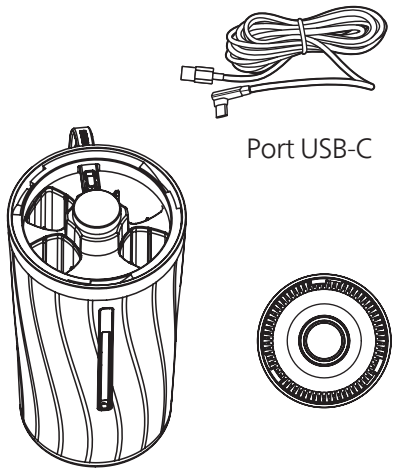

Części dyfuzora

2

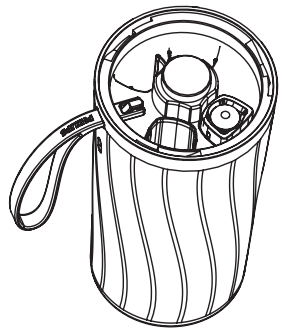

Zdejmij pokrywę, obracając górę o ¼ obrotu w kierunku przeciwnym do ruchu wskazówek zegara

3

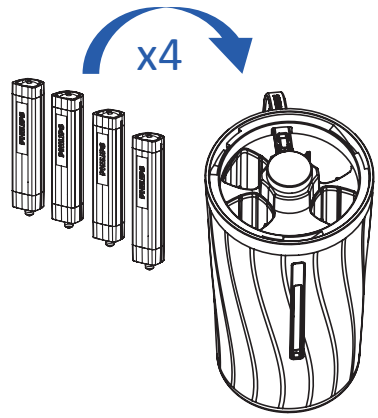

Włóż wkłady w gniazda

4

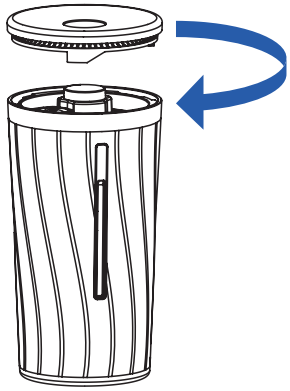

Wyrównaj górne kołki kubka i obróć go o 1/4, aby wyrównać ozdoby ze srebrnej wstążki

5

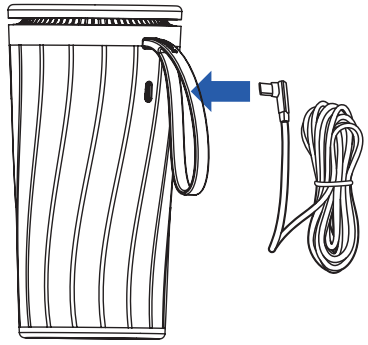

Wyciągnij kabel USB spod dolnej części dyfuzora.
Podłącz złącze USB typu C (mała wtyczka) do portu z boku kubka.

6

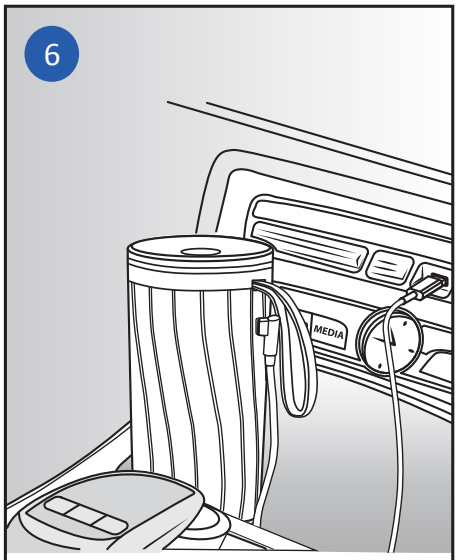

Podłącz kabel USB do portu USB w samochodzie

4 Pobierz aplikację

1

Szukaj aplikacji OlfaPure w App Store lub Sklep Play

2

Pobierz aplikację

3

Otwórz aplikację

4

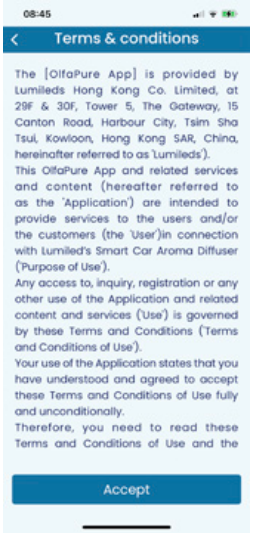

Zaakceptuj warunki korzystania

5

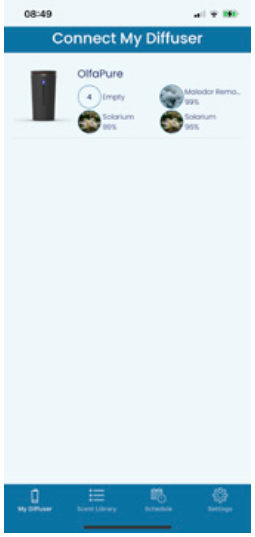

Podłącz swoje urządzenie w aplikacji OlfaPure

6

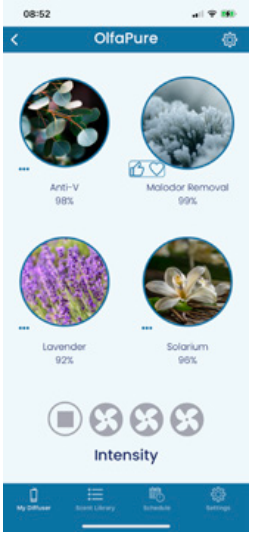

Sprawdź, czy są zainstalowane wkłady zapachowe

5 Korzystanie z dyfuzora

1

Otwórz aplikację, podłącz dyfuzor

2

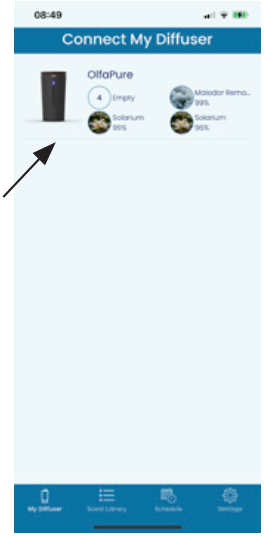

Wybierz swój dyfuzor

3

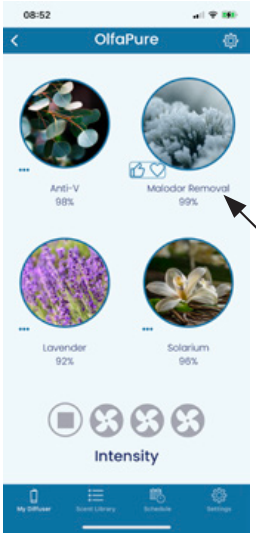

Wybierz zapach

4

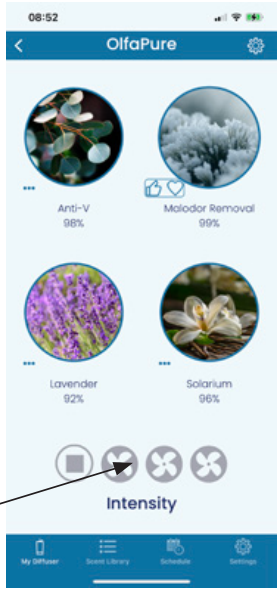

Wyreguluj intensywność

5

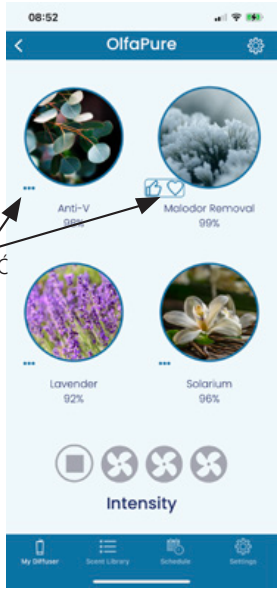

Oceń zapach

6

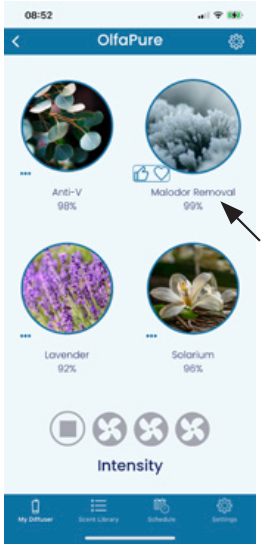

Informacja o niskim poziomie zapachu

6 Inteligentna aromaterapia - rozwiązywanie problemów

Problem 1:
Po podłączeniu do power banku dyfuzor samochodowy Philips czasami przestaje działać.

Rozwiązanie 1:
Samochodowy dyfuzor zapachowy Philips został zaprojektowany z myślą o zastosowaniach motoryzacyjnych, urządzenie może działać również po podłączeniu kabla USB do gniazdka w domu za pomocą adaptera, z drugiej strony w przypadku powerbanków mogą wystąpić problemy z kompatybilnością.

Problem 2:
Po włączeniu dyfuzor zapachowy Philips wydaje dźwięk.

Rozwiązanie 2:
Ten dźwięk pojawia się, gdy urządzenie pracuje i jest dźwiękiem silnika lub gdy urządzenie jest włączone lub zmieniamy zapach jednym dotknięciem górnego przycisku lub za pomocą aplikacji.

Problem 3:
Dyfuzor Philips nie działa po podłączeniu kabla USB.

Rozwiązanie 3:
Dotknij przycisku zasilania, aby uruchomić dyfuzor zapachowy Philips. Po pierwszym podłączeniu dyfuzor będzie działał w trybie ręcznym.

Problem 4:
Dyfuzor zapachowy Philips nie może połączyć się z aplikacją.

Rozwiązanie 4:
Sprawdź, czy funkcja Bluetooth jest włączona w telefonie, a następnie postępuj zgodnie z instrukcjami ze strony 48 aby połączyć urządzenie z aplikacją.

Problem 5:
Jak rozpoznać, który zapach jest włączony?

Rozwiązanie 5:
Rodzaj zapachu można sprawdzić przy pomocy aplikacji, możesz jej również używać aby zarządzać zapachami, które chcesz wybrać.

Problem 6:
Czy mogę używać wszystkich zapachów w urządzeniu jednocześnie?

Rozwiązanie 6:
Nie, tylko jeden zapach może być aktywowany w tym samym czasie, ale można ustawić harmonogram dla różnych zapachów za pośrednictwem aplikacji.

Problem 7:
Czy mogę otworzyć urządzenie i wyjąć wkłady podczas jego pracy?

Rozwiązanie 7:
Otwarcie górnej pokrywy i wyjęcie wkładów podczas pracy urządzenia może spowodować jego awarię lub problemy z odczytem wkładów.

Problem 8:
Czy ciągłe używanie dyfuzora może być szkodliwe dla zdrowia ?

Rozwiązanie 8:
Każdy zapach posiada certyfikat IFRA, który potwierdza, że materiał jest bezpieczny w użyciu.

Problem 9:
Dlaczego czasami wkład nie jest rozpoznawany przez urządzenie?

Rozwiązanie 9:
Nie dotykaj karty SIM we wkładzie dłońmi ani przedmiotami, aby skutecznie chronić odczyt danych z wkładu. Nie wyjmuj też wkładu, gdy urządzenie jest włączone.

Garanti og service

Lumileds garanti gælder, forudsat:
• Produktet udelukkende hånderes korrekt til dets tilsigtede brug.
• Produktet bruges i overensstemmelse med dets betjeningsvejledning.
• Du fremviser den originale faktura sammen med produktet.

Lumileds garanti gælder ikke, hvis produktet er beskadiget på grund af uheld, fejl eller misbrug.

For mere information og assistance, eller hvis du har et problem med produktet, kan du besøge Philips' websted på www.philips.com/automotive eller kontakte forhandleren, hvor du købte produktet.

Eller for brugere i Kina, ring venligst til kundeservice-hotline: 400 690 8826

Lumileds (Shanghai) Management Co., Ltd
nr. 19-20, bane 299, Wenshui Road, JingAn District, Shanghai

Garantien dækker eller gælder ikke:
- Hvis købsbeviset på nogen måde er blevet ændret eller gjort Ulæseligt.
- Hvis produktets modelnummer, serienummer eller fremstillingsdatokode er blevet ændret, fjernet eller gjort ulæselig.
- Skade forårsaget af service udført af andre end et Lumileds-godkendt servicested.
Hvis defekten skyldes overdreven brug ud over dets tilsigtede brug, såsom vedvarende brug i et kommercielt miljø.
Hvis fejlen skyldes forkert brug af produktet eller miljømæssige forhold, der ikke er i overensstemmelse med produktets brugervejledning.
- Hvis defekten skyldes tilsluttet eksternt udstyr, ekstraudstyr eller andet tilbehør end det, der er anbefalet i brugervejledningen.
- Hvis enheden er blevet beskadiget, herunder, men ikke begrænset til, af dyr, lynnedslag, unormal spænding, brand, naturkatastrofer, transport eller vand (medmindre brugervejledningen specifikt angiver, at produktet kan vaskes).
- For defekter som følge af normal slitage eller forbrugsdele på grund af deres natur.
- Hvis produktet ikke fungerer korrekt, fordi det ikke oprindeligt er designet, fremstillet eller godkendt til brug i det land, hvor du bruger produktet, hvilket kan forekomme, hvis du importerede produktet.
- Til tredjepartsprogrammer, der er på eller bruges sammen med dit produkt.

1 ⚠ Vigtig information

⚠ Advarsel

Rengør eller spild ikke væsker såsom vand, rengøringsmidler eller brændbare opløsningsmidler på enheden. Hold bilens aromadiffuser fri for enhver hindring. Dæk ikke til!

Sådan rengøres bilens aromadiffusor:
• Frakobl bilens aromadiffuser.
• Brug kun en blød klud.
Philips-aromadiffuser er ikke legetøj!

Lad ikke børn lege med den. Af hensyn til din sikkerhed må du ikke betjene enheden manuelt, mens du kører. Stop altid din bil først!

Philips-aromadiffuser indeholder højpræcisionsteknologi. Håndter med forsigtighed. Må ikke tabes eller manipuleres!

Rør ikke ved ventilatorbladet på noget tidspunkt!

Hjælp med at skåne miljøet. Smid ikke enheden ud sammen med husholdningsaffaldet. Bortskaf den på en genbrugsstation. Aromapatronen kan bortskaffes med husholdningsaffaldet.

1. Børn på 8 år og derover og personer med nedsatte fysiske, sensoriske eller mentale evner eller med manglende erfaring og viden må bruge apparatet, forudsat at de er blevet overvåget eller instrueret i sikker brug af apparatet og er opmærksomme på de risici, der er forbundet hermed. Rengøring og brugervedligeholdelse må ikke udføres af børn uden opsyn.

2.Enheden må kun forsynes med den ekstra lave sikkerhedsspænding 5 V dc.

2 Produktintroduktion

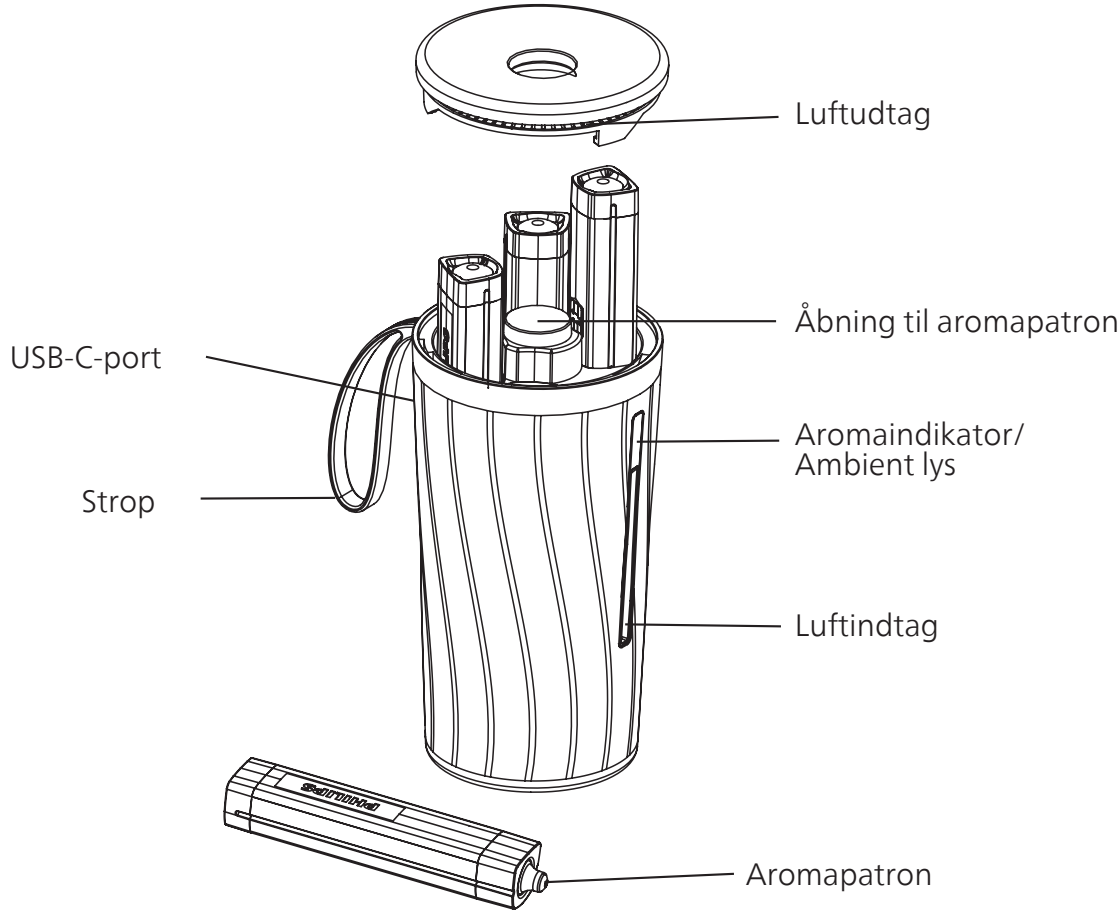

2.1 Indhold i Philips-pakken

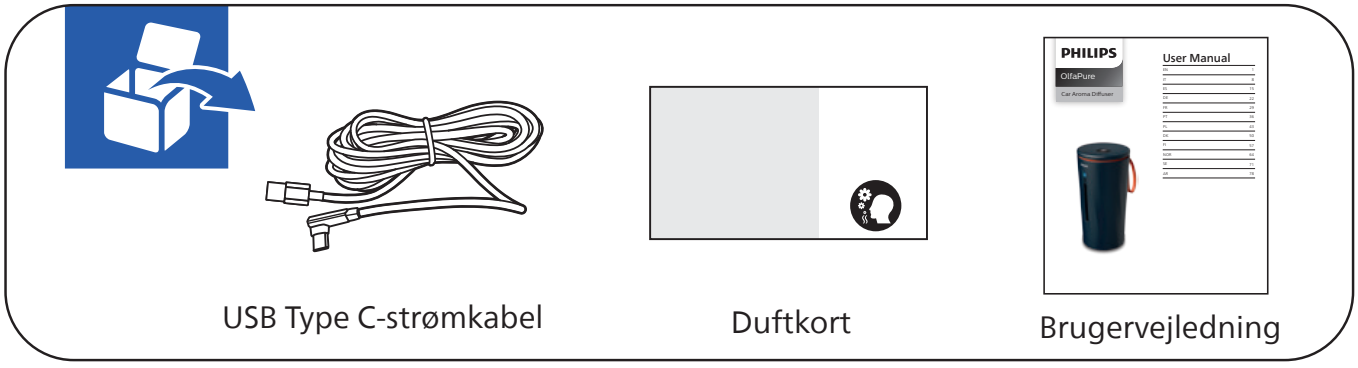

⚠ Bemærk

Sørg for, at enheden er installeret i overensstemmelse med instruktionerne i denne vejledning.

Af hensyn til din sikkerhed skal du kun bruge de elementer, der er leveret i denne pakke, til at installere enheden. I tilfælde af forkert installation fralægger Lumileds sig ethvert ansvar for eventuelle skader eller ulykker.

3 Indstilling af DIFFUSER

1

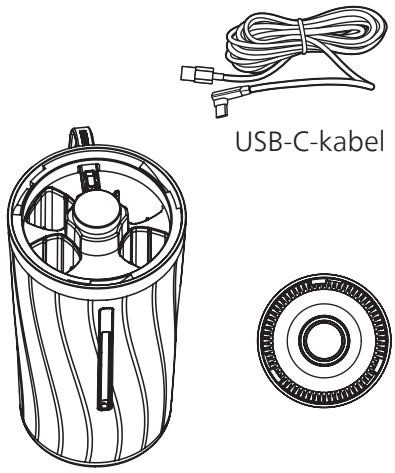

Diffuserdele

2

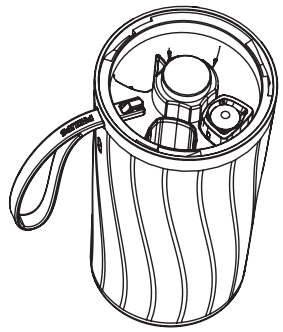

Fjern låget ved at dreje toppen en kvart omgang mod uret

3

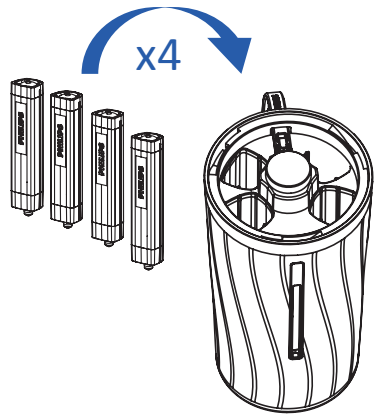

Indsæt patroner i åbningerne

4

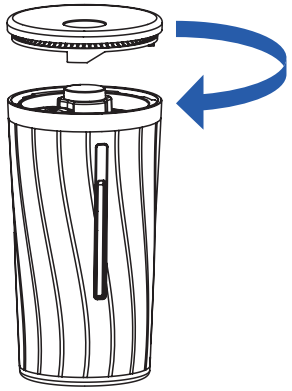

Juster de øverste stifter på koppen, og drej derefter kvart omgang for at flugte fligene

5

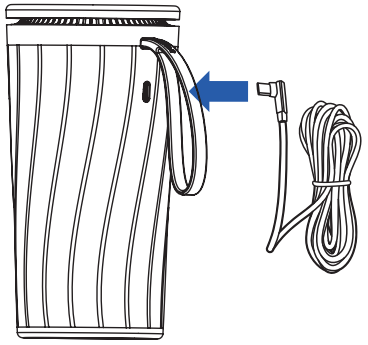

Tag USB-kablet fra bunden af diffuseren.
Sæt USB Type C (lille stik) i porten på siden af koppen.

6

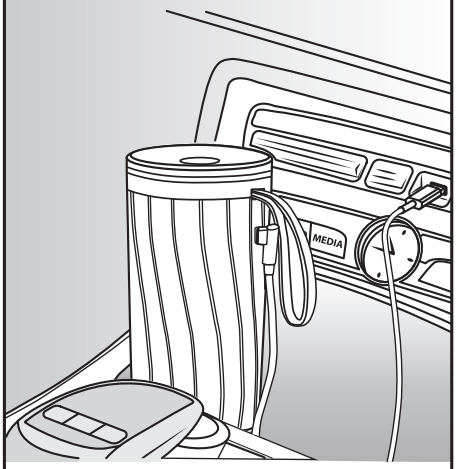

Sæt USB-kablet i bilens USB-port

4 Download app

1

Søg efter OlfaPure i App Store

2

Download app

3

Åbn app

4

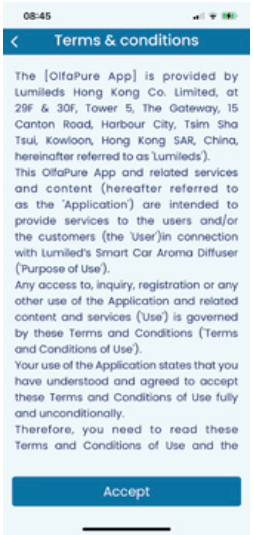

Accepter brugsbetingelser

5

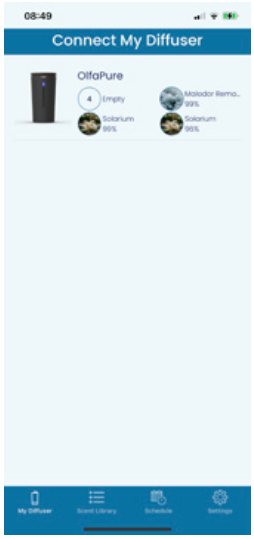

Forbind din enhed via OlfaPure

6

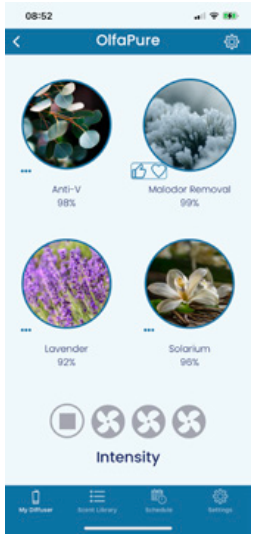

Kontroller, at duftpatroner er installeret

5 Brug af diffuseren

1

Åbn appen, tilslut diffuseren

2

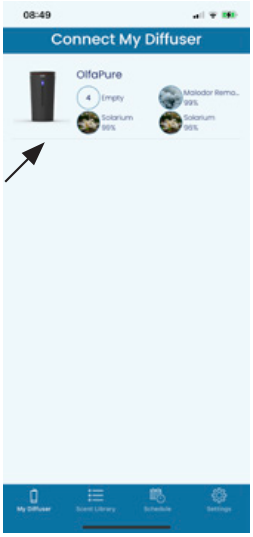

TRYK på OlfaPure for at oprette forbindelse.

Vælg din diffuser

3

Tryk på duftvalg, denne DUFT AKTIVERES VED TRYK på FRA

Vælg en duft

4

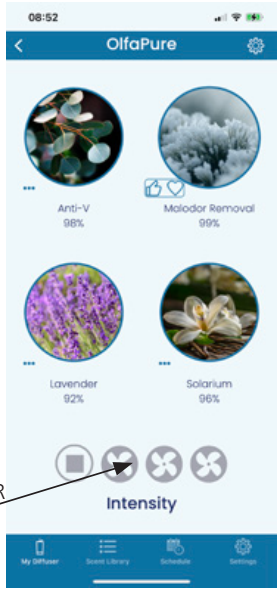

TRYK på VENTILATORER for at justere INTENSITETEN

Juster intensiteten

5

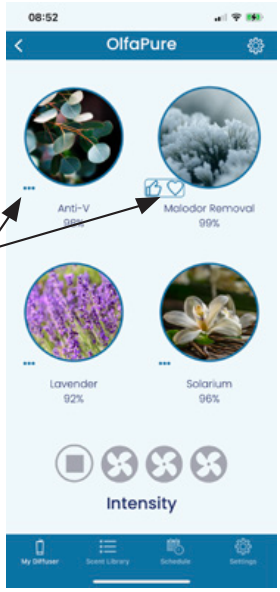

Tryk på... for at bedømme duften

Bedøm duften

6

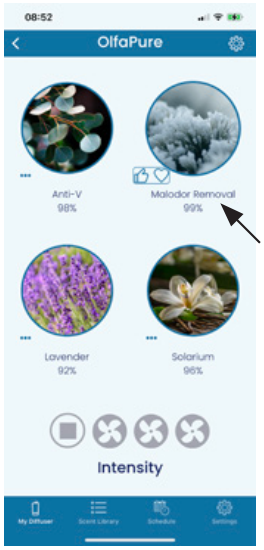

Når procentdelen af duft når 10%, bliver den rød.

Meddelelse om lavt duftniveau

6 Fejlfinding af Smart Aroma

Spørgsmål 1:
Philips-aromadiffusoren til biler holder nogle gange op med at fungere, når den er tilsluttet en batteripakke.

Løsning 1:
Philips-aromadiffuseren til biler er designet til brug i biler, og enheden fungerer, når USB-kablet er tilsluttet til en stikkontakt i hjemmet via en adapter, men der kan være kompatibilitetsproblemer på grund af det genopladelige batteri.

Spørgsmål 2:
Philips-aromadiffuseren til biler udsender en lyd, når den er tændt.

Løsning 2:
Lyden opstår, når apparatet er i gang, og er motorlyden. Når enheden er tændt, eller når vi skifter duft med et enkelt tryk på den øverste knap eller ved hjælp af appen.

Spørgsmål 3:
Philips-aromadiffuseren til biler virker ikke, når USB-kablet er tilsluttet.

Løsning 3:
Tryk på tænd/sluk-knappen for at starte Philips-aromadiffuseren til biler, den vil være i manuel tilstand, når den tilsluttes første gang.

Spørgsmål 4:
Philips-aromadiffuseren til biler opretter ikke forbindelse til appen.

Løsning 4:
Kontroller, at Bluetooth-funktionen er aktiveret på din telefon, og følg derefter trinene på side 7 for at forbinde enheden via appen.

Spørgsmål 5:
Hvordan kan jeg vide, hvilken duft der er tændt?

Løsning 5:
Dufttypen kan kontrolleres via appen, brug appen til at administrere den ønskede dufttype.

Spørgsmål 6:
Kan jeg bruge alle duftene i min enhed på samme tid?

Løsning 6:
Nej, der kan kun aktiveres én duft ad gangen, men du kan indstille tidsplaner for forskellige dufte via appen.

Spørgsmål 7:
Kan jeg åbne og fjerne patronerne, mens apparatet kører?

Løsning 7:
Hvis du åbner det øverste dæksel og fjerner patronerne, mens enheden er i gang, kan det medføre funktionsfejl i enheden eller problemer med indlæsning af patroner.

Spørgsmål 8:
Hvis jeg bruger OlfaPure 7000 kontinuerligt, vil det så have nogen skadelige virkninger på min krop?

Løsning 8:
Alle lugtstoffer overholder IFRA-retningslinjerne og er derfor sikre at indånde.

Opgave 9 :
Hvorfor genkendes min patron nogle gange ikke under drift?

Løsning 9 :
Brug ikke hånden eller andre genstande til at røre ved overfladen af sim-kortet i patronen for at beskytte patronens dataaflæsning. Du må heller ikke fjerne patronen, når enheden er tændt.

Suomi

Takuu ja huolto

Lumiledsin takuu on voimassa seuraavissa tilanteissa:
• Tuotetta käsitellään asianmukaisesti vain sen aiottuun käyttöön.
• Tuotetta käytetään sen käyttöohjeiden mukaisesti.
• Esität tuotteen mukana alkuperäisen laskun.

Lumiledsin takuu ei ole voimassa, jos tuote on vaurioitunut onnettomuuden, virheen tai väärinkäytön vuoksi.

Saat lisätietoja ja apua tai jos sinulla on ongelmia tuotteen kanssa, vierailemalla Philipsin verkkosivustolla osoitteessa www.philips.com/automotive tai ottamalla yhteyttä jälleenmyyjään, josta ostit tuotteen.

Kiinassa olevat käyttäjät voivat soittaa asiakaspalveluun:
400 690 8826

Lumileds (Shanghai) Management Co., Ltd
No. 19-20, Lane 299, Wenshui Road, JingAn District, Shanghai

Takuu ei ole voimassa seuraavissa tilanteissa:

- Jos ostotodistusta on muutettu tai se on tehty lukukelvottomaksi millään tavalla.

- Jos tuotteen mallinumeroa, sarjanumeroa tai valmistuspäivämäärää on muutettu, se on poistettu tai tehty lukukelvottomaksi.

- Vahinko, joka on aiheutunut jonkun muun kuin Lumiledsin hyväksymän huoltopisteen suorittamasta huollosta.

- Jos vika johtuu liiallisesta käytöstä sen käyttötarkoituksen ulkopuolella, kuten jatkuvasta käytöstä kaupallisessa ympäristössä.

- Jos vika johtuu tuotteen epäasianmukaisesta käytöstä tai ympäristöolosuhteista, jotka eivät ole tuotteen käyttöohjeen mukaisia.

- Jos vika johtuu liitetyistä oheislaitteista, lisälaitteista tai lisäosista, jotka eivät ole käyttöohjeessa suositeltuja.

- Jos laitetta on vaurioittanut, mukaan lukien, mutta ei rajoittuen, eläimet, salama, epänormaali jännite, tulipalo, luonnonkatastrofi, kuljetus tai vesi (ellei käyttöohjeessa nimenomaisesti mainita, että tuote voidaan huuhdella).

- Jos tuotteessa on normaalista kulutuksesta johtuvia vaurioita, joka johtuu tuotteen luonteesta.

- Jos tuote ei toimi kunnolla, koska sitä ei ole alun perin suunniteltu, valmistettu tai hyväksytty käytettäväksi maassa, jossa käytät tuotetta. Näin saattaa tapahtua, kun tuote tulee ulkomailta.

- Kolmansien osapuolien sovelluksille, joita käytät tuotteessasi tai sen kanssa.

FI

1 ⚠ Tärkeää tietoa

⚠ Varoitus

Älä päästä laitteeseen mitään nesteitä, kuten vettä, pesuaineita tai syttyviä liuottimia.
Pidä esteet poissa tuoksudiffuusorin tieltä. Älä peitä tuoksudiffuusoria!

Auton tuoksudiffuusorin puhdistaminen
- Irrota auton ilmanpuhdistin.
- Käytä vain pehmeää liinaa.

Philipsin auton tuoksudiffuusori ei ole lelu! Älä anna lasten leikkiä sillä.

Turvallisuutesi vuoksi älä käytä laitetta käsin ajon aikana. Pysäytä autosi aina ensin!

Philipsin auton tuoksudiffuusori sisältää erittäin tarkkaa tekniikkaa. Käsittele varoen. Älä pudota tai peukaloi!

Älä koske tuulettimen siipiin missään vaiheessa!

Auta suojelemaan ympäristöä.
Älä hävitä laitetta kotitalousjätteen mukana. Vie se viralliselle jätteiden kierrätyspaikalle lähellä sinua. Tuoksudiffuusorin patruuna voidaan hävittää yhdessä kotitalousjätteen kanssa.

1. Vähintään 8-vuotiaat lapset ja henkilöt, joilla on heikentyneet fyysiset, sensoriset tai henkiset kyvyt tai joilla ei ole riittävästi kokemusta tai tietoa, voivat käyttää laitetta sillä edellytyksellä, että heitä on valvottu tai opastettu laitteen turvallisessa käytössä ja että he ovat tietoisia laitteen vaaroista. Lapset eivät saa suorittaa puhdistusta ja huoltotoimenpiteitä ilman valvontaa.

2. Laitetta saa käyttää vain 5 VDC:n pienoisjännitteellä.

2 Tuotteen esittely

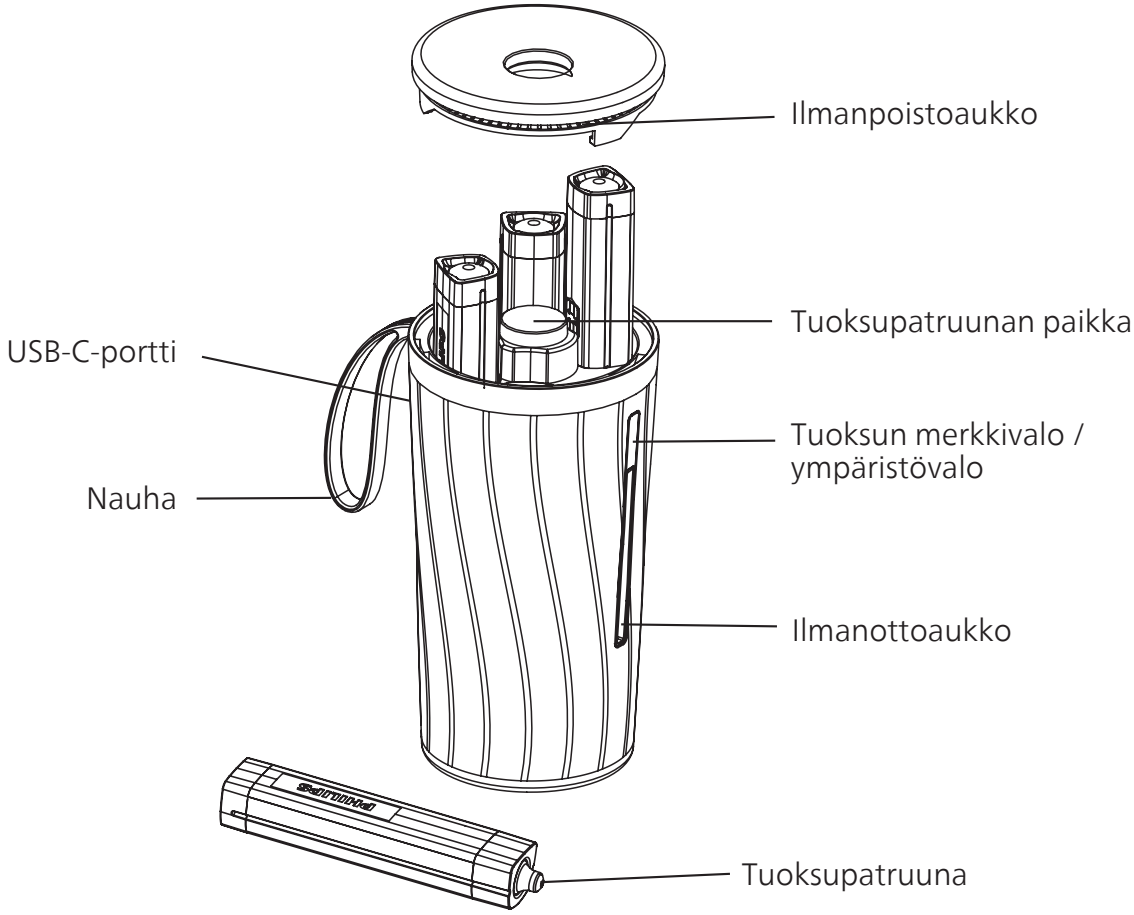

2.1 Tutustu Philips-paketin sisältöön

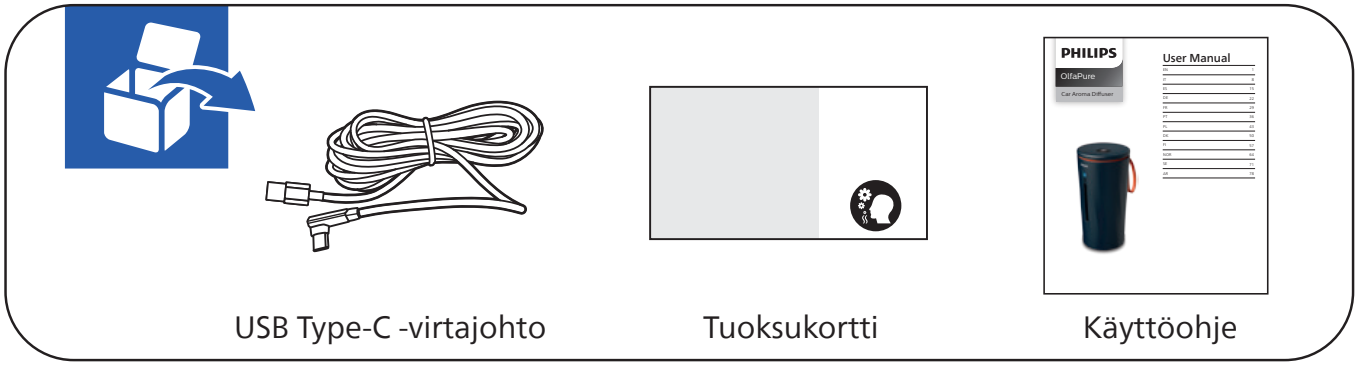

⚠ Huomautus

Varmista, että laite on asennettu tämän käyttöohjeen remove mukaisesti.

Käytä turvallisuutesi vuoksi tässä pakkauksessa toimitettuja tuotteita vain laitteen asentamiseen. Virheellisen asennuksen sattuessa Lumileds ei vastaa kaikesta vahingosta tai onnettomuudesta.

3 Diffuusorin valmistelu

1

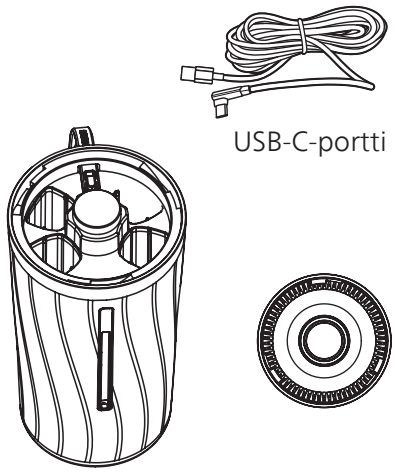

Diffuusorin osat

2

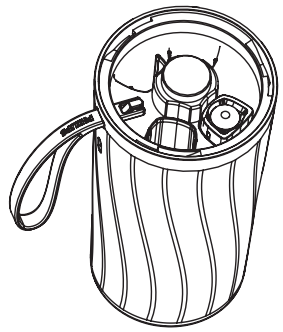

Irrota kansi kääntämällä ¼ kierrosta vastapäivään

3

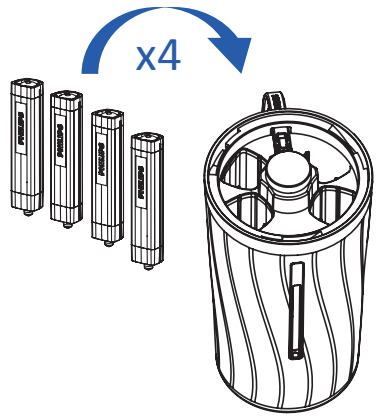

Aseta patruunat aukkoihin

4

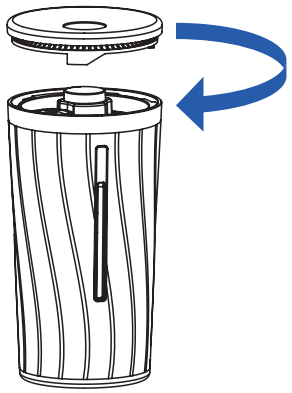

Kohdista kupin ylänastat ja käännä sitten 1/4 kierrosta kohdistaaksesi aaltoviivakorostukset

5

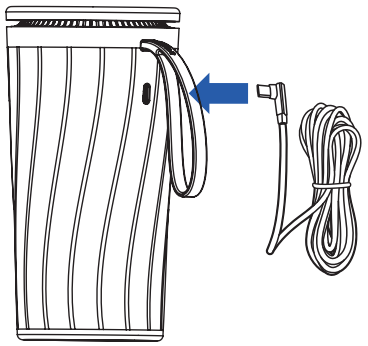

Ota USB-kaapeli diffuusorin pohjan alta.
Liitä USB Type-C (pieni liitin) kupin kyljessä olevaan porttiin.

6

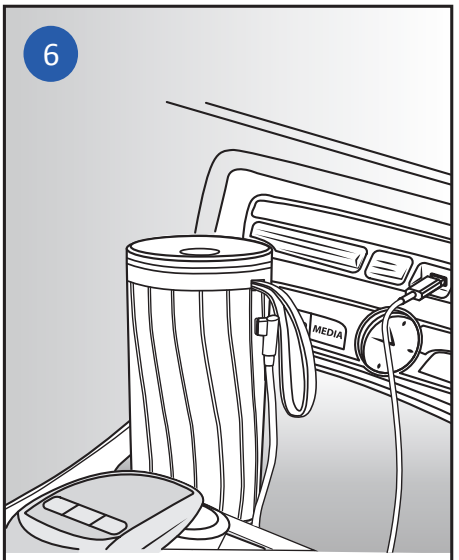

Liitä USB-kaapeli auton USB-porttiin

4 Lataa sovellus

1

Hae OlfaPure sovelluskaupasta

2

Lataa sovellus

3

Avaa sovellus

4

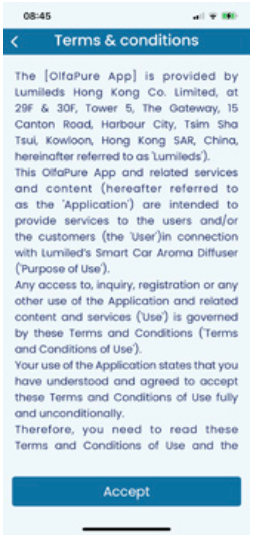

Hyväksy käyttöehdot

5

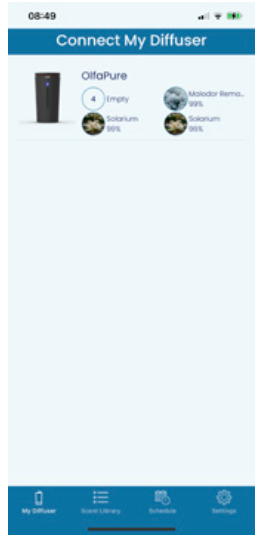

Yhdistä laite OlfaPuren kautta

6

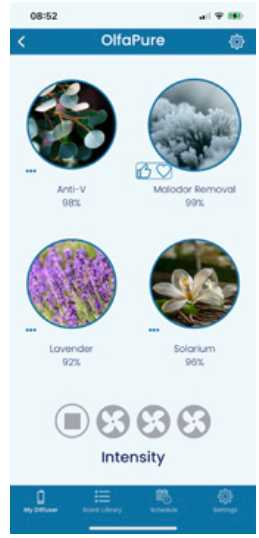

Tarkista, että tuoksupatruunat on asennettu

5 Diffuusorin käyttäminen

1

Avaa sovellus, kytke diffuusori

2

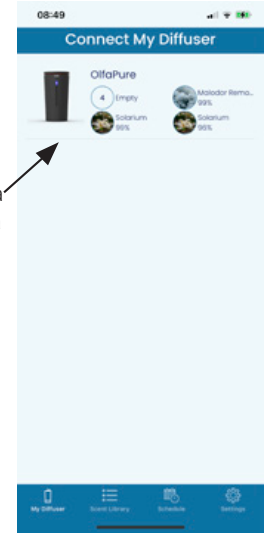

Napauta OlfaPurea ja Yhdistä

Valitse diffuusori

3

Tuoksun valintaa. Tämä tuoksu Aktivoituu, kun napautat kohtaa ON tai OFF

Valitse tuoksu

4

Napauttamalla tuulettimia voit säätää Voimakkuutta.

Säädä voimakkuutta

5

Tykkää tai Rakasta tuoksua.

Arvioi tuoksu

6

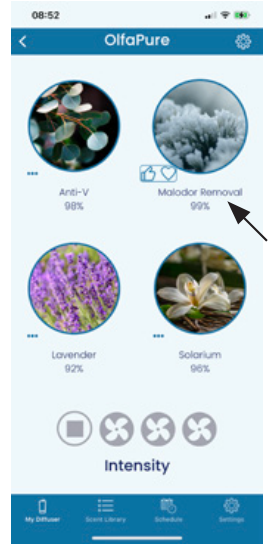

Kun tuoksuprosentti saavuttaa 10 %, se muuttuu punaiseksi.

Alhaisen tuoksutason huomautus

6 Vianmääritys Smart Aroma

Ongelma 1:
Philipsin auton tuoksudiffuusorit lakkaavat joskus toimimasta, kun ne on liitetty akkuun.

Ratkaisu 1:
Philipsin auton tuoksudiffuusori on suunniteltu käytettäväksi autoissa. Laite toimii, kun USB-kaapeli on kytketty pistorasiaan kotona sovittimen kautta, mutta toisaalta yhteensopivuusongelmia voi esiintyä ladattavan akun vuoksi.

Ongelma 2:
Philipsin auton tuoksudiffuusorista kuuluu ääni, kun se kytketään päälle.

Ratkaisu 2:
Ääni kuuluu, kun laite on käynnissä. Ääni tulee moottorista, kun laitteeseen kytketään virta, tai kun tuoksua vaihdetaan pläpainikkeesta tai sovelluksen kautta.

Ongelma 3:
Philipsin auton tuoksudiffuusori ei toimi, kun USB-kaapeli on kytketty.

Ratkaisu 3:
Kosketa virtapainiketta käynnistääksesi Philipsin auton tuoksudiffuusori. Se on manuaalisessa tilassa, kun se yhdistetään ensimmäistä kertaa.

Ongelma 4:
Philipsin auton tuoksudiffuusori ei muodosta yhteyttä sovellukseen.

Ratkaisu 4:
Tarkista, että Bluetooth-toiminto on käytössä puhelimessasi, ja noudata sitten sivulla 7 olevia ohjeita laitteen yhdistämiseksi sovelluksen kautta.

Ongelma 5:
Mistä tiedän, mikä tuoksu on päällä?

Ratkaisu 5:
Tuoksutyyppi voidaan tarkistaa sovelluksen kautta. Käytä sovellusta valitsemasi tuoksutyypin hallintaan.

Ongelma 6:
Voinko käyttää kaikkia laitteessa olevia tuoksuja samanaikaisesti?

Ratkaisu 6:
Ei, vain yksi tuoksu voidaan aktivoida kerrallaan, mutta sovelluksen avulla voit asettaa eri tuoksuihin ajastukset.

Ongelma 7:
Voinko avata ja poistaa patruunoita laitteen ollessa käynnissä?

Ratkaisu 7:
Yläkannen avaaminen ja patruunoiden poistaminen laitteen ollessa käynnissä voi aiheuttaa laitteen tai patruunoiden toimintahäiriöitä.

Ongelma 8:
Jos käytän OlfaPure 7000 -valmistetta jatkuvasti, onko sillä haitallisia vaikutuksia elimistööni?

Ratkaisu 8:
Kaikki hajut ovat IFRA:n mukaisia ja siten turvallisia hengittää.

Ongelma 9:
Miksi patruunaa ei aina tunnisteta?

Ratkaisu 9:
Älä kosketa patruunassa olevan SIM-kortin pintaa kädellä tai muulla esineellä, jotta patruunan tiedot tai toiminta ei häiriinny. Älä myöskään poista patruunaa, kun laitteen virta on päällä.

Garanti og service

Lumileds garanti gjelder, forutsatt:
• Produktet håndteres på riktig måte kun for den tiltenkte bruken.
• Produktet brukes i samsvar med bruksanvisningen.
• Du presenterer originalfakturaen sammen med produktet.

Lumileds garanti gjelder ikke hvis produktet er skadet på grunn av ulykke, feil eller misbruk.

For mer informasjon og assistanse, eller hvis du har et problem med produktet, kan du besøke Philips-nettstedet på www.philips.com/automotive, eller kontakte forhandleren der du kjøpte produktet.

Eller for brukere i Kina, vennligst ring kundeservice-hotline:
400 690 8826

Lumileds (Shanghai)
Management Co., Ltd
No. 19-20, Lane 299, Wenshui Road, JingAn District, Shanghai

Garantien dekker ikke, eller gjelder ikke.

- Hvis kjøpsbeviset endres eller blir uleselig på noen måte.

- Hvis modellnummeret, serienummeret eller produksjonsdatokoden på produktet endres, fjernes eller blir uleselig.

- Skade forårsaket av tjenester utført av andre enn et servicested anerkjent av Lumileds.

- Hvis feilen skyldes overdreven bruk annet enn den tiltenkte bruken, for eksempel non-stop bruk i et kommersielt miljø.

- Hvis feilen skyldes misbruk av produktet eller miljøforhold som ikke er i samsvar med produktets brukerhåndbok.

- Hvis feilen skyldes tilkobling av eksterne enheter, tilleggsutstyr eller annet tilbehør enn det som er anbefalt i brukerhåndboken.

- Hvis enheten har blitt skadet, inkludert, men ikke begrenset til, av dyr, lyn, unormal spenning, brann, naturkatastrofe, transport eller vann (med mindre brukerhåndboken uttrykkelig sier at produktet kan skylles).

- For defekter som normalt er utslitte, eller slitedeler som oppstår på grunn av sin art.

- Dette kan skje når du importerer produktet hvis produktet ikke fungerer som det skal fordi det ikke opprinnelig ble designet, produsert eller godkjent for bruk i landet der du bruker produktet.

- For tredjepartsapplikasjoner på eller med produktet ditt.

1 ⚠ Viktig informasjon

⚠ Advarsel

Ikke rengjør eller søl væsker som vann, rengjøringsmidler eller brennbare løsemidler på enheten.

Hold bilaromadiffusor fri for hindringer. Ikke tildekk!
For å rengjøre bilaromadiffusor:
• Koble fra billuftrenseren.
• Bruk kun myk klut.
Philips-bilaromadiffusor er ikke et leketøy!

Ikke la barn leke med den.
For din sikkerhet må du ikke betjene enheten manuelt mens du kjører. Stopp alltid bilen først!

Philips-bilaromadiffusor inneholder høypresisjonsteknologi.
Behandles forsiktig.
Ikke slipp eller tukle!

Ikke berør viftebladet når som helst!

Bidra til å bevare miljøet.
Ikke kast enheten sammen med husholdningsavfallet.
Ta det med til gjenvinningsstasjon nær deg.
Aromapatron kan kastes med husholdningsavfall.

1. Barn fra 8 år og oppover og personer med reduserte fysiske, sensoriske eller mentale evner eller manglende erfaring og kunnskap kan bruke apparatet forutsatt at de er under tilsyn eller har fått opplæring i sikker bruk av apparatet og er klar over farene som er involvert. Rengjøring og brukervedlikehold må ikke utføres av barn uten tilsyn.

2. Enheten kan kun drives på den ekstra lave sikkerhetsspenningen 5Vdc.

2 Produktintroduksjon

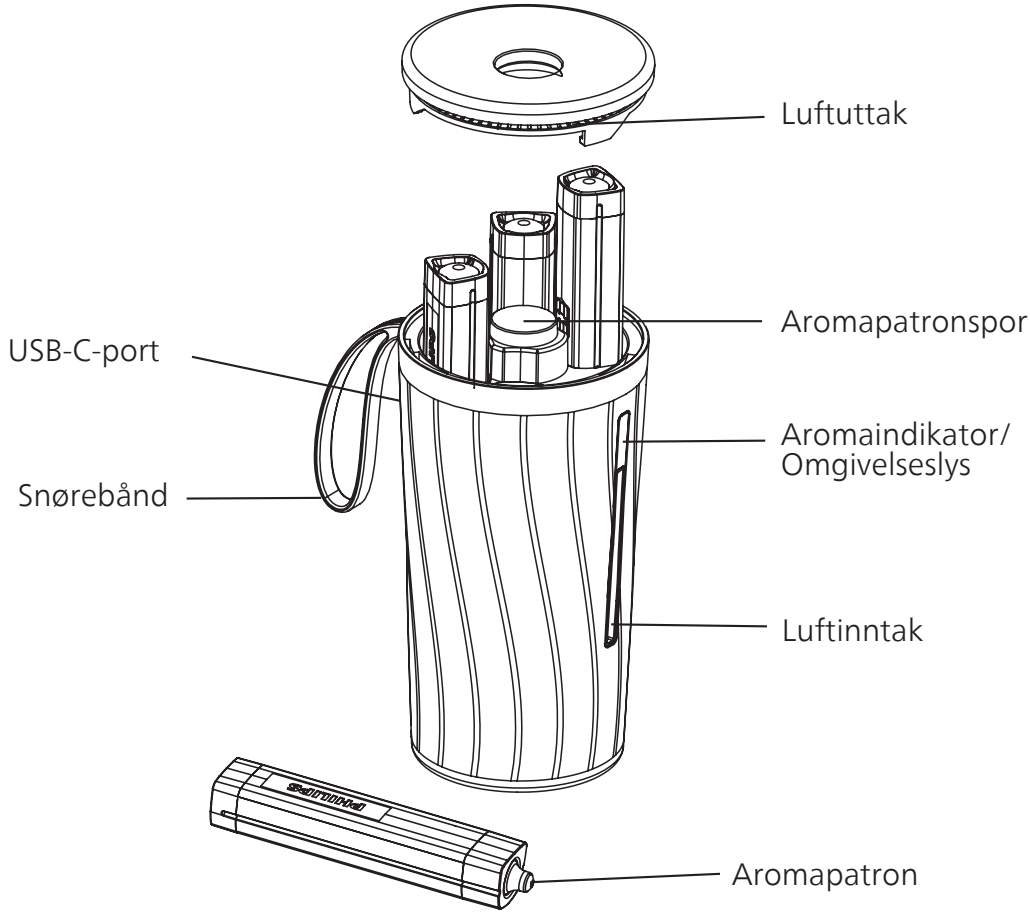

2.1 Oppdag innholdet i Philips-pakken

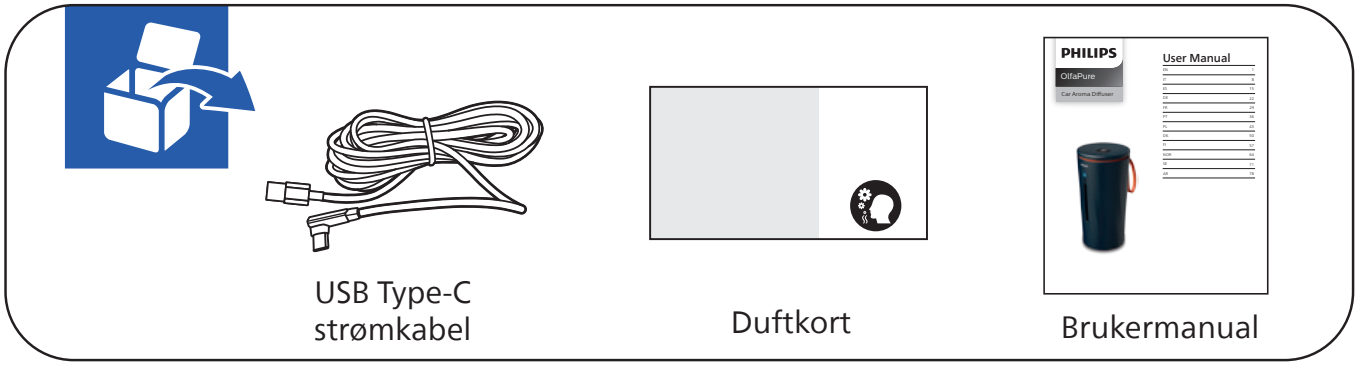

⚠ Merk

Sørg for at enheten er installert i henhold til instruksjonene i denne veiledningen.

For din sikkerhet, vennligst bruk varene levert i denne pakken kun for å installere enheten. I tilfelle feil installasjon frasier Lumileds seg alt ansvar for enhver skade eller ulykke.

3 Sette opp DIFFUSOR

1

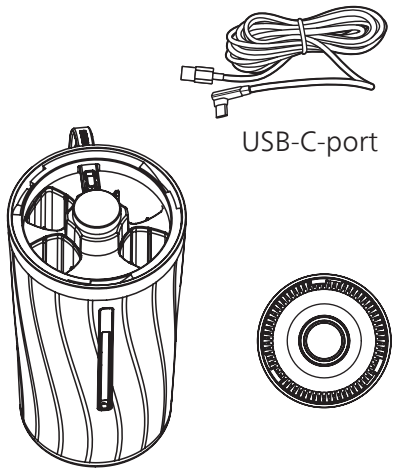

diffusordeler

2

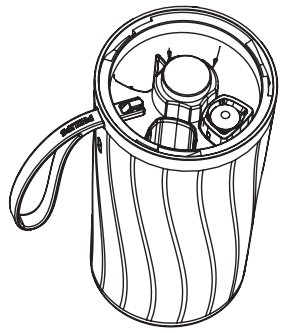

Fjern lokket ved å vri toppen ¼ omdreining mot klokken

3

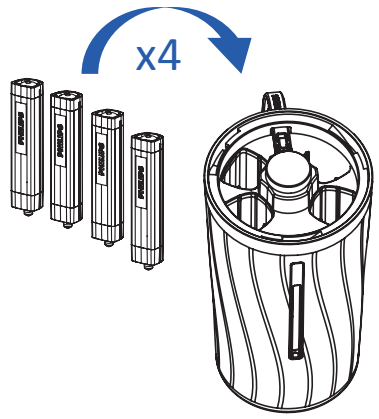

Sett patronene inn i sporene

4

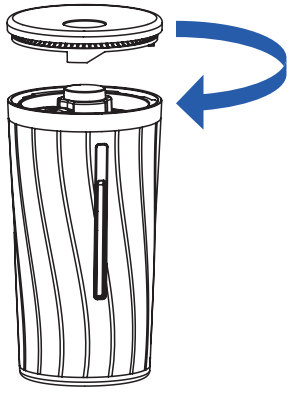

Juster de øverste pinnene på koppen og vri deretter 1/4 for å justere splint-aksenter

5

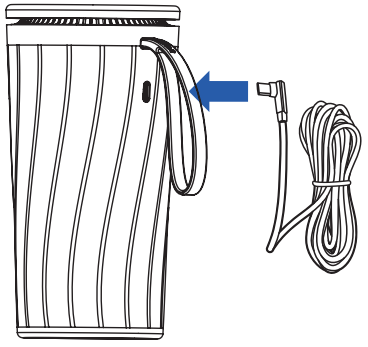

Ta USB-kabelen fra undersiden av diffuseren.
Plugg USB Type C (liten kontakt) inn i porten på siden av koppen.

6

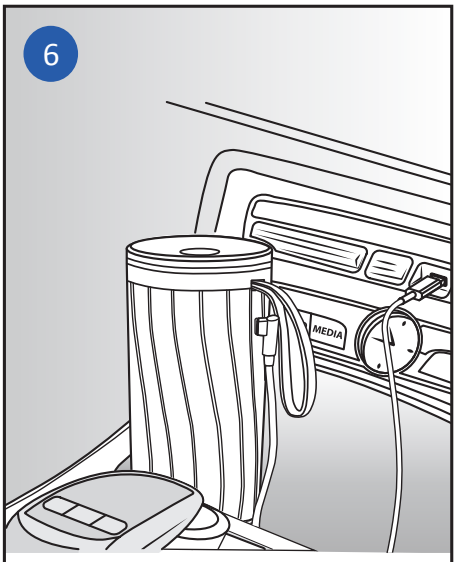

Koble USB-kabelen til bilens USB-port

4 Last ned appen

1

Søk på OlfaPure i App Store

2

Last ned appen

3

Åpne App

4

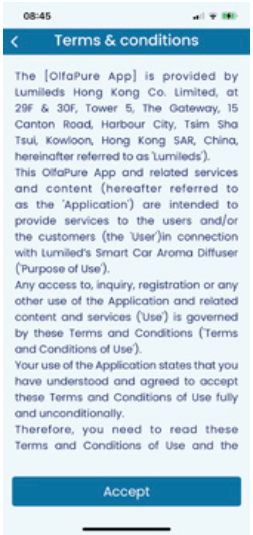

Godta bruksvilkår

5

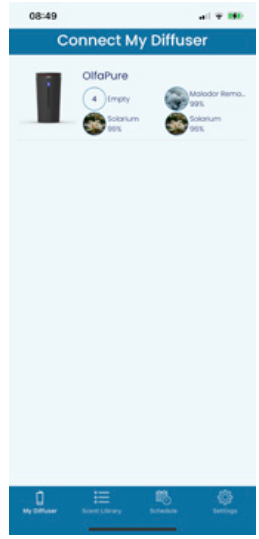

Koble til enheten din via OlfaPure

6

Kontroller at duftkassetter er installert

5 Bruk av diffusoren

1

Åpne appen,
plugg inn diffusoren

2

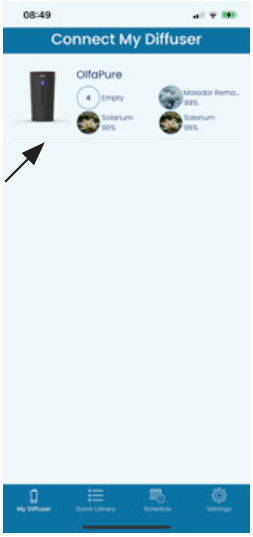

TRYKK på
OlfaPure for
å koble til.

Velg din diffusor

3

TRYKK på
duftvalg,
denne DUFTEN
AKTIVERES PÅ
TRYKK for AV

Velg en duft

4

TRYKK VIFTER
for å justere
INTENSITETEN

Juster intensiteten

5

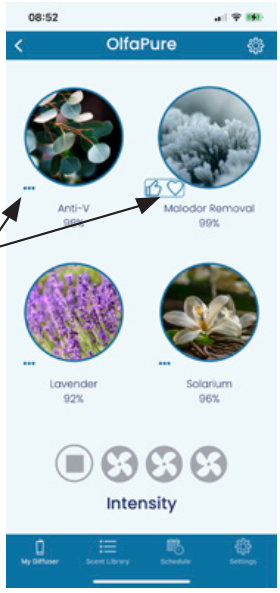

TRYKK på ...
For å LIKE eller
ELSKE lukten

Vurder duften

6

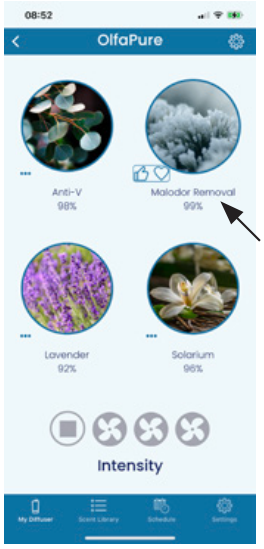

Når
prosentandelen
av duft når 10 %,
blir den rød.

Merknad om duft lavt nivå

6 Feilsøking av Smart Aroma

Problemstilling 1:
Philips-bilaromadiffusor for bil slutter noen ganger å fungere når de er koblet til en batteripakke.

Løsning 1:
Philips-bilaromadiffusor er designet for bruk i biler, og enheten fungerer når USB-kabelen er koblet til en stikkontakt hjemme via en adapter, på den annen side kan det være kompatibilitetsproblemer på grunn av det oppladbare batteriet.

Problemstilling 2:
Philips-bilaromadiffusor gir fra seg en lyd når den slås på.

Løsning 2:
Lyden lages når enheten er i gang og er lyden fra motoren. Når enheten er slått på eller når vi bytter duft med et enkelt trykk på den øverste knappen eller ved hjelp av appen.

Problemstilling 3:
Philips-bilaromadiffusor fungerer ikke når USB-kabelen er koblet til.

Løsning 3:
Trykk på strømknappen for å starte Philips-bilaromadiffusor, den vil være i manuell modus når den kobles til for første gang.

Problemstilling 4:
Philips-bilaromadiffusor kobles ikke til applikasjonen.

Løsning 4:
Kontroller at Bluetooth er aktivert på telefonen, og følg deretter trinnene på side 7 for å koble til enheten via appen.

Problemstilling 5:
Hvordan vet jeg hvilken duft som er slått på?

Løsning 5:
Type duft kan kontrolleres via appen, vennligst bruk appen til å administrere hvilken type duft du ønsker.

Problemstilling 6:
Kan jeg bruke alle duftene i enheten min samtidig?

Løsning 6:
Nei, bare én duft kan aktiveres om gangen, men du kan sette opp tidsplaner for forskjellige dufter via appen.

Problemstilling 7:
Kan jeg åpne og fjerne kassettene mens enheten er i gang?

Løsning 7:
Hvis du åpner toppdekselet og tar ut kassettene mens enheten er i gang, kan det føre til at enheten ikke fungerer som den skal eller at det oppstår problemer med avlesning av kassettene.

Problemstilling 8:
Hvis jeg bruker OlfaPure 7000 kontinuerlig, vil det ha noen skadelige effekter på kroppen min?

Løsning 8:
Alle luktene er IFRA-kompatible og derfor trygge å puste inn.

Oppgave 9:
Hvorfor blir mønsteret mitt noen ganger ikke gjenkjent mens jeg jobber?

Løsning 9 :
Ikke bruk hånden eller andre gjenstander til å berøre overflaten av SIM-kortet i kassetten for å beskytte kassettdatalesingen effektivt. Ikke ta ut kassetten når enheten er slått på.

Svenska

Garanti och service

Lumileds garanti gäller under förutsättning att följande uppfylls:
• Produkten hanteras endast på rätt sätt för avsedd användning.
• Produkten används i enlighet med användningsinstruktionerna.
• Du uppvisar originalfakturan tillsammans med produkten.
Lumileds garanti gäller inte om produkten har skadats på grund av olycka, fel eller felaktig användning.

För mer information och hjälp, eller om du har problem med produkten, kan du besöka Philips webbplats på www.philips.com/automotive, eller kontakta återförsäljaren där du köpte produkten.

Användare i Kina kan ringa kundtjänstens hotline:
400 690 8826

Lumileds (Shanghai) Management Co., Ltd
Nr. 19-20, Lane 299, Wenshui Road, JingAn District, Shanghai

Garantin exkluderar eller gäller inte:

- Om inköpsbeviset har ändrats eller gjorts oläsligt på något sätt.

- Om produktens modellnummer, serienummer eller tillverkningsdatumskod har ändrats, tagits bort eller gjorts oläslig.

- Skador som orsakats av service utförd av någon annan än en Lumileds-godkänd serviceplats.

- Om defekten beror på överdriven användning utanför dess avsedda syfte, till exempel kontinuerlig användning i kommersiell miljö.

- Om defekten orsakas av felaktig användning av produkten eller miljöförhållanden som inte är i enlighet med produktens användarmanual.

- Om defekten orsakas av ansluten kringutrustning, ytterligare utrustning eller andra tillbehör än de som rekommenderas i användarmanualen.

- Om enheten har skadats av, inklusive, men inte begränsat till, djur, blixtnedslag, onormal spänning, brand, naturkatastrof, transport eller vatten (såvida inte användarmanualen uttryckligen anger att produkten kan sköljas med vatten).

- Defekter som uppstått till följd av normalt slitage eller på grund av att delarna till sin natur är förbrukningsartiklar.

- Om produkten inte fungerar som den ska på grund av att den inte ursprungligen designades, tillverkades eller godkändes för användning i det land där du använder produkten, vilket kan inträffa om du har importerat produkten.

- Applikationer från tredje part som används på eller med produkten.

SE

1 ⚠ Viktig information

⚠ Varning

Rengör eller spill inte vätskor som vatten, rengöringsmedel eller brandfarliga lösningsmedel på enheten.

Håll doftspridaren för bil fri från alla hinder. Täck inte över den!

Så här rengör du doftspridaren:
• Koppla bort doftspridaren.
• Använd endast en mjuk trasa.

Philips doftspridare för bil är ingen leksak!

Låt inte barn leka med den. För din säkerhet ska du inte hantera enheten under körning. Stanna alltid bilen först!

Philips doftspridare för bil innehåller högprecisionsteknik. Hanteras varsamt.
Tappa eller manipulera inte enheten!

Vidrör aldrig fläktbladet!

Hjälp till att bevara miljön. Kasta inte enheten i hushållsavfallet. Ta med den till en återvinningsstation nära dig. Doftpatronen kan slängas i hushållsavfallet.

1. Den här produkten kan användas av barn från 8 års ålder, personer med olika funktionshinder samt av personer som inte har kunskap om produkten såvida det sker under tillsyn eller om de har informerats om hur produkten används på ett säkert sätt och de eventuella medförda riskerna. Barn får inte rengöra eller underhålla produkten utan överinseende av en vuxen.

2. Enheten får endast drivas med den extra låga säkerhetsspänningen 5 V DC.

2 Produktintroduktion

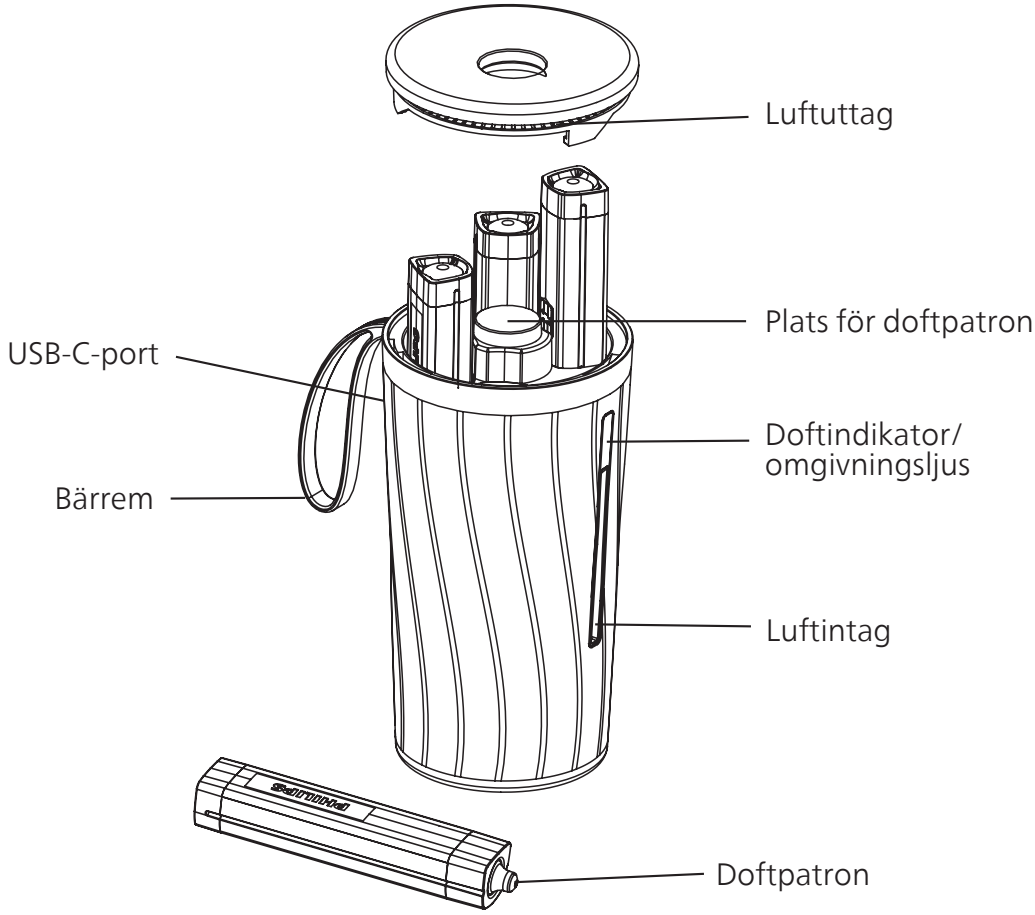

2.1 Philips-förpackningens innehåll

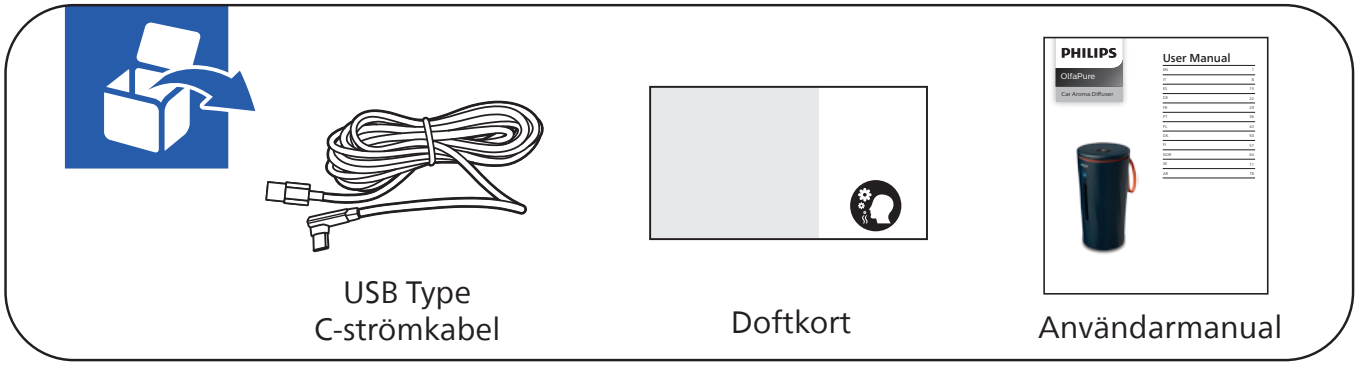

⚠ Obs!

Se till att enheten är installerad enligt instruktionerna i den här guiden.

För din säkerhet ska du endast använda de artiklar som medföljer den här förpackningen för att installera enheten. I händelse av felaktig installation avsäger sig Lumileds allt ansvar för eventuella skador och olyckor.

3 Ställa in doftspridaren

1

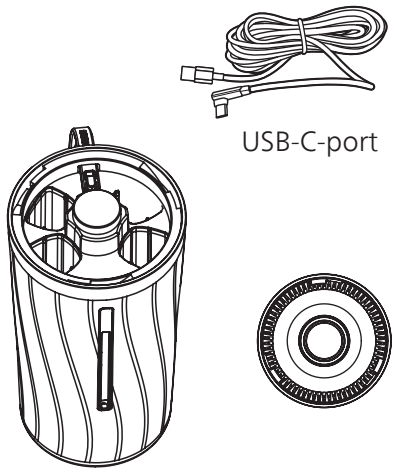

Doftspridarens delar

2

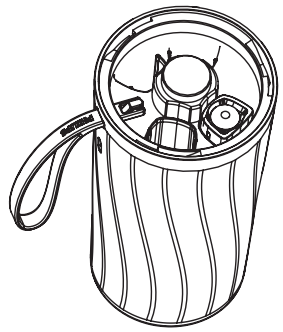

Ta bort locket genom att vrida det ¼ varv moturs

3

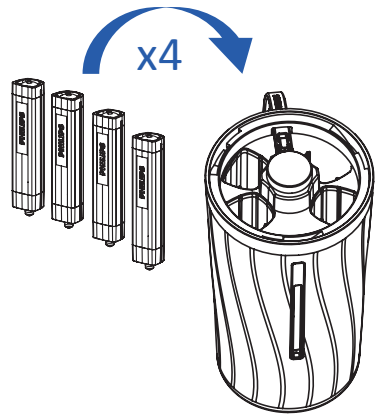

Sätt patronerna på plats

4

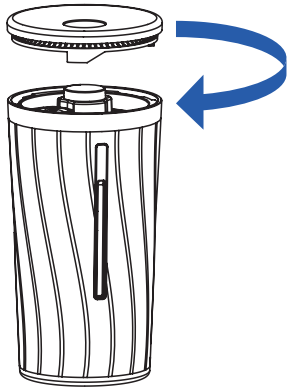

Rikta in de övre pinnarna med bägaren och vrid sedan ¼ varv för att låsa locket på plats

5

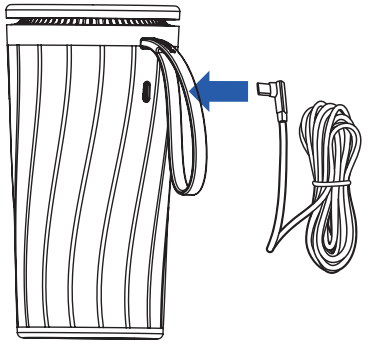

Ta bort USB-kabeln från doftspridarens undersida och anslut USB Type C-kontakten (liten kontakt) i porten på sidan på bägaren

6

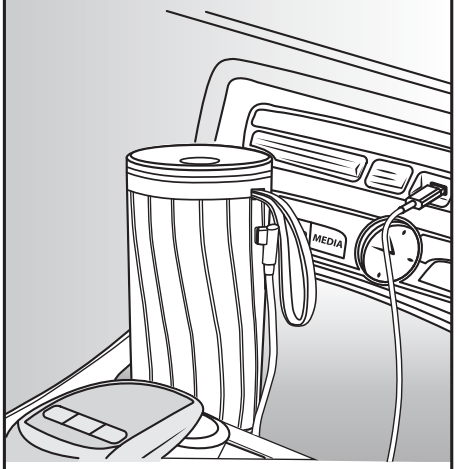

Anslut USB-kabeln till bilens USB-port

4 Ladda ned appen

1

Sök efter OlfaPure i appbutiken

2

Ladda ned appen

3

Öppna appen

4

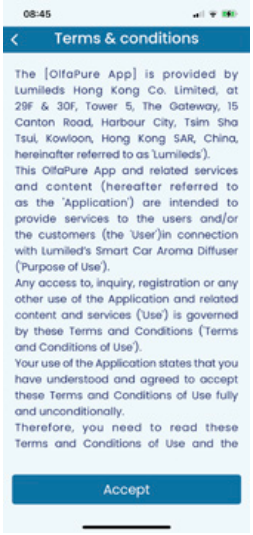

Godkänn användarvillkoren

5

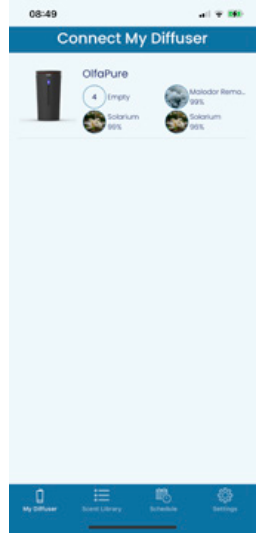

Anslut enheten via OlfaPure

6

Kontrollera att doftpatronerna har installerats

5 Använda doftspridaren

1

Öppna appen och anslut doftspridaren

2

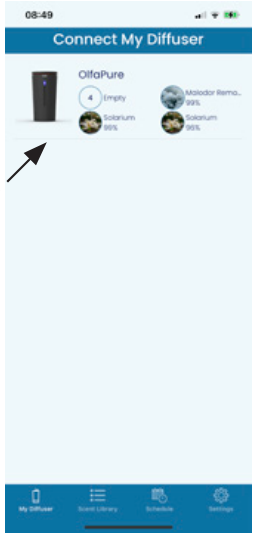

Välj din doftspridare

3

Välj en doft

4

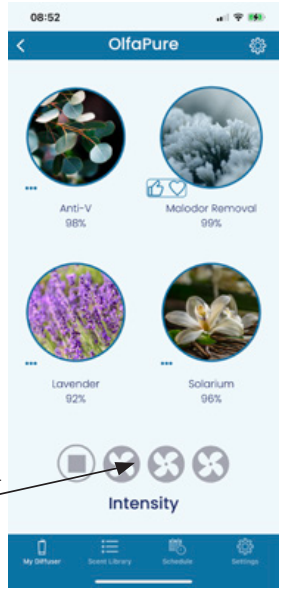

Justera intensiteten

5

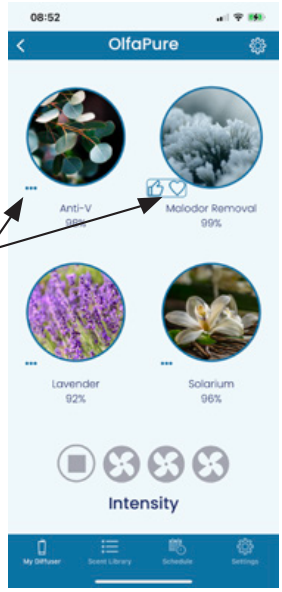

Betygsätt doften

6

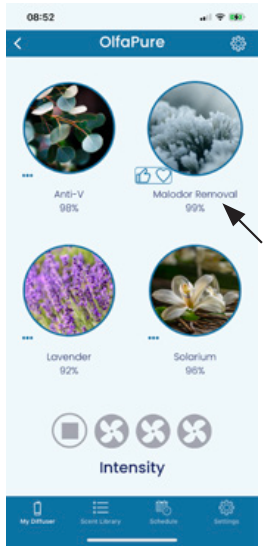

Avisering om låg doftnivå

6 Felsökning av den smarta doftspridaren

Problem 1:
Philips doftspridare för bil slutar ibland att fungera när den har anslutits till en powerbank.

Lösning 1:
Philips doftspridare för bil är utformad för användning i bilar och enheten fungerar även när USB-kabeln är ansluten till ett eluttag hemma via en adapter, men det kan dock uppstå kompatibilitetsproblem om en powerbank används.

Problem 2:
Philips doftspridare för bil avger ett ljud när den slås på.

Lösning 2:
Ljudet uppstår när enheten körs och kommer från motorn. Det hörs när enheten slås på, när du byter doft genom att trycka på den övre knappen och när du använder appen.

Problem 3:
Philips doftspridare för bil fungerar inte när USB-kabeln är ansluten.

Lösning 3:
Tryck på strömknappen för att starta Philips doftspridare för bil. Manuellt läge aktiveras första gången den ansluts.

Problem 4:
Philips doftspridare för bil ansluter inte till appen.

Lösning 4:
Kontrollera att Bluetooth är aktiverat på telefonen och följ sedan stegen på sidan 7 för att ansluta enheten via appen.

Problem 5:
Hur vet jag vilken doft som är aktiverad?

Lösning 5:
Du kan kontrollera vilken doft som är aktiverad via appen. Använd appen för att aktivera önskad typ av doft.

Problem 6:
Kan jag använda alla dofter i enheten samtidigt?

Lösning 6:
Nej, endast en doft kan aktiveras åt gången, men du kan ställa in scheman för olika dofter via appen.

Problem 7:
Kan jag öppna enheten och ta ut patronerna medan enheten körs?

Lösning 7:
Nej, öppna inte enheten och ta ut patronerna medan enheten körs. Om du gör det kan det leda till att enheten inte fungerar som den ska eller till problem med att identifiera patronerna.

Problem 8:
Kommer kontinuerlig användning av OlfaPure 7000 att ha några skadliga effekter på min kropp?

Lösning 8:
Alla dofter är IFRA-kompatibla och därför säkra att andas in.

Problem 9:
Varför händer det att patronen inte identifieras?

Lösning 9:
För att patronens dataavläsning ska fungera effektivt ska du inte vidröra ytan på SIM-kortet i patronen med handen eller något annat föremål. Ta inte heller bort patronen när enheten är påslagen.

Argentina

Garantía y servicio

Se aplica la garantía de Lumileds, siempre que:
• El producto se manipule correctamente para el uso previsto solamente.
• El producto se utilice de acuerdo con sus instrucciones de funcionamiento.
• Presente la factura original con el producto.
La garantía de Lumileds no se aplica si el producto se daña debido a un accidente, error o mal uso.

Para obtener más información y asistencia, o si tiene algún problema con el producto, puede visitar el sitio web de Philips en www.philips.com/automotive o ponerse en contacto con el punto de venta donde compró el producto.

O, para los usuarios en China, llame a la línea directa de atención al cliente:
400 690 8826

Lumileds (Shanghái) Management Co., Ltd
No. 19-20, carril 299, Wenshui Road, distrito de JingAn, Shanghái

AR

La garantía excluye, o no se aplica, a lo siguiente:

- Si el comprobante de compra se ha alterado o vuelto ilegible de cualquier forma.

- Si el número de modelo, número de serie o código de fecha de fabricación del producto se ha alterado o vuelto ilegible.

- Daños causados por el servicio realizado por alguien que no sea un centro de servicio aprobado por Lumileds.

- Si el defecto se debe a un uso excesivo fuera de su uso previsto, como el uso continuado en un entorno comercial.

- Si el defecto es causado por un uso inadecuado del producto o por condiciones ambientales no acordes con el manual de usuario del producto.

- Si el defecto es causado por periféricos conectados, equipos adicionales o accesorios distintos a los recomendados en el manual de usuario.

- Si el dispositivo presenta daños debido que incluyen, entre otros, los causados por animales, rayos, voltajes anómalos, incendios, desastres naturales, transporte o agua (a menos que el manual de usuario indique específicamente que el producto se puede lavar).

- Por defectos debidos al desgaste normal o a piezas que, por naturaleza, son consumibles.

- Si el producto no funciona adecuadamente porque originalmente no se diseñó, fabricó o aprobó para el uso en el país donde usted usa el producto, lo que podría ocurrir si importa el producto.

- A aplicaciones de terceros que se usan con sus productos.

1 ⚠ Información importante

⚠ Advertencia

No limpie ni derrame líquidos como agua, detergentes o disolventes inflamables en el dispositivo.

Mantenga el difusor de aroma para automóviles libre de obstrucciones. ¡No lo cubra!

Para limpiar el difusor de aroma para automóviles:
• Desconecte el difusor de aroma para automóviles.
• Utilice únicamente un paño suave.
¡El difusor de aroma para automóviles de Philips no es un juguete!
No deje que los niños jueguen con él.

Por su seguridad, no opere manualmente el dispositivo mientras conduce. ¡Siempre detenga su automóvil primero!

El dispositivo difusor de aroma para automóviles de Philips contiene tecnología de alta precisión.

Debe manipularse con cuidado.
¡No lo deje caer ni lo altere!
¡No toque las aspas del ventilador en ningún momento!

Ayude a conservar el medioambiente.
No deseche el dispositivo con la basura doméstica. Llévelo a la ubicación oficial de reciclaje de residuos más cercana. El cartucho de aroma se puede desechar con desechos domésticos.

1. Los niños a partir de 8 años y las personas con capacidades físicas, sensoriales o mentales reducidas o con falta de experiencia y conocimientos pueden utilizar el aparato siempre que los supervisen, se les haya enseñado cómo usar el aparato y sean conscientes de los peligros que conlleva. La limpieza y el mantenimiento por parte del usuario no deben ser realizados por niños sin supervisión.

2. El dispositivo sólo puede ser alimentado con la tensión de seguridad extra baja de 5 V CC.

2 Introducción del producto

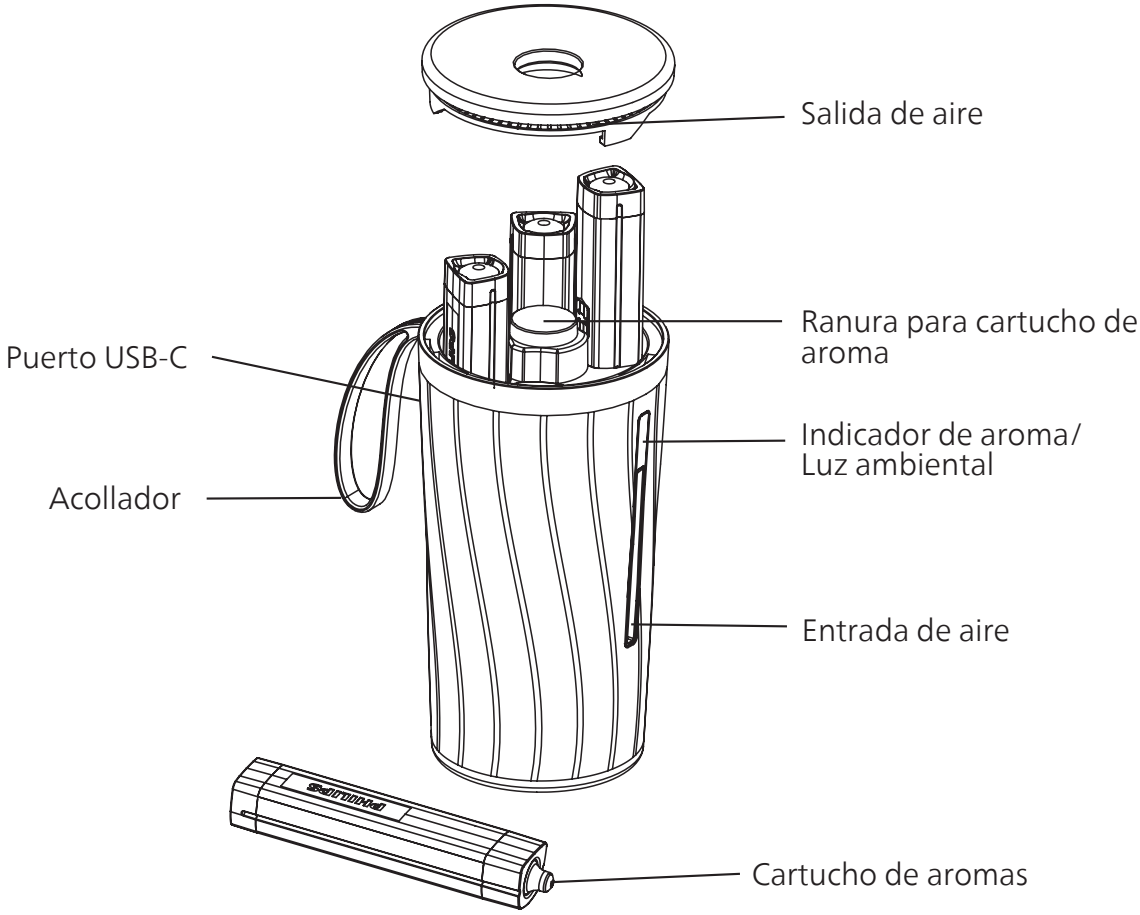

2.1 Descubra el contenido del paquete de Philips

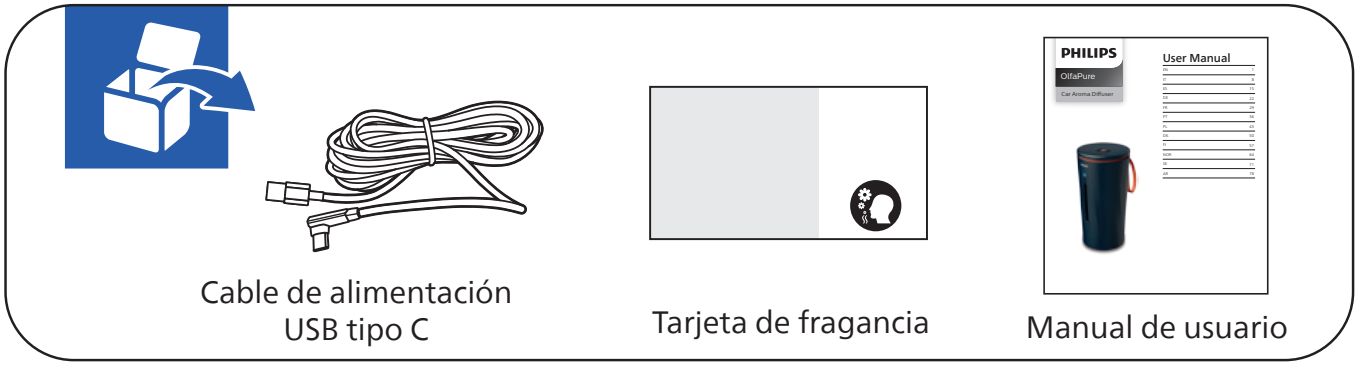

⚠ Nota

Asegúrese de que el dispositivo esté instalado de acuerdo con las instrucciones de esta guía.

Por su seguridad, utilice los artículos entregados en este paquete solo para instalar el dispositivo. En caso de instalación incorrecta, Lumileds declina toda responsabilidad por cualquier daño o accidente.

3 Configuración del DIFUSOR

1

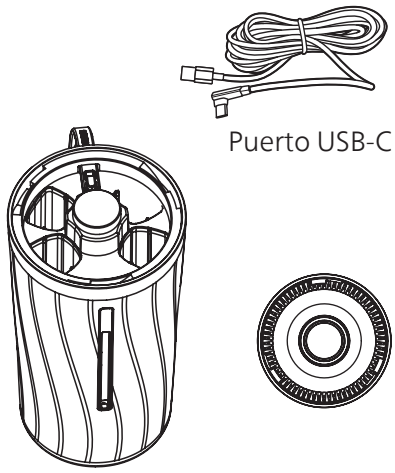

Piezas del difusor

2

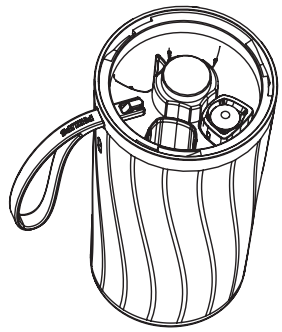

Retire la tapa girando la parte superior ¼ hacia la izquierda

3

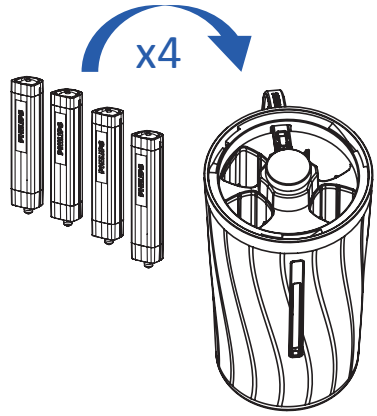

Inserte los cartuchos en las ranuras

4

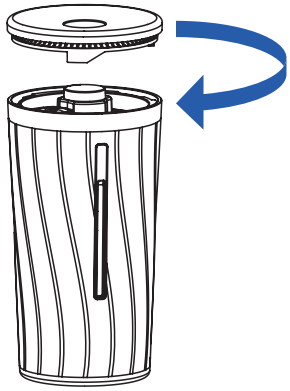

Alinee los pasadores superiores de la taza y luego gire 1/4 para alinear los detalles plateados

5

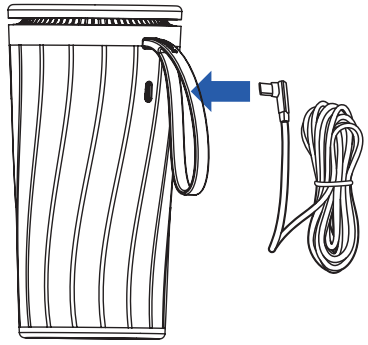

Tome el cable USB de debajo de la parte inferior del difusor. Enchufe el USB tipo C (conector pequeño) en el puerto del costado de la taza.

6

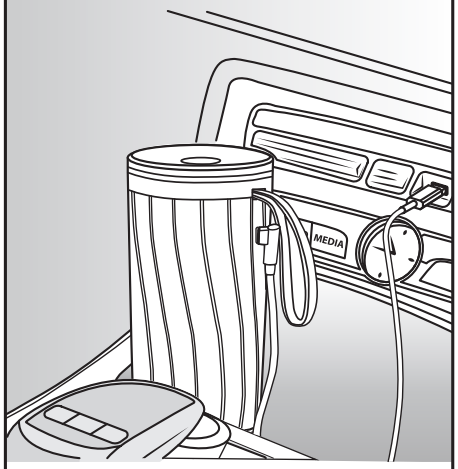

Conecte el cable USB al puerto USB del automóvil

4 Descargue la aplicación

1

busque en OlfaPure en App Store

2

Descargue la aplicación

3

Abra la aplicación

4

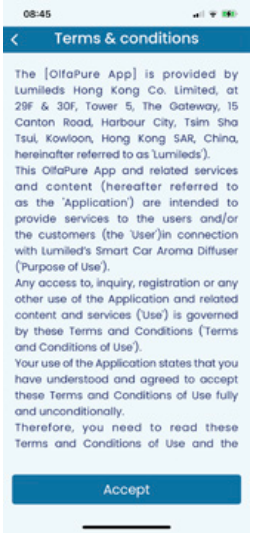

Acepte los términos de uso

5

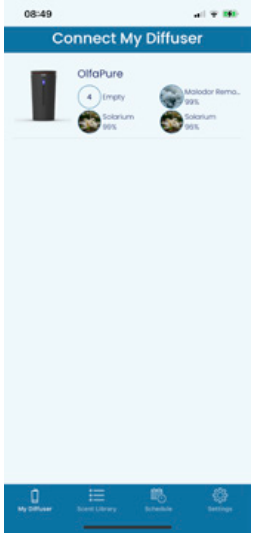

Conecte su dispositivo a través de OlfaPure

6

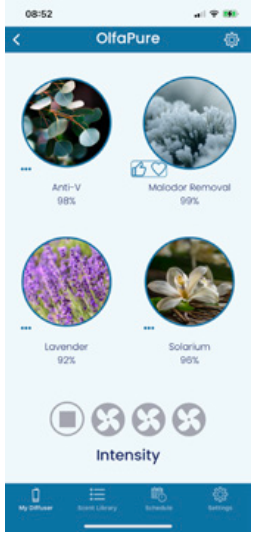

Verifique que los cartuchos de aromas estén instalados

5 Uso del difusor

1

Abra la aplicación, conecte el difusor

2

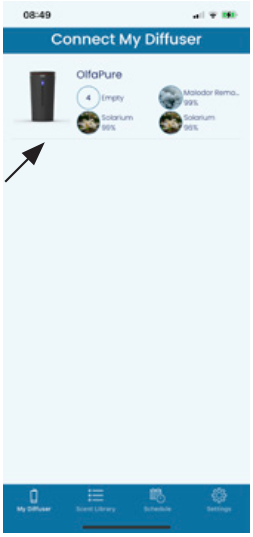

TOQUE en OlfaPure para conectarse.

Seleccione su difusor

3

TOQUE en Scent Choice, este AROMA se ACTIVA EN TOQUE para APAGADO

Seleccione un aroma

4

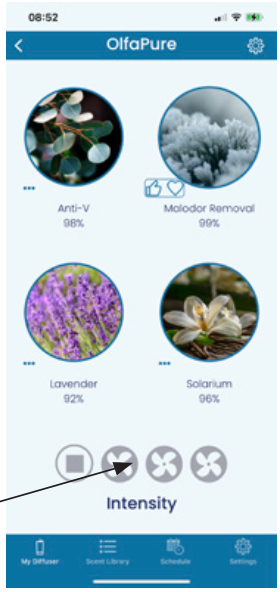

TOQUE VENTILADORES para ajustar la INTENSIDAD

Ajuste la intensidad

5

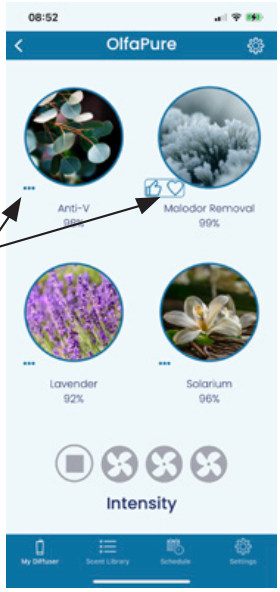

TOQUE EN... Para darme ME GUSTA o AMO la fragancia

Valore el aroma

6

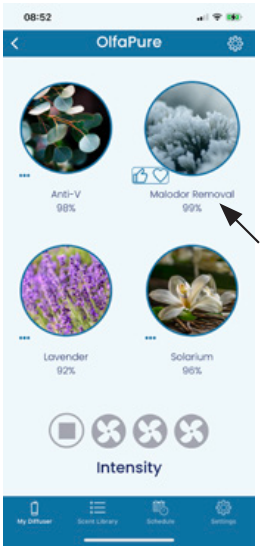

Cuando el porcentaje de fragancia alcanza el 10%, se vuelve rojo.

Aviso de bajo nivel de olor

6 Solución de problemas de Smart Aroma

Problema 1:
El difusor de aromas para automóviles de Philips a veces deja de funcionar después de estar conectado a un banco de baterías.

Solución 1:
El difusor de aroma para automóviles de Philips ha sido diseñado para uso automotriz, el dispositivo también puede funcionar cuando el cable USB está conectado a un enchufe en el hogar con un adaptador, por otro lado, para los bancos de energía, pueden ocurrir problemas de compatibilidad.

Problema 2:
El difusor de aromas para automóviles de Philips emite un sonido cuando está encendido.

Solución 2:
Este sonido se produce cuando el dispositivo está en funcionamiento y es el sonido del motor, cuando el dispositivo está encendido o se cambia el aroma con un solo toque del botón superior o con la aplicación.

Problema 3:
El difusor de aroma para automóviles de Philips no funciona después de insertar el cable USB.

Solución 3:
Toque el botón de encendido para iniciar el difusor de aroma para automóviles de Philips, estará en modo manual cuando se conecte por primera vez.

Problema 4:
El difusor de aroma para automóviles de Philips no se puede conectar con la aplicación.

Solución 4: Verifique que la función bluetooth esté habilitada en su teléfono, luego siga la página 7 para conectar el dispositivo a través de la aplicación.

Problema 5:
¿Cómo puedo saber qué aroma está encendido?

Solución 5:
El tipo de aroma se puede verificar a través de la aplicación, use la aplicación para administrar el tipo de aroma que desea.

Problema 6:
¿Puedo usar todos los aromas en el dispositivo al mismo tiempo?

Solución 6:
No, solo se puede activar un aroma a la vez, pero puede establecer el horario para diferentes aromas a través de la aplicación.

Problema 7:
¿Puedo abrir y retirar el cartucho cuando el dispositivo está en funcionamiento?

Solución 7:
Abrir la cubierta superior y retirar los cartuchos mientras el dispositivo está en funcionamiento puede provocar un mal funcionamiento del dispositivo o algunos problemas de lectura de cartuchos.

Problema 8:
¿Hay algún efecto nocivo en mi cuerpo si uso continuamente OlfaPure 7000?

Solución 8:
Todos los aromas cuentan con la certificación IFRA, por lo tanto, son seguros para respirar.

Problema 9:
¿Por qué a veces no se reconoce mi patrón mientras trabajo?

Solución 9:
No toque con la mano ni con ningún otro objeto la superficie de la tarjeta SIM en el cartucho para proteger la lectura eficaz de los datos del cartucho. Además, no retire el cartucho cuando el dispositivo esté encendido.

Parts of this product are protected by the following patents :

Patent Number(s)	PCT Patent Application Number(s)	Patent Application Number(s)
FR2823442	PCT/US2016/046395	EP3316917
FR2854253	PCT/US2016/043926	KR20180041658
US10537653	PCT/US2016/053090	MX2018038344
US10058627	PCT/US2017/043632	AU2016297926
US10632222		BR112018001252
AU2016279192		EP3324784
CN107921167		JP2018527973
JP2018527039		KR20180055806
		MX2018001015
		CN2017800591450
		US16/320,931
		US16/748,636

Lumileds is the warrantor of this product.
Philips and the Philips Shield Emblem are registered trademarks
of Koninklijke Philips N.V. and are used under license.
2023 © Lumileds Holding B.V. All rights reserved.

3211 008 26181