BE 1 EXTERNALS A

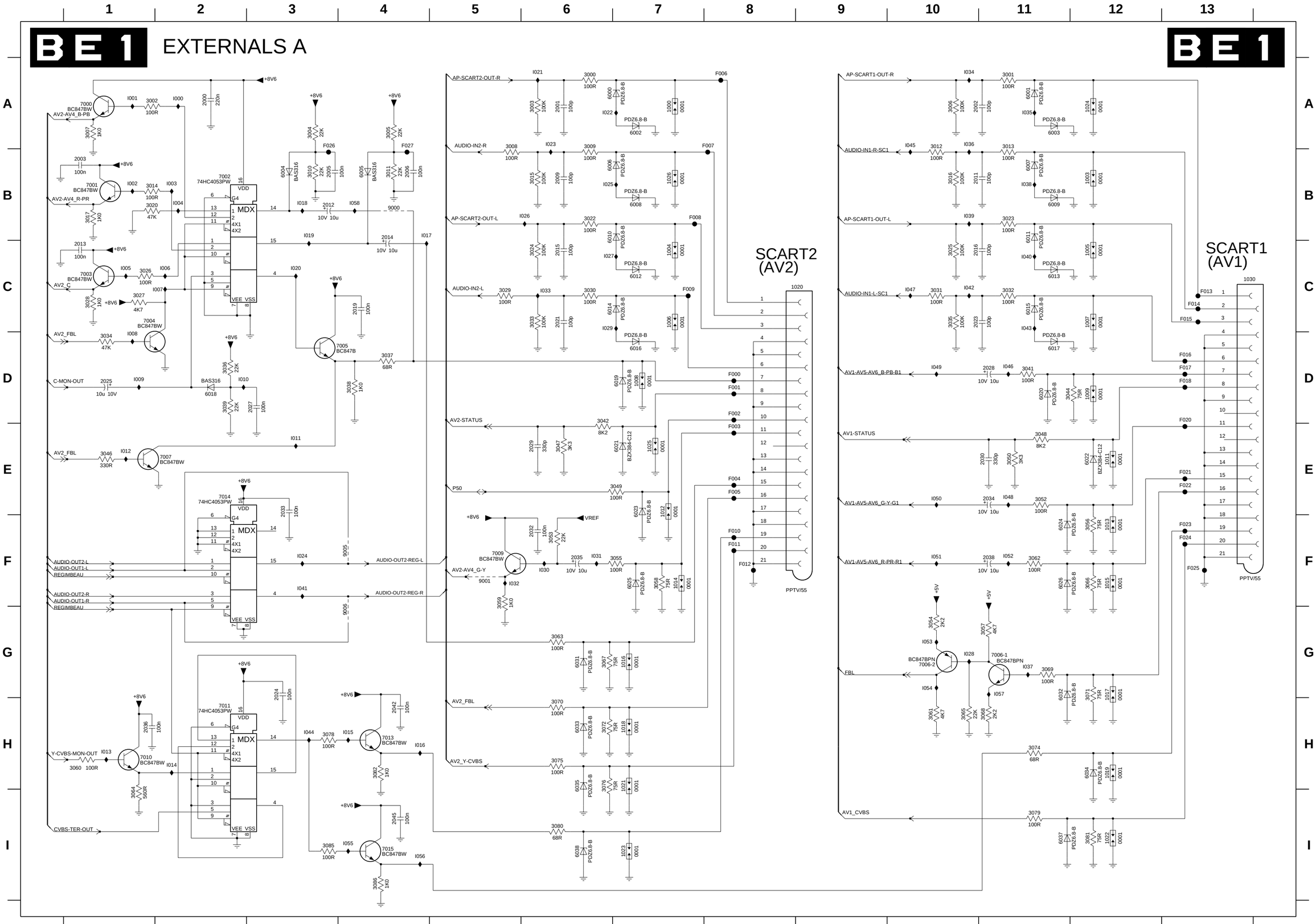

1000 A7	3055 F7	F023 F13
1003 B12	3056 F12	F024 F13
1004 C7	3057 G11	F025 F13
1005 C12	3058 F7	F026 A3
1006 C7	3059 F5	F027 A4
1007 C12	3060 H1	I000 A2
1008 D7	3061 H10	I001 A1
1009 D12	3062 F11	I002 B1
1011 E12	3063 G6	I003 B2
1012 E7	3064 I1	I004 B2
1013 F12	3065 H10	I005 C1
1014 F7	3066 F12	I006 C2
1015 F12	3067 G6	I007 C2
1016 G7	3068 H11	I008 D1
1017 G12	3069 G11	I009 D1
1018 H7	3070 H6	I010 D2
1019 H12	3071 G12	I011 E3
1020 C8	3072 H6	I012 E1
1021 H7	3074 H11	I013 H1
1022 I12	3075 H6	I014 H2
1023 I7	3076 H6	I015 H4
1024 A12	3078 H3	I016 H4
1025 E7	3079 I11	I017 B4
1026 B7	3080 I6	I018 B3
1030 C13	3081 I12	I019 B3
2000 A2	3082 H4	I020 C3
2001 A6	3085 I3	I021 A6
2002 A10	3086 I4	I022 A6
2003 B1	6000 A6	I023 A6
2005 B3	6001 A11	I024 F3
2006 B4	6002 A7	I025 B6
2009 B6	6003 A11	I026 B6
2011 B10	6004 B3	I027 C6
2012 B3	6005 B4	I028 G10
2013 C1	6006 B6	I029 C6
2014 B4	6007 B11	I030 F6
2015 C6	6008 B7	I031 F6
2016 C10	6009 B11	I032 F5
2019 C4	6010 B6	I033 C6
2021 C6	6011 B11	I034 A10
2023 C10	6012 C7	I035 A11
2024 G3	6013 C11	I036 A10
2025 D1	6014 C6	I037 G11
2027 D3	6015 C11	I038 B11
2028 D11	6016 D7	I039 B10
2029 E6	6017 D11	I040 C11
2030 E11	6018 D2	I041 F3
2032 F6	6019 D7	I042 C10
2033 E3	6020 D11	I043 C11
2034 E11	6021 E7	I044 H3
2035 F6	6022 E12	I045 A10
2036 H1	6023 E7	I046 D11
2038 F11	6024 F11	I047 C10
2042 H4	6025 F7	I048 E11
2045 I4	6026 F11	I049 D10
3000 A6	6031 G6	I050 E10
3001 A11	6032 G11	I051 F10
3002 A1	6033 H6	I052 F11
3003 A6	6034 H12	I053 G10
3004 A3	6035 H6	I054 G10
3005 A4	6037 I11	I055 I4
3006 A10	6038 I6	I056 I4
3007 A1	7000 A1	I057 G11
3008 A5	7001 B1	I058 B4
3009 A6	7002 B2	
3010 B3	7003 C1	
3011 B4	7004 C1	
3012 A10	7005 D3	
3013 A11	7006-1 G11	
3014 B1	7006-2 G10	
3015 B6	7007 E2	
3016 B10	7009 F5	
3017 B1	7010 H1	
3020 B1	7011 H2	
3022 B6	7013 H4	
3023 B11	7014 E2	
3024 C6	7015 I4	
3025 C10	9000 B4	
3026 C1	9001 F5	
3027 C1	9005 F4	
3028 C1	9006 G4	
3029 C5	F000 D8	
3030 C6	F001 D8	
3031 C10	F002 D8	
3032 C11	F003 E8	
3033 C6	F004 E8	
3034 D1	F005 E8	
3035 C10	F006 A8	
3036 D2	F007 A8	
3037 D4	F008 B7	
3038 D4	F009 C7	
3039 D2	F010 F8	
3041 D11	F011 F8	
3042 D6	F012 F8	
3044 D11	F013 C13	
3046 E1	F014 C13	
3047 E6	F015 C13	
3048 E11	F016 D13	
3049 E7	F017 D13	
3050 E11	F018 D13	
3052 E11	F020 D13	
3053 F6	F021 E13	
3054 G10	F022 E13	

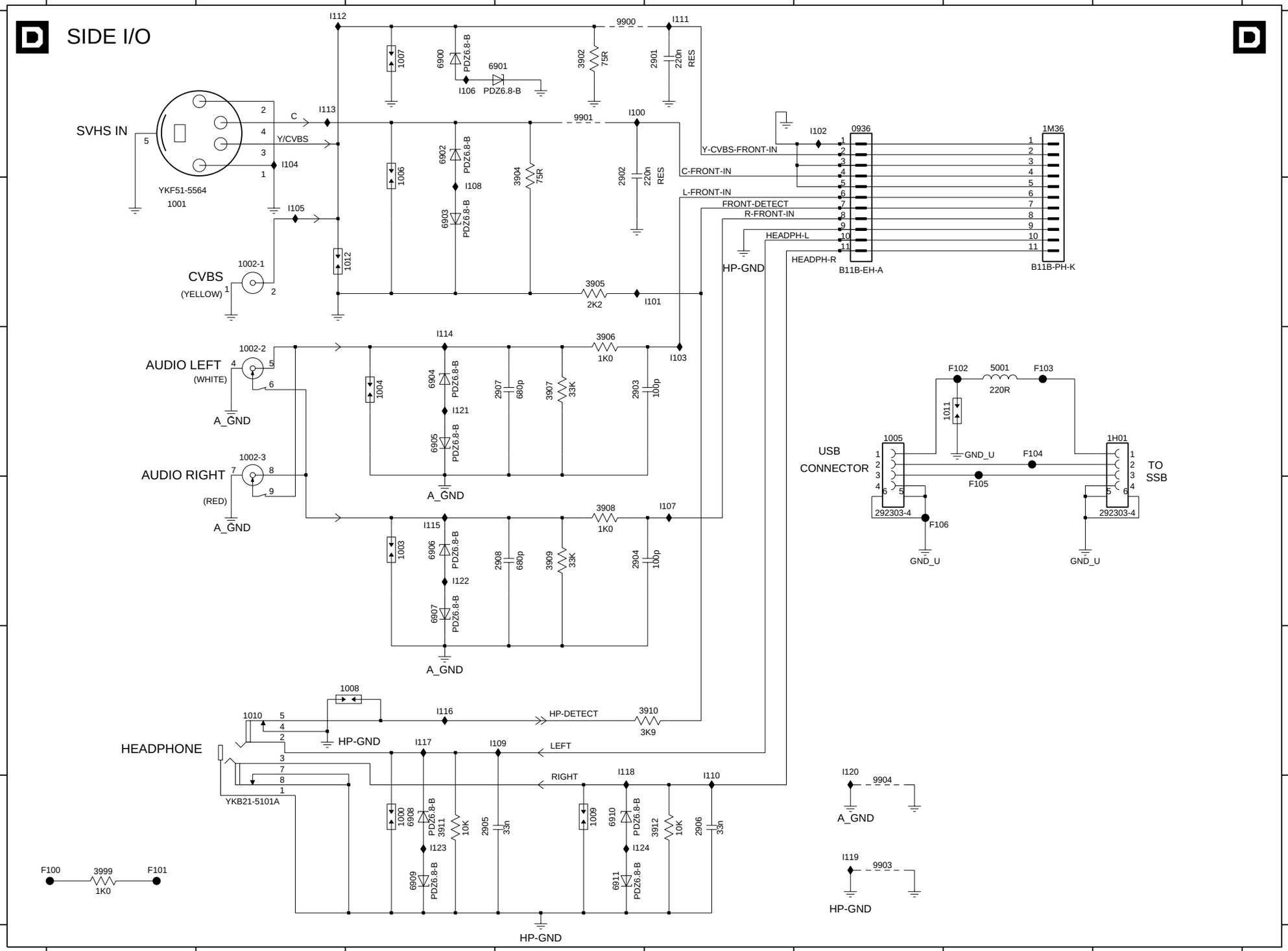

0936 A6
1000 F3
1001 B1
1002-1 B2
1002-2 C2
1002-3 C2
1003 D3
1004 C3
1005 C6
1006 A3
1007 A3
1008 E3
1009 F4
1010 E2
1011 C7
1012 B2
1H01 C8
1M36 A7
2901 A5
2902 A4
2903 C4
2904 D4
2905 F3
2906 F5
2907 C4
2908 D4
3902 A4
3904 A4
3905 B4
3906 C4
3907 C4
3908 D4
3909 D4
3910 E5
3911 F3
3912 F5
3999 F1
5001 C7
6900 A3
6901 A4
6902 A3
6903 B3
6904 C3
6905 C3
6906 D3
6907 D3
6908 F3
6909 F3
6910 F4
6911 F4
9900 A4
9901 A4
9903 F6
9904 F6
F100 F1
F101 F1
F102 C7
F103 C7
F104 C7
F105 D7
F106 D6
I100 A4
I101 B5
I102 A6
I103 C5
I104 A2
I105 B2
I106 A3
I107 D5
I108 B3
I109 E4
I110 F5
I111 A5
I112 A2
I113 A2
I114 C3
I115 D3
I116 E3
I117 E3
I118 E4
I119 F6
I120 E6
I121 C3
I122 D3
I123 F3
I124 F4

AD1 DISPLAY SUPPLY : FILTER STANDBY

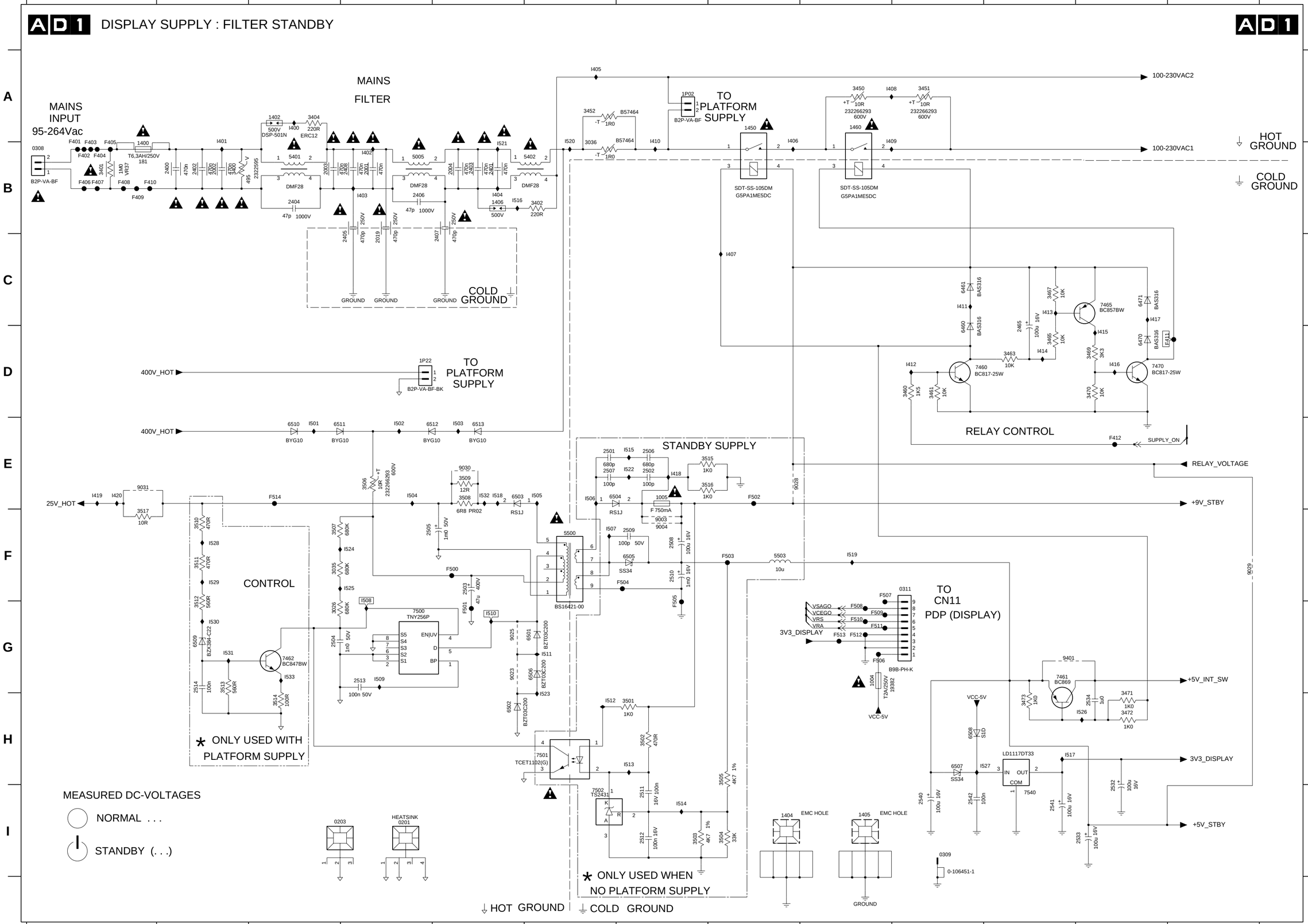

0201 I4	6503 E5	I523 H6
0203 I3	6504 E6	I524 F4
0308 B1	6505 F7	I525 F4
0309 I10	6506 G6	I526 H12
0311 F10	6507 H10	I527 H11
1004 G9	6508 H10	I528 F2
1005 E7	6509 G2	I529 F2
1400 B1	6510 E3	I530 G2
1402 A3	6511 E3	I531 G2
1404 I8	6512 E5	I532 E5
1405 I9	6513 E5	I533 G3
1406 B5	7460 D10	
1450 A8	7461 G11	
1460 A9	7462 G3	
1P02 A7	7465 C12	
1P22 D4	7470 D12	
2001 B4	7500 G4	
2002 B2	7501 H6	
2003 B3	7502 I6	
2004 B5	7540 I11	
2019 C4	9003 F7	
2400 B2	9004 F7	
2401 B5	9023 G5	
2402 B2	9025 G5	
2403 B5	9028 E8	
2404 B3	9029 F13	
2405 C4	9030 E5	
2406 B4	9031 E1	
2407 C5	9401 G11	
2408 B4	F401 B1	
2465 D11	F402 B1	
2501 E6	F403 B1	
2502 E7	F404 B1	
2503 F5	F405 B1	
2504 G3	F406 B1	
2505 F4	F407 B1	
2506 E7	F408 B1	
2507 E6	F409 B1	
2508 F7	F410 B1	
2509 F7	F411 D13	
2510 F7	F412 E12	
2511 I7	F500 F5	
2512 I7	F501 G5	
2513 G4	F502 E8	
2514 G2	F503 F8	
2532 I12	F504 F7	
2533 I12	F505 G7	
2534 H12	F506 G9	
2540 I10	F507 F9	
2541 I11	F508 G9	
2542 I10	F509 G9	
3026 G3	F510 G9	
3035 F3	F511 G9	
3036 B6	F512 G9	
3400 B2	F513 G9	
3401 B1	F514 E3	
3402 B6	I400 A3	
3404 A3	I401 A2	
3450 A9	I402 B4	
3451 A10	I403 B4	
3452 A6	I404 B5	
3460 D10	I405 A6	
3461 D10	I406 A8	
3463 D11	I407 C8	
3465 D11	I408 A9	
3467 C11	I409 A9	
3469 D12	I410 A7	
3470 D12	I411 C10	
3471 G12	I412 D10	
3472 H12	I413 C11	
3473 H11	I414 D11	
3501 H7	I415 D12	
3502 H7	I416 D12	
3503 I7	I417 C12	
3504 I8	I418 E7	
3505 H8	I419 E1	
3506 E4	I420 E1	
3507 F3	I501 E3	
3508 E5	I502 E4	
3509 E5	I503 E5	
3510 F2	I504 E4	
3511 F2	I505 E6	
3512 G2	I506 E6	
3513 G2	I507 F6	
3514 H3	I508 F4	
3515 E7	I509 G4	
3516 E7	I510 G5	
3517 F1	I511 G6	
5005 B4	I512 H6	
5401 B3	I513 H7	
5402 B6	I514 I7	
5500 F6	I515 E7	
5503 F8	I516 B5	
6460 D10	I517 H11	
6461 C10	I518 E5	
6470 D12	I519 F9	
6471 C12	I520 A6	
6501 G6	I521 B5	
6502 H5	I522 E7	

1J02 A15 2324 E6 2386 G4 3301 C1 3315 G3 3326 G12 3341 C7 3351 D9 3361 D10 3372 G1 3386 G4 3398 F5 6322 D4 6364 D11 7308-2 D4 7333 G3 7366-4 F11 9021 G6 F329 D7 F375 B15 F387 A15 I306 E1 I316 D3 I327 F13 I350 D9 I381 F10 I905 G8
1M03 B15 2343 E8 2387 G5 3304 D1 3316 G2 3327 G13 3342 D7 3352 E9 3362 D15 3373 F2 3389 F8 3399 F6 6325 F12 6365 E12 7308-3 D2 7341 D8 7375 F2 9022 F14 F330 C1 F376 B15 F388 A15 I307 E1 I317 F11 I330 D5 I351 D9 I382 F1 I906 H2
1P10 G15 2350 D9 2388 G6 3306 D1 3317 E3 3328 F13 3343 E7 3353 E10 3363 E10 3374 F2 3390 G5 3806 H10 6333 D5 6366 G11 7308-4 D2 7348 D8 7376 H1 F311 G5 F335 D12 F377 B15 F389 B15 I308 F2 I318 C8 I335 E6 I352 D10 I383 D1 I935 F12
2304 D1 2352 E10 2397 C13 3307 E2 3318 G3 3332 C6 3344 D8 3354 E9 3364 E11 3376 G2 3391 F11 3807 H12 6334 D5 6367 F7 7326 G13 7351 D10 7391 F12 F320 H1 F343 E7 F378 C15 F390 F9 I309 G12 I319 D8 I339 E11 I355 G3 I384 C4 I936 D14
2305 D1 2364 E11 2398 C1 3308 C2 3320 C4 3333 D6 3345 C8 3355 D13 3365 D10 3377 G1 3392 G4 3808 G10 6335 H11 6375 F2 7327 G14 7352 D9 9005 C1 F322 H2 F368 C3 F379 C13 F937 D15 I310 H1 I320 D10 I341 D7 I356 G2 I385 F5 I939 G10
2306 D3 2366 F15 3068 F10 3310 B3 3321 D4 3334 D6 3346 C8 3356 D15 3366 D12 3378 E13 3393 G4 3809 F10 6340 D7 6376 G1 7330-1 D6 7362 D11 9006 C13 F323 H1 F369 C6 F381 F13 I301 G4 I311 H2 I321 D11 I344 D8 I363 D11 I386 F6 I942 G11
2307 H14 2376 G2 3074 G10 3311 C3 3322 D4 3335 E6 3347 D8 3357 D14 3367 D12 3380 H2 3394 G4 3811 G11 6341 D7 6378 F14 7330-2 D6 7363 G4 9009 F1 F325 D13 F370 B15 F383 A15 I302 C2 I312 C3 I322 D4 I345 D8 I364 D11 I387 F6
2310 G3 2377 G10 3102 E1 3312 D3 3323 E4 3338 G2 3348 C8 3358 C11 3369 D13 3381 H2 3395 G5 6312 D2 6344 D8 7004 D8 7330-3 D5 7366-1 F6 9010 F1 F326 D2 F371 B15 F384 A14 I303 F2 I313 C1 I323 D13 I347 D8 I367 D11 I390 B13
2311 G2 2381 H2 3103 C4 3313 D3 3324 E1 3339 H1 3349 C9 3359 C11 3370 D13 3383 E15 3396 G5 6313 D2 6347 C8 7304 E1 7330-4 D5 7366-2 E14 9011 F1 F327 D4 F372 B15 F385 A15 I304 D1 I314 F1 I324 E1 I348 D8 I379 E14 I392 F11
2322 D4 2385 F5 3300 B1 3314 D4 3325 G12 3340 D7 3350 D9 3360 D10 3371 F1 3384 F15 3397 F5 6321 D4 6362 D10 7308-1 D4 7332 F3 7366-3 D12 9020 B14 F328 D5 F374 B15 F386 A15 I305 F1 I315 G1 I326 G13 I349 D9 I380 E15 I393 G4

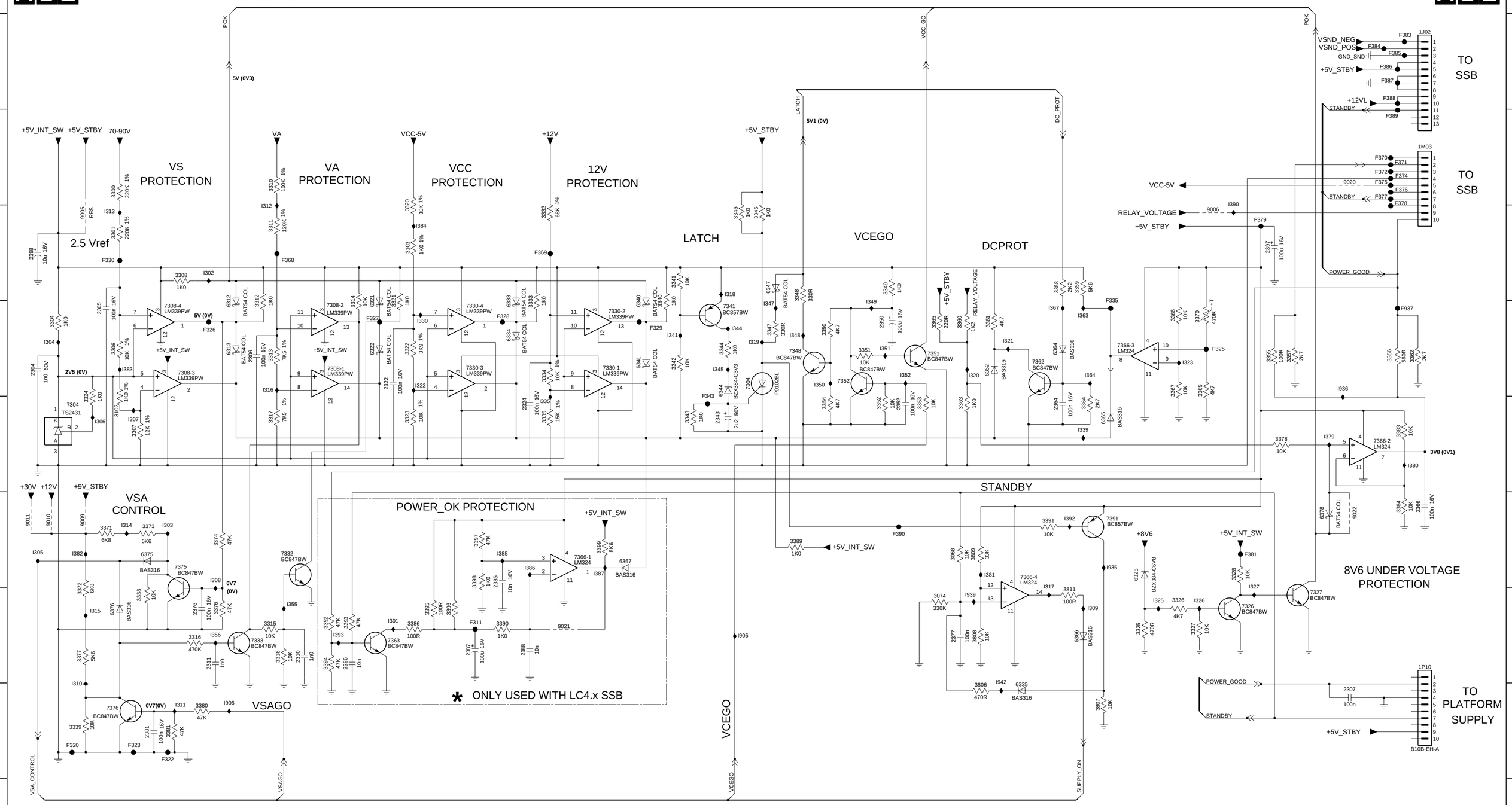

U13 E9	1084 G10	2013 C9	2026 F3	2037 E2	2048 F6	2292 H12	3007 E2	3018 D7	3030 F12	3043 D1	3057 D12	3072 B13	3091 B2	3290 C12	5293 G12	6012 B11	6031 D2	6291 H11	7011 F13	7042 C13	F006 D8	F293 G12	I006 B4	I017 E2	I028 G3	I039 D6	I050 D8	I061 A10	I072 D11	I083 F8	I094 F12	I289 A5	I300 B11
U14 E6	1M02 H14	2014 F6	2027 E2	2038 C14	2049 C2	2293 H11	3008 E2	3019 E7	3031 F13	3044 D1	3059 D8	3073 D7	3092 A3	3291 C12	6002 A4	6013 F11	6032 D2	6292 H11	7012 D7	7090 A2	F007 F3	F294 H12	I007 C2	I018 E2	I029 G3	I040 B12	I051 E7	I062 B10	I073 F10	I084 F9	I095 H6	I290 G11	I901 E15
0204 H9	2000 G10	2015 F5	2028 C11	2039 D7	2050 B3	2294 H12	3009 F1	3020 F5	3032 F14	3045 E2	3060 C8	3075 B8	3093 B2	3292 H10	6003 A3	6014 F11	6033 E1	7001 B3	7013 A3	7091 A3	F008 D5	F295 H12	I008 C2	I019 E1	I030 E5	I041 B8	I052 D7	I063 B10	I074 F11	I085 E12	I096 H7	I291 H11	
1000 G6	2005 C1	2016 E6	2029 G11	2040 D7	2053 B5	2295 G11	3010 E4	3021 F5	3033 D8	3046 E1	3061 D8	3076 C8	3094 A3	3293 C6	6004 D5	6018 C8	6034 D2	7002 B9	7014 F7	7092 A3	F009 D5	F296 G13	I009 C2	I020 E3	I031 E4	I042 C7	I053 E7	I064 B8	I075 C13	I086 G11	I097 D9	I292 H10	
1001 G7	2006 C2	2017 C9	2030 F12	2041 D8	2060 F6	2296 H11	3011 E5	3022 C12	3034 F13	3047 E2	3064 F3	3077 E8	3095 A5	3294 E6	6005 D5	6019 E7	6035 D2	7003 A9	7015 C7	7093 A4	F010 A4	F297 H12	I010 D2	I021 E1	I032 E4	I043 B7	I054 E8	I065 C9	I076 E7	I087 H11	I098 H8	I293 H12	
1002 H14	2007 F1	2018 C1	2031 F15	2042 D9	2062 A4	3001 E6	3012 F3	3023 E12	3037 C13	3048 D1	3065 E4	3078 E8	3096 A5	5001 C6	6006 D7	6021 F11	6042 C13	7005 C8	7017 F3	9007 A3	F014 F12	F298 H12	I011 D1	I022 F2	I033 F4	I044 B8	I055 E8	I066 C8	I077 F11	I088 E13	I282 D1	I294 D13	
1006 G8	2008 F4	2020 C11	2032 D2	2043 D13	2070 E7	3002 C6	3013 F4	3024 E13	3038 C13	3049 D3	3066 F2	3080 C12	3097 B5	5002 C9	6007 C7	6023 E13	6044 C11	7006 D8	7018 F3	F001 A6	F016 C13	I001 A2	I012 D4	I023 F3	I034 F5	I045 C6	I056 A2	I067 C8	I078 C14	I089 E12	I283 F14	I295 D6	
1008 G9	2009 E5	2022 E11	2033 D2	2044 D11	2071 C7	3003 C1	3014 C7	3025 F13	3039 C14	3050 F8	3067 F5	3081 A4	3098 F15	5004 E9	6008 D7	6027 C7	6045 F11	7007 C7	7020 C8	F002 C7	F017 C11	I002 A3	I013 D2	I024 F4	I035 F5	I046 C7	I057 D8	I068 C12	I079 C13	I090 E13	I284 F15	I296 F6	
1009 G8	2010 F5	2023 E14	2034 E2	2045 F11	2290 B2	3004 D1	3015 C7	3027 F3	3040 E13	3052 E12	3069 E1	3082 B5	3100 F14	5290 G10	6009 F4	6028 E7	6075 B8	7008 E7	7021 E8	F003 C5	F040 B14	I003 A5	I014 E1	I025 F2	I036 F5	I047 D7	I058 C7	I069 E13	I080 G10	I091 E14	I286 A4	I297 E6	
1082 F11	2011 E9	2024 E12	2035 F1	2046 C8	2290 H10	3005 C2	3016 C7	3028 F13	3041 F13	3054 D6	3070 E5	3089 A4	3127 D12	5291 H12	6010 F4	6029 B11	6077 D8	7009 E4	7022 C9	F004 C5	F290 H12	I004 A5	I015 D2	I026 F2	I037 C7	I048 D7	I059 E8	I070 B11	I081 F7	I092 F13	I287 A4	I298 C7	
1083 F11	2012 D9	2025 D13	2036 D2	2047 E1	2291 G11	3006 D2	3017 D7	3029 E13	3042 D1	3056 E4	3071 F2	3090 A2	3129 D13	5292 H12	6011 F4	6030 B11	6095 A5	7010 E12	7023 E9	F005 C9	F292 H12	I005 B2	I016 E2	I027 C2	I038 C8	I049 D8	I060 A10	I071 F10	I082 F7	I093 F13	I288 B5	I299 B11	

1 2 3 4 5 6 7 8 9 10 11 12 13 14 15

AD4 DISPLAY SUPPLY : LLC SUPPLY

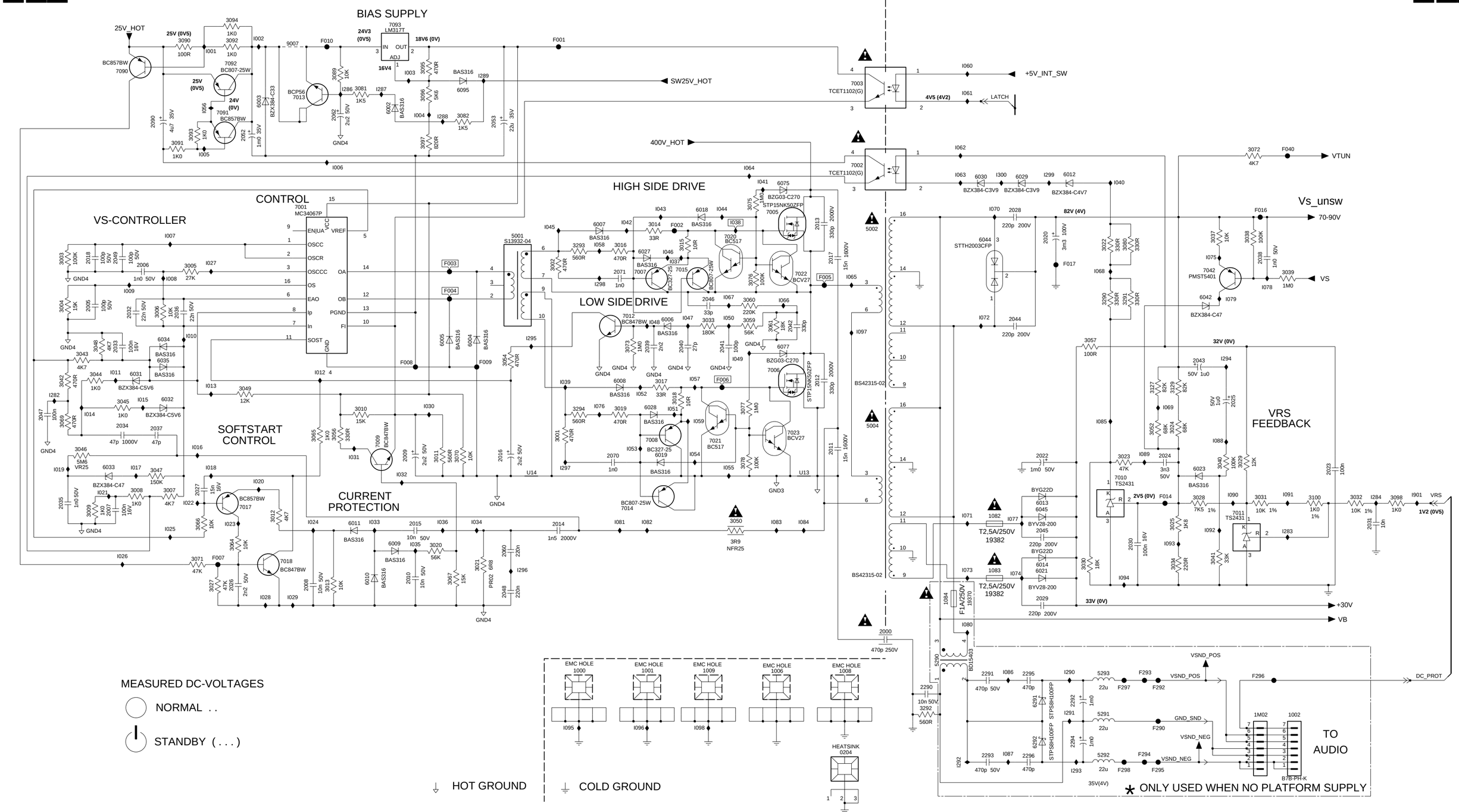

AD3 DISPLAY SUPPLY : PRECONDITIONER

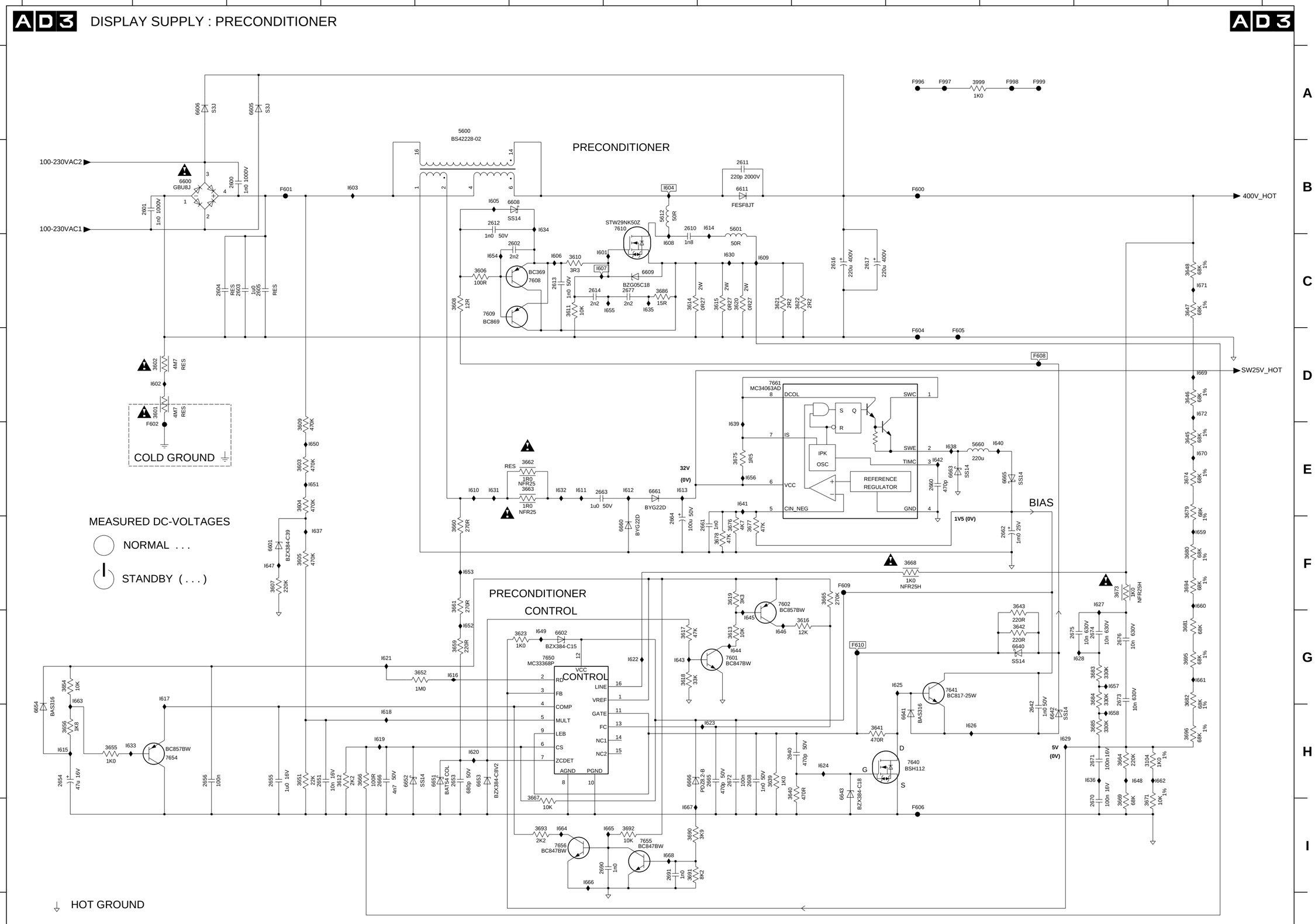

2600 B3	3682 G13	I635 C7
2601 B2	3683 G12	I636 H12
2602 C6	3684 G12	I637 F3
2603 C3	3685 H12	I638 E10
2604 C2	3686 C7	I639 E8
2605 C3	3690 I7	I640 E11
2608 H8	3691 I7	I641 E8
2610 B7	3692 I7	I642 E10
2611 B8	3693 I6	I643 G7
2612 B5	3694 F13	I644 G8
2613 C6	3695 G13	I645 G8
2614 C6	3696 H13	I646 G8
2616 C9	3999 A10	I647 F3
2617 C9	5600 A5	I648 H12
2640 H8	5601 B8	I649 G6
2642 H11	5612 B7	I650 E3
2651 H3	5660 E10	I651 E3
2653 H5	6600 B2	I652 G5
2654 H1	6601 F3	I653 F5
2655 H3	6602 G6	I654 C5
2656 H2	6605 A3	I655 C7
2660 E10	6606 A2	I656 E8
2661 F8	6608 B6	I657 G12
2662 F11	6609 C7	I658 H12
2663 E6	6611 B8	I659 F13
2664 F7	6640 G11	I660 F13
2665 H8	6641 H10	I661 G13
2666 H4	6642 H11	I662 H12
2670 I12	6643 H9	I663 G1
2671 H12	6651 H5	I664 I6
2672 H8	6652 H4	I665 I7
2673 G12	6653 H5	I666 I6
2674 G12	6654 H1	I667 I7
2675 G11	6660 F7	I668 I7
2676 G12	6661 E7	I669 D13
2677 C7	6663 E10	I670 E13
2690 I7	6665 E11	I671 C13
2691 I7	6666 H7	I672 D13
3104 H12	7601 G8	
3601 D2	7602 F8	
3602 D2	7608 C6	
3603 E3	7609 C5	
3604 E3	7610 B7	
3605 F3	7640 H10	
3606 C5	7641 G10	
3607 F3	7650 G6	
3608 C5	7654 H2	
3609 E3	7655 I7	
3610 C6	7656 I6	
3611 C6	7661 D8	
3612 H4	F600 B10	
3613 G8	F601 B3	
3614 C7	F602 D2	
3615 C8	F604 D10	
3616 G9	F605 D10	
3617 G7	F606 I10	
3618 G7	F608 D11	
3619 F8	F609 F9	
3620 C8	F610 G9	
3621 C8	F996 A10	
3622 C9	F997 A10	
3623 G6	F998 A11	
3639 H8	F999 A11	
3640 H9	I601 C6	
3641 H9	I602 D2	
3642 G11	I603 B4	
3643 F11	I604 B7	
3645 E13	I605 B5	
3646 D13	I606 C6	
3647 C13	I607 C6	
3648 C13	I608 C7	
3651 H3	I609 C8	
3652 G5	I610 E5	
3654 G1	I611 E6	
3655 H1	I612 E7	
3656 H1	I613 E7	
3659 G5	I614 B8	
3660 F5	I615 H1	
3661 F5	I616 G5	
3662 E6	I617 G2	
3663 E6	I618 H4	
3664 H12	I619 H4	
3665 F9	I620 H5	
3666 H4	I621 G4	
3667 I6	I622 G7	
3668 F10	I623 H8	
3669 I12	I624 H9	
3671 I12	I625 G10	
3673 F12	I626 H10	
3674 E13	I627 F12	
3675 E8	I628 G12	
3676 F8	I629 H11	
3677 F8	I630 C8	
3678 F8	I631 E5	
3679 E13	I632 E6	
3680 F13	I633 H1	
3681 G13	I634 B6	

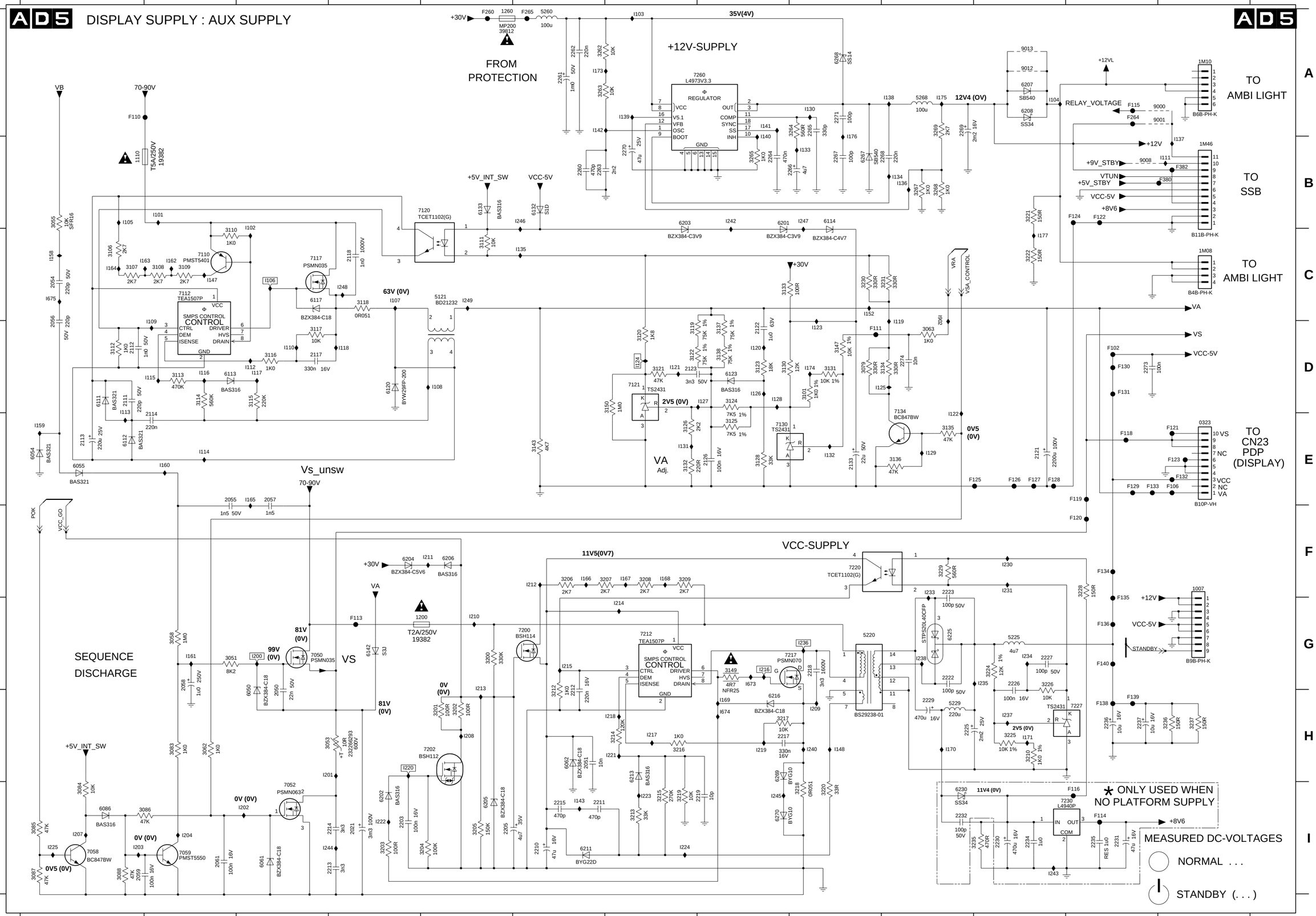

0323 E13	3213 I7	I104 A11
1007 F13	3214 H7	I105 B1
1110 B1	3215 I7	I106 C3
1200 G5	3216 H7	I107 C4
1260 A5	3217 H8	I108 D5
1M08 C13	3218 I9	I109 D2
1M10 A13	3219 I7	I110 D3
1M46 B13	3220 I9	I111 B13
2021 I4	3221 B11	I112 D3
2050 H3	3222 C11	I113 D1
2051 H6	3224 G11	I114 E2
2054 C1	3225 H11	I115 D2
2055 E2	3226 G11	I116 D2
2056 D1	3228 F12	I117 D3
2057 E3	3229 F10	I118 D4
2058 G2	3230 C9	I119 D10
2059 I1	3231 C10	I120 D8
2061 I2	3235 I10	I121 D7
2111 D1	3236 H13	I122 E10
2112 D1	3237 H13	I123 D9
2113 E1	3262 A6	I124 D7
2114 E2	3263 A6	I125 D9
2117 D3	3264 A9	I126 D8
2118 C4	3265 B8	I127 D8
2121 E11	3267 B10	I128 D8
2122 D8	3268 B10	I129 E10
2123 D7	3269 A10	I130 A9
2126 E8	5121 C5	I131 E7
2133 E9	5220 G9	I132 E9
2203 I4	5225 G11	I133 B9
2205 I5	5229 H10	I134 B10
2210 I6	5260 A6	I135 C6
2211 I6	5268 A10	I136 B10
2212 H6	6050 H3	I137 B13
2213 I4	6054 E1	I138 A10
2214 I4	6055 E1	I139 A7
2215 I6	6061 I3	I140 B8
2217 H8	6062 H6	I141 A8
2218 G9	6086 I1	I142 A6
2219 I8	6111 D1	I143 I6
2222 G10	6112 E1	I147 C2
2223 F10	6113 D2	I148 H9
2225 H10	6114 B9	I152 C9
2226 G11	6117 C3	I158 C1
2227 G11	6120 D4	I159 E1
2229 H10	6123 D8	I160 E2
2230 I11	6132 B6	I161 G2
2231 I12	6133 B5	I162 C2
2232 I10	6142 G4	I163 C2
2234 I11	6201 B8	I164 C1
2235 I12	6202 I4	I165 E3
2236 H12	6203 B7	I166 F6
2237 H12	6204 F4	I167 F7
2260 B6	6205 I5	I168 F7
2261 A6	6206 F5	I169 H8
2262 A6	6207 A11	I170 H10
2263 B6	6208 A11	I171 H11
2264 B8	6211 I6	I173 A6
2265 A9	6213 H7	I174 D9
2266 B9	6216 H8	I175 A10
2267 B9	6225 G10	I176 B9
2268 B10	6230 I10	I177 C11
2269 A10	6267 B9	I200 G3
2270 B7	6268 A9	I201 H3
2271 A9	6269 H8	I202 I3
2273 D12	6270 I8	I203 I1
2274 D10	7050 G3	I204 I2
3051 G2	7052 I3	I207 I1
3053 H4	7058 I1	I208 H5
3055 B1	7059 I2	I209 H9
3058 G2	7110 C2	I210 G5
3062 H2	7112 C2	I211 F5
3063 D10	7117 C3	I212 F6
3079 D9	7120 B5	I213 G5
3083 H2	7121 D7	I214 G7
3084 I1	7130 E8	I215 G6
3085 I1	7134 E10	I216 G8
3086 I2	7200 G6	I217 H7
3087 I1	7202 H5	I218 H7
3088 I1	7212 G7	I219 H8
3101 D9	7217 G9	I220 H4
3106 C1	7220 F9	I221 H7
3107 C1	7227 H12	I222 I4
3108 C2	7230 I12	I223 I7
3109 C2	7260 A8	I224 I7
3110 C2	9000 A13	I225 I1
3111 C5	9001 A13	I230 F11
3112 D1	9008 B12	I231 F11
3113 D2	9012 A11	I233 F10
3114 D2	9013 A11	I234 G11
3115 D3	F102 D12	I235 G11
3116 D3	F106 E13	I236 G9
3117 D3	F110 A1	I237 H11
3118 C4	F111 D9	I238 G10
3119 D7	F113 G4	I240 H9
3120 D7	F114 I12	I242 B8
3121 D7	F115 A12	I243 I11
3122 D7	F116 I12	I244 I3
3123 D8	F118 E12	I245 I8
3124 D8	F119 E12	I246 B6
3125 E8	F120 E12	I247 B9
3126 E7	F121 E13	I248 C4
3128 E8	F122 B12	I249 C5
3130 D8	F123 E13	I673 G8
3131 D9	F124 B12	I674 H8
3132 E7	F125 E11	I675 C1
3133 C8	F126 E11	I902 C10
3134 D10	F127 E11	
3135 E10	F128 E11	
3136 E10	F129 E12	
3137 D8	F130 D12	
3138 D8	F131 D12	
3143 E6	F132 E13	
3147 D9	F133 E12	
3149 G8	F134 F12	
3150 D7	F135 G12	
3200 G5	F136 G12	
3201 H5	F138 H12	
3202 H5	F139 H12	
3203 I4	F140 G12	
3204 I5	F260 A5	
3205 I5	F264 A12	
3206 F6	F265 A6	
3207 F7	F380 B13	
3208 F7	F382 B13	
3209 F7	I101 B2	
3210 H11	I102 B3	
3212 H6	I103 A7	

1735 B14	2D04 D3	2D10 C6	2D17 E8	2D26 C9	2D32 B13	2D39 D15	2D46 D3	3D06 A4	3D12 D4	3D18 C5	3D30 B10	3D36 D10	3D42 C13	5D00 B6	5D26 A15	7D07 B4	7D30 B11	7D35-2 C12	ID01 C2	ID07 B4	ID13 D4	ID19 B5	ID27 A2	ID36 C11	ID42 D12	ID49 C12	ID60 C13
1736 B7	2D05 D3	2D11 C7	2D18 E7	2D27 C10	2D33 C12	2D40 A2	2D47 D10	3D07 C3	3D13 E4	3D19 E8	3D31 B11	3D37 D11	3D43 C12	5D01 A8	5D27 D15	7D08 C4	7D31 B11	7D37 B12	ID02 E8	ID08 B4	ID14 E7	ID20 C1	ID29 B2	ID37 B12	ID43 D11	ID50 C8	ID61 C6
2D00 C2	2D06 A5	2D12 D6	2D19 E8	2D28 D9	2D34 C13	2D41 C15	3D01 C1	3D08 C4	3D14 E3	3D20 E8	3D32 C11	3D38 E11	3D46 D4	5D02 D8	7D00-1 C3	7D09 D4	7D32 C11	FD00 C6	ID03 C3	ID09 C4	ID15 D2	ID21 C5	ID31 C9	ID38 B12	ID45 D10	ID51 C13	IDB4 B5
2D01 C2	2D07 A5	2D13 D6	2D20 A2	2D29 D10	2D35 C13	2D43 E8	3D02 C2	3D09 C3	3D15 C4	3D26 C8	3D33 C11	3D39 E11	3D48 D12	5D05 A1	7D00-2 C10	7D10-1 B4	7D33 C11	FD01 C6	ID04 C3	ID10 C4	ID16 E3	ID22 C5	ID33 C10	ID39 C11	ID46 E11	ID52 C12	IDB5 B12
2D02 C3	2D08 C5	2D14 D7	2D21 B2	2D30 D11	2D37 D13	2D44 E3	3D03 A3	3D10 D4	3D16 B6	3D27 C9	3D34 C10	3D40 C12	3D69 B4	5D06 B1	7D05 B3	7D10-2 C4	7D34 D11	FD25 C14	ID05 B3	ID11 C4	ID17 A5	ID23 C5	ID34 C11	ID40 C12	ID47 A12	ID53 D12	
2D03 D2	2D09 C5	2D16 E7	2D25 C9	2D31 B12	2D38 D13	2D45 E10	3D05 B3	3D11 D3	3D17 B5	3D28 B10	3D35 D11	3D41 B14	3D70 B12	5D25 B13	7D06 B4	7D12 B5	7D35-1 B12	FD26 C14	ID06 C4	ID12 D5	ID18 B6	ID25 B6	ID35 B11	ID41 C11	ID48 B13	ID55 B13	

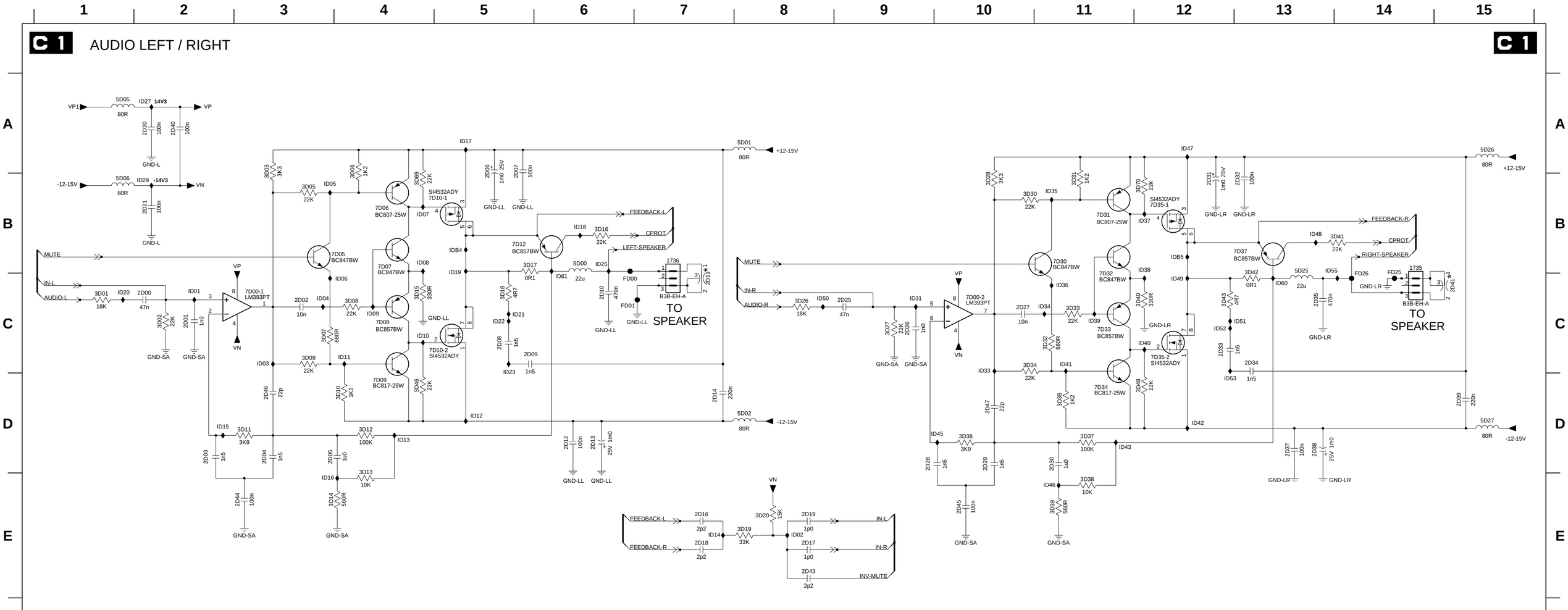

C2

PROTECTION / MUTE CONTROL

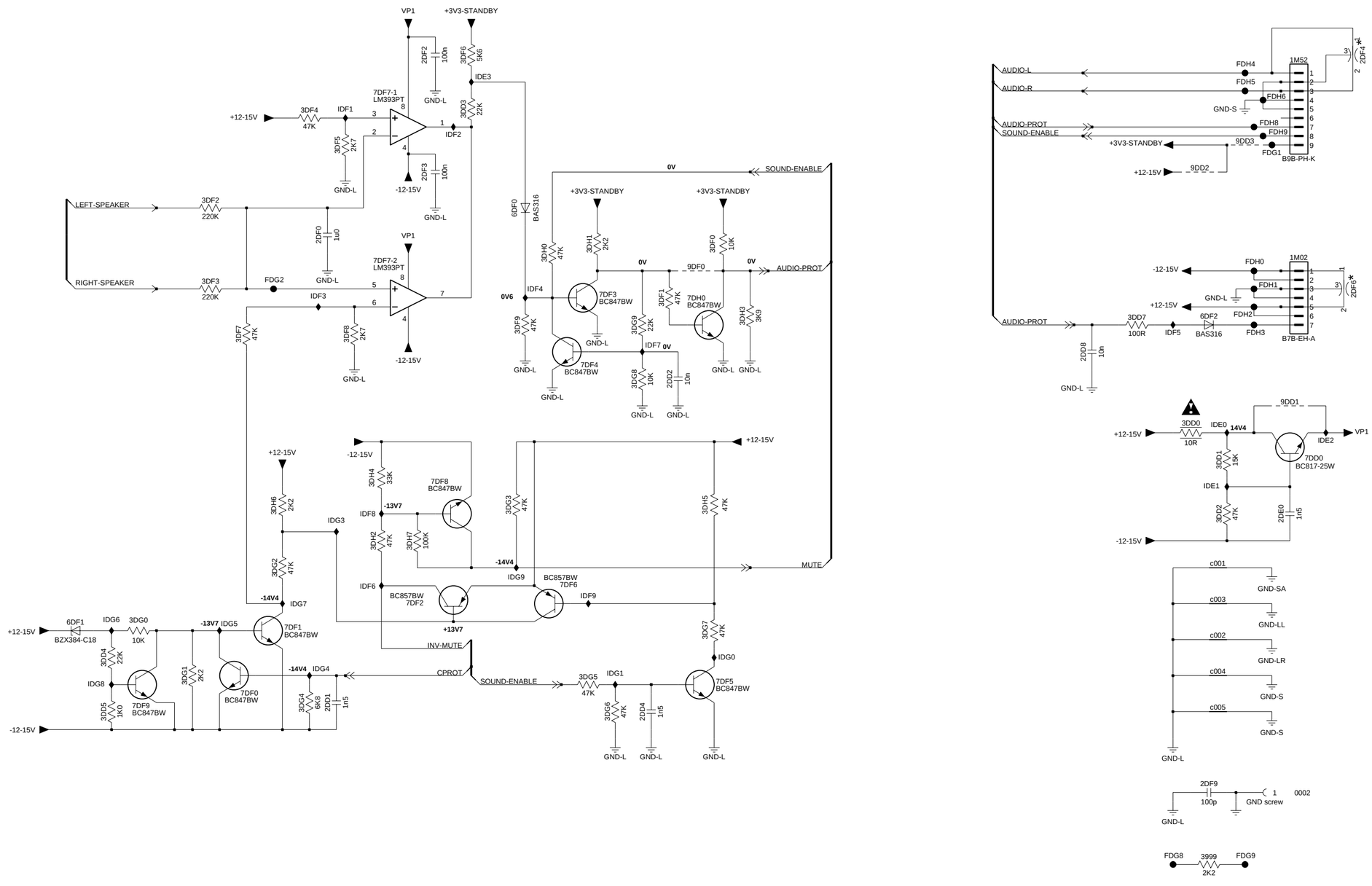

0002 G11
1M02 C11
1M52 A11
2DD1 F3
2DD2 D6
2DD4 F6
2DD8 C9
2DE0 E11
2DF0 B3
2DF2 A4
2DF3 B4
2DF4 A12
2DF6 C11
2DF9 G10
3999 G10
3DD0 D10
3DD1 D10
3DD2 E10
3DD3 A4
3DD4 F2
3DD5 F2
3DD7 C10
3DF0 C6
3DF1 C6
3DF2 B2
3DF3 C2
3DF4 A3
3DF5 B3
3DF6 A4
3DF7 C3
3DF8 C3
3DF9 C5
3DG0 E2
3DG1 F2
3DG2 E3
3DG3 E5
3DG4 F3
3DG5 F5
3DG6 F6
3DG7 F6
3DG8 D6
3DG9 C6
3DH0 C5
3DH1 C5
3DH2 E4
3DH3 C7
3DH4 D4
3DH5 E6
3DH6 E3
3DH7 E4
6DF0 B5
6DF1 F1
6DF2 C10
7DD0 D11
7DF0 F3
7DF1 F3
7DF2 E4
7DF3 C5
7DF4 D5
7DF5 F6
7DF6 E5
7DF7-1 A4
7DF7-2 C4
7DF8 D4
7DF9 F2
7DH0 C6
9DD1 D11
9DD2 B10
9DD3 B11
9DF0 C6
FDG1 B11
FDG2 C3
FDG8 G10
FDG9 G11
FDH0 C11
FDH1 C11
FDH2 C11
FDH3 C11
FDH4 A11
FDH5 A11
FDH6 A11
FDH8 B11
FDH9 B11
IDE0 D10
IDE1 D10
IDE2 D11
IDE3 A5
IDF1 A3
IDF2 B4
IDF3 C3
IDF4 C5
IDF5 C10
IDF6 E4
IDF7 C6
IDF8 E4
IDF9 E5
IDG0 F6
IDG1 F6
IDG3 E3
IDG4 F3
IDG5 F2
IDG6 F2
IDG7 E3
IDG8 F1
IDG9 E5
c001 E10
c002 F10
c003 E10
c004 F10
c005 F10

LED PANEL

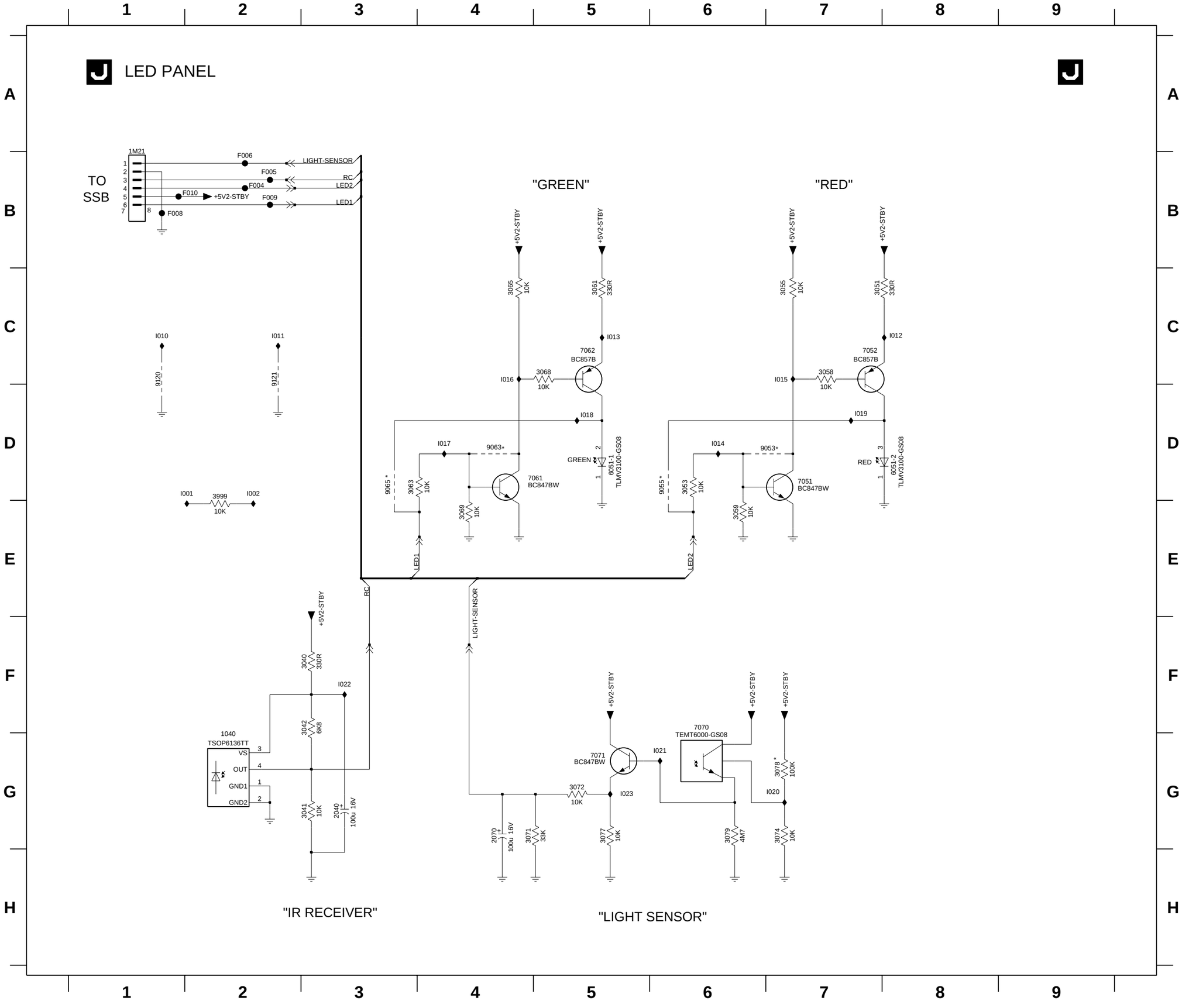

1040 G2
1M20 B1
2040 G3
2070 G4
3040 F3
3041 G3
3042 F3
3051 C7
3053 D6
3055 C7
3058 C7
3059 E6
3061 C5
3063 D3
3065 C4
3068 C5
3069 E4
3071 G4
3072 G5
3074 G7
3077 G5
3078 G7
3079 G6
3999 D2
6051-1 D5
6051-2 D8
7051 D7
7052 C7
7061 D4
7062 C5
7070 G6
7071 G5
9053 D7
9055 D6
9063 D4
9065 D3
9120 C1
9121 C2
F004 B2
F005 B2
F006 B2
F008 B1
F009 B2
F010 B2
I001 D2
I002 D2
I010 C1
I011 C2
I012 C8
I013 C5
I014 D6
I015 C7
I016 C4
I017 D4
I018 D5
I019 D7
I020 G7
I021 G6
I022 F3
I023 G5

0101 D1	2001 A3	2017 D2	2041 B7	2078 E8	3008 C6	3020 A4	3032 E7	3046 E8	3065 E6	6003 C6	6015 E6	7015-2 A7	A029 C10	F019 C2	F041 A7	I001 A2	I013 E3	I029 C9
1010 A2	2002 A3	2018 E2	2042 B8	2080 A7	3009 C6	3021 D2	3034 E5	3047 E8	3999 E5	6004 D6	6016 D8	7016-1 B7	F001 B4	F020 B2	F042 A7	I002 C3	I014 D2	I030 A9
1011 B2	2007 E6	2019 E2	2050 C7	2081 B7	3010 C7	3022 D3	3035 C5	3050 A7	5002 A9	6005 D6	6017 E7	7016-2 C7	F002 C4	F022 B1	F043 A7	I003 A9	I015 D2	I031 D4
1060 D5	2008 E6	2020 A7	2051 C7	2082 B7	3011 B7	3023 D2	3036 B5	3051 B7	5007 A9	6006 B6	6018 B8	7017-1 D7	F003 C4	F023 A1	F045 A5	I004 D5	I016 E6	I032 D5
1M08 A1	2009 C6	2021 A7	2052 C8	2083 C7	3012 B6	3024 C5	3037 E2	3052 B7	5008 A9	6007 B6	6019 E9	7017-2 D7	F006 C2	F025 A1	F046 C5	I005 B5	I017 C6	I035 E4
1M09 A1	2010 C6	2022 A8	2060 D7	2084 C7	3013 B6	3025 C4	3038 E2	3053 C7	5011 C2	6008 C6	6020 A8	7018 A5	F007 E1	F026 A3	F047 D5	I006 A5	I018 B6	I036 E8
1M10 B1	2011 B6	2023 E2	2061 D7	2085 D7	3014 A7	3026 D2	3039 E4	3054 C7	5014 A10	6009 C6	7002 A3	7019 B5	F009 D1	F034 D7	F048 A5	I007 A6	I019 E8	I040 A7
1M11 A10	2012 B6	2024 C3	2062 D8	2086 E9	3015 A7	3027 E8	3041 D5	3055 E7	5015 C10	6010 E6	7003 D3	7020 D6	F011 D1	F035 D7	F049 E4	I008 A6	I022 E6	I041 B7
1M12 B1	2013 E5	2030 A7	2070 D7	3004 E6	3016 C2	3028 C2	3042 E6	3060 A8	5016 D9	6011 E7	7009 A5	9000 E4	F012 D1	F036 D7	F050 B5	I009 B6	I023 E6	I042 B7
1M39 E1	2014 C5	2031 A7	2071 D7	3005 E6	3017 B5	3029 A5	3043 E7	3061 A8	6000 A6	6012 B2	7010 C5	9001 C2	F013 D1	F037 C7	F060 D5	I010 B6	I026 E2	I043 C7
1M49 D1	2015 B5	2032 A8	2072 D8	3006 D7	3018 A4	3030 B4	3044 E7	3062 A9	6001 A6	6013 E8	7011 D5	A027 A10	F014 D1	F038 B7	F098 E4	I011 D6	I027 E2	I044 C7
1M59 C1	2016 E5	2040 B7	2073 E5	3007 D7	3019 A4	3031 C5	3045 E7	3064 E6	6002 B6	6014 E8	7015-1 A7	A028 B10	F018 C1	F040 B7	F099 E5	I012 D6	I028 E9	I045 D7

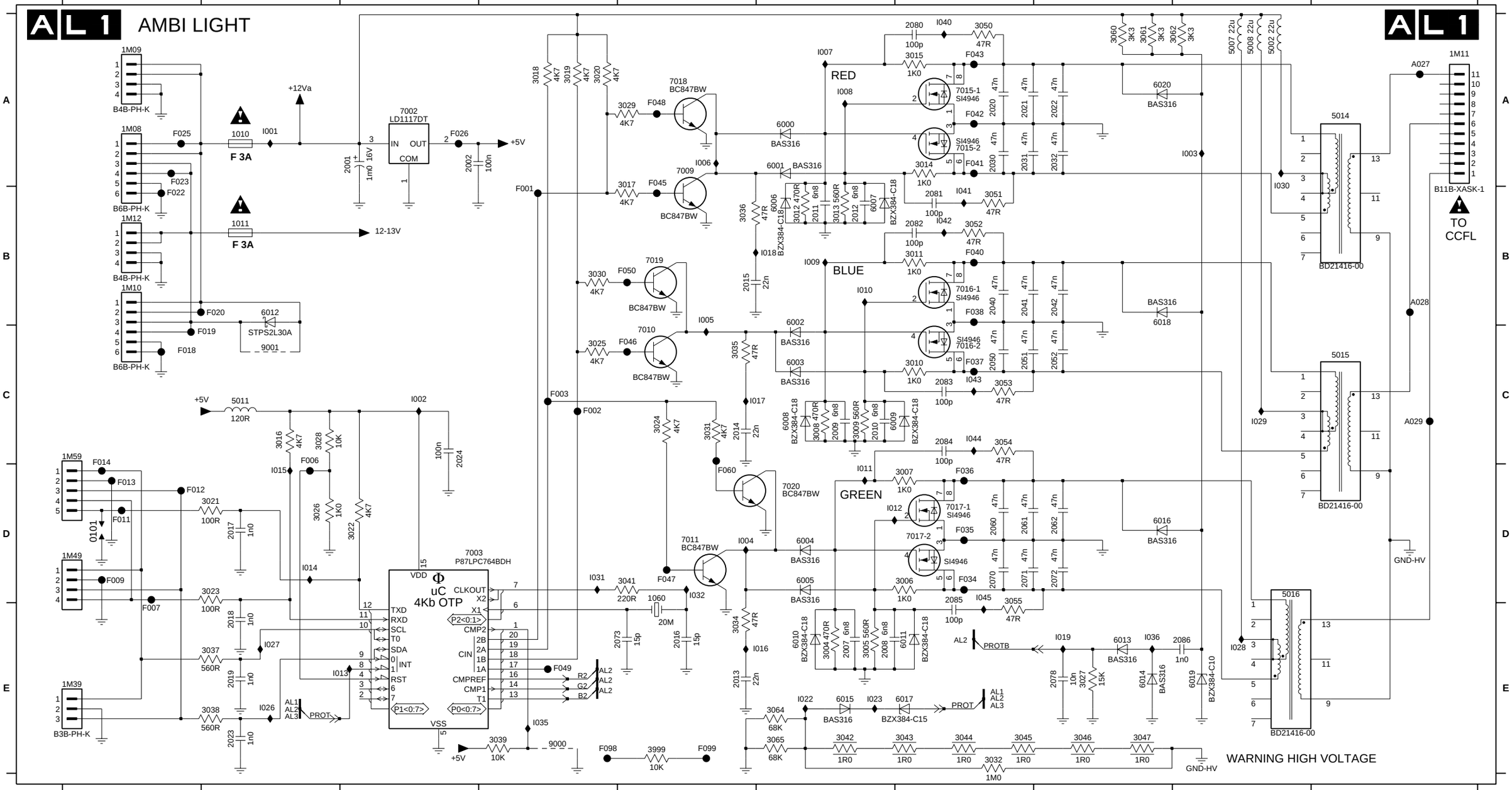

AMBI LIGHT

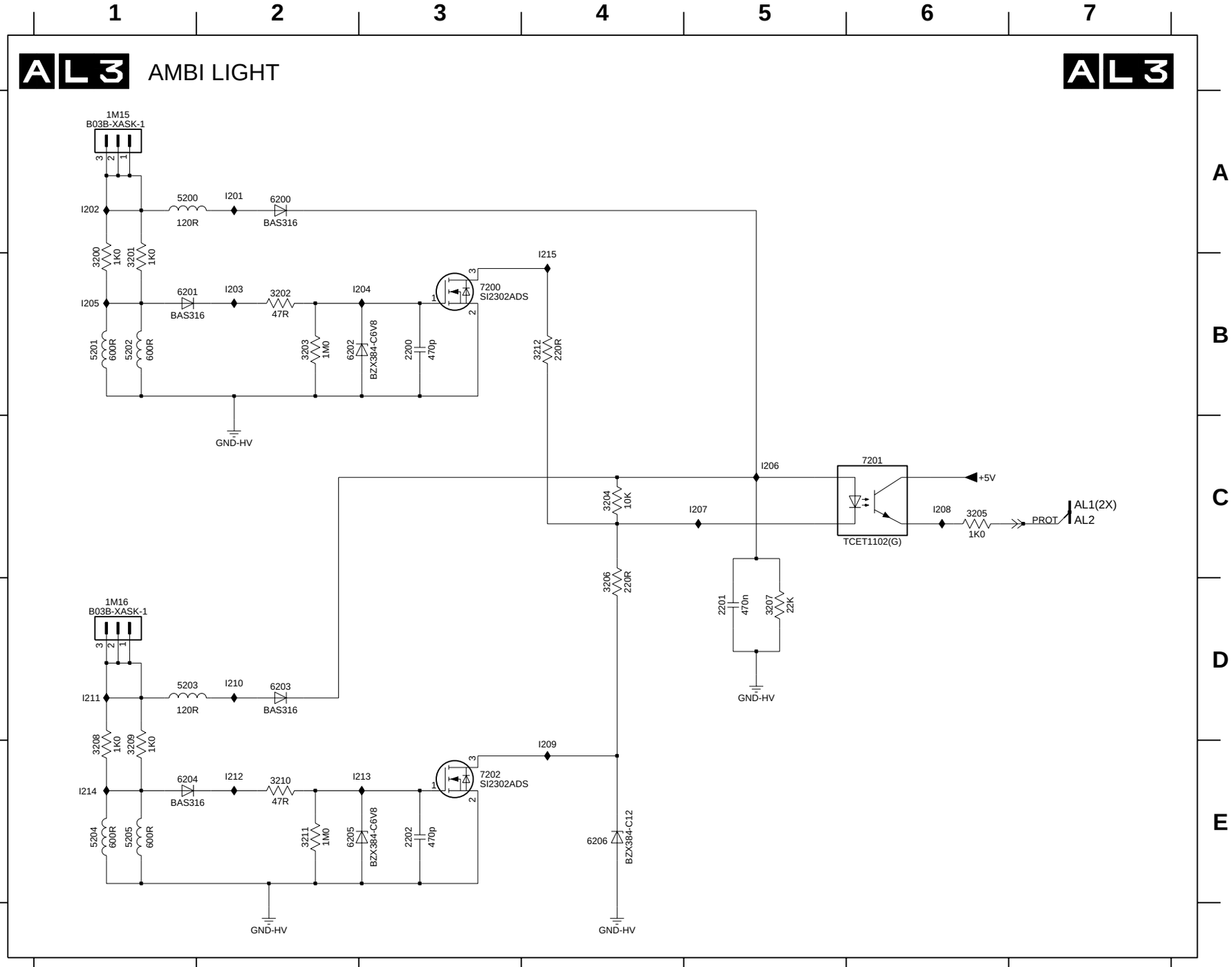

1M15 A1
1M16 D1
2200 B3
2201 D5
2202 E3
3200 B1
3201 B1
3202 B2
3203 B2
3204 C4
3205 C6
3206 D4
3207 D5
3208 E1
3209 E1
3210 E2
3211 E2
3212 B4
5200 A1
5201 B1
5202 B1
5203 D1
5204 E1
5205 E1
6200 A2
6201 B1
6202 B2
6203 D2
6204 E1
6205 E2
6206 E4
7200 B3
7201 C6
7202 E3
I201 A2
I202 A1
I203 B2
I204 B3
I205 B1
I206 C5
I207 C5
I208 C6
I209 E4
I210 D2
I211 D1
I212 E2
I213 E3
I214 E1
I215 B4

1M13 A10	2112 B6	2131 A7	2160 D6	2177 E8	3105 E5	3113 B5	3125 C4	3137 E7	3151 A8	3161 D2	5115 C9	6106 B5	6114 E7	7110 C4	7118 A4	A128 B10	F134 E6	F143 A6	I104 E5	I112 D6	I120 D2	I129 E6	I137 B2
2101 A3	2113 E4	2132 A7	2161 D7	2180 A6	3106 E6	3114 B6	3129 A4	3140 A6	3152 A8	3162 D1	5116 E9	6107 B6	6115 D8	7111 E4	7119 C4	A129 D10	F135 D6	F145 B4	I105 C4	I113 B5	I121 D2	I130 B2	I138 E8
2102 A2	2114 D4	2140 C7	2162 D7	2181 B7	3107 D6	3115 A6	3130 C4	3141 B6	3153 B1	3163 D1	6100 A5	6108 D5	6117 C8	7115-1 A6	7120 D5	A130 D9	F136 D6	F146 C4	I106 A5	I114 E4	I122 E7	I131 B2	
2107 E5	2115 B5	2141 C7	2170 E6	2182 B6	3108 D5	3117 B4	3131 D4	3142 B6	3154 B1	3164 D2	6101 B5	6109 D6	6118 E8	7115-2 A6	7130-1 B1	A131 E9	F137 C6	F147 D4	I107 A5	I115 D4	I123 A6	I132 D2	
2108 E5	2120 A6	2142 C7	2171 E7	2183 C6	3109 D5	3118 A3	3132 E4	3143 C6	3155 B2	5102 A9	6102 C5	6110 E5	6119 A8	7116-1 C6	7130-2 B2	F101 B3	F138 C6	F148 A4	I108 A5	I11G A8	I124 B6	I133 D1	
2109 D5	2121 A7	2150 C7	2172 E7	2184 D6	3110 C6	3119 A3	3133 C4	3144 D6	3156 B2	5107 A8	6103 C5	6111 E6	6120 B2	7116-2 C6	7132-1 D1	F102 C4	F140 B6	F150 C4	I109 B5	I11H A8	I125 B6	I134 D2	
2110 D6	2122 A7	2151 C7	2173 E3	2185 E7	3111 B6	3120 A4	3134 B5	3145 E6	3157 B2	5108 A8	6104 E5	6112 E2	6121 D2	7117-1 D6	7132-2 D2	F103 D3	F141 B6	F160 D4	I110 C5	I11I A9	I127 C6	I135 B2	
2111 B5	2130 A6	2152 C7	2174 E7	3104 E5	3112 B5	3124 D4	3136 E3	3150 A7	3160 D2	5114 A9	6105 E5	6113 E7	7109 B4	7117-2 E6	A127 A10	F126 A2	F142 A6	I101 A3	I111 D6	I11J A8	I128 D6	I136 B1	

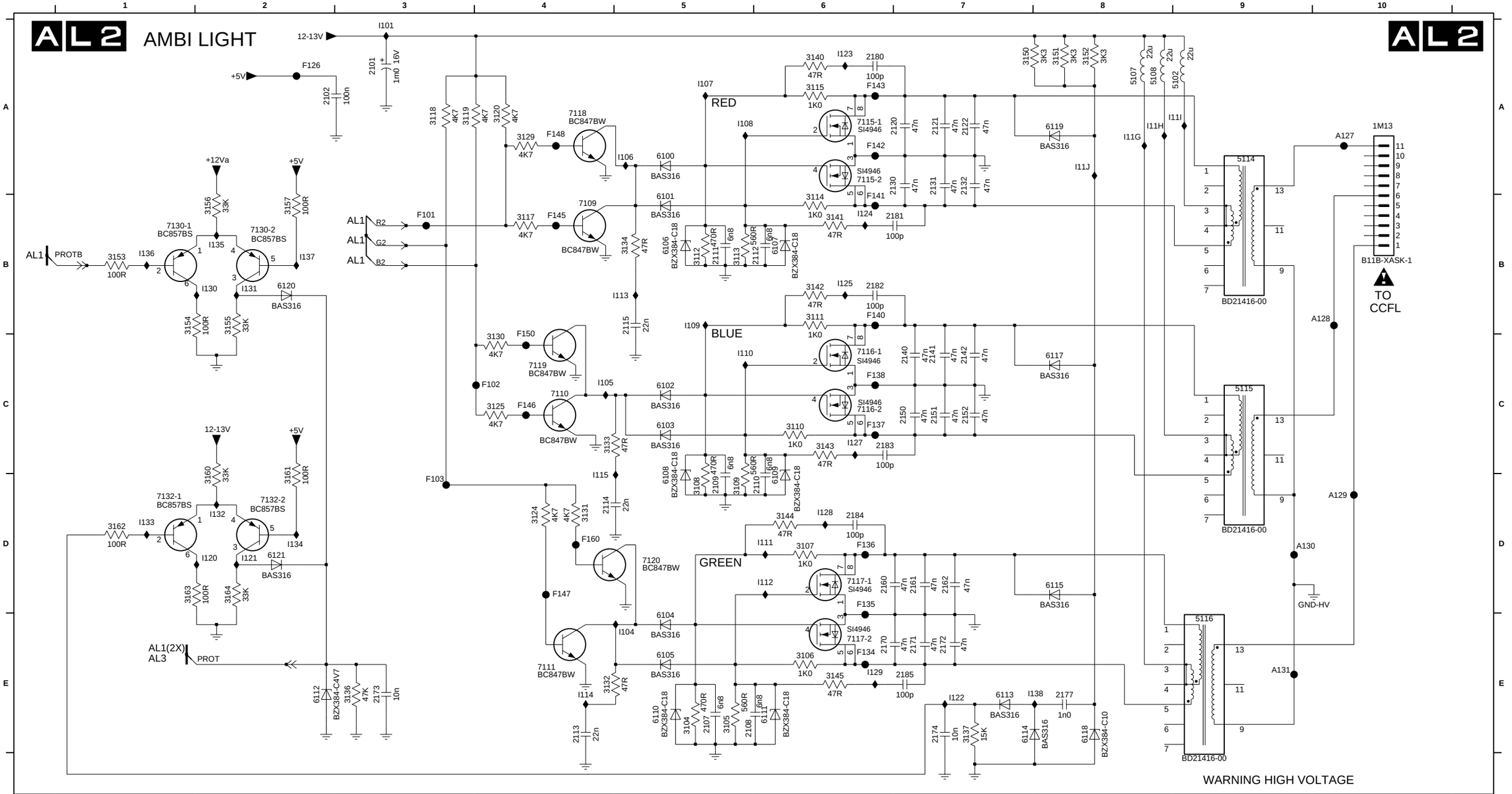

AP2 PLATFORM SUPPLY: STANDBY SUPPLY

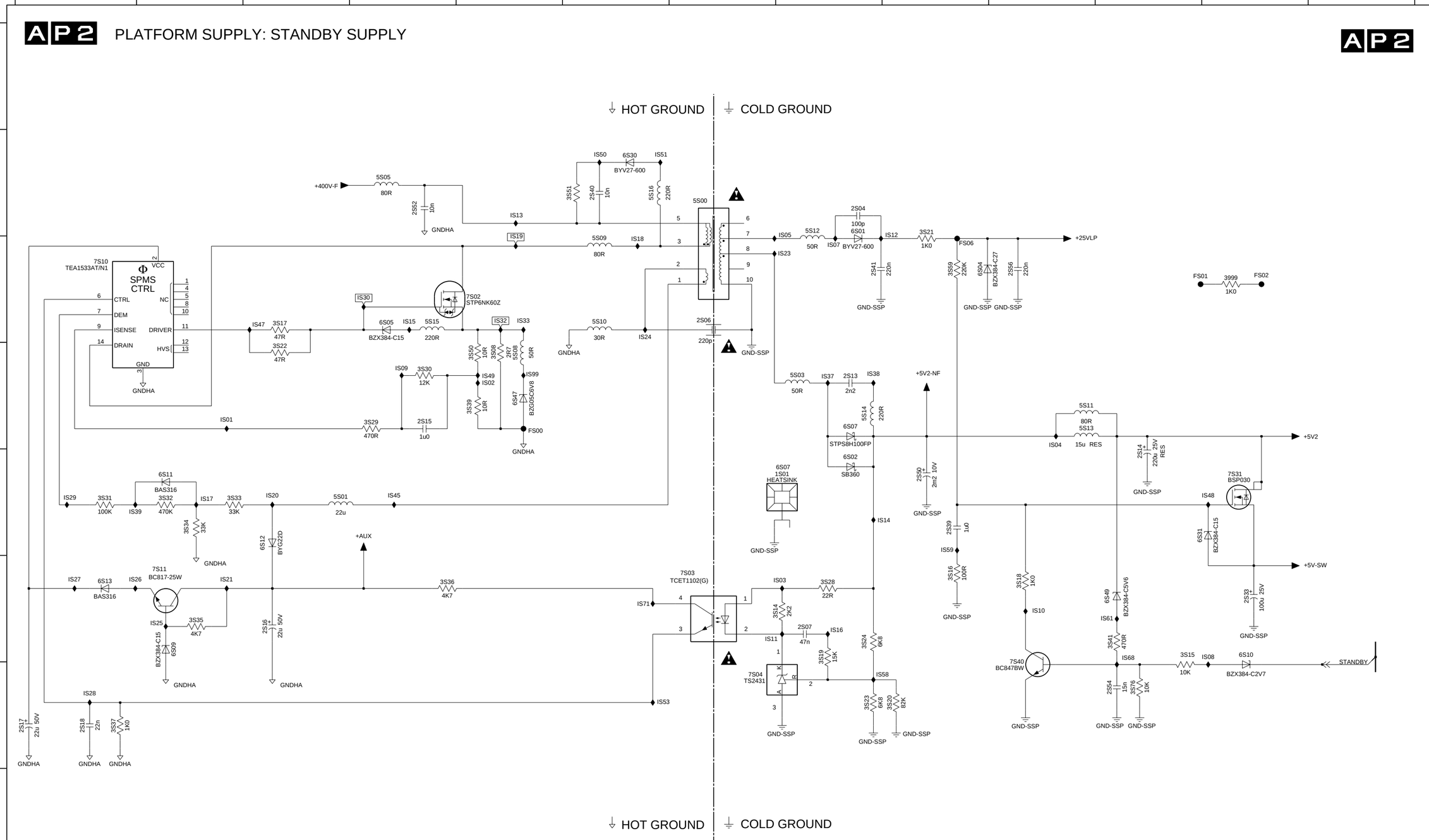

1S01 E8	IS04 D10
2S04 B8	IS05 B8
2S06 C7	IS07 C8
2S07 F8	IS08 F12
2S13 D8	IS09 D4
2S14 E11	IS10 F10
2S15 D4	IS11 F7
2S16 F3	IS12 B9
2S17 G1	IS13 B5
2S18 G1	IS14 E9
2S33 F12	IS15 C4
2S39 E9	IS16 F8
2S40 B6	IS17 E2
2S41 C8	IS18 C6
2S50 E9	IS19 C5
2S52 B4	IS20 E3
2S54 G11	IS21 F2
2S56 C10	IS23 C8
3999 C12	IS24 C6
3S08 D5	IS25 F2
3S14 F8	IS26 F1
3S15 F11	IS27 F1
3S16 F9	IS28 G1
3S17 C3	IS29 E1
3S18 F10	IS30 C4
3S19 F8	IS32 C5
3S20 G9	IS33 C5
3S21 B9	IS37 D8
3S22 D3	IS38 D8
3S23 G8	IS39 E1
3S24 F8	IS45 E4
3S28 F8	IS47 C3
3S29 D4	IS48 E12
3S30 D4	IS49 D5
3S31 E1	IS50 B6
3S32 E2	IS53 G6
3S33 E2	IS58 G9
3S34 E2	IS59 E9
3S35 F2	IS61 F11
3S36 F4	IS68 F11
3S37 G1	IS71 F6
3S39 D5	IS99 D5
3S41 F11	
3S50 D5	
3S51 B6	
3S59 C9	
3S76 G11	
5S00 B7	
5S01 E3	
5S03 D8	
5S05 B4	
5S08 D5	
5S09 C6	
5S10 C6	
5S11 D10	
5S12 B8	
5S13 D10	
5S14 D8	
5S15 C4	
5S16 B6	
6S01 B8	
6S02 E8	
6S04 C9	
6S05 C4	
6S07 D8	
6S09 F2	
6S10 F12	
6S11 E2	
6S12 E3	
6S13 F1	
6S30 B6	
6S31 E11	
6S47 D5	
6S49 F11	
7S02 C5	
7S03 F7	
7S04 G7	
7S10 C1	
7S11 F2	
7S31 E12	
7S40 G10	
FS00 D5	
FS01 C11	
FS02 C12	
FS06 C9	
IS01 D2	
IS02 D5	
IS03 F8	

0P01 G9	1P06 A11	2P06 D9	2P18 B6	2P30 B12	2P45 F3	2P64 B11	3P10 E15	3P22 B14
1M02 G3	1P07 B11	2P07 B4	2P19 B6	2P31 D13	2P47 C11	2P80 E10	3P11 A13	3P23 B14
1M03 G3	1P10 G12	2P08 B4	2P20 B7	2P32 E2	2P48 D15	3P00 B12	3P12 G12	3P24 C14
1M10 H13	1P16 B1	2P09 A2	2P21 A15	2P33 H6	2P49 C12	3P01 B12	3P13 C5	3P25 F6
1M18 H14	1P17 C1	2P10 B2	2P22 A14	2P34 C15	2P50 D14	3P02 B12	3P14 F2	3P26 C14
1M46 G15	1P22 A1	2P11 G6	2P23 F14	2P35 A11	2P51 A12	3P03 B12	3P15 C2	3P27 D7
1M63 G10	1P30 E13	2P12 F12	2P24 F15	2P36 D1	2P52 B5	3P04 C6	3P16 C7	3P28 B5
1P00 G4	2P01 F15	2P13 E15	2P25 B11	2P37 B14	2P53 A12	3P05 D13	3P17 A15	3P29 B7
1P01 G4	2P02 H10	2P14 B5	2P26 A13	2P40 E10	2P54 E2	3P06 H10	3P18 A14	3P30 D2
1P02 B1	2P03 D7	2P15 B7	2P27 B11	2P41 F12	2P55 D14	3P07 D5	3P19 A14	3P31 D1
1P03 A2	2P04 F5	2P16 B4	2P28 B12	2P42 C11	2P56 F12	3P08 C7	3P20 A14	3P32 D3
1P05 H7	2P05 G7	2P17 B3	2P29 B11	2P43 C11	2P57 F11	3P09 E15	3P21 A13	3P33 E7

3P34 D3	3P46 D3	3P58 E14	3P70 C13	3P82 E10	3P94 B14	5P04 B8	5P19 B15	6P03 C15
3P35 E1	3P47 F15	3P59 F13	3P71 C14	3P83 C10	3P95 D2	5P05 C8	5P20 A15	6P04 A11
3P36 A12	3P48 C7	3P60 A12	3P72 C14	3P84 C11	3P96 A12	5P06 A5	5P21 B11	6P05 B2
3P37 E1	3P49 A10	3P61 E10	3P73 F6	3P85 D11	3P97 A13	5P07 B7	5P22 B11	6P06 A2
3P38 D2	3P50 C7	3P62 F10	3P74 F6	3P86 E11	3P98 A12	5P08 C8	5P23 C11	6P07 B3
3P39 F3	3P51 F13	3P63 F11	3P75 F8	3P87 E11	3P99 A12	5P10 A10	5P24 C11	6P09 C7
3P40 F5	3P52 F14	3P64 G11	3P76 B12	3P88 C11	3PP1 A10	5P11 B10	5P25 B6	6P10 A11
3P41 D2	3P53 F14	3P65 F11	3P77 G7	3P89 D11	3PP2 E12	5P12 B10	5P26 B7	6P11 B11
3P42 C4	3P54 A10	3P66 G11	3P78 G5	3P90 E11	3PP3 B5	5P13 C10	5P27 B6	6P12 C11
3P43 C4	3P55 F14	3P67 F12	3P79 D10	3P91 E11	5P00 A9	5P14 C15	5P28 B7	6P13 B11
3P44 D3	3P56 H2	3P68 A10	3P80 D10	3P92 H6	5P01 B9	5P16 D15	6P01 B6	6P22 C15
3P45 D2	3P57 E13	3P69 F6	3P81 D10	3P93 B13	5P03 E8	5P18 B15	6P02 B6	6P23 A13

6P27 F7	6P83 D10	7P12 C5	7P26 F6	9P61 B15	FP06 H3	FP19 H15	FP32 G2	IP05 A14
6P28 F6	6P84 D10	7P14 E13	7P27 D5	9P65 C14	FP08 D15	FP20 H15	FP35 H2	IP06 A14
6P31 G6	6P85 E10	7P15 F13	7P30 E2	9P67 H11	FP09 C15	FP21 H15	FP36 G2	IP07 D1
6P34 C2	6P86 A10	7P16 F10	7P31 E3	9P68 H11	FP10 H2	FP22 H15	FP37 C13	IP08 C3
6P47 C8	7P02 C7	7P17 D13	7P38 D2	9P80 H12	FP11 H3	FP23 C3	FP38 H11	IP09 C3
6P50 F14	7P03 A12	7P18 C14	7P80 D11	9P81 H12	FP12 C2	FP24 B3	FP39 H13	IP0A C7
6P51 F14	7P04 A14	7P19 E15	7P81 D11	FP00 A1	FP13 G3	FP25 H2	FP40 H13	IP0B D2
6P52 C14	7P06 C4	7P20 A13	7P82 C12	FP01 B2	FP14 G3	FP26 A4	FP79 E12	IP0C B11
6P53 F15	7P07 D3	7P21 A12	9P56 B2	FP02 B1	FP15 G3	FP27 H14	IP01 A3	IP0D C13
6P80 E10	7P09 F12	7P22 B13	9P57 C12	FP03 C1	FP16 H13	FP29 B1	IP02 A10	IP0E C13
6P81 E10	7P10 F4	7P23 B15	9P58 B3	FP04 B3	FP17 H12	FP30 G2	IP03 A10	IP0F C14
6P82 C10	7P11 F9	7P24 B14	9P60 A11	FP05 B4	FP18 H15	FP31 G2	IP04 B12	IP10 A5

IP11 C7	IP1D E2	IP30 A14	IP45 F3	IP57 D10	IP63 C10	IP72 F12	IP84 B10	IP96 E14
IP12 D7	IP1E D3	IP31 B11	IP46 F9	IP58 B7	IP64 C11	IP73 F15	IP85 B11	IP97 E13
IP13 C5	IP1F D3	IP32 C14	IP47 C9	IP59 E10	IP65 B6	IP74 E14	IP86 B11	IP98 E13
IP14 E7	IP20 D7	IP33 B14	IP48 B8	IP5A B14	IP66 E10	IP75 D10	IP87 C11	IP99 F14
IP15 C6	IP23 E13	IP35 F7	IP49 A10	IP5B A12	IP67 F10	IP76 E10	IP88 C11	
IP16 B5	IP24 E13	IP36 F6	IP50 B10	IP5C A13	IP68 F10	IP77 D11	IP89 A11	
IP17 B7	IP25 E14	IP37 F5	IP51 B10	IP5D E7	IP69 F11	IP78 C11	IP90 B13	
IP18 B7	IP26 F14	IP38 F5	IP52 B11	IP5E G2	IP6A G5	IP79 B6	IP91 B13	
IP19 C7	IP27 E8	IP40 F5	IP53 A11	IP5F H2	IP6B E15	IP80 D10	IP92 C8	
IP1A D2	IP28 C9	IP41 G5	IP54 D11	IP60 E11	IP6C B13	IP81 G10	IP93 F13	
IP1B F13	IP29 F8	IP42 A2	IP55 D11	IP61 C10	IP70 F12	IP82 C14	IP94 C4	
IP1C A13	IP2A D3	IP44 E2	IP56 C11	IP62 C10	IP71 F10	IP83 A10	IP95 A14	

AP1 PLATFORM SUPPLY: AUXILIARY SUPPLY

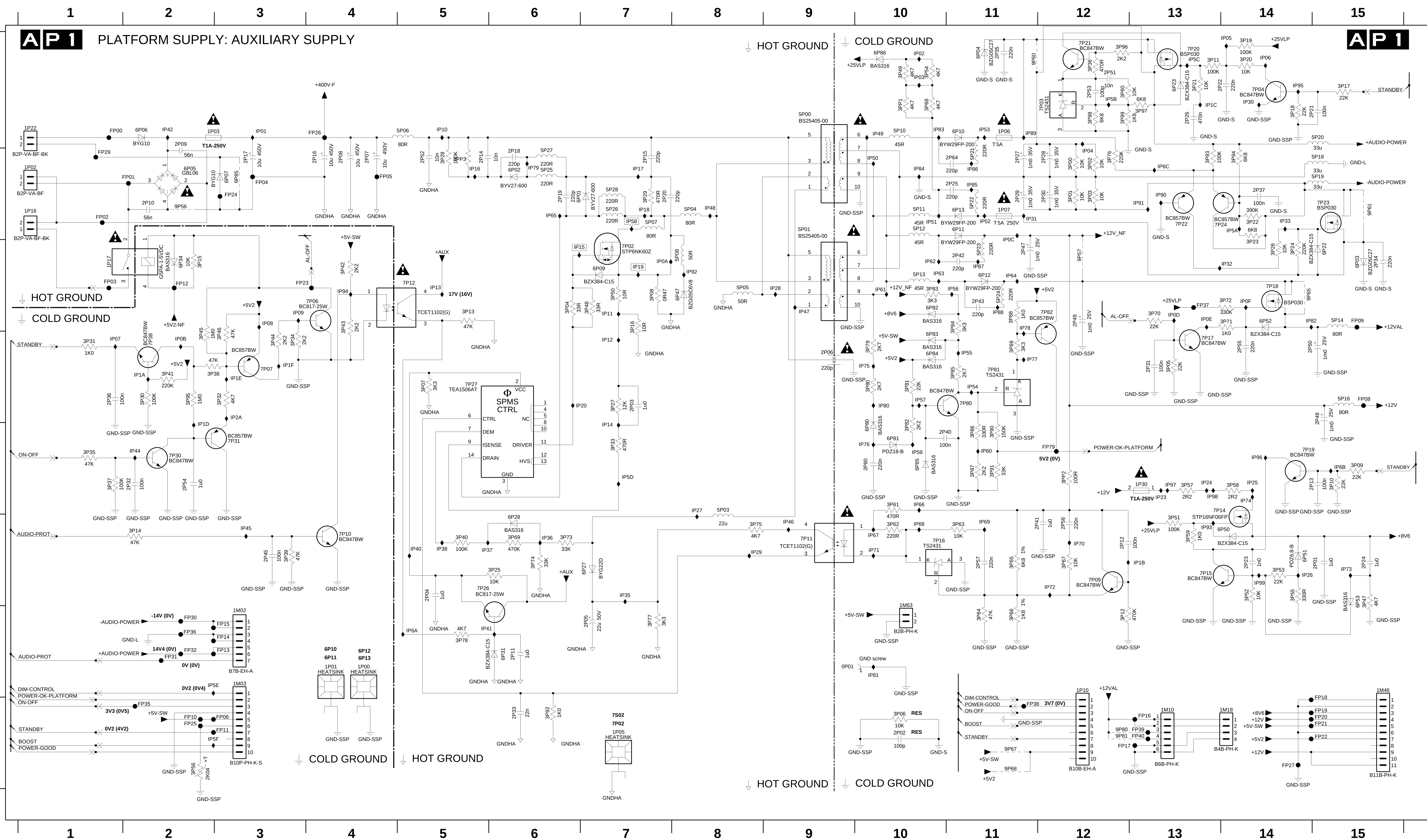

B8 USB 2.0 : Host

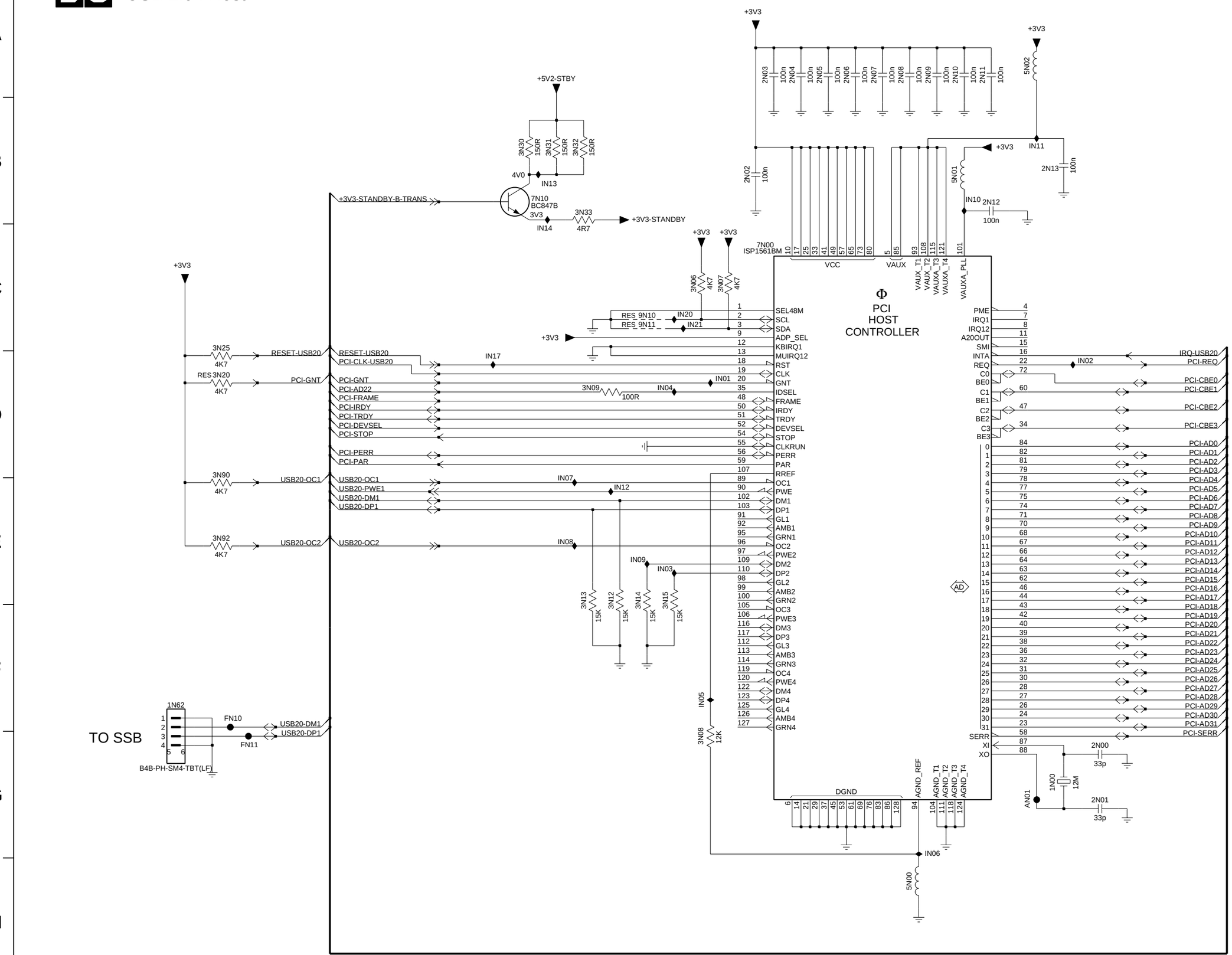

1N00 G8
1N62 F1
2N00 G9
2N01 G9
2N02 B6
2N03 A6
2N04 A6
2N05 A7
2N06 A7
2N07 A7
2N08 A7
2N09 A7
2N10 A8
2N11 A8
2N12 B8
2N13 B8
3N06 C6
3N07 C6
3N08 G6
3N09 D5
3N12 E5
3N13 E5
3N14 E5
3N15 E5
3N20 D2
3N25 C2
3N30 B4
3N31 B4
3N32 B5
3N33 B5
3N90 D2
3N92 E2
5N00 H7
5N01 B8
5N02 A8
7N00 C6
7N10 B4
9N10 C5
9N11 C5
AN01 G8
FN10 F2
FN11 G2
IN01 D6
IN02 D9
IN03 E5
IN04 D5
IN05 F6
IN06 G7
IN07 E4
IN08 E4
IN09 E5
IN10 B8
IN11 B8
IN12 E5
IN13 B4
IN14 C4
IN17 D4
IN20 C5
IN21 C6

B 1 1 A

FIREWIRE 1394 : MAIN

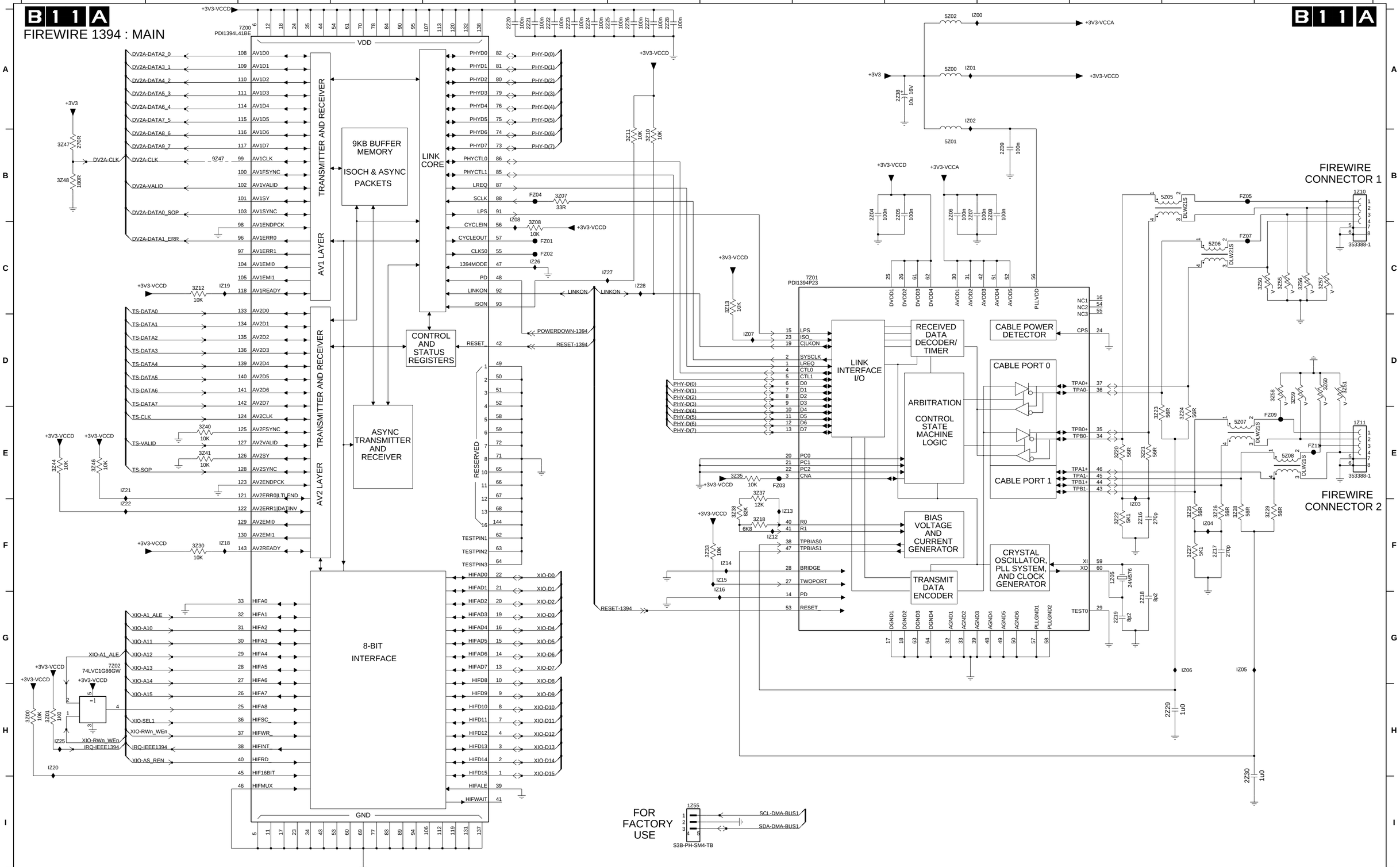

1Z05 F12
1Z10 B14
1Z11 E14
1Z55 I7
2Z04 B9
2Z05 B10
2Z06 B10
2Z07 B10
2Z08 B11
2Z09 B11
2Z16 F12
2Z17 F13
2Z18 G12
2Z19 G12
2Z20 A5
2Z21 A6
2Z22 A6
2Z23 A6
2Z24 A6
2Z25 A7
2Z26 A7
2Z27 A7
2Z28 A7
2Z29 H13
2Z30 H13
2Z38 A10
3Z00 H1
3Z01 H1
3Z07 B6
3Z08 C6
3Z10 B7
3Z11 B7
3Z12 C2
3Z13 C8
3Z18 F8
3Z20 E12
3Z21 E12
3Z22 F12
3Z23 E12
3Z24 E13
3Z25 F13
3Z26 F13
3Z27 F13
3Z28 F13
3Z29 F14
3Z30 F2
3Z33 F8
3Z35 E8
3Z37 E8
3Z38 F8
3Z40 E2
3Z41 E2
3Z44 E1
3Z46 E1
3Z47 B1
3Z48 B1
3Z50 C14
3Z51 D14
3Z55 C14
3Z56 C14
3Z57 C14
3Z58 D14
3Z59 D14
3Z60 D14
5Z00 A10
5Z01 B10
5Z02 A10
5Z05 B13
5Z06 C13
5Z07 E13
5Z08 E14
7Z00 A3
7Z01 C9
7Z02 G1
9Z47 B2
FZ01 C6
FZ02 C6
FZ03 E8
FZ04 B6
FZ05 B13
FZ07 C13
FZ09 E14
FZ11 E14
IZ00 A10
IZ01 A10
IZ02 A10
IZ03 F12
IZ04 F13
IZ05 G13
IZ06 G13
IZ07 D8
IZ08 B5
IZ12 F8
IZ13 F8
IZ14 F8
IZ15 F8
IZ16 F8
IZ18 F2
IZ19 C2
IZ20 H1
IZ21 E1
IZ22 F1
IZ25 H1
IZ26 C6
IZ27 C6
IZ28 C7

NVM / NAND / UART SWITCH

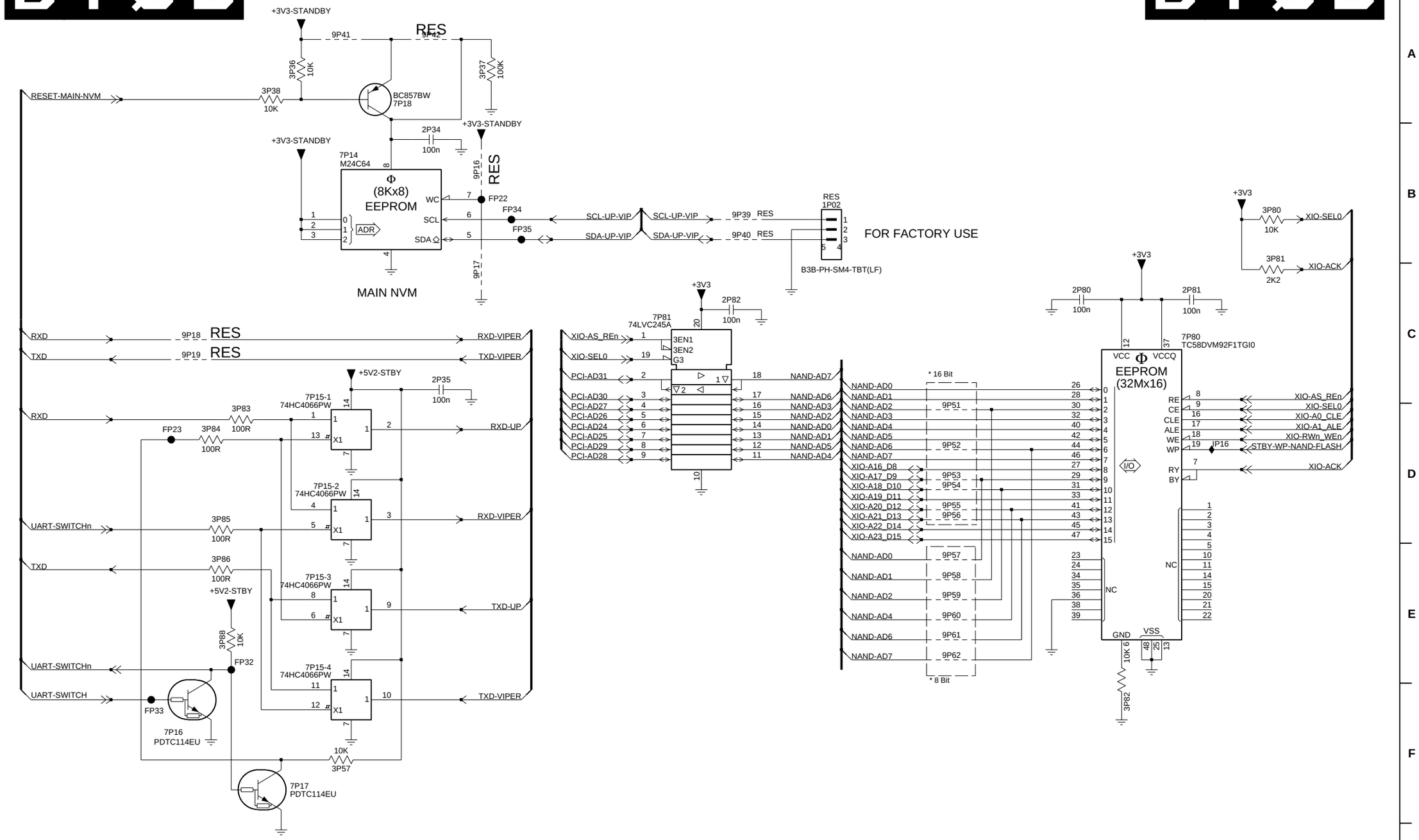

1P02 B6 FP34 B4
2P34 B4 FP35 B4
2P35 C4 IP16 D9
2P80 C8
2P81 C9
2P82 C6
3P36 A3
3P37 A4
3P38 A2
3P57 F3
3P80 B10
3P81 B10
3P82 F9
3P83 D2
3P84 D2
3P85 D2
3P86 E2
3P88 E2
7P14 B3
7P15-1 C3
7P15-2 D3
7P15-3 E3
7P15-4 E3
7P16 F2
7P17 F3
7P18 A3
7P80 C9
7P81 C5
9P16 B4
9P17 C4
9P18 C2
9P19 C2
9P39 B6
9P40 B6
9P41 A3
9P42 A4
9P51 D7
9P52 D7
9P53 D7
9P54 D7
9P55 D7
9P56 D7
9P57 E7
9P58 E7
9P59 E7
9P60 E7
9P61 E7
9P62 E7
FP22 B4
FP23 D2
FP32 E2
FP33 F2

COMMON INTERFACE : PART 3

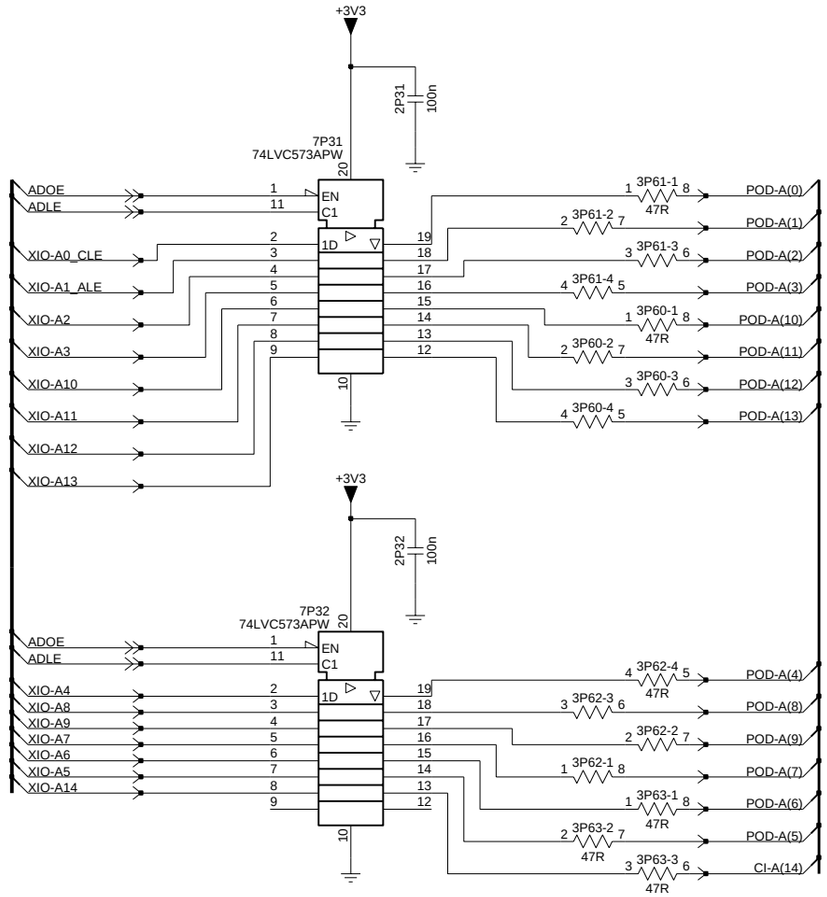

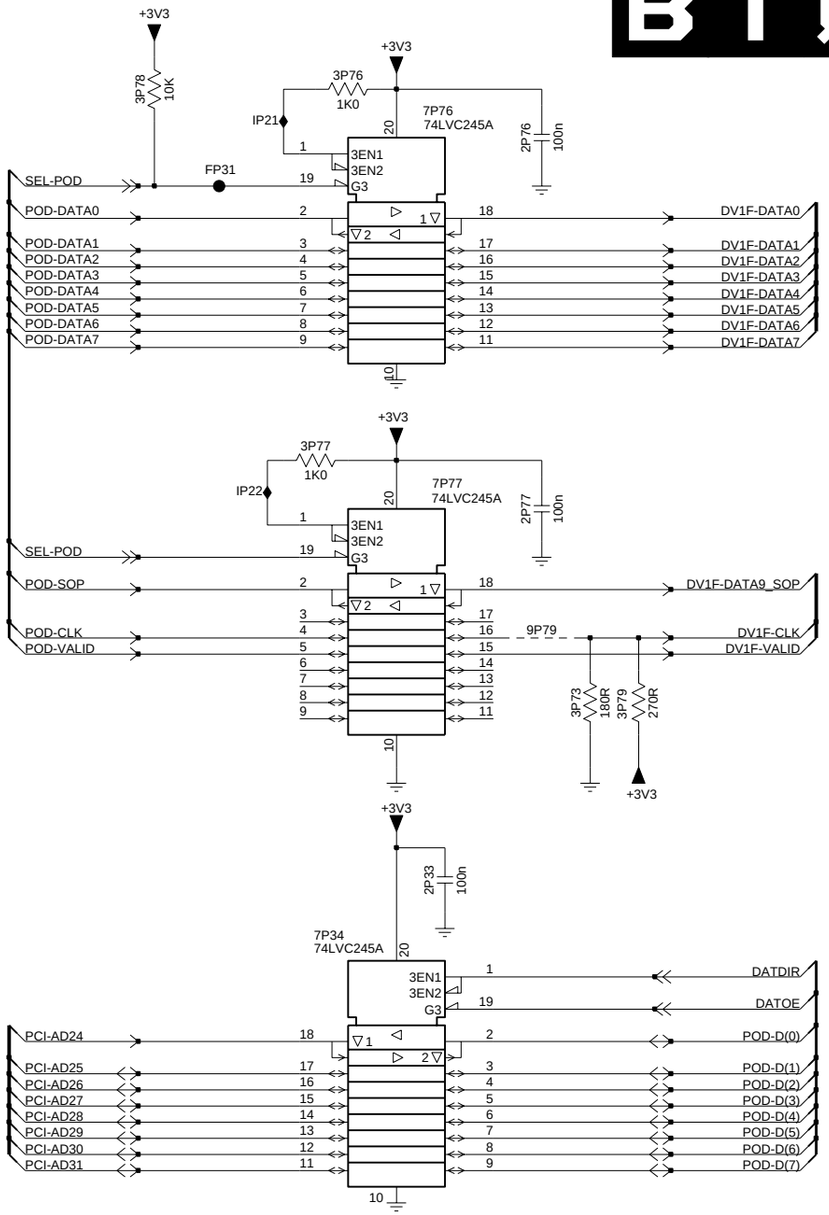

2P31 A3
2P32 C3
2P33 E7
2P76 A7
2P77 C7
3P60-1 B4
3P60-2 C3
3P60-3 C4
3P60-4 C3
3P61-1 B4
3P61-2 B3
3P61-3 B4
3P61-4 B3
3P62-1 D3
3P62-2 D4
3P62-3 D3
3P62-4 D4
3P63-1 E4
3P63-2 E3
3P63-3 E4
3P73 D7
3P76 A6
3P77 C6
3P78 A6
3P79 D8
7P31 B2
7P32 D2
7P34 E6
7P76 A7
7P77 C7
9P79 C7
FP31 A6
IP21 A6
IP22 C6

B10B COMMON INTERFACE : PART 2 B10B

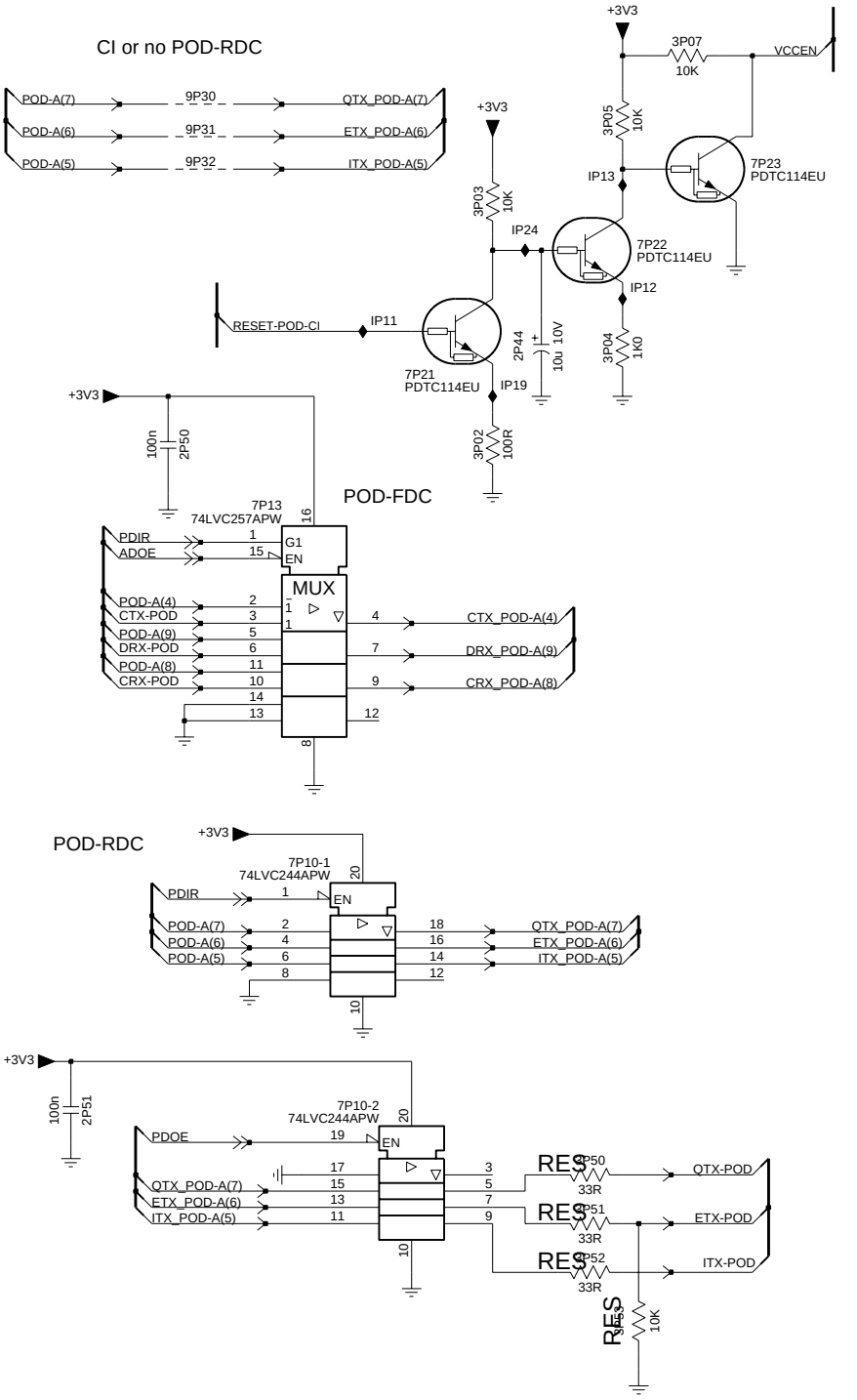

2P44 B3
2P50 C1
2P51 E1
3P02 C3
3P03 A3
3P04 B3
3P05 A3
3P07 A4
3P50 F3
3P51 F3
3P52 F3
3P53 F3
7P10-1 D2
7P10-2 E2
7P13 C2
7P21 B2
7P22 B3
7P23 A4
9P30 A2
9P31 A2
9P32 A2
IP11 B2
IP12 B4
IP13 A3
IP19 B3
IP24 B3

1P01-A B10	2P07 A6	2P19 C2	2P26 C2	3P08 A4	3P14 B4	3P20 A8	3P26 E10	3P32 C4	3P74 E3	6P11 D3	9P02 D3	9P09 B7	9P34 B1	FP01 C3	FP38 D5	FP44 E5	IP14 E7	IP25 C3	IP31 E3
1P01-B B9	2P09 A4	2P20 C1	2P27 C2	3P09 D10	3P15 A8	3P21 E9	3P27 E10	3P33 D7	3P75 D3	7P00 C1	9P03 D2	9P10 D3	9P35 B1	FP02 C3	FP39 D7	FP45 D9	IP15 E7	IP26 D3	
2P02 A6	2P10 A6	2P22 D1	2P40 E2	3P10 D4	3P16 A8	3P22 E9	3P28 E10	3P34 D9	5P02 A5	7P03 A5	9P05 B7	9P20 D3	9P36 B1	FP24 C7	FP40 D7	FP46 E1	IP17 E2	IP27 D2	
2P03 A6	2P15 A5	2P23 D1	2P41 E3	3P11 A4	3P17 A8	3P23 E9	3P29 E10	3P40 E2	5P08 A4	7P20 D3	9P06 B7	9P21 D2	9P37 B1	FP25 C7	FP41 D1	IP05 B4	IP18 C4	IP28 D3	
2P04 A6	2P16 A5	2P24 C4	3P01 C3	3P12 B4	3P18 A8	3P24 E10	3P30 E10	3P43 C3	6P00 E3	7P74 E3	9P07 B7	9P22 D2	9P38 B1	FP36 D4	FP42 D1	IP06 A6	IP20 A4	IP29 D2	
2P06 A5	2P18 C3	2P25 C4	3P06 A4	3P13 B4	3P19 A8	3P25 E10	3P31 E10	3P45 B7	6P10 D3	9P01 B7	9P08 B7	9P33 B1	9P50 A1	FP37 D5	FP43 E4	IP07 A5	IP23 E3	IP30 E2	

B1ØA COMMON INTERFACE : PART 1

B1ØA

COMMON INTERFACE HARDWARE CONTROLLER

7P03 STV0701

CABLE CARD INTERFACE

ROW_B 1P01-B — ICME68H-D1121NS

ROW_A 1P01-A — ICME68H-D1121NS

7P00 TPS2211AIDB

7P20 PDTC114EU

7P74 PDTC114EU

RES

HDMI : SUPPLY

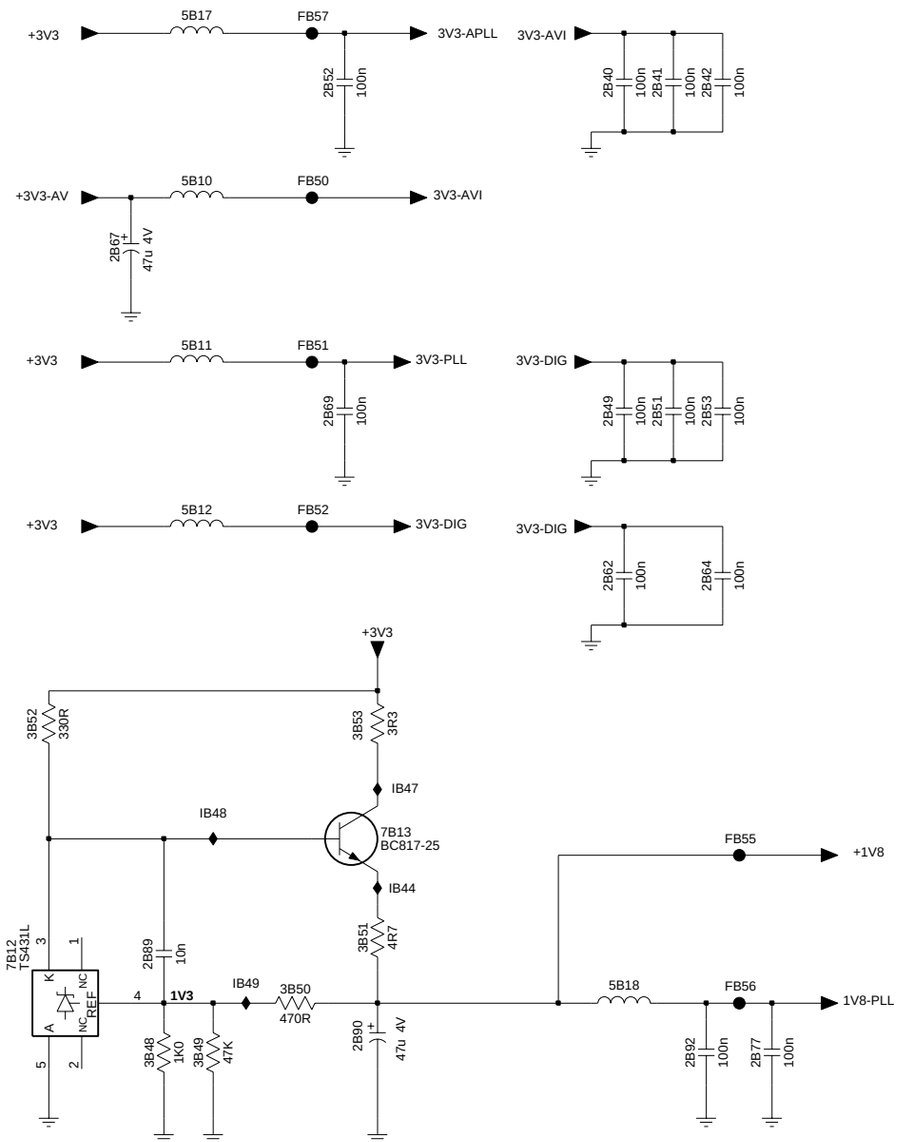

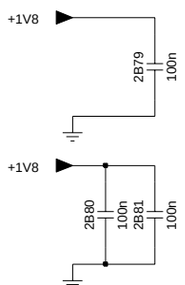

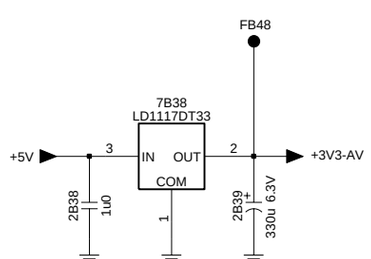

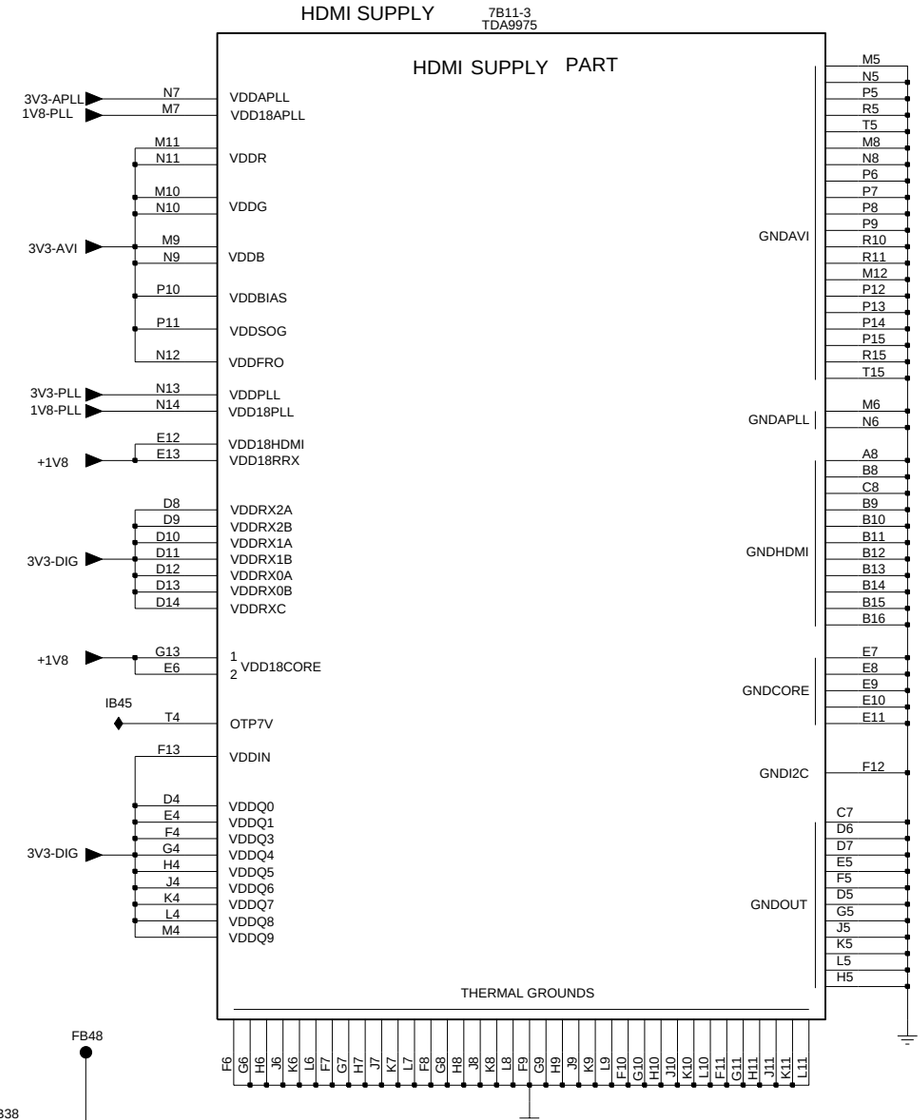

2B38 F5
2B39 F6
2B40 A3
2B41 A3
2B42 A4
2B49 C3
2B51 C3
2B52 A2
2B53 C4
2B62 D3
2B64 D4
2B67 B1
2B69 C2
2B77 F4
2B79 C5
2B80 C5
2B81 C5
2B89 E1
2B90 F2
2B92 F4
3B48 F1
3B49 F1
3B50 E2
3B51 E2
3B52 D1
3B53 D2
5B10 B1
5B11 C1
5B12 C1
5B17 A1
5B18 E3
7B11-3 A8
7B12 E1
7B13 E2
7B38 F5
FB48 E6
FB50 B2
FB51 C2
FB52 C2
FB55 E4
FB56 E4
FB57 A2
IB44 E2
IB45 D6
IB47 D2
IB48 E1
IB49 E2

B7B HDMI : I/O + CONTROL

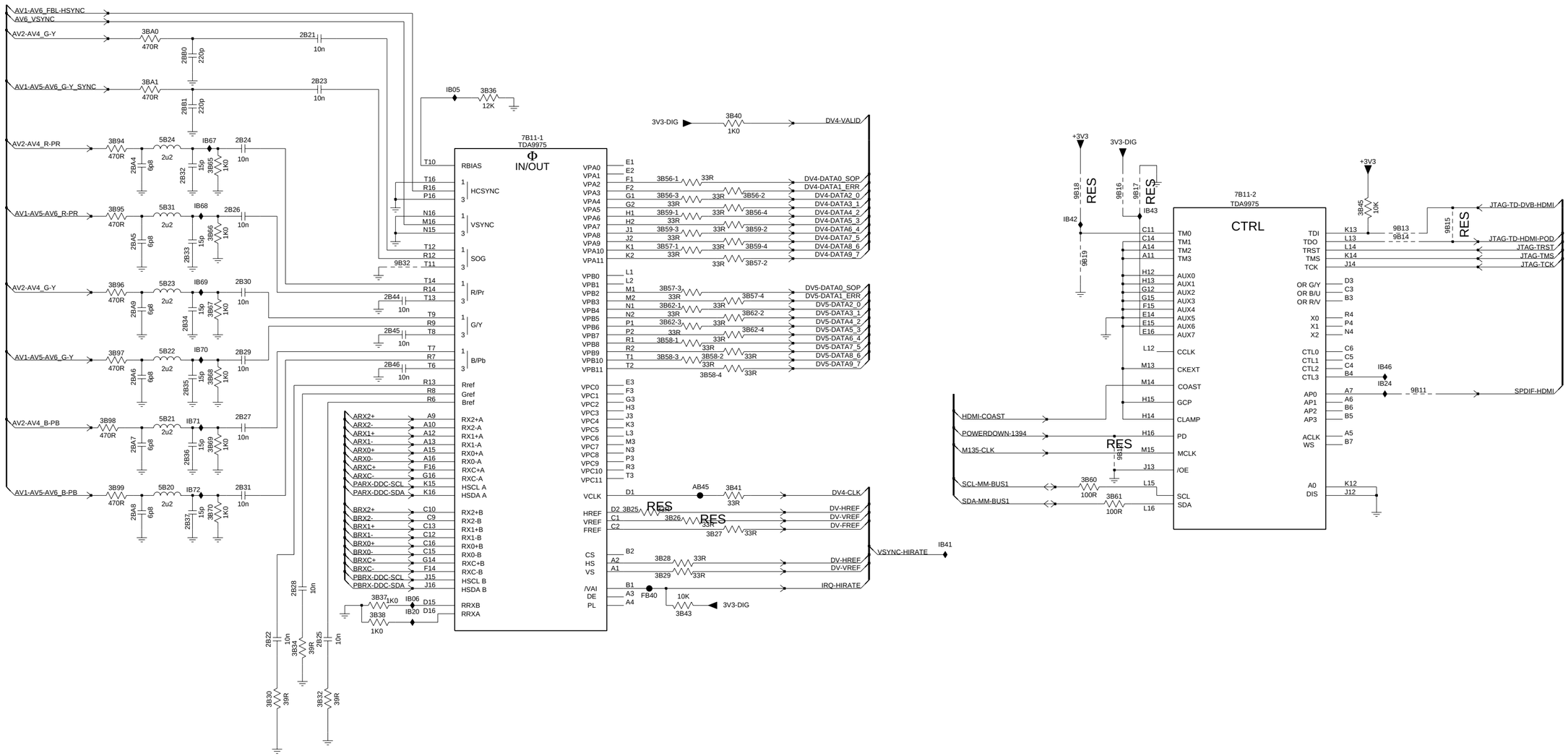

2B21 B4
2B22 G3
2B23 B4
2B24 B3
2B25 G4
2B26 C3
2B27 E3
2B28 F3
2B29 D3
2B30 D3
2B31 E3
2B32 C2
2B33 C2
2B34 D2
2B35 E2
2B36 E2
2B37 F2
2B44 D4
2B45 D4
2B46 D4
2BA4 C2
2BA5 C2
2BA6 D2
2BA7 E2
2BA8 F2
2BA9 D2
2BB0 B3
2BB1 B3
3B25 F6
3B26 F7
3B27 F7
3B28 F6
3B29 F6
3B30 G3
3B32 G4
3B34 G3
3B36 B5
3B37 F4
3B38 F4
3B40 B7
3B41 E7
3B43 F7
3B45 C12
3B56-1 C7
3B56-2 C7
3B56-3 C7
3B56-4 C7
3B57-1 C7
3B57-2 D7
3B57-3 D7
3B57-4 D7
3B58-1 D7
3B58-2 D7
3B58-3 D7
3B58-4 D7
3B59-1 C7
3B59-2 C7
3B59-3 C7
3B59-4 C7
3B60 E10
3B61 E10
3B62-1 D7
3B62-2 D7
3B62-3 D7
3B62-4 D7
3B65 C3
3B66 C3
3B67 D3
3B68 D3
3B69 E3
3B70 F3
3B94 B2
3B95 C2
3B96 D2
3B97 D2
3B98 E2
3B99 E2
3BA0 A2
3BA1 B2
5B20 E2
5B21 E2
5B22 D2
5B23 D2
5B24 B2
5B31 C2
7B11-1 B5
7B11-2 C11
9B11 E13
9B12 E10
9B13 C13
9B14 C13
9B15 C13
9B16 C10
9B17 C10
9B18 C10
9B19 C10
9B32 D4
AB45 E7
FB40 F6
IB05 B5
IB06 F4
IB20 F4
IB24 E13
IB41 F9
IB42 C10
IB43 C11
IB46 E13
IB67 B3
IB68 C3
IB69 D3
IB70 D3
IB71 E2
IB72 E2

B7A HDMI

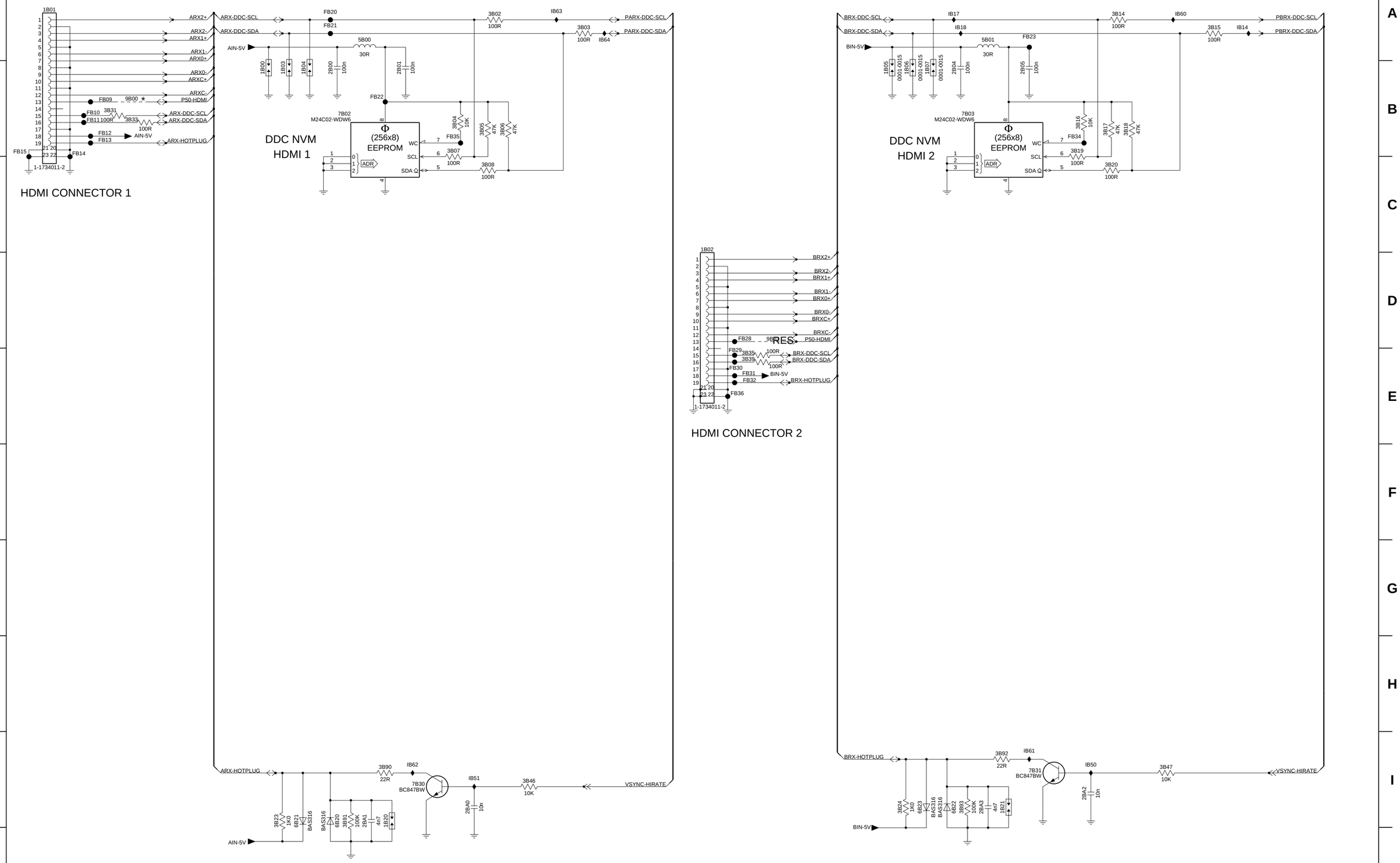

1B00 B3
1B01 A1
1B02 C8
1B03 B3
1B04 B3
1B05 B10
1B06 B10
1B07 B10
1B20 I4
1B21 I11
2B00 B4
2B01 B4
2B04 B10
2B05 B11
2BA0 I5
2BA1 I4
2BA2 I12
2BA3 I10
3B02 A5
3B03 A6
3B04 B5
3B05 B5
3B06 B6
3B07 B5
3B08 C5
3B14 A12
3B15 A13
3B16 B12
3B17 B12
3B18 B12
3B19 B12
3B20 C12
3B23 I3
3B24 I10
3B31 B1
3B33 B2
3B35 E8
3B39 E8
3B46 I6
3B47 I12
3B90 I4
3B91 I4
3B92 I11
3B93 I10
5B00 A4
5B01 A11
6B20 I4
6B21 I3
6B22 I10
6B23 I10
7B02 B4
7B03 B10
7B30 I5
7B31 I11
9B00 B2
9B03 D8
FB09 B1
FB10 B1
FB11 B1
FB12 B1
FB13 B1
FB14 B1
FB15 B1
FB20 A4
FB21 A4
FB22 B4
FB23 A11
FB28 D8
FB29 E8
FB30 E8
FB31 E8
FB32 E8
FB34 B11
FB35 B5
FB36 E8
IB14 A13
IB17 A10
IB18 A10
IB50 I12
IB51 I5
IB60 A13
IB61 I11
IB62 I5
IB63 A6
IB64 A7

MPIF MAIN : CONNECTIONS B

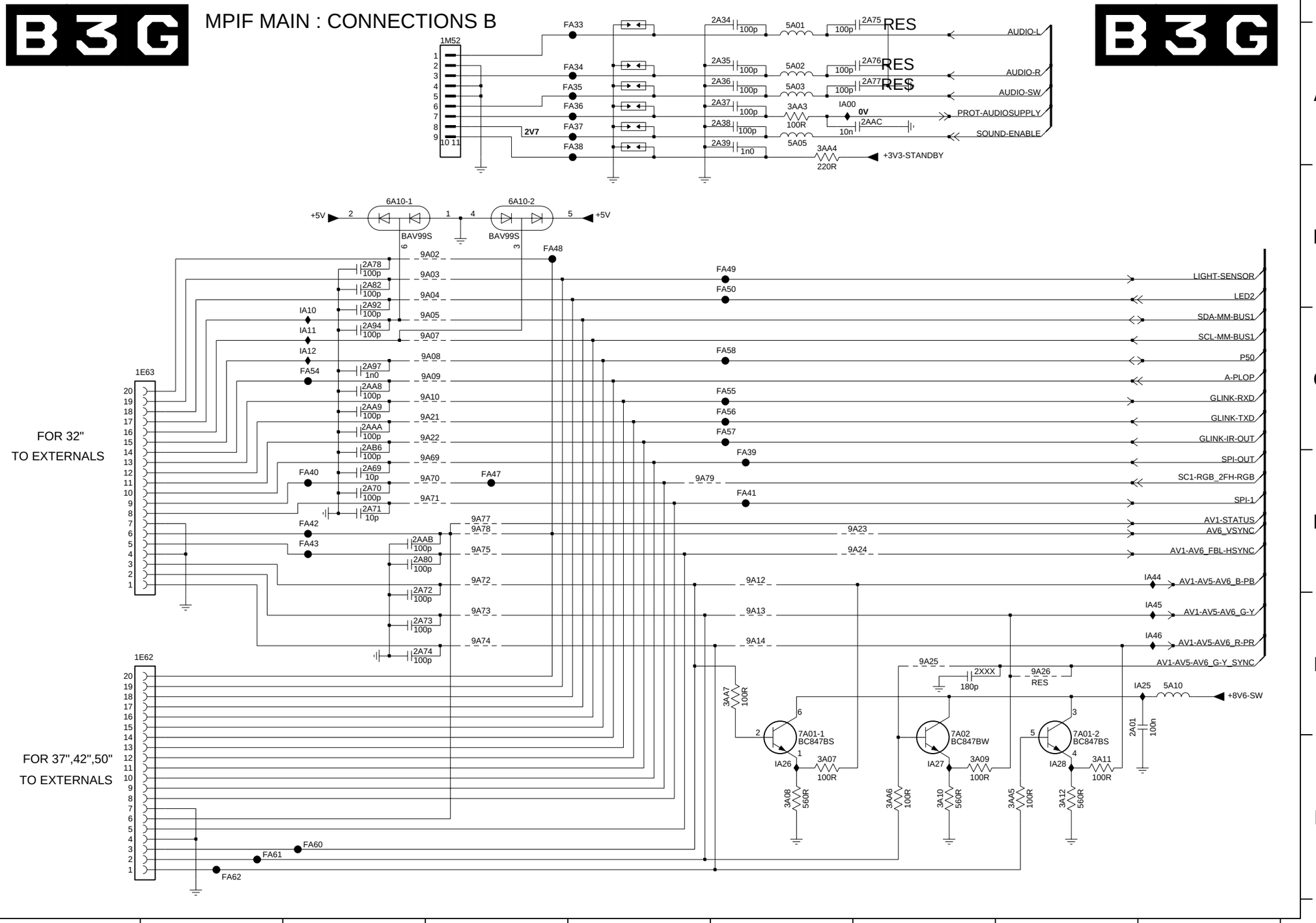

1E62 E2	9A25 E7
1E63 C2	9A26 E8
1M52 A4	9A69 D4
2A01 E8	9A70 D4
2A34 A6	9A71 D4
2A35 A6	9A72 D4
2A36 A6	9A73 E4
2A37 A6	9A74 E4
2A38 A6	9A75 D4
2A39 A6	9A77 D4
2A69 D3	9A78 D4
2A70 D3	9A79 D5
2A71 D3	FA33 A5
2A72 E3	FA34 A5
2A73 E3	FA35 A5
2A74 E3	FA36 A5
2A75 A7	FA37 A5
2A76 A7	FA38 A5
2A77 A7	FA39 D6
2A78 B3	FA40 D3
2A80 D3	FA41 D6
2A82 B3	FA42 D3
2A92 C3	FA43 D3
2A94 C3	FA47 D4
2A97 C3	FA48 B4
2AA8 C3	FA49 B6
2AA9 C3	FA50 B6
2AAA C3	FA54 C3
2AAB D3	FA55 C6
2AAC A7	FA56 C6
2AAD E7	FA57 C6
2AB6 D3	FA58 C6
3A07 F6	FA60 F3
3A08 F6	FA61 F2
3A09 F7	FA62 F2
3A10 F7	IA00 A6
3A11 F8	IA10 C3
3A12 F8	IA11 C3
3AA3 A6	IA12 C3
3AA4 A6	IA25 E9
3AA5 F8	IA26 F6
3AA6 F7	IA27 F7
3AA7 E6	IA28 F8
5A01 A6	IA44 D9
5A02 A6	IA45 E9
5A03 A6	IA46 E9
5A05 A6	
5A10 E9	
6A10-1 B3	
6A10-2 B4	
7A01-1 F6	
7A01-2 F8	
7A02 F7	
9A02 B4	
9A03 B4	
9A04 B4	
9A05 C4	
9A07 C4	
9A08 C4	
9A09 C4	
9A10 C4	
9A12 D6	
9A13 E6	
9A14 E6	
9A21 C4	
9A22 C4	
9A23 D7	
9A24 D7	

MPIF MAIN : CONNECTIONS A

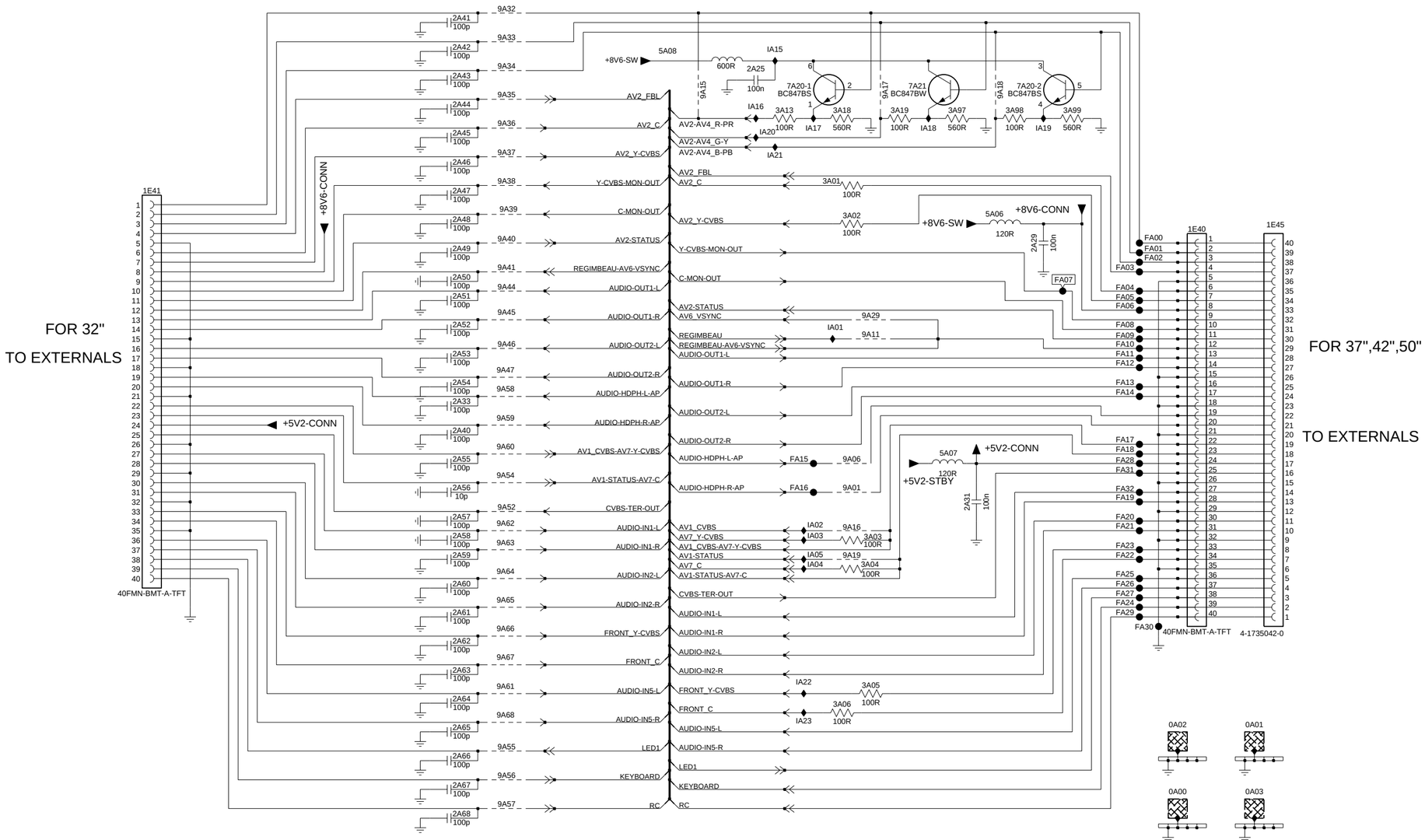

0A00 G10
0A01 G11
0A02 G10
0A03 G11
1E40 C10
1E41 C2
1E45 C11
2A25 B7
2A29 C9
2A31 E8
2A33 D5
2A40 E5
2A41 B5
2A42 B5
2A43 B5
2A44 B5
2A45 B5
2A46 C5
2A47 C5
2A48 C5
2A49 C5
2A50 C5
2A51 D5
2A52 D5
2A53 D5
2A54 D5
2A55 E5
2A56 E5
2A57 E5
2A58 E5
2A59 F5
2A60 F5
2A61 F5
2A62 F5
2A63 F5
2A64 G5
2A65 G5
2A66 G5
2A67 G5
2A68 G5
3A01 C7
3A02 C8
3A03 E8
3A04 F8
3A05 F8
3A06 G8
3A13 B7
3A18 B8
3A19 B8
3A97 B8
3A98 B9
3A99 B9
5A06 C9
5A07 E8
5A08 B6
7A20-1 B7
7A20-2 B9
7A21 B8
9A01 E8
9A06 E8
9A11 D8
9A15 B6
9A16 E8
9A17 B8
9A18 B9
9A19 F8
9A29 D8
9A32 A5
9A33 B5
9A34 B5
9A35 B5
9A36 B5
9A37 C5
9A38 C5
9A39 C5
9A40 C5
9A41 C5
9A44 D5
9A45 D5
9A46 D5
9A47 D5
9A52 E5
9A54 E5
9A55 G5
9A56 G5
9A57 G5
9A58 D5
9A59 D5
9A60 E5
9A61 F5
9A62 E5
9A63 E5
9A64 F5
9A65 F5
9A66 F5
9A67 F5
9A68 G5
FA00 C10
FA01 C10
FA02 C10
FA03 C10
FA04 D10
FA05 D10
FA06 D10
FA07 C9
FA08 D10
FA09 D10
FA10 D10
FA11 D10
FA12 D10
FA13 D10
FA14 D10
FA15 E7
FA16 E7
FA17 E10
FA18 E10
FA19 E10
FA20 E10
FA21 E10
FA22 F10
FA23 E10
FA24 F10
FA25 F10
FA26 F10
FA27 F10
FA28 E10
FA29 F10
FA30 F10
FA31 E10
FA32 E10
IA01 D7
IA02 E7
IA03 E7
IA04 F7
IA05 E7
IA15 B7
IA16 B7
IA17 B7
IA18 B8
IA19 B9
IA20 B7
IA21 C7
IA22 F7
IA23 G7

MPIF MAIN : AUDIO

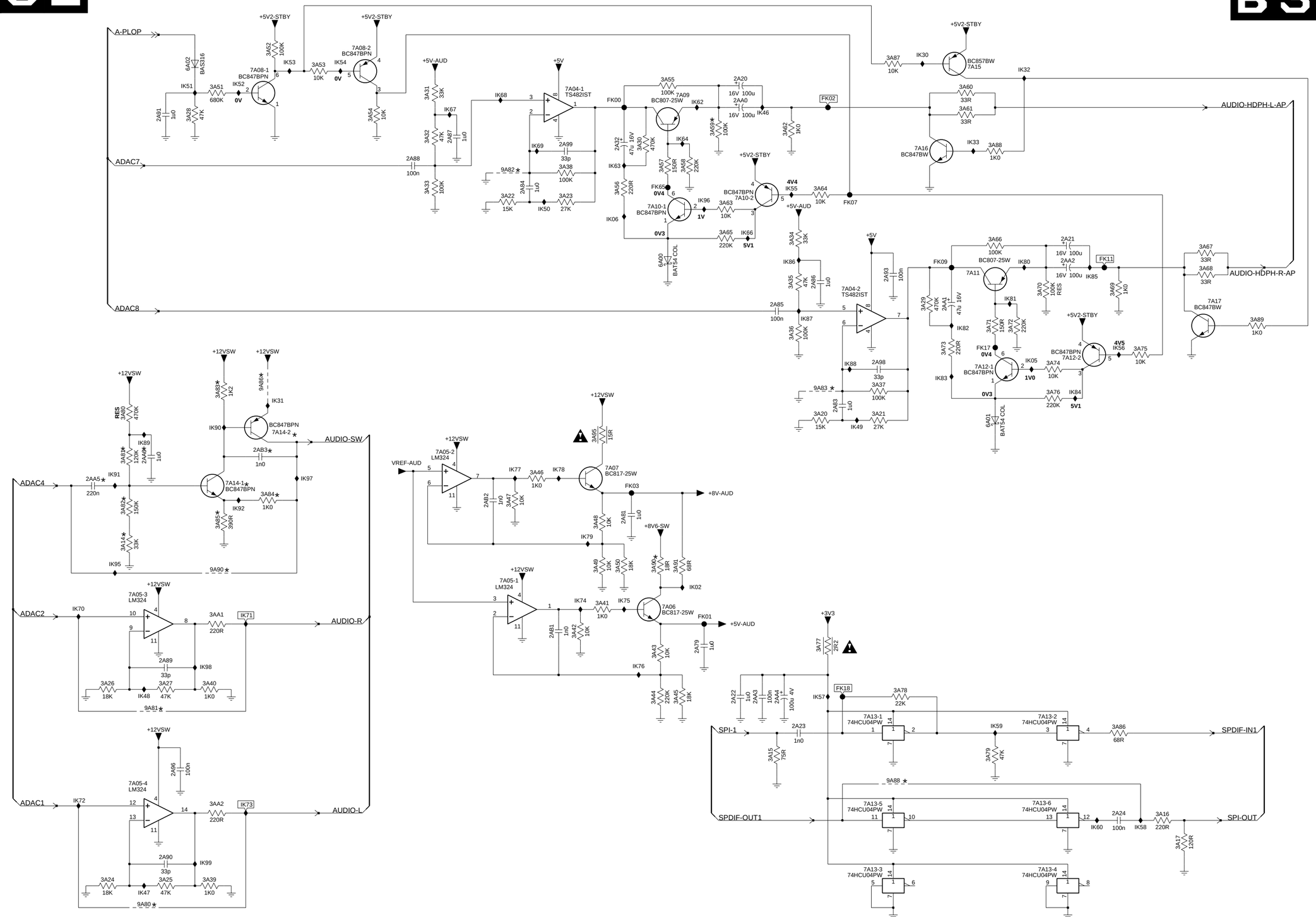

2A20 A8
2A21 C12
2A22 G8
2A23 H9
2A24 H12
2A32 B7
2A79 G8
2A81 F7
2A83 D9
2A84 B6
2A85 C9
2A86 C9
2A87 B6
2A88 B5
2A89 G3
2A90 I3
2A91 B3
2A93 C10
2A96 H3
2A98 D10
2A99 B7
2AA0 A8
2AA1 C10
2AA2 C12
2AA3 G9
2AA4 G9
2AA5 E2
2AA6 E3
2AB1 G7
2AB2 E6
2AB3 E4
3A14 F2
3A15 H9
3A16 I13
3A17 I13
3A20 B9
3A21 E10
3A22 B6
3A23 B7
3A24 I2
3A25 I3
3A26 G2
3A27 G3
3A28 B3
3A29 C10
3A30 B7
3A31 A5
3A32 B5
3A33 B5
3A34 C9
3A35 C9
3A36 D9
3A37 D10
3A38 B7
3A39 I3
3A40 G3
3A41 F7
3A42 G7
3A43 G8
3A44 G8
3A45 G8
3A46 E6
3A47 E6
3A48 F7
3A49 F7
3A50 F7
3A51 A3
3A52 A4
3A53 A4
3A54 B5
3A55 A8
3A56 B7
3A57 B8
3A58 B8
3A59 B8
3A60 A11
3A61 B11
3A62 B9
3A63 C8
3A64 B9
3A65 C8
3A66 C11
3A67 C13
3A68 C13
3A69 C12
3A70 C11
3A71 D11
3A72 D11
3A73 D10
3A74 D11
3A75 D12
3A76 D11
3A77 G9
3A78 G10
3A79 H11
3A80 E2
3A81 E2
3A82 E2
3A83 D3
3A84 E4
3A85 F3
3A86 H12
3A87 A10
3A88 B11
3A89 D13
3A90 F8
3A91 F8
3A95 E7
3AA1 G3
3AA2 H3
6A00 C8
6A01 E11
6A02 A3
7A04-1 A7
7A04-2 C9
7A05-1 F6
7A05-2 E5
7A05-3 F2
7A05-4 H2
7A06 F8
7A07 E7
7A08-1 A4
7A08-2 A5
7A09 A8
7A10-1 C8
7A10-2 B9
7A11 C11
7A12-1 D11
7A12-2 D12
7A13-1 H10
7A13-2 H11
7A13-3 I10
7A13-4 I11
7A13-5 H10
7A13-6 H11
7A14-1 E3
7A14-2 E4
7A15 A11
7A16 B10
7A17 C13
9A80 I3
9A81 G3
9A82 B6
9A83 D9
9A86 D4
9A88 H10
9A90 F3
FK00 A7
FK01 G8
FK02 A9
FK03 E7
FK07 B9
FK09 C10
FK11 C12
FK17 D11
FK18 G9
FK65 B8
IK02 F8
IK05 D11
IK06 C7
IK30 A10
IK31 D4
IK32 A11
IK33 B11
IK46 B9
IK47 I3
IK48 G3
IK49 E10
IK50 C6
IK51 A3
IK52 A3
IK53 A4
IK54 A4
IK55 B9
IK56 D12
IK57 G9
IK58 I12
IK59 H11
IK60 I12
IK62 A8
IK63 B7
IK64 B8
IK66 C8
IK67 B6
IK68 A6
IK69 B6
IK70 F2
IK71 G4
IK72 H2
IK73 H4
IK74 F7
IK75 F7
IK76 G7
IK77 E6
IK78 E7
IK79 F7
IK80 C11
IK81 C11
IK82 D11
IK83 D10
IK84 D12
IK85 C12
IK86 C9
IK87 D9
IK88 D9
IK89 E3
IK90 E3
IK91 E2
IK92 E3
IK95 F2
IK96 B8
IK97 E4
IK98 G3
IK99 I3

MPIF MAIN : AUDIO SOURCE SELECTION

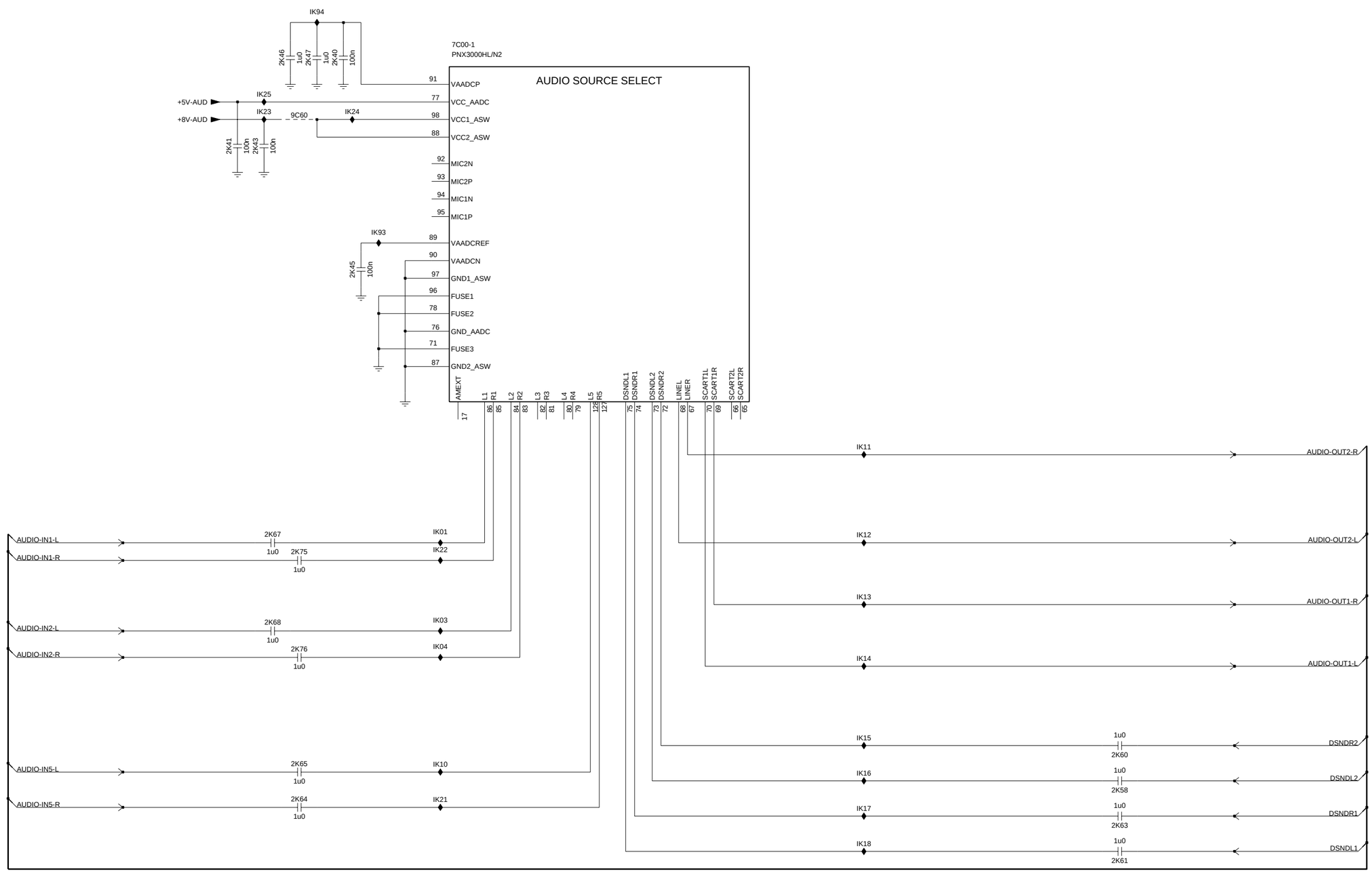

2K40 C4
2K41 C3
2K43 C3
2K45 D4
2K46 C3
2K47 C3
2K58 H10
2K60 H10
2K61 I10
2K63 I10
2K64 I3
2K65 H3
2K67 F3
2K68 G3
2K75 G3
2K76 G3
7C00-1 B5
9C60 C3
IK01 F4
IK03 G4
IK04 G4
IK10 H4
IK11 F8
IK12 F8
IK13 G8
IK14 G8
IK15 H8
IK16 H8
IK17 I8
IK18 I8
IK21 I4
IK22 G4
IK23 C3
IK24 C4
IK25 C3
IK93 D4
IK94 B3

1C51 A5	2AB4 B9	2C52 A1	2C58 B8	2C67 C6	2C75 B7	2C84 B3	3C51 A6	3C58 D4	3C63 D7	3C70 A9	3C74 C10	3C80 B3	5C54 B1	5C58 A1	6C51 D4	7C54 E3	7C57 A9	9C54 C4	9C61 C7	AC04 C6	FC52 C6	IC48 B4	IC54 D3	IC58 E2	IC63 C9	IC74 D4	IC78 C10	IC85 A4
1C52 C5	2AB8 C9	2C53 A1	2C60 B1	2C68 C8	2C78 C6	2C85 B4	3C53 B7	3C59 D3	3C65 D3	3C71 B9	3C75 C10	5C51 A6	5C55 C9	5C59 B1	6C52 D3	7C55 E2	9C51 A4	9C56 C4	AC01 C6	AC05 C4	FC73 D1	IC49 C4	IC55 C3	IC59 B7	IC64 C8	IC75 B6	IC79 B9	IC86 B8
1C53 D5	2C50 A5	2C55 B7	2C63 B6	2C70 D2	2C79 C8	2C86 B4	3C56 D2	3C60 E1	3C66 D4	3C72 B10	3C76 A9	5C52 A1	5C56 C9	5C60 A7	7C00-2 B7	7C56-1 B10	9C52 A4	9C57 C4	AC02 C6	FA46 D7	IC13 B8	IC51 A1	IC56 D2	IC60 B7	IC65 C8	IC76 A9	IC80 B9	IC87 B8
1C54 A10	2C51 B10	2C57 B7	2C65 C9	2C72 E2	2C83 D6	3C50 D3	3C57 D2	3C61 E4	3C67 E2	3C73 B9	3C77 A9	5C53 B7	5C57 D2	5C70 B3	7C53 D4	7C56-2 B9	9C53 C4	9C58 E2	AC03 C6	FC10 B3	IC14 C8	IC52 B1	IC57 D4	IC61 C7	IC72 B7	IC77 A9	IC84 C4	IC88 B8

MPIF MAIN : IF + SAW FILTER

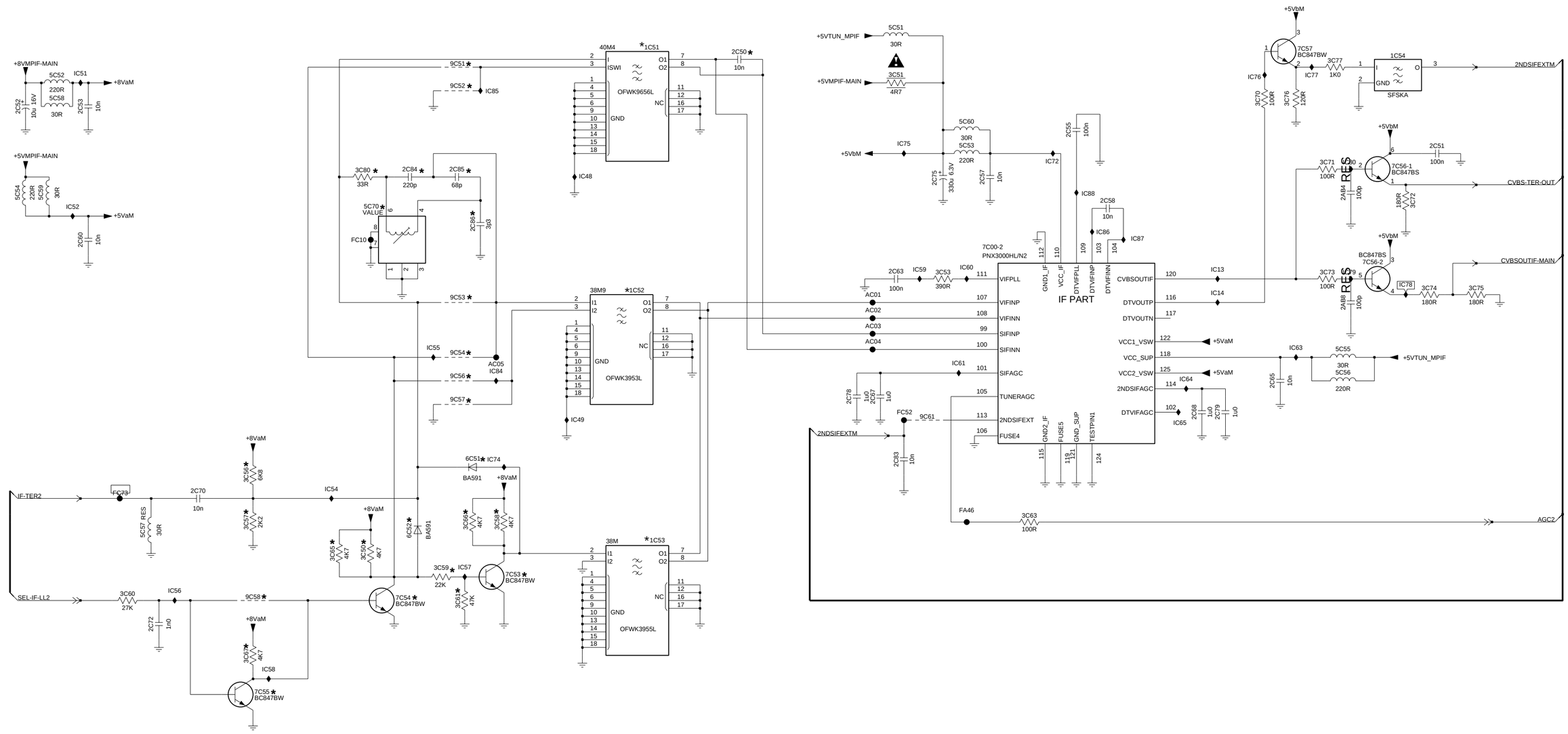

MPIF MAIN : SUPPLY

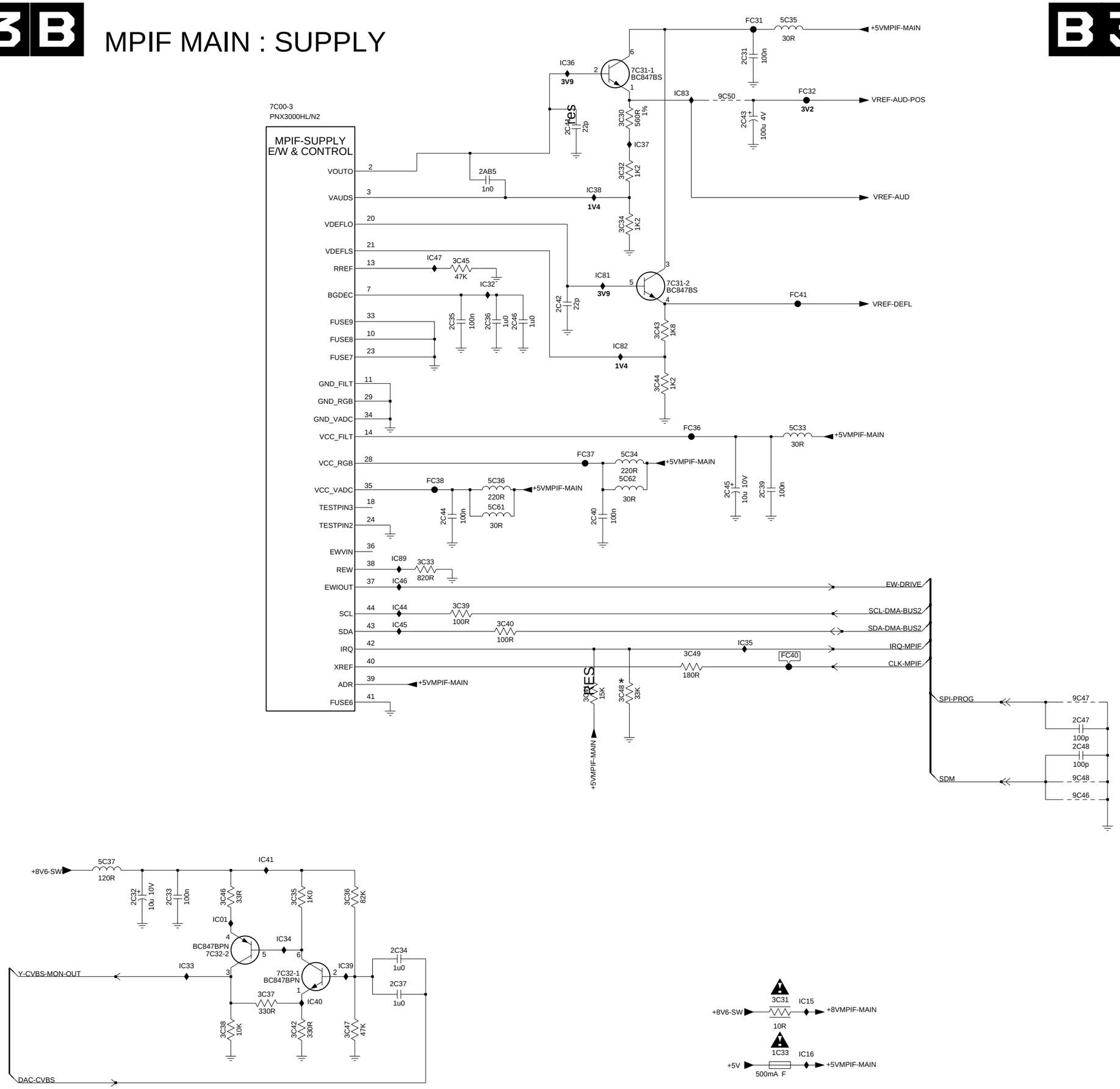

1C33 I8
2AB5 B5
2C31 A7
2C32 H2
2C33 H3
2C34 H5
2C35 C5
2C36 C5
2C37 H5
2C39 E7
2C40 E6
2C41 B6
2C42 C6
2C43 B7
2C44 E5
2C45 E7
2C46 C6
2C47 F10
2C48 G10
3C30 B6
3C31 I8
3C32 B6
3C33 E5
3C34 B6
3C35 H4
3C36 H4
3C37 I3
3C38 I3
3C39 E5
3C40 F5
3C41 F6
3C42 I4
3C43 C7
3C44 D7
3C45 C5
3C46 H3
3C47 I4
3C48 F6
3C49 F7
5C33 D8
5C34 D6
5C35 A8
5C36 D5
5C37 H2
5C61 E5
5C62 D6
7C00-3 A4
7C31-1 A6
7C31-2 C7
7C32-1 H4
7C32-2 H3
9C46 G10
9C47 F10
9C48 G10
9C50 A7
FC31 A7
FC32 A8
FC36 D7
FC37 D6
FC38 D5
FC40 F8
FC41 C8
IC01 H3
IC15 I8
IC16 I8
IC32 C5
IC33 H3
IC34 H4
IC35 F7
IC36 A6
IC37 B7
IC38 B6
IC39 H4
IC40 I4
IC41 G3
IC44 E5
IC45 F5
IC46 E5
IC47 C5
IC81 C6
IC82 C6
IC83 A7
IC89 E5

MPIF MAIN : VIDEO SOURCE SELECTION

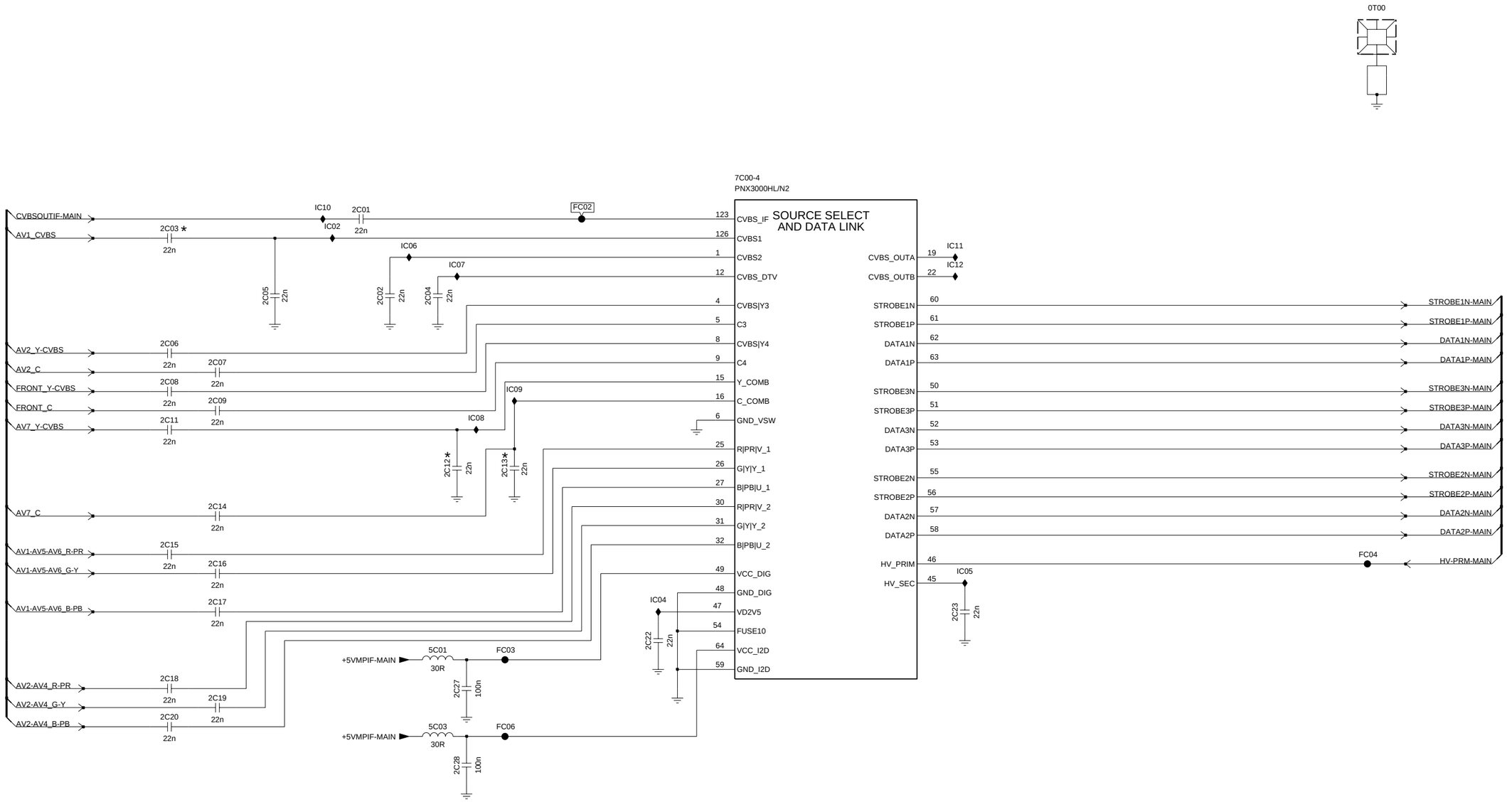

PNX 2015 : Display Interface

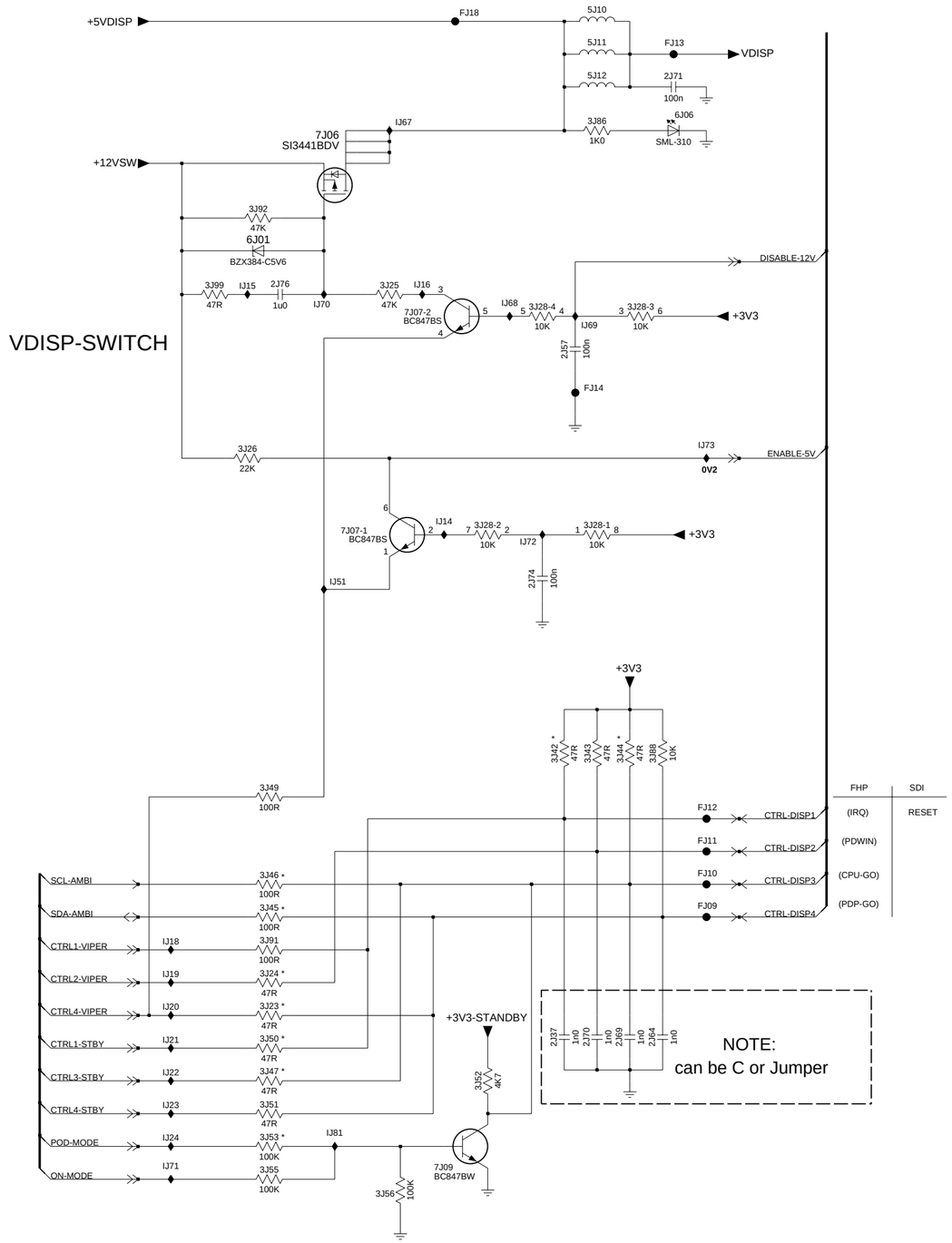

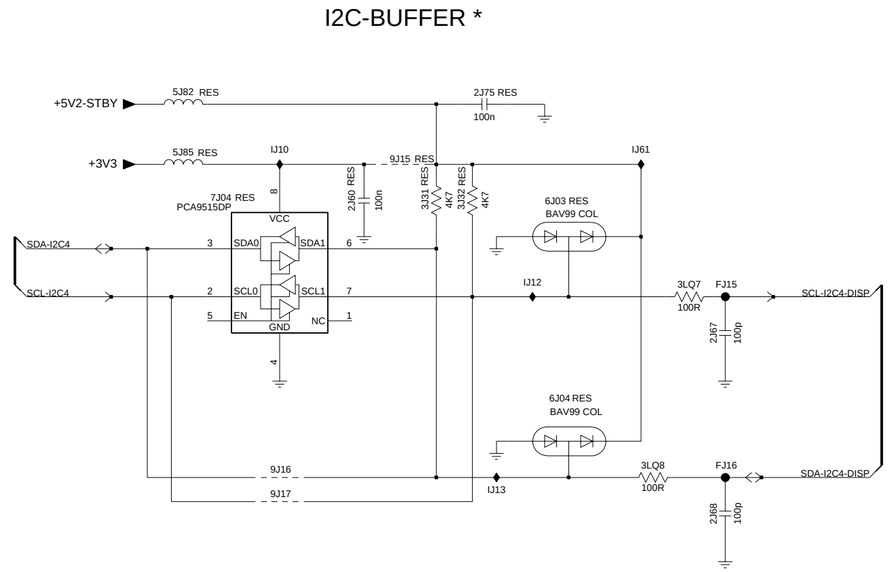

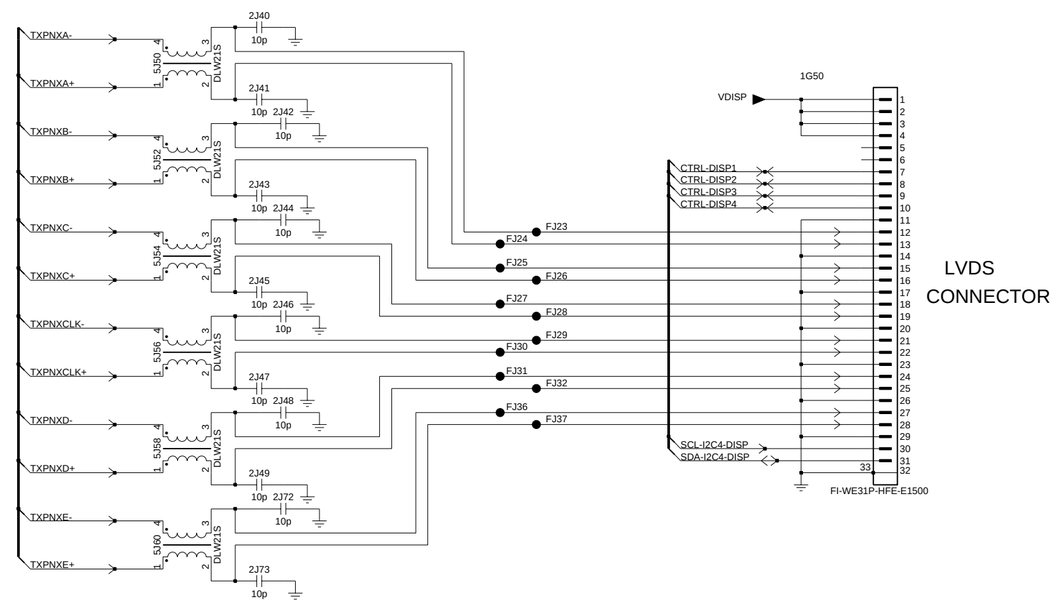

1G50 F12
2J37 H4
2J40 F9
2J41 F9
2J42 F9
2J43 G9
2J44 G9
2J45 G9
2J46 H9
2J47 H9
2J48 H9
2J49 I9
2J57 C4
2J60 C10
2J64 H5
2J67 C12
2J68 E12
2J69 H5
2J70 H5
2J71 A5
2J72 I9
2J73 I9
2J74 E4
2J75 B11
2J76 C3
3J23 G2
3J24 G2
3J25 C3
3J26 D2
3J28-1 D5
3J28-2 D4
3J28-3 C5
3J28-4 C4
3J31 C10
3J32 C11
3J42 F4
3J43 F5
3J44 F5
3J45 G2
3J46 G2
3J47 H2
3J49 F2
3J50 H2
3J51 H2
3J52 H4
3J53 H2
3J55 I2
3J56 I3
3J86 B5
3J88 F5
3J91 G2
3J92 B2
3J99 C2
3LQ7 C12
3LQ8 D12
5J10 A5
5J11 A5
5J12 A5
5J50 F8
5J52 G8
5J54 G8
5J56 H8
5J58 H8
5J60 I8
5J82 B9
5J85 B9
6J01 B2
6J03 C11
6J04 D11
6J06 B5
7J04 C9
7J06 B3
7J07-1 D3
7J07-2 C4
7J09 H4
9J15 B10
9J16 D10
9J17 D10
FJ09 G5
FJ10 G5
FJ11 F5
FJ12 F5
FJ13 A5
FJ14 C5
FJ15 C12
FJ16 D12
FJ18 A4
FJ23 G11
FJ24 G10
FJ25 G10
FJ26 G11
FJ27 H10
FJ28 H11
FJ29 H11
FJ30 H10
FJ31 H10
FJ32 H11
FJ36 H10
FJ37 H11
IJ10 B10
IJ12 C11
IJ13 D11
IJ14 D4
IJ15 C2
IJ16 C3
IJ18 G2
IJ19 G2
IJ20 G2
IJ21 H2
IJ22 H2
IJ23 H2
IJ24 H2
IJ51 E3
IJ61 B12
IJ67 B3
IJ68 C4
IJ69 C5
IJ70 C3
IJ71 H2
IJ72 D4
IJ73 D5
IJ81 H3

PNX 2015 : Supply

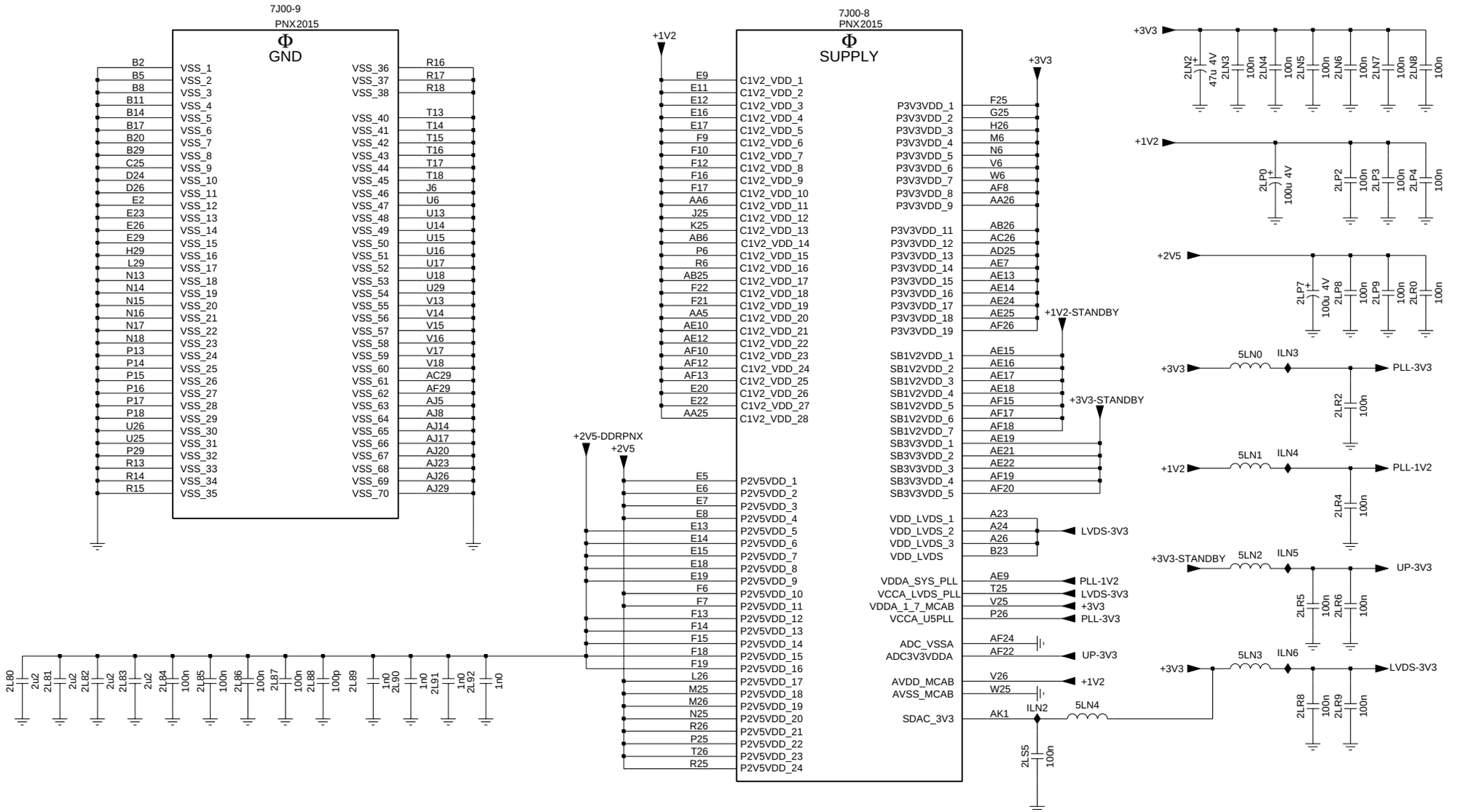

2L80 E1
2L81 E1
2L82 E1
2L83 E1
2L84 E1
2L85 E1
2L86 E2
2L87 E2
2L88 E2
2L89 E2
2L90 E2
2L91 E3
2L92 E3
2LN2 A7
2LN3 A7
2LN4 A7
2LN5 A8
2LN6 A8
2LN7 A8
2LN8 A8
2LP0 B7
2LP2 B8
2LP3 B8
2LP4 B8
2LP7 B8
2LP8 B8
2LP9 B8
2LR0 B8
2LR2 C8
2LR4 D8
2LR5 D8
2LR6 D8
2LR8 E8
2LR9 E8
2LS5 E6
5LN0 C7
5LN1 C7
5LN2 D7
5LN3 E7
5LN4 E6
7J00-8 A5
7J00-9 A2
ILN2 E6
ILN3 C8
ILN4 C8
ILN5 D8
ILN6 E8

PNX 2015 : Standby & Control

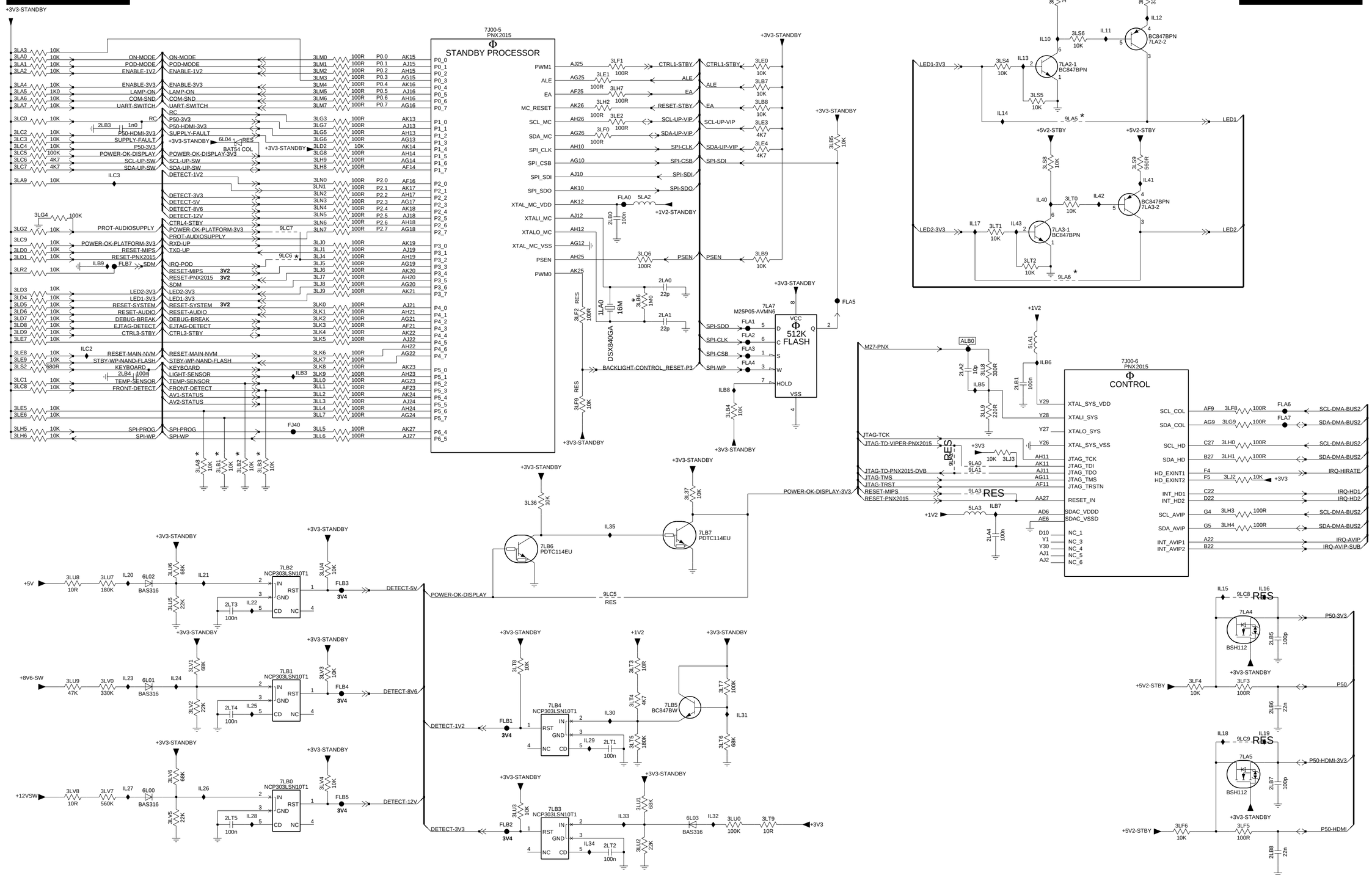

PNX 2015 : DDR Interface

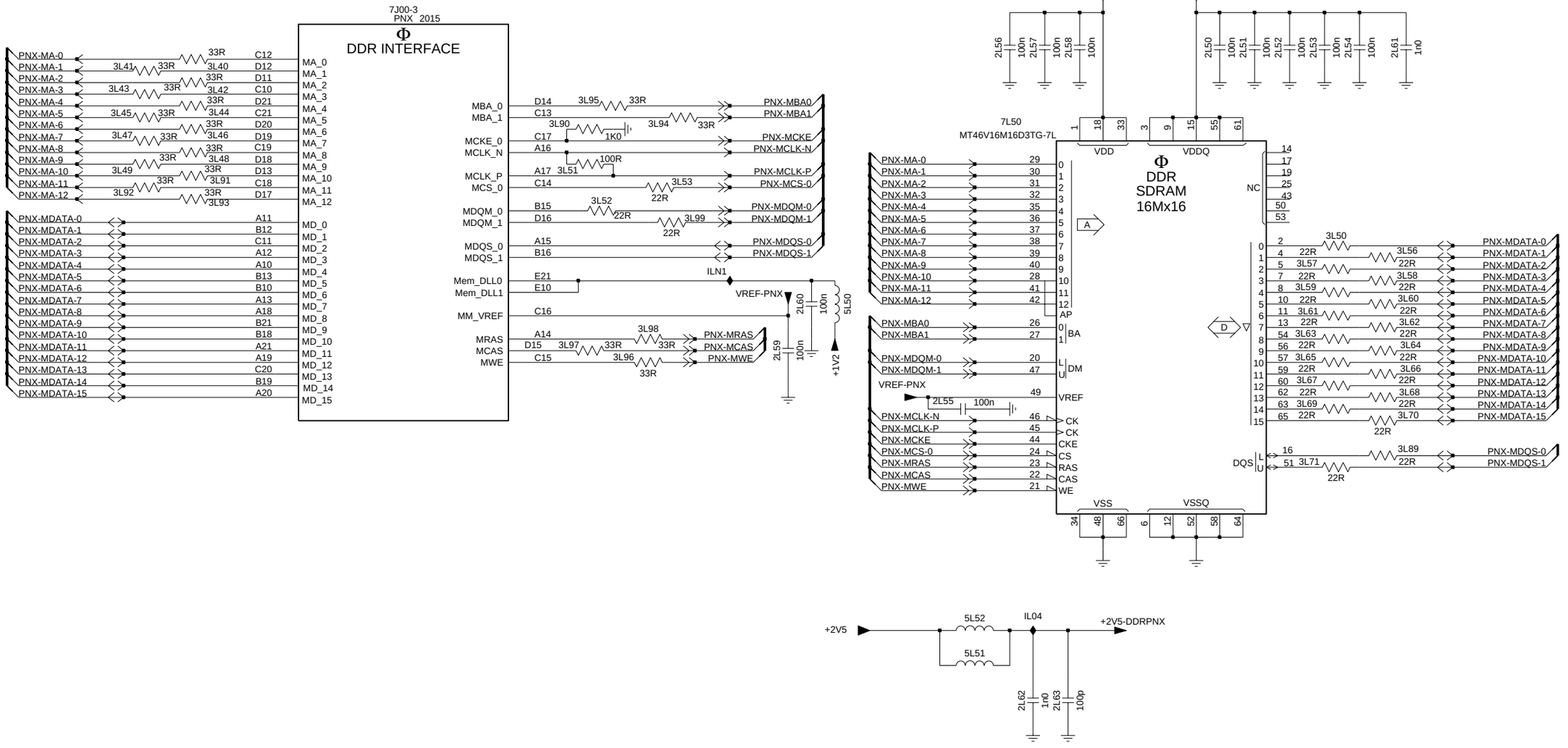

2L50 A8
2L51 A8
2L52 A8
2L53 A8
2L54 A8
2L55 C6
2L56 A6
2L57 A7
2L58 A7
2L59 C5
2L60 C5
2L61 A9
2L62 E6
2L63 E7
3L40 A1
3L41 A1
3L42 A1
3L43 A1
3L44 A2
3L45 A1
3L46 B1
3L47 B1
3L48 B2
3L49 B1
3L50 B8
3L51 B4
3L52 B4
3L53 B4
3L56 B9
3L57 B8
3L58 B9
3L59 B8
3L60 C9
3L61 C8
3L62 C9
3L63 C8
3L64 C9
3L65 C8
3L66 C9
3L67 C8
3L68 C9
3L69 C8
3L70 C9
3L71 D8
3L89 C9
3L90 A4
3L91 B2
3L92 B1
3L93 B2
3L94 A4
3L95 A4
3L96 C4
3L97 C4
3L98 C4
3L99 B4
5L50 C5
5L51 E6
5L52 D6
7J00-3 A3
7L50 A6
IL04 D6
ILN1 B5

PNX 2015 : Tunnelbus

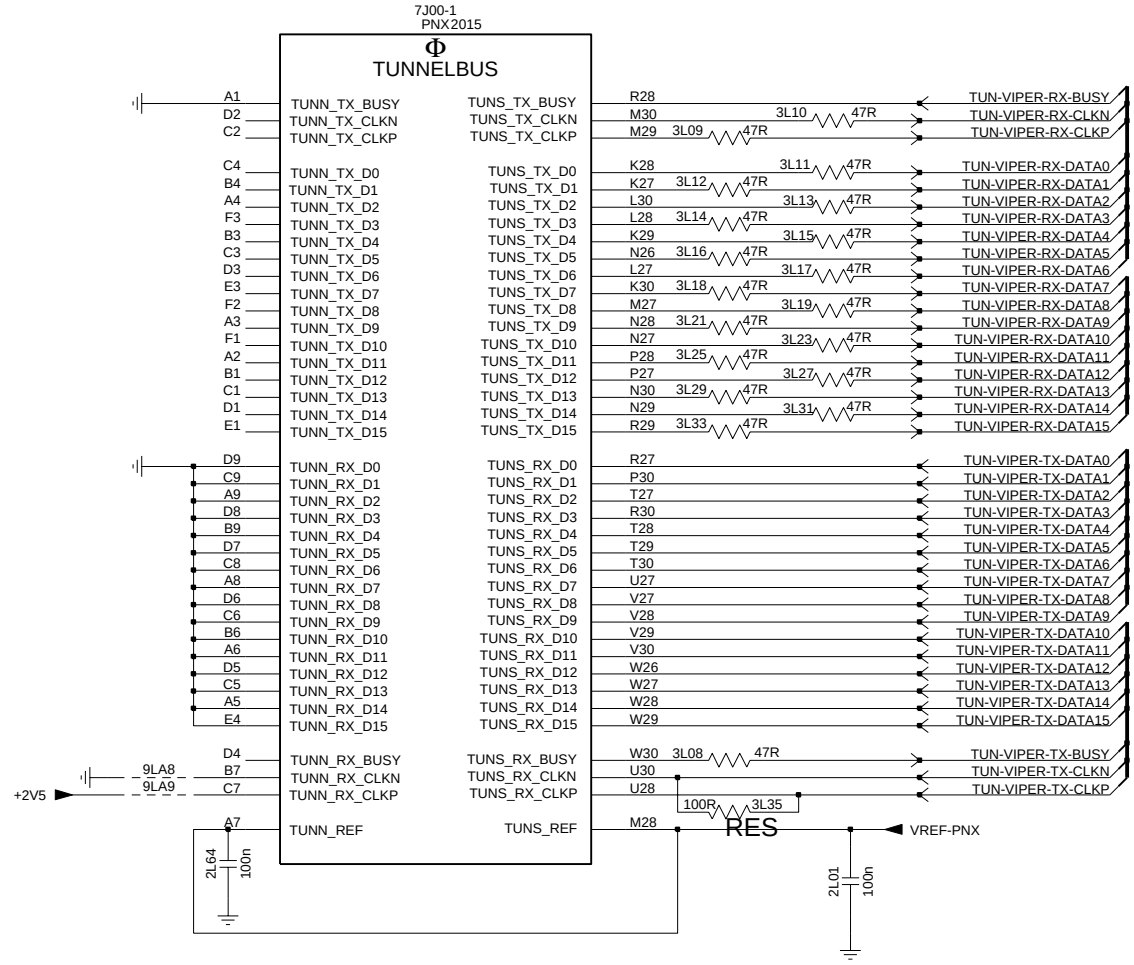

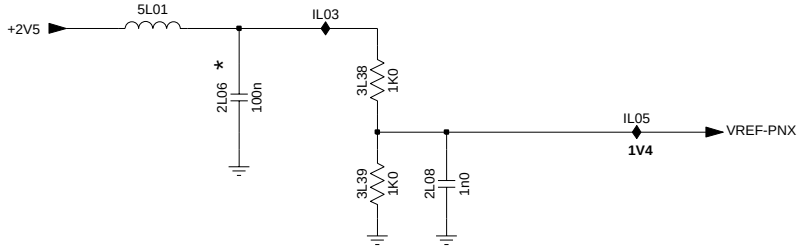

2L01 E5
2L06 F2
2L07 F3
2L08 F3
2L64 E2
3L08 D4
3L09 B4
3L10 B4
3L11 B4
3L12 B4
3L13 B4
3L14 B4
3L15 B4
3L16 B4
3L17 B4
3L18 B4
3L19 B4
3L21 B4
3L23 B4
3L25 C4
3L27 C4
3L29 C4
3L31 C4
3L33 C4
3L35 D4
3L38 F3
3L39 F3
5L01 E2
7J00-1 A3
9LA8 D2
9LA9 D2
IL03 E3
IL05 F4

PNX 2015 : DV I/O Interface

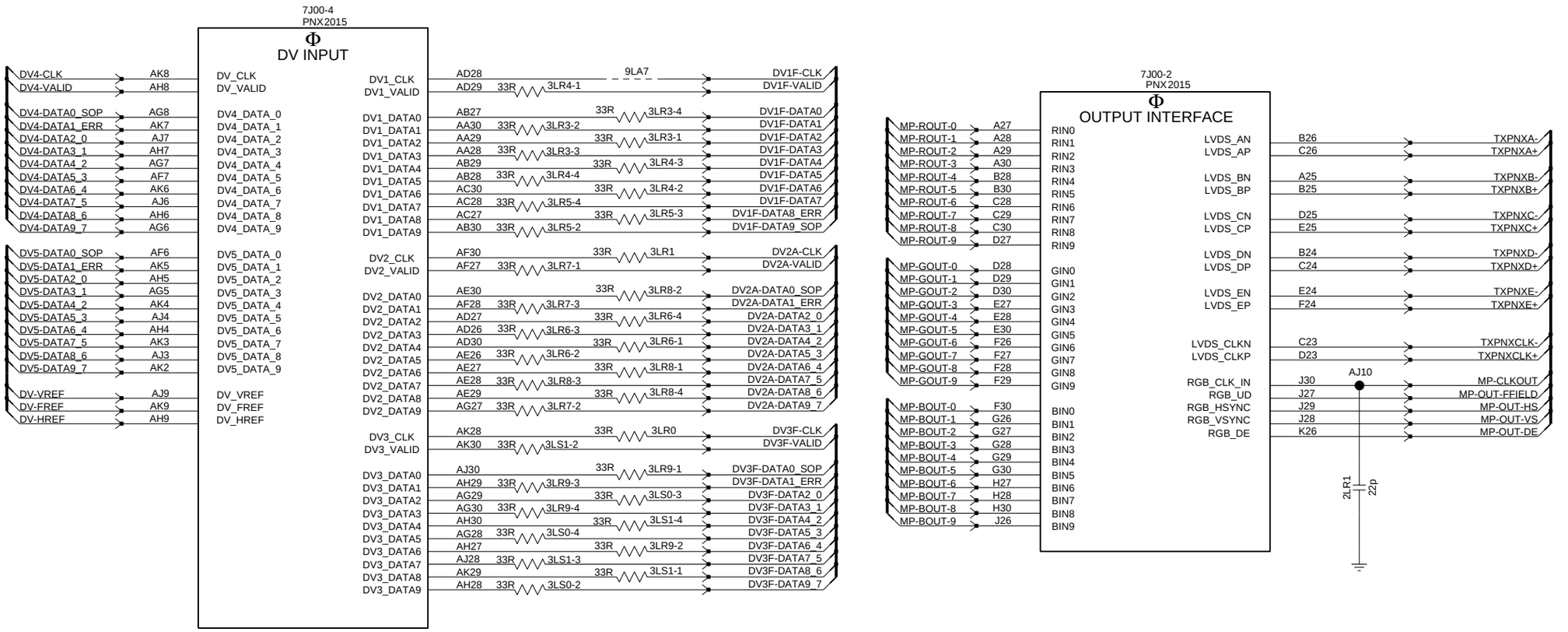

2LR1 D8
3LR0 D4
3LR1 C4
3LR3-1 B4
3LR3-2 B4
3LR3-3 B4
3LR3-4 B4
3LR4-1 B4
3LR4-2 B4
3LR4-3 B4
3LR4-4 B4
3LR5-2 C4
3LR5-3 B4
3LR5-4 B4
3LR6-1 C4
3LR6-2 C4
3LR6-3 C4
3LR6-4 C4
3LR7-1 C4
3LR7-2 D4
3LR7-3 C4
3LR8-1 C4
3LR8-2 C4
3LR8-3 C4
3LR8-4 C4
3LR9-1 D4
3LR9-2 D4
3LR9-3 D4
3LR9-4 D4
3LS0-2 E4
3LS0-3 D4
3LS0-4 D4
3LS1-1 D4
3LS1-2 D4
3LS1-3 D4
3LS1-4 D4
7J00-2 B7
7J00-4 A2
9LA7 B4
AJ10 C8

B4A PNX2015 : Audio / Video

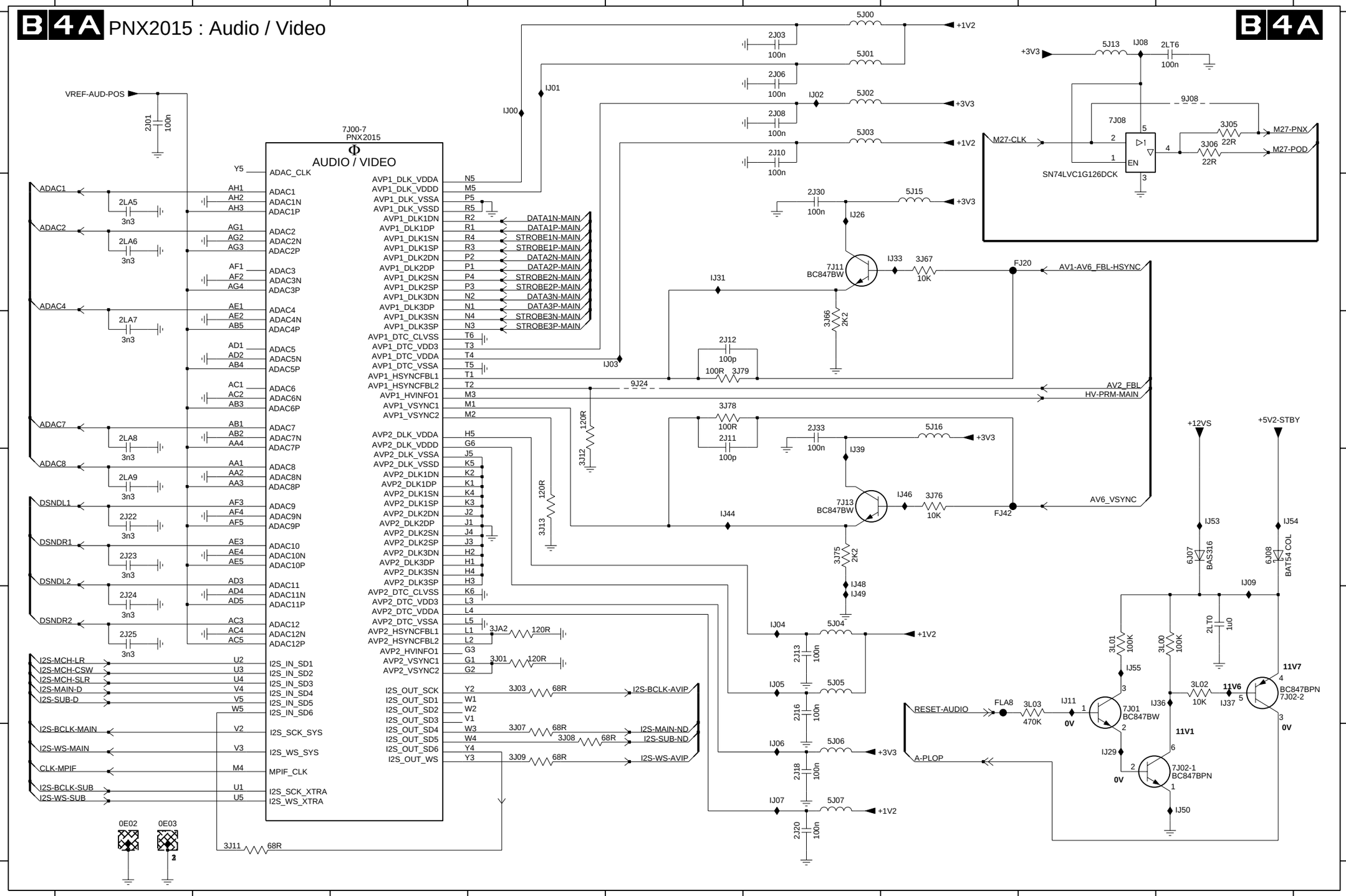

0E02 F1	7J13 D6
0E03 F1	9J08 A9
2J01 A1	9J24 C5
2J03 A6	FJ20 B8
2J06 A6	FJ42 D7
2J08 A6	FLA8 E7
2J10 A6	IJ00 A4
2J11 C5	IJ01 A4
2J12 C5	IJ02 A6
2J13 E6	IJ03 C5
2J16 E6	IJ04 E6
2J18 F6	IJ05 E6
2J20 F6	IJ06 F6
2J22 D1	IJ07 F6
2J23 D1	IJ08 A8
2J24 E1	IJ09 D9
2J25 E1	IJ11 E8
2J30 B6	IJ26 B6
2J33 C6	IJ29 F8
2LA5 B1	IJ31 B5
2LA6 B1	IJ33 B7
2LA7 C1	IJ36 E9
2LA8 C1	IJ37 E9
2LA9 D1	IJ39 D6
2LT0 E9	IJ44 D5
2LT6 A9	IJ46 D7
3J01 E4	IJ48 D6
3J03 E4	IJ49 E6
3J05 A9	IJ50 F9
3J06 A9	IJ53 D9
3J07 F4	IJ54 D9
3J08 F4	IJ55 E8
3J09 F4	
3J11 F2	
3J12 D4	
3J13 D4	
3J66 C4	
3J67 B7	
3J75 D6	
3J76 D7	
3J78 C5	
3J79 C5	
3JA2 E4	
3L00 E9	
3L01 E8	
3L02 E9	
3L03 E8	
5J00 A6	
5J01 A6	
5J02 A6	
5J03 A6	
5J04 E6	
5J05 E6	
5J06 F6	
5J07 F6	
5J13 A8	
5J15 B7	
5J16 C7	
6J07 D9	
6J08 D9	
7J00-7 A3	
7J01 E8	
7J02-1 F9	
7J02-2 E9	
7J08 A8	
7J11 B6	

posnr XJ00-XJ49

1G01 C12	2G03 A4	2G08 A5	2G13 B3	2G18 B4	2G23 B5	2G28 C3	2G44 B7	2G49 B8	2G54 B14	2G59 A12	3G64 B12	3G71 A12	3G76 E10	3G84 D15	3G90 A15	3G95 D11	5G05 C3	7G01 A7	7G04-3 D2	9G13 A13	FG02 B10	FG16 A14	FG21 C11	FG26 A12	IG25 C12	IG31 B2	IG41 E12
1G02 A14	2G04 A4	2G09 A5	2G14 B3	2G19 B4	2G24 B5	2G40 B1	2G45 B8	2G50 A9	2G55 B15	3G52 C13	3G65 B12	3G72 C11	3G77 F12	3G85 D15	3G91 B2	5G01 A3	6G01 A12	7G02 C9	7G07 B2	9G50 D11	FG03 A10	FG17 A14	FG22 D11	FG27 A12	IG26 C12	IG32 C2	
2G00 A3	2G05 A4	2G10 A5	2G15 B3	2G20 B4	2G25 B6	2G41 B2	2G46 B8	2G51 A10	2G56 A3	3G61 C10	3G66 B12	3G73 C12	3G78 F12	3G86 D15	3G92 C2	5G02 B9	6G02 E9	7G03 A13	9G10 E12	9G51 C14	FG10 C3	FG18 B12	FG23 D11	FG36 E10	IG28 E12	IG35 B8	
2G01 A4	2G06 A5	2G11 A6	2G16 B4	2G21 B5	2G26 C3	2G42 B2	2G47 B9	2G52 A10	2G57 C11	3G62 C10	3G67 B12	3G74 C12	3G82 D15	3G87 E15	3G93 C2	5G03 A9	6G03 F9	7G04-1 D6	9G11 A14	FG00 A3	FG14 F12	FG19 D12	FG24 C11	FG37 E10	IG29 F12	IG38 G10	
2G02 A4	2G07 A5	2G12 A6	2G17 B4	2G22 B5	2G27 C3	2G43 C2	2G48 B10	2G53 A12	2G58 C9	3G63 C10	3G70 A12	3G75 E10	3G83 D12	3G89 A14	3G94 G9	5G04 B3	6G04 G9	7G04-2 C13	9G12 A13	FG01 B4	FG15 F12	FG20 E10	FG25 C11	FG40 A14	IG30 F12	IG39 B12	

B6B

PACIFIC3: PART 2

B6B

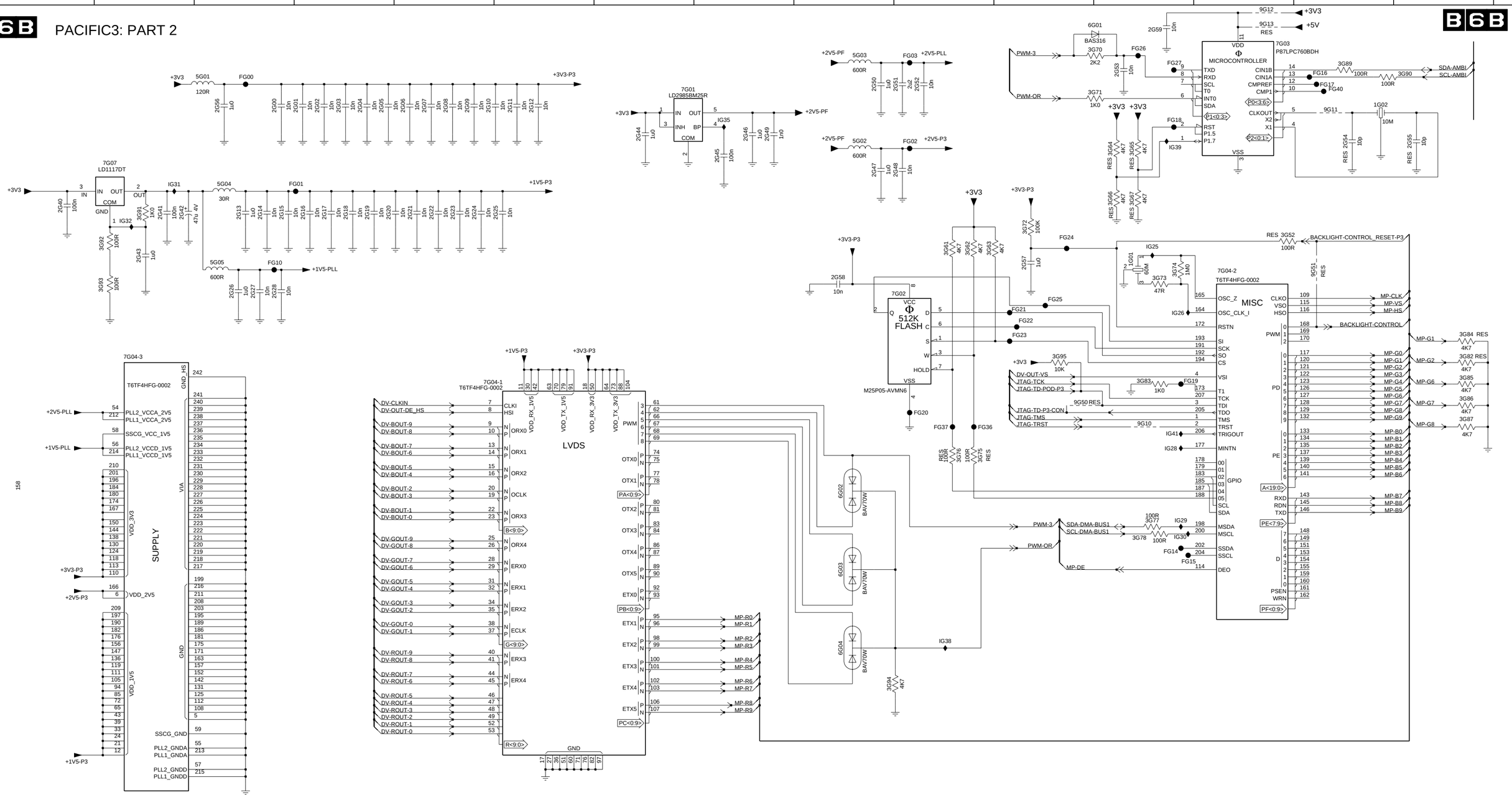

2G36 D7	3G02 D9	3G09 B4	3G13 B4	3G17 D4	3G23 C8	3G32 D9	3G55-1 C4	3G56-1 C4	3G57-1 D4	3G58-1 D4	3G59-1 E4	3G60-1 E4	7G31-1 C6	7G35 E7	9G35 B9	IG04 C8	IG08 D6
2G37 D7	3G03 D8	3G10 B4	3G14 B4	3G18 D4	3G25 C7	3G34 D6	3G55-2 C4	3G56-2 C4	3G57-2 D4	3G58-2 D4	3G59-2 E4	3G60-2 E4	7G31-2 C7	7G36-1 E8	IG01 B9	IG05 C7	IG15 B9
2G60 C9	3G05 D10	3G11 B4	3G15 C4	3G20 B9	3G26 C9	3G35 D7	3G55-3 C4	3G56-3 C4	3G57-3 D4	3G58-3 D4	3G59-3 E4	3G60-3 E4	7G33 B9	7G36-2 E9	IG02 C9	IG06 C8	
3G01 E10	3G08 B4	3G12 B4	3G16 C4	3G21 B9	3G27 D8	3G51 C7	3G55-4 C4	3G56-4 C4	3G57-4 D4	3G58-4 D4	3G59-4 D4	3G60-4 E4	7G34 C8	9G30 D7	IG03 C7	IG07 C9	

PACIFIC3: PART 1

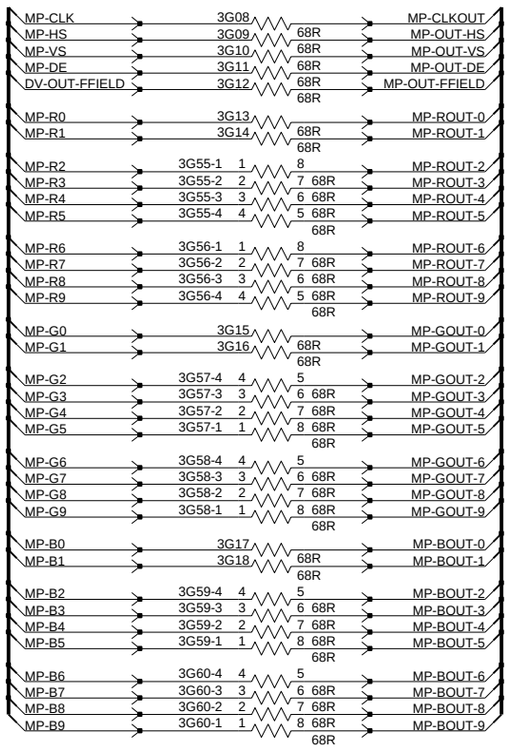

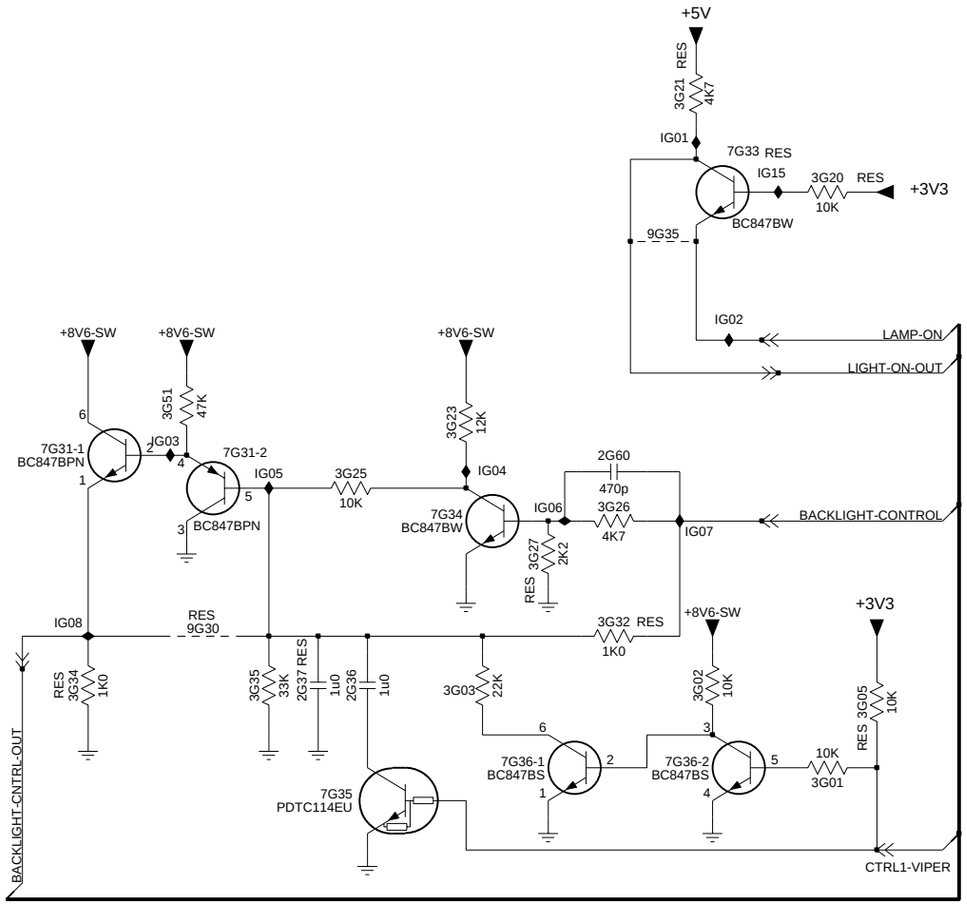

1D40 A3	2Q71 D13	2Q80 G5	2Q86 E2	2Q93 G5	3Q30 C12	3Q54 B5	3Q76 G6	3Q85 A10	3Q96 C6	5Q11 D1	6H09 E7	9Q19 D12	FQ08 B3	FQ16 B3	FQ36 D14	FQ55 D14	IQ41 C10	IQ47 B6	IQ58 B10
1M03 G2	2Q72 D13	2Q81 H5	2Q87 A4	2Q94 A9	3Q31 B11	3Q56 B5	3Q79 G6	3Q86 C10	3Q97 C10	5Q12 D1	7Q05-1 C11	9Q62 C11	FQ09 B3	FQ17 B3	FQ40 C4	FQ56 G4	IQ42 C11	IQ49 B6	IQ59 A9
1M59 C14	2Q73 F5	2Q82 H5	2Q88 E2	2Q95 B9	3Q32 D10	3Q72 C12	3Q80 H6	3Q89 B5	3Q98 D10	5Q13 D1	7Q05-2 D11	9Q63 D11	FQ11 B3	FQ24 C4	FQ46 F3	FQ57 H4	IQ43 D11	IQ54 H9	IQ62 B9
1M63 E2	2Q74 F5	2Q83 E2	2Q89 D4	2QA0 H7	3Q36 C6	3Q73 C12	3Q81 H6	3Q92 C6	3Q99 C12	6H04 B12	7Q06-1 A9	9Q64 B9	FQ12 B3	FQ25 C14	FQ47 F3	FQ58 H3	IQ44 B6	IQ55 C9	
2Q36 C4	2Q75 F5	2Q84 B2	2Q91 D11	3H00 C14	3Q42 B6	3Q74 F6	3Q83 A9	3Q93 C6	5Q09 B1	6H05 E12	7Q06-2 B9	9Q65 C9	FQ13 B3	FQ26 C14	FQ48 G3	FQ59 H3	IQ45 D10	IQ56 C10	
2Q41 F3	2Q79 G5	2Q85 C1	2Q92 B11	3Q29 E12	3Q46 H8	3Q75 F6	3Q84 B9	3Q94 H9	5Q10 B1	6H08 E6	9Q10 D14	FQ07 D7	FQ14 B3	FQ35 B4	FQ49 G3	IQ40 B11	IQ46 E11	IQ57 B9	

VIPER: DISPLAY DIVERSITY + AMBILIGHT

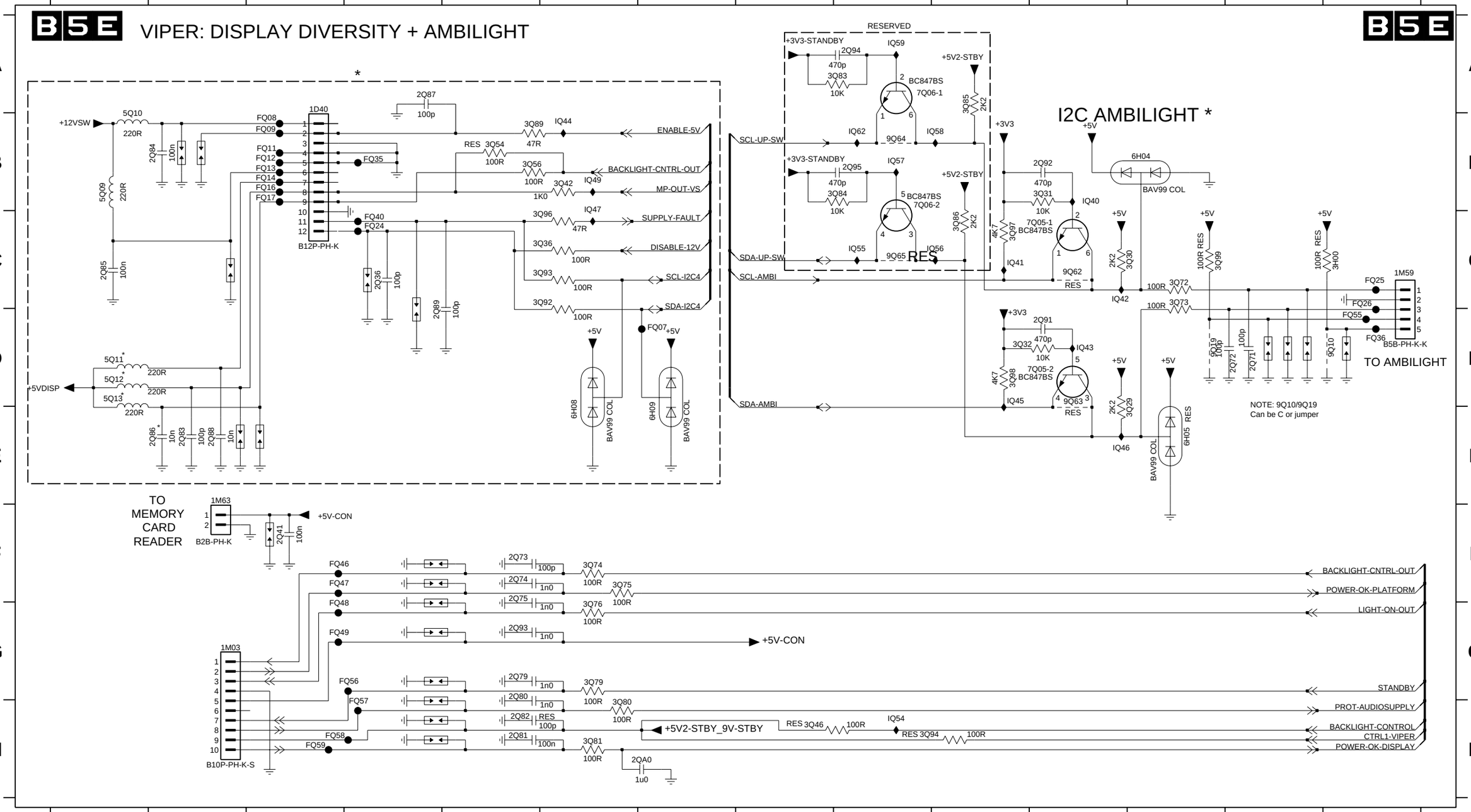

2Q00 C10	2Q06 C12	2Q10 C13	2Q14 C14	2Q18 C15	2Q24 E11	2Q30 E12	2Q35 E14	2Q40 D10	2Q45 D12	2Q49 D13	2Q53 D14	2Q57 D15	2Q61 F11	2Q65 C9	2Q78 C9	2Q98 E10	2V08 E15	2V61 E11	2V65 E9	5Q04 B10	IQ07 C9	IQ11 F11
2Q02 C11	2Q07 C12	2Q11 C13	2Q15 C14	2Q19 C15	2Q26 E12	2Q32 E13	2Q37 E14	2Q42 D11	2Q46 D12	2Q50 D13	2Q54 D14	2Q58 D15	2Q62 F11	2Q66 C10	2Q90 C10	2Q99 E11	2V09 E15	2V62 E10	5Q01 B9	5Q07 F11	IQ08 C9	
2Q04 C11	2Q08 C12	2Q12 C13	2Q16 C14	2Q20 E10	2Q27 E12	2Q33 E13	2Q38 E14	2Q43 D11	2Q47 D12	2Q51 D13	2Q55 D14	2Q59 D15	2Q63 C8	2Q76 C8	2Q96 C11	2V06 E15	2V59 C11	2V63 E10	5Q02 B9	5Q08 F11	IQ09 C8	
2Q05 C12	2Q09 C13	2Q13 C14	2Q17 C15	2Q22 E11	2Q28 E12	2Q34 E13	2Q39 E14	2Q44 D11	2Q48 D12	2Q52 D13	2Q56 D14	2Q60 F10	2Q64 C9	2Q77 C9	2Q97 D10	2V07 E15	2V60 D11	2V64 E10	5Q03 B9	7V00-3 C1	IQ10 C9	

VIPER : SUPPLY

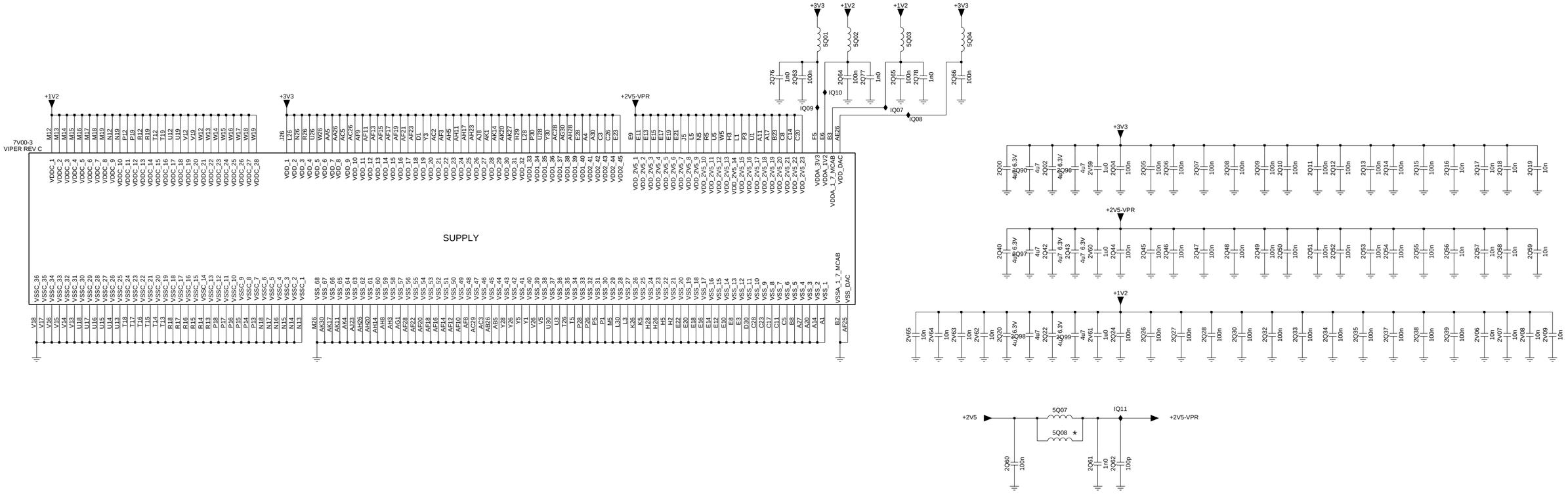

VIPER : A/V + TUNNELBUS

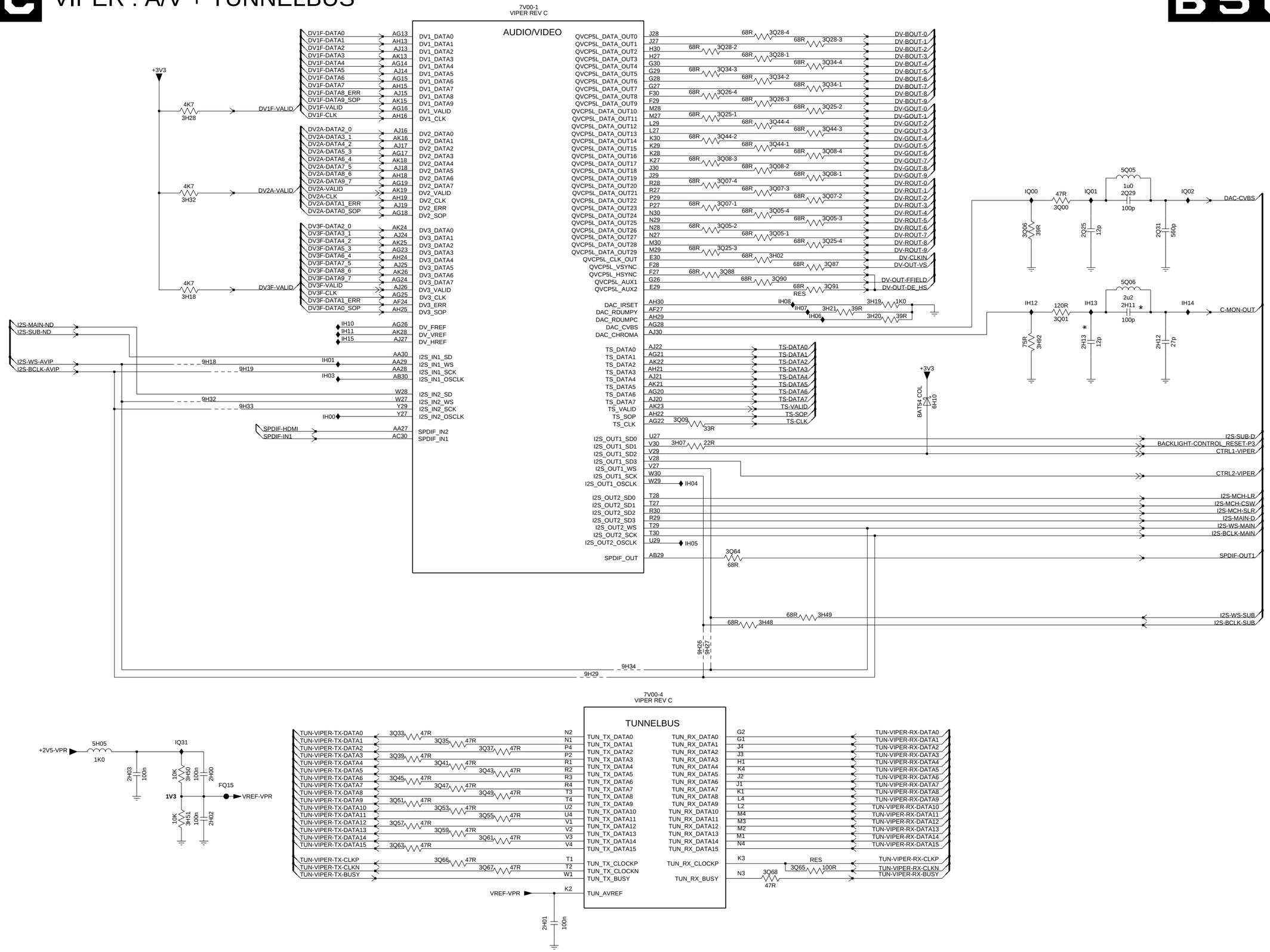

2H00 H3
2H01 I6
2H02 H3
2H03 H2
2H11 C12
2H12 D12
2H13 D12
2Q25 C12
2Q29 B12
2Q31 C12
3H02 C9
3H07 E8
3H18 C3
3H19 C10
3H20 D10
3H21 D9
3H28 B3
3H32 B3
3H48 G9
3H49 F9
3H50 H3
3H51 H3
3H92 D11
3Q00 B11
3Q01 D11
3Q05-1 C9
3Q05-2 C8
3Q05-3 C9
3Q05-4 C9
3Q06 C11
3Q07-1 B8
3Q07-2 B9
3Q07-3 B9
3Q07-4 B8
3Q08-1 B9
3Q08-2 B9
3Q08-3 B8
3Q08-4 B9
3Q09 E8
3Q25-1 B8
3Q25-2 B9
3Q25-3 C8
3Q25-4 C9
3Q26-3 A9
3Q26-4 A8
3Q28-1 A9
3Q28-2 A8
3Q28-3 A9
3Q28-4 A9
3Q33 H5
3Q34-1 A9
3Q34-2 A9
3Q34-3 A8
3Q34-4 A9
3Q35 H5
3Q37 H6
3Q39 H5
3Q41 H5
3Q43 H6
3Q44-1 B9
3Q44-2 B8
3Q44-3 B9
3Q44-4 B9
3Q45 H5
3Q47 H5
3Q49 H6
3Q51 H5
3Q53 H5
3Q55 H6
3Q57 H5
3Q59 I5
3Q61 I6
3Q63 I5
3Q64 F8
3Q65 I9
3Q66 I5
3Q67 I6
3Q68 I9
3Q87 C9
3Q88 C8
3Q90 C9
3Q91 C9
5H05 H2
5Q05 B12
5Q06 C12
6H10 D10
7V00-1 A6
7V00-4 G7
9H18 D3
9H19 D4
9H26 G8
9H27 G8
9H29 G7
9H32 D3
9H33 D4
9H34 G7
FQ15 H3
IH00 E4
IH01 D4
IH03 D4
IH04 E8
IH05 F8
IH06 D9
IH07 C9
IH08 C9
IH10 D5
IH11 D5
IH12 C11
IH13 C12
IH14 C13
IH15 D5
IQ00 B11
IQ01 B12
IQ02 B13
IQ31 H3

VIPER : MAIN MEMORY

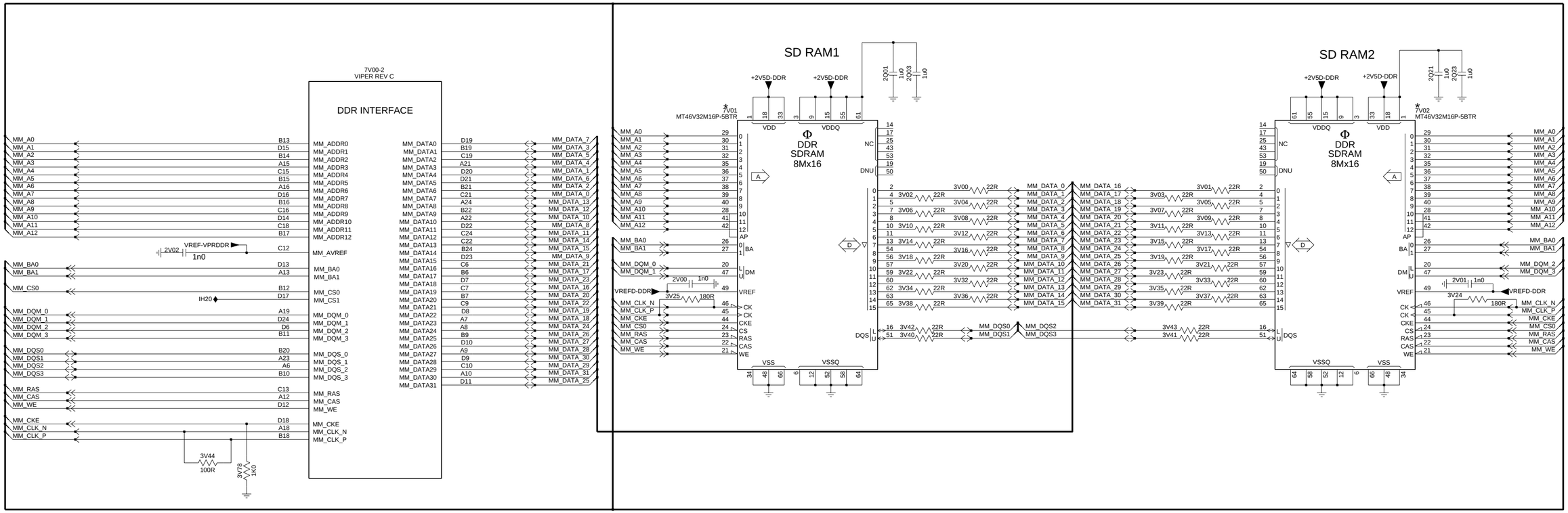

2Q01 B8
2Q03 B9
2Q21 B13
2Q23 B14
2V00 C7
2V01 C14
2V02 C2
2V03 G8
2V04 G9
2V05 G9
2V16 G10
2V17 G11
2V18 G11
2V19 G11
2V20 G11
2V21 G11
2V22 G12
2V23 G12
2V24 G12
2V25 G12
2V26 G12
2V27 G13
2V28 G13
2V29 G13
2V30 G13
2V31 G14
2V35 G14
3V00 C9
3V01 C11
3V02 C9
3V03 C11
3V04 C9
3V05 C11
3V06 C9
3V07 C11
3V08 C9
3V09 C11
3V10 C9
3V11 C11
3V12 C9
3V13 C11
3V14 C9
3V15 C11
3V16 C9
3V17 C11
3V18 C9
3V19 C11
3V20 C9
3V21 C11
3V22 C9
3V23 C11
3V24 D14
3V25 D6
3V32 C9
3V33 C11
3V34 C9
3V35 C11
3V36 D9
3V37 D11
3V38 D9
3V39 D11
3V40 D9
3V41 D11
3V42 D9
3V43 D11
3V44 E2
3V78 E3
5V01 G9
5V02 G9
7V00-2 A4
7V01 B7
7V02 B13
IH20 D2
IH21 G9

0H00 B10	1M00 A10	2Q68 E13	3H06 A9	3H14 B9	3H26 F7	3H41 H1	3H79 A7	3H81-3 D8	3H88 E8	3H98 B4	3Q13 B4	3Q20 G11	3Q38-2 F7	3Q48 A4	5H03 F14	6H07-1 G13	9H04 B1	9H15 F4	9Q16 F11	FH12 H7	FQ06 H15	FQ41 B14	FQ54 C4	IQ05 H10	IQ21 F13	IQ28 F7	IQ51 B2
0H01 A11	1M64 H13	2Q69 F14	3H08 C3	3H15 F7	3H27 D2	3H70 E8	3H80-1 D7	3H82 A2	3H89 E11	3H99 B4	3Q14 B4	3Q21 H11	3Q38-3 F7	3Q50 D4	5H04 F14	6H07-2 G12	9H05 F4	9H16 B4	9Q17 H13	FQ00 G15	FQ10 F1	FQ42 B14	IH09 D1	IQ06 H10	IQ22 F7	IQ29 H11	IQ52 G2
0H02 B11	2H06 H9	2Q70 F14	3H09 D1	3H16 C3	3H29 E2	3H71 C1	3H80-2 C8	3H83 E2	3H90 B1	3Q03 B2	3Q15 B4	3Q22 H11	3Q38-4 F7	3Q52 D4	6H00 H7	7H01 G2	9H06 E4	9H30 E1	9Q18 H13	FQ01 G15	FQ19 C1	FQ43 C14	IH16 F7	IQ13 E12	IQ23 F7	IQ30 E1	IQ53 G2
0H04 B10	2H07 H9	3H01 C1	3H10 D1	3H22 C13	3H31 E2	3H72 D7	3H80-3 D8	3H84 E8	3H93 E8	3Q04 B2	3Q16 H10	3Q23 H10	3Q40-1 F7	3Q69 C1	6H01 E1	7H02 H2	9H07 C2	9H40 H2	9Q66 A13	FQ02 G15	FQ20 C1	FQ44 C14	IH17 F7	IQ14 E10	IQ24 G7	IQ32 F10	IQ60 H2
0H05 B10	2H08 A2	3H03 C3	3H11 D1	3H23 C13	3H33 D3	3H73 A7	3H80-4 C8	3H85 E1	3H94 H7	3Q10 A4	3Q17 H11	3Q24 E10	3Q40-2 F7	3Q70 C1	6H03 F1	7Q01 E12	9H08 C2	9Q13 F11	9Q67 A14	FQ03 E3	FQ21 C1	FQ50 C4	IH18 F7	IQ15 E12	IQ25 G7	IQ33 H11	IQ61 H3
1H00 A2	2H09 A2	3H04 A13	3H12 A9	3H24 F7	3H34 E3	3H74 A7	3H81-1 D8	3H86 E8	3H95 H7	3Q11 A4	3Q18 H11	3Q27 B1	3Q40-3 F7	5H01 H11	6H06-1 H14	7V00-5 A5	9H13 C2	9Q14 F11	AH10 A7	FQ04 H15	FQ22 C1	FQ52 E4	IQ03 G10	IQ16 F12	IQ26 H10	IQ34 H11	
1H01 G15	2Q67 E13	3H05 A13	3H13 D1	3H25 F7	3H40 H3	3H75 A2	3H81-2 C8	3H87 E2	3H97 F1	3Q12 B4	3Q19 H11	3Q38-1 E7	3Q40-4 F7	5H02 G11	6H06-2 H12	9H03 B4	9H14 F4	9Q15 F11	AH11 A2	FQ05 H15	FQ23 C1	FQ53 F4	IQ04 G10	IQ17 F13	IQ27 E7	IQ50 B2	

VIPER : CONTROL

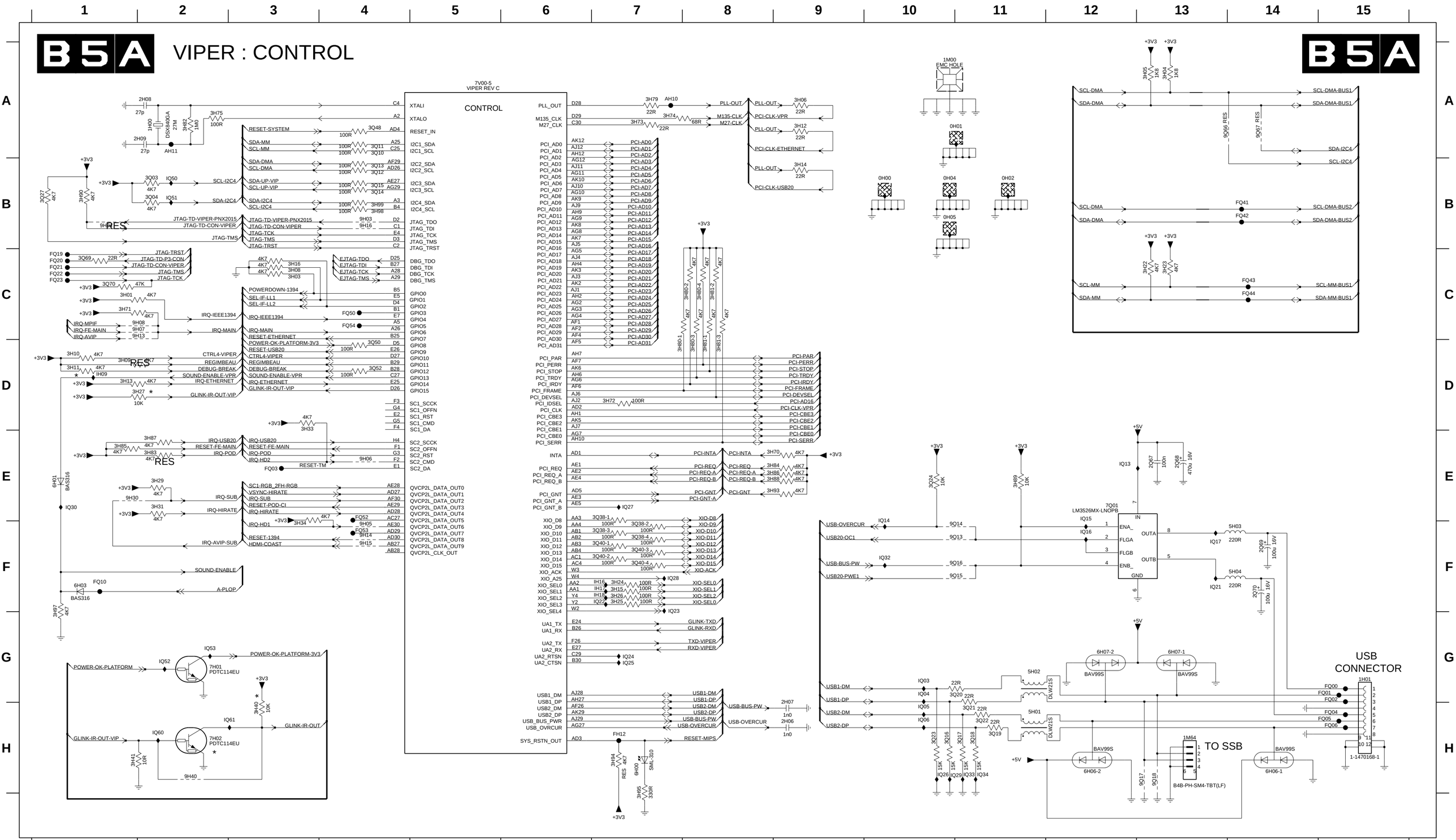

B2B DVB-T : CHANNEL DECODER B2B

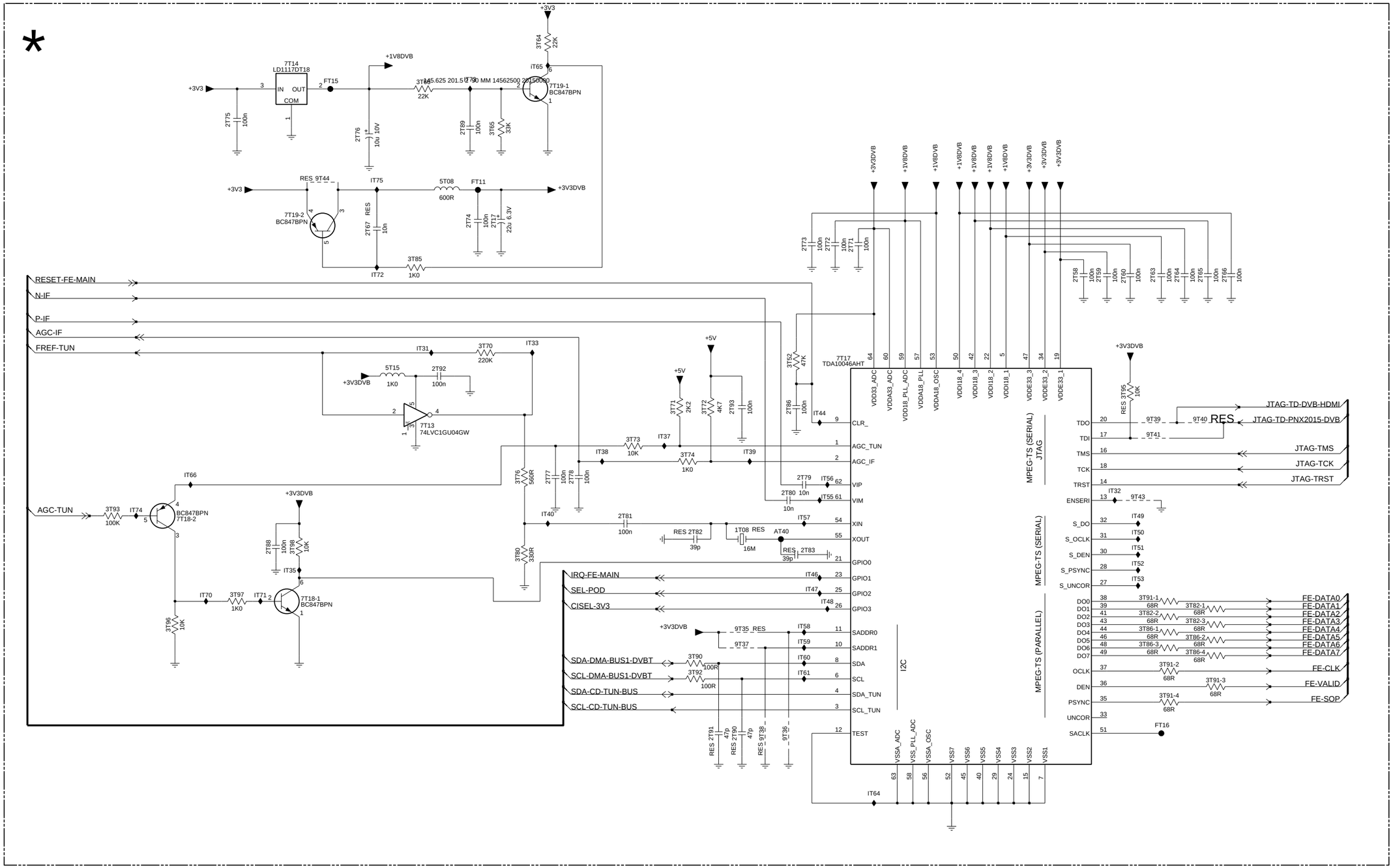

1T08 F7	IT70 G3
2T17 C5	IT71 G3
2T58 D11	IT72 D4
2T59 D11	IT73 B5
2T60 D11	IT74 F2
2T63 D11	IT75 C4
2T64 D11	iT65 B6
2T65 D12	
2T66 D12	
2T67 C4	
2T71 C8	
2T72 C8	
2T73 C8	
2T74 C5	
2T75 B3	
2T76 B4	
2T77 F6	
2T78 F6	
2T79 F8	
2T80 F8	
2T81 F6	
2T82 F7	
2T83 F8	
2T86 E8	
2T88 F3	
2T89 B5	
2T90 H7	
2T91 H7	
2T92 E5	
2T93 E7	
3T52 D8	
3T64 B6	
3T65 B5	
3T66 B5	
3T70 D5	
3T71 E7	
3T72 E7	
3T73 E6	
3T74 E7	
3T76 F5	
3T80 F5	
3T82-1 G12	
3T82-2 G11	
3T82-3 G12	
3T85 D4	
3T86-1 G11	
3T86-2 G12	
3T86-3 G11	
3T86-4 G12	
3T90 G7	
3T91-1 G11	
3T91-2 G11	
3T91-3 G12	
3T91-4 H11	
3T92 G7	
3T93 F2	
3T95 E11	
3T96 G2	
3T97 G3	
3T98 F3	
5T08 C5	
5T15 E4	
7T13 E4	
7T14 B3	
7T17 D8	
7T18-1 G3	
7T18-2 F2	
7T19-1 B6	
7T19-2 C3	
9T35 G7	
9T36 H8	
9T37 G7	
9T38 H8	
9T39 E11	
9T40 E12	
9T41 E11	
9T43 F11	
9T44 C4	
AT40 F8	
FT11 C5	
FT15 B4	
FT16 H11	
IT31 D5	
IT32 F11	
IT33 D6	
IT35 F3	
IT37 E7	
IT38 E6	
IT39 E8	
IT40 F6	
IT44 E8	
IT46 F8	
IT47 G8	
IT48 G8	
IT49 F11	
IT50 F11	
IT51 F11	
IT52 F11	
IT53 F11	
IT55 F8	
IT56 F8	
IT57 F8	
IT58 G8	
IT59 G8	
IT60 G8	
IT61 G8	
IT64 H9	
IT66 F2	

DVB-T : TUNER

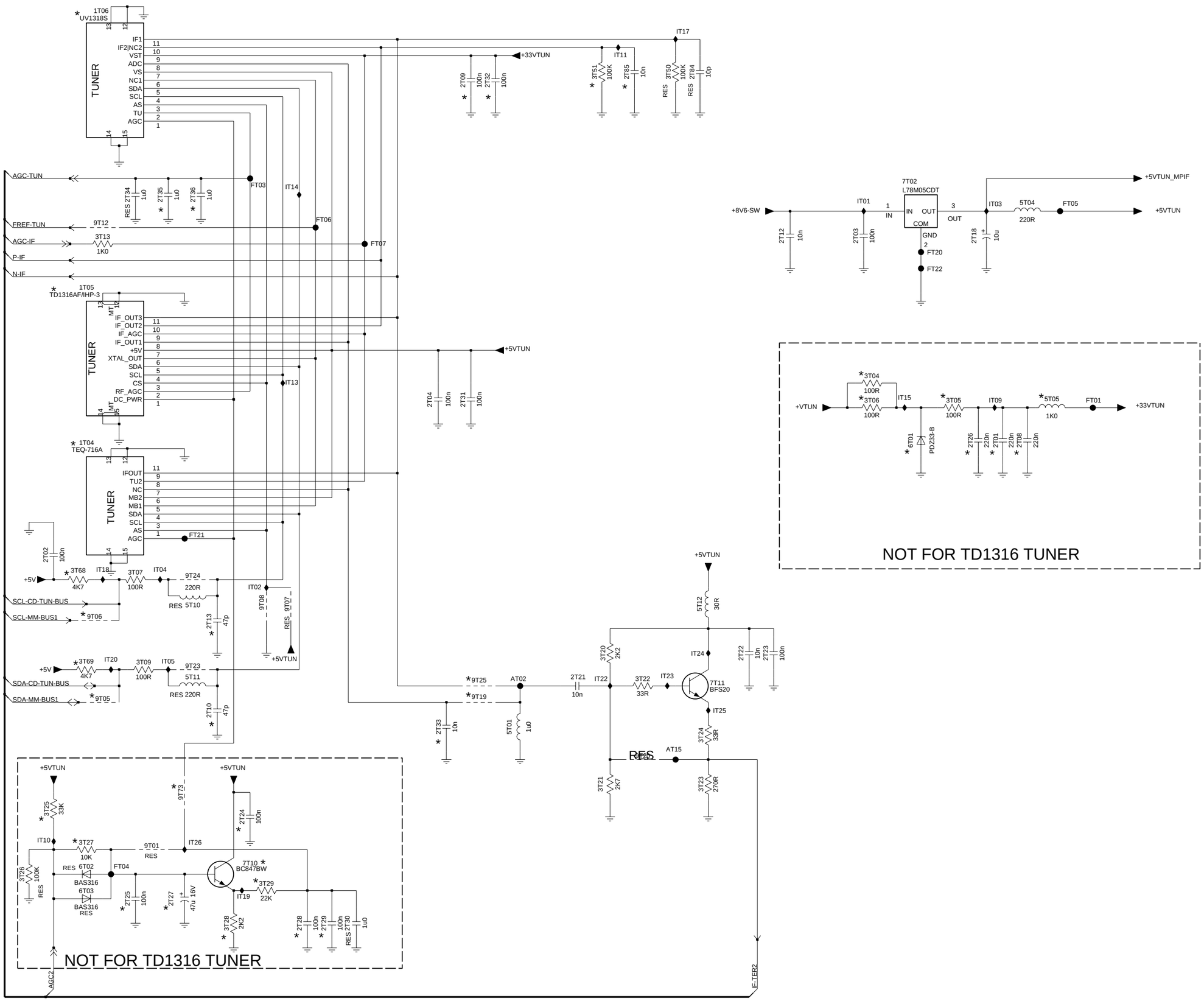

1T04 E2
1T05 C2
1T06 A2
2T01 E10
2T02 F1
2T03 C8
2T04 D5
2T08 E10
2T09 B5
2T10 G3
2T12 C8
2T13 F3
2T18 C9
2T21 G6
2T22 G7
2T23 G8
2T24 H3
2T25 I2
2T26 E9
2T27 I2
2T28 I4
2T29 I4
2T30 I4
2T31 D5
2T32 B5
2T33 G5
2T34 C2
2T35 C2
2T36 C3
2T84 A7
2T85 A6
3T04 D9
3T05 D9
3T06 D9
3T07 F2
3T09 G2
3T13 C2
3T20 G6
3T21 H6
3T22 G7
3T23 H7
3T24 G7
3T25 H1
3T27 H2
3T28 I3
3T29 I3
3T50 A7
3T51 A6
3T68 F2
3T69 G2
5T01 G5
5T04 C10
5T05 D10
5T10 F3
5T11 G3
5T12 F7
6T01 E9
6T02 H2
6T03 I2
7T02 B9
7T10 H3
7T11 G7
9T01 H2
9T05 G2
9T06 F2
9T07 F3
9T08 F3
9T12 C2
9T19 G5
9T20 G7
9T23 G3
9T24 F3
9T25 G5
9T73 H3
AT02 G5
AT15 G7
FT01 D10
FT03 B3
FT04 H2
FT05 C10
FT06 C4
FT07 C4
FT20 C9
FT21 F3
IT01 C8
IT02 F3
IT03 C10
IT04 F2
IT05 G2
IT09 D10
IT10 H1
IT11 A6
IT13 D3
IT14 B3
IT15 D9
IT17 A7
IT18 F2
IT19 I3
IT20 G2
IT22 G6
IT23 G7
IT24 G7
IT25 G7
IT26 H3

B12 MISCELLANEOUS

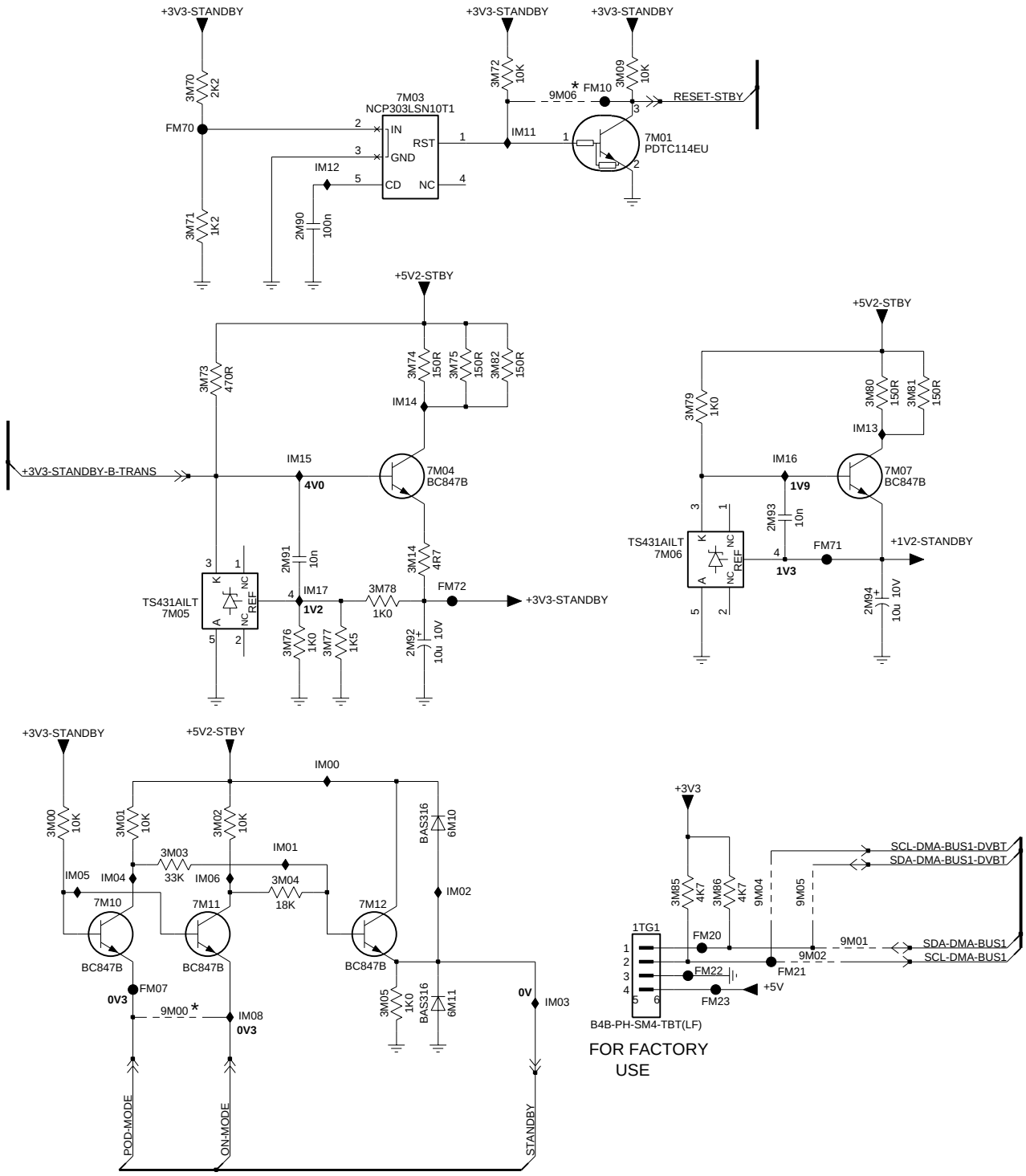

1TG1 E4
2M90 B2
2M91 C2
2M92 D3
2M93 C4
2M94 D5
3M00 E1
3M01 E1
3M02 E2
3M03 E1
3M04 E2
3M05 F2
3M09 A4
3M14 C3
3M70 A1
3M71 B1
3M72 A3
3M73 B1
3M74 B3
3M75 B3
3M76 D2
3M77 D2
3M78 D2
3M79 C4
3M80 C5
3M81 C5
3M82 B3
3M85 E4
3M86 E4
6M10 E3
6M11 F3
7M01 A4
7M03 A2
7M04 C3
7M05 D1
7M06 C4
7M07 C5
7M10 E1
7M11 E1
7M12 E2
9M00 F1
9M01 E5
9M02 E5
9M04 E4
9M05 E5
9M06 A3
FM07 F1
FM10 A3
FM20 E4
FM21 F4
FM22 F4
FM23 F4
FM70 A1
FM71 C5
FM72 D3
IM00 D2
IM01 E2
IM02 E3
IM03 F3
IM04 E1
IM05 E1
IM06 E1
IM08 F2
IM11 A3
IM12 A2
IM13 C5
IM14 C2
IM15 C2
IM16 C4
IM17 D2

1M15 B6	1O02 C5	2O51 C5	3O16 C2	6O02-2 D4	FO11 C4
1O01 B5	2O50 B5	3O15 B3	6O02-1 A4	FO10 B4	

UART

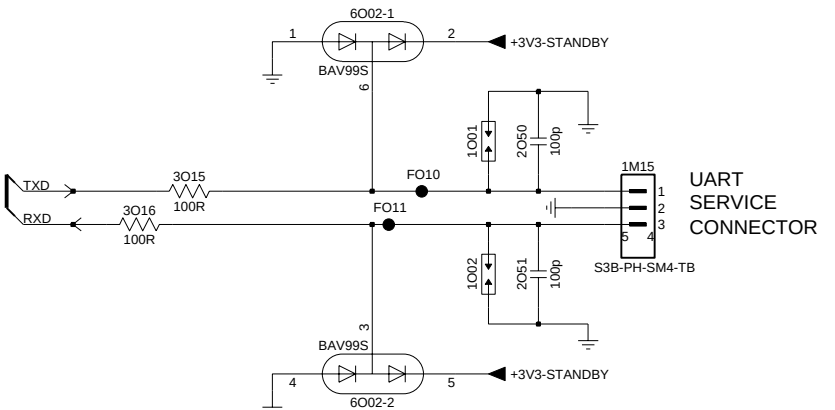

1O00 C8	2O02 H4	2O06 D12	2O12 G10	2O16 C8	2O20 G11	2O24 G11	2O28 G10	3O03 C7	3O07 D1	3O11 D8	3O21 A8	3O25 C9	5O00 G9	7O00-1 B3	FO01 A10	FO05 C10	FO12 H9	IO04 G10	IO08 A12	IO13 F7
1O10 A10	2O03 H3	2O07 D11	2O13 B9	2O17 H9	2O21 G11	2O25 G10	3O00 C8	3O04 E8	3O08 E1	3O12 D9	3O22 A9	3O26 C9	5O01 H9	7O00-2 H7	FO02 B10	FO06 F9	IO01 E7	IO05 A9	IO10 C8	IO14 F8
2O00 D8	2O04 A11	2O10 E3	2O14 B9	2O18 H10	2O22 G11	2O26 G10	3O01 C7	3O05 F8	3O09 A11	3O13 D9	3O23 A9	3O27 C9	6O00 F8	9O16 C9	FO03 C10	FO07 F9	IO02 C7	IO06 C9	IO11 F7	
2O01 D8	2O05 A12	2O11 G9	2O15 B10	2O19 G12	2O23 G11	2O27 G10	3O02 D3	3O06 F8	3O10 C11	3O14 D9	3O24 A9	3O28 C9	6O01 F8	AO01 C8	FO04 C10	FO08 E3	IO03 H3	IO07 D12	IO12 F7	

ETHERNET

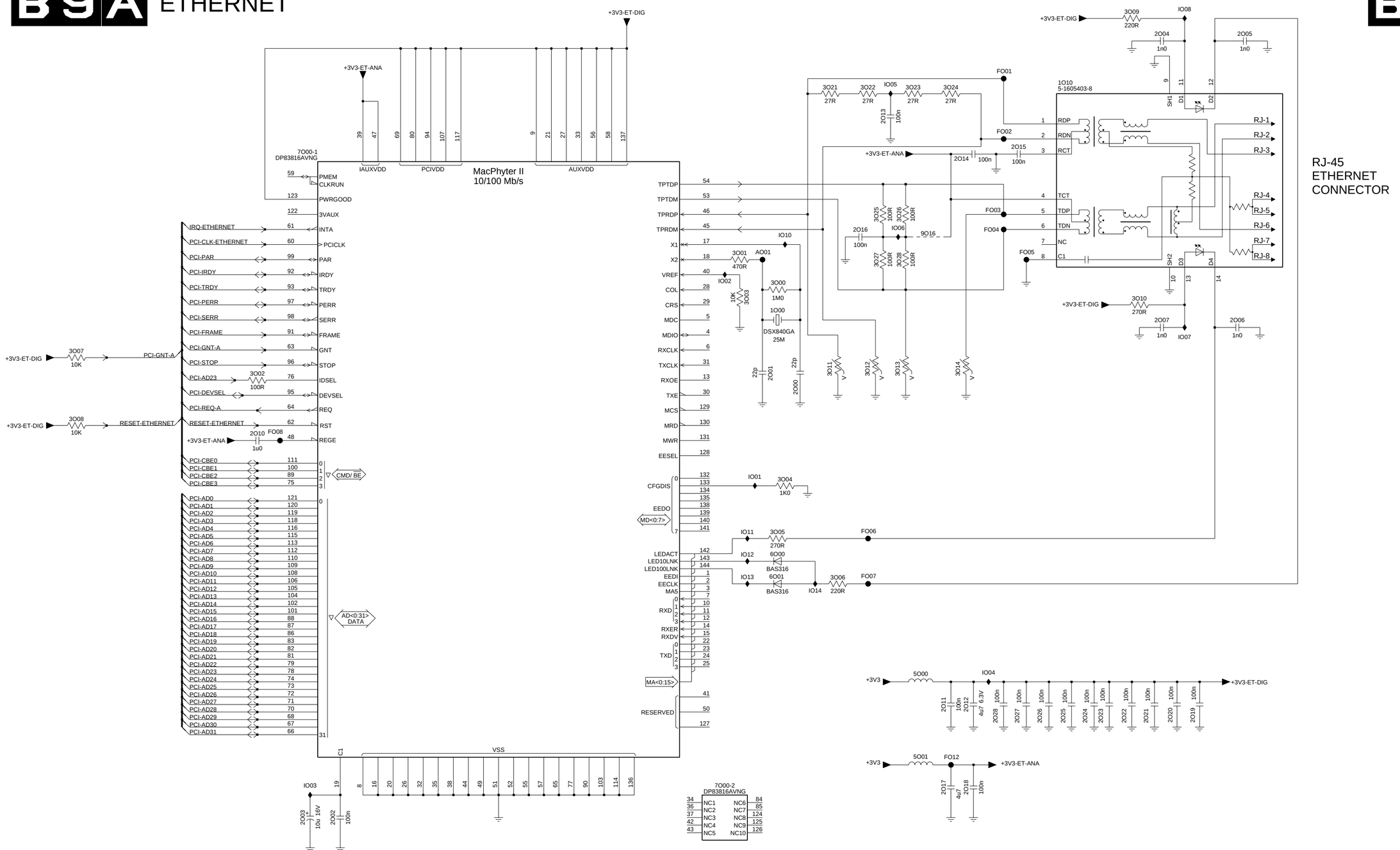

RS232 INTERFACE

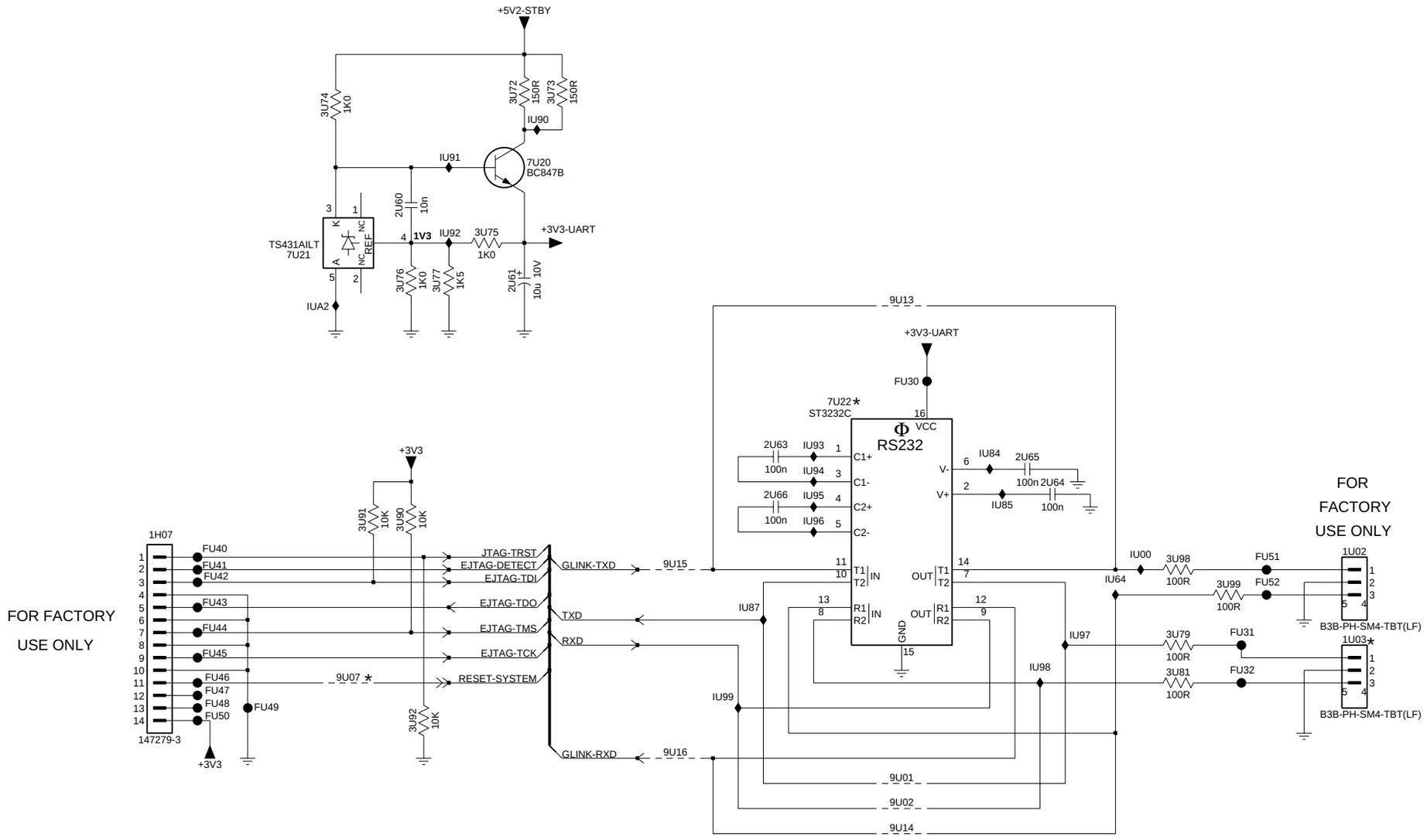

1H07 D1
1U02 D8
1U03 D8
2U60 B3
2U61 B3
2U63 C5
2U64 C6
2U65 C6
2U66 D5
3U72 A3
3U73 A4
3U74 A2
3U75 B3
3U76 B3
3U77 B3
3U79 D7
3U81 E7
3U90 D3
3U91 D2
3U92 E3
3U98 D7
3U99 D7
7U20 B3
7U21 B2
7U22 C5
9U01 E6
9U02 E6
9U07 E2
9U13 B6
9U14 E6
9U15 D4
9U16 E4
FU30 C6
FU31 D7
FU32 E7
FU40 D2
FU41 D2
FU42 D2
FU43 D2
FU44 D2
FU45 D2
FU46 E2
FU47 E2
FU48 E2
FU49 E2
FU50 E2
FU51 D8
FU52 D8
IU00 D7
IU64 D7
IU84 C6
IU85 D6
IU87 D5
IU90 A3
IU91 B3
IU92 B3
IU93 C5
IU94 C5
IU95 D5
IU96 D5
IU97 D7
IU98 D6
IU99 E5
IUA2 B2

DC/DC CONNECTIONS

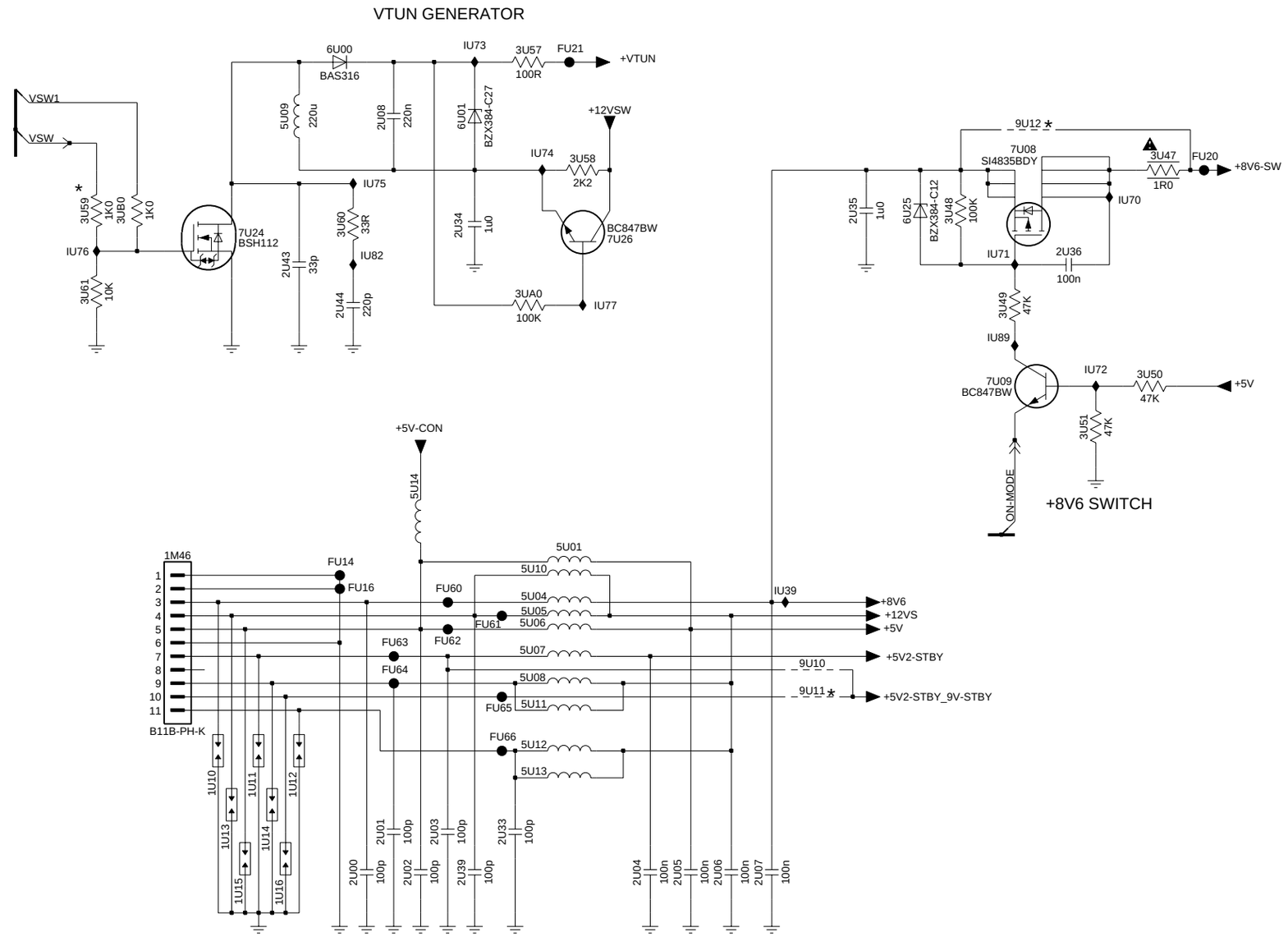

1M46 D2
1U10 E2
1U11 E2
1U12 E3
1U13 E2
1U14 E2
1U15 F2
1U16 F2
2U00 F3
2U01 E3
2U02 F3
2U03 E3
2U04 F4
2U05 F5
2U06 F5
2U07 F5
2U08 B3
2U33 E4
2U34 B3
2U35 B5
2U36 B7
2U39 F3
2U43 B2
2U44 C3
3U47 B7
3U48 B6
3U49 C6
3U50 C7
3U51 C7
3U57 A4
3U58 B4
3U59 B1
3U60 B3
3U61 B1
3UA0 C4
3UB0 B2
5U01 D4
5U04 D4
5U05 D4
5U06 D4
5U07 D4
5U08 E4
5U09 B2
5U10 D4
5U11 E4
5U12 E4
5U13 E4
5U14 D3
6U00 A3
6U01 B3
6U25 B6
7U08 B6
7U09 C6
7U24 B2
7U26 B4
9U10 D5
9U11 E5
9U12 B6
FU14 D3
FU16 D3
FU20 B7
FU21 A4
FU60 D3
FU61 D4
FU62 D3
FU63 D3
FU64 E3
FU65 E4
FU66 E4
IU39 D5
IU70 B7
IU71 B6
IU72 C7
IU73 A3
IU74 B4
IU75 B3
IU76 B1
IU77 C4
IU82 B3
IU89 C6

1U01 A10	2U17 A4	2U27 B7	2U42 B11	2U73 D11	3U07 C5	3U17 E8	3U27 B5	3U37 G1	3U52 A14	3U67 H9	3U86 A2	3UA2 B9	5U00 A8	6U21 E7	7U05-2 C3	7U15-2 D9	9U04 A12	FU08 D12	IU04 B3	IU14 B5	IU24 A4	IU34 B13	IU45 C6	IU55 D7	IU66 D3	IU88 F8
1U04 A11	2U18 C5	2U28 B7	2U45 A9	2U74 C13	3U08 B6	3U18 D8	3U28 B5	3U38 G1	3U53 B14	3U68 H9	3U87 A1	3UA3 D11	5U02 A9	6U22 D6	7U07 E6	7U16 B12	9U05 A12	FU09 E11	IU05 B3	IU15 C5	IU25 C5	IU35 B13	IU46 B11	IU56 D9	IU67 D5	IUA0 E3
2U09 F2	2U19 A7	2U29 D7	2U46 E12	2U85 A8	3U09 D5	3U19 F9	3U29 D4	3U39 F10	3U54 D10	3U69 H9	3U88 A2	3UA4 D13	5U03 C8	6U23 D7	7U10-1 D3	7U17 H7	9U06 E11	FU13 C6	IU06 B3	IU16 B5	IU26 D6	IU36 B5	IU47 B11	IU57 D10	IU68 D3	IUA1 E12
2U10 G2	2U20 D8	2U30 D7	2U47 H7	3U00 C1	3U10 C5	3U20 D7	3U30 D4	3U40 B12	3U55 D9	3U70 H8	3U89 B1	3UA5 D12	6U05 E11	6U24 A2	7U10-2 D4	7U18 H8	9U08 E11	FU15 C14	IU07 B3	IU17 B5	IU27 E6	IU37 B14	IU48 H7	IU58 D9	IU69 E5	IUA3 A3
2U11 E6	2U21 D8	2U31 A5	2U50 A13	3U01 C1	3U11 D7	3U21 A7	3U31 D3	3U41 D5	3U56 D10	3U71 H7	3U93 D9	3UA6 F10	6U06 D11	7U00 B4	7U11 D4	7U19 H9	FU01 A13	FU18 F12	IU08 C3	IU18 A5	IU28 E7	IU38 G7	IU49 H7	IU59 D10	IU78 B9	
2U12 C5	2U22 C8	2U32 B6	2U55 E3	3U02 C2	3U12 B7	3U22 A4	3U32 D3	3U42 E4	3U62 H7	3U80 E4	3U94 D10	3UA7 E10	6U07 G10	7U01-1 A5	7U13-1 A2	7U27 C12	FU02 B3	FU19 F12	IU09 C3	IU19 A5	IU29 B5	IU39 B14	IU50 H8	IU60 D7	IU79 B10	
2U13 C1	2U23 F2	2U37 F8	2U58 B10	3U03 C2	3U13 B7	3U23 A5	3U33 D3	3U43 B13	3U63 H8	3U82 B6	3U95 E10	3UA8 D7	6U11 B13	7U01-2 A5	7U13-2 A2	7U28 D11	FU03 A7	FU23 A3	IU10 C4	IU20 A1	IU30 B6	IU40 D8	IU51 H8	IU61 F2	IU80 D11	
2U14 A2	2U24 A8	2U38 E5	2U59 E13	3U04 C3	3U14 D8	3U24 A5	3U34 B13	3U44 A13	3U64 H8	3U83 C6	3U96 C6	3UA9 D7	6U12 A14	7U03-1 B6	7U14-1 B13	7U29-1 B9	FU05 E12	IU01 A13	IU11 C2	IU21 B7	IU31 B5	IU41 D8	IU52 H9	IU62 A2	IU81 D12	
2U15 C3	2U25 A9	2U40 G7	2U71 B14	3U05 C3	3U15 E8	3U25 B5	3U35 C13	3U45 D5	3U65 H8	3U84 B11	3U97 C5	3UB1 B3	6U17 G10	7U03-2 B6	7U14-2 B14	7U29-2 B9	FU06 C8	IU02 B13	IU12 C1	IU22 B7	IU32 B5	IU42 A10	IU53 H9	IU63 A2	IU83 A14	
2U16 A4	2U26 D7	2U41 G8	2U72 B9	3U06 C4	3U16 E8	3U26 B5	3U36 H6	3U46 E5	3U66 H8	3U85 A2	3UA1 B10	3UB2 B3	6U18 B12	7U05-1 C2	7U15-1 D10	9U03 H13	FU07 E12	IU03 B2	IU13 D5	IU23 A5	IU33 B14	IU44 B6	IU54 B7	IU65 D4	IU86 A7	

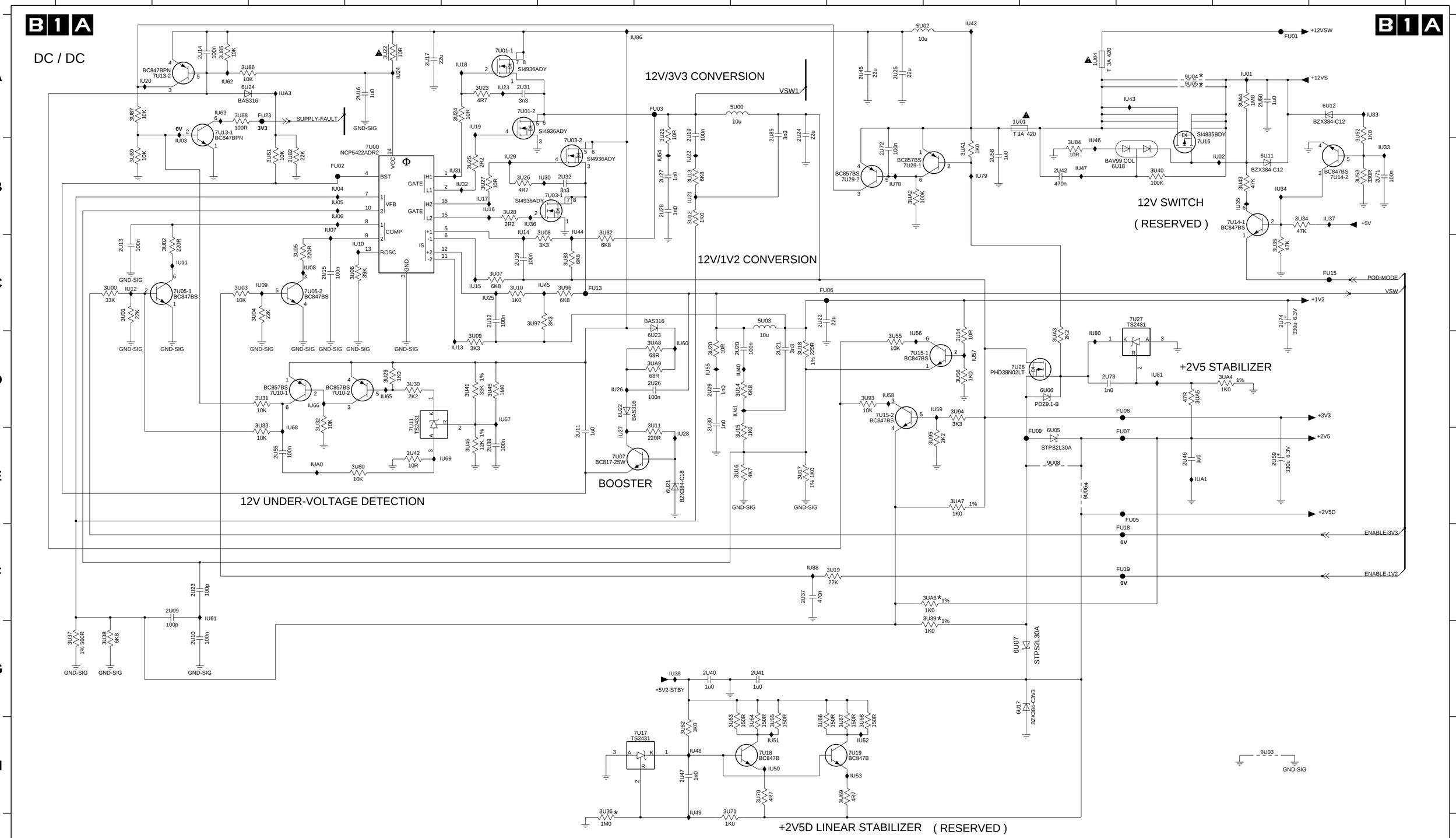

B11B FIREWIRE 1394 : BUFFERING

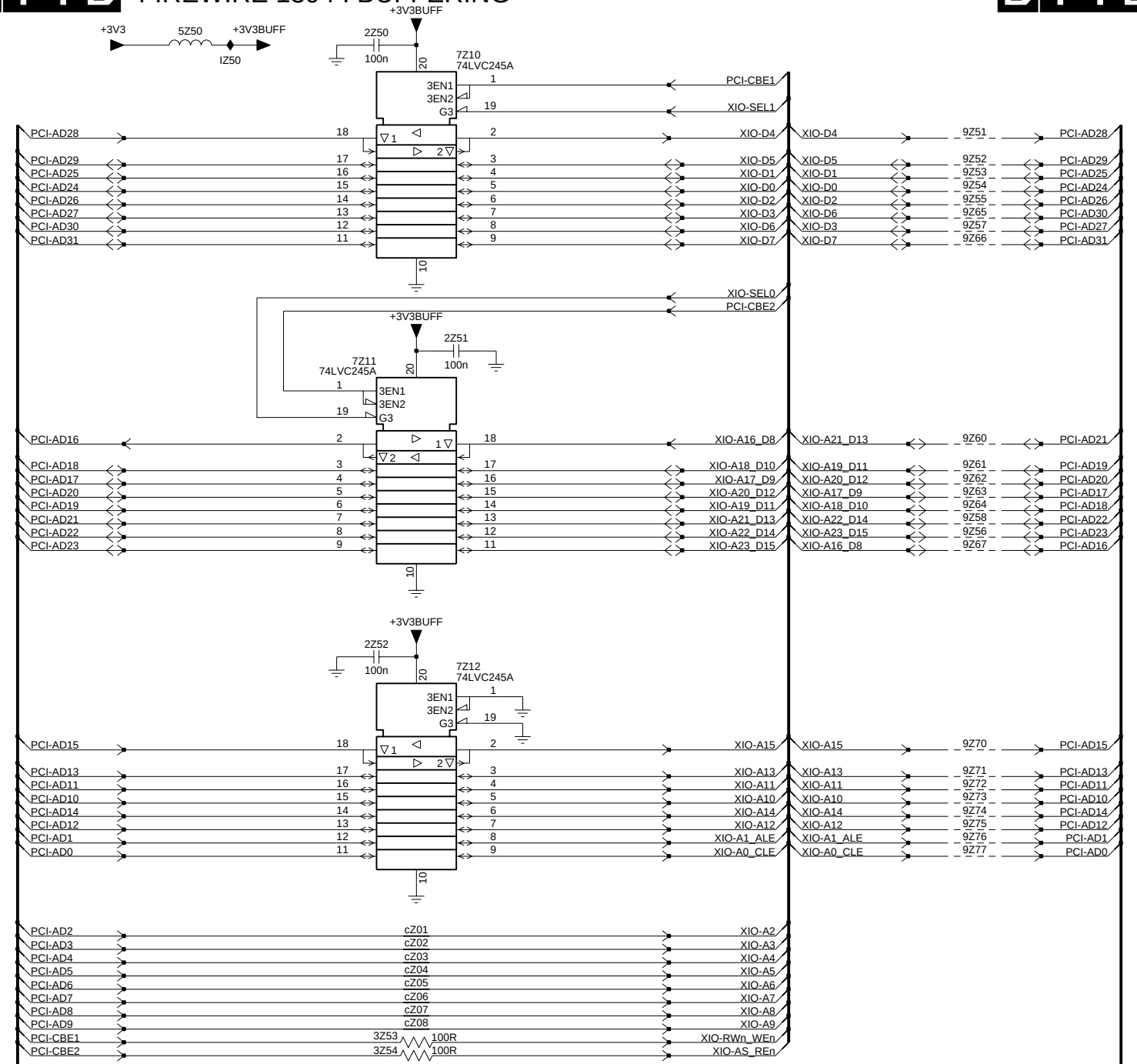

2Z50 A3
2Z51 B3
2Z52 D3
3Z53 F3
3Z54 F3
5Z50 A2
7Z10 A3
7Z11 B3
7Z12 D3
9Z51 A6
9Z52 A6
9Z53 A6
9Z54 B6
9Z55 B6
9Z56 C6
9Z57 B6
9Z58 C6
9Z60 C6
9Z61 C6
9Z62 C6
9Z63 C6
9Z64 C6
9Z65 B6
9Z66 B6
9Z67 C6
9Z70 E6
9Z71 E6
9Z72 E6
9Z73 E6
9Z74 E6
9Z75 E6
9Z76 E6
9Z77 E6
IZ50 A2
cZ01 F3
cZ02 F3
cZ03 F3
cZ04 F3
cZ05 F3
cZ06 F3
cZ07 F3
cZ08 F3

1701 A1	1704 A2	1M01 A4	3004 C1	3007 C1	3999 C4	9003 C2	F003 C4	I007 C1	I010 C2	I102 B1	I105 B3
1702 A1	1705 A1	3002 C2	3005 C1	3008 C1	9001 C3	F001 A4	F004 C4	I008 C1	I100 B1	I103 B2	
1703 A2	1706 A3	3003 C2	3006 C1	3009 C2	9002 C1	F002 A4	I006 C1	I009 C2	I101 B1	I104 B2	

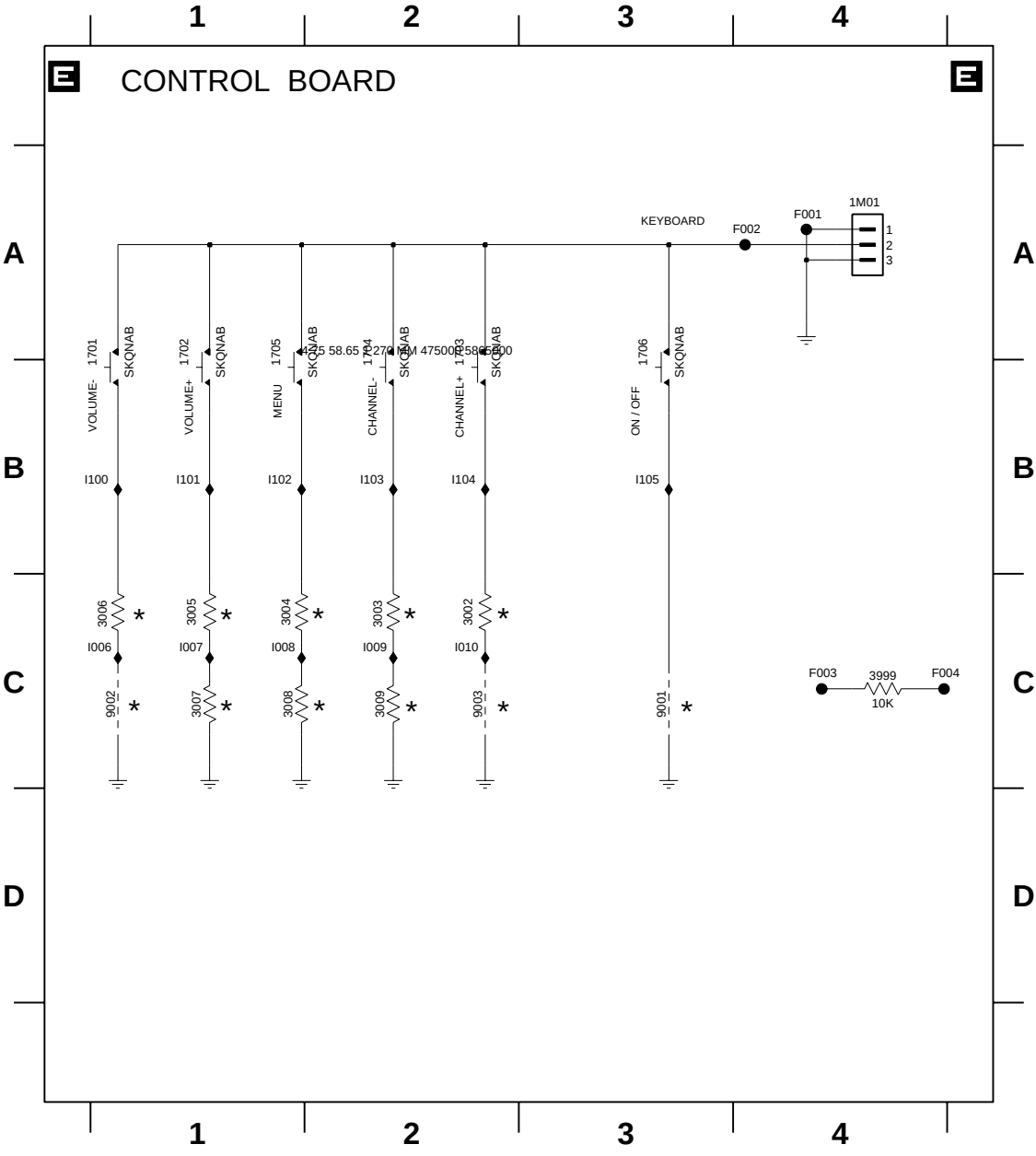

BE3 EXTERNALS C

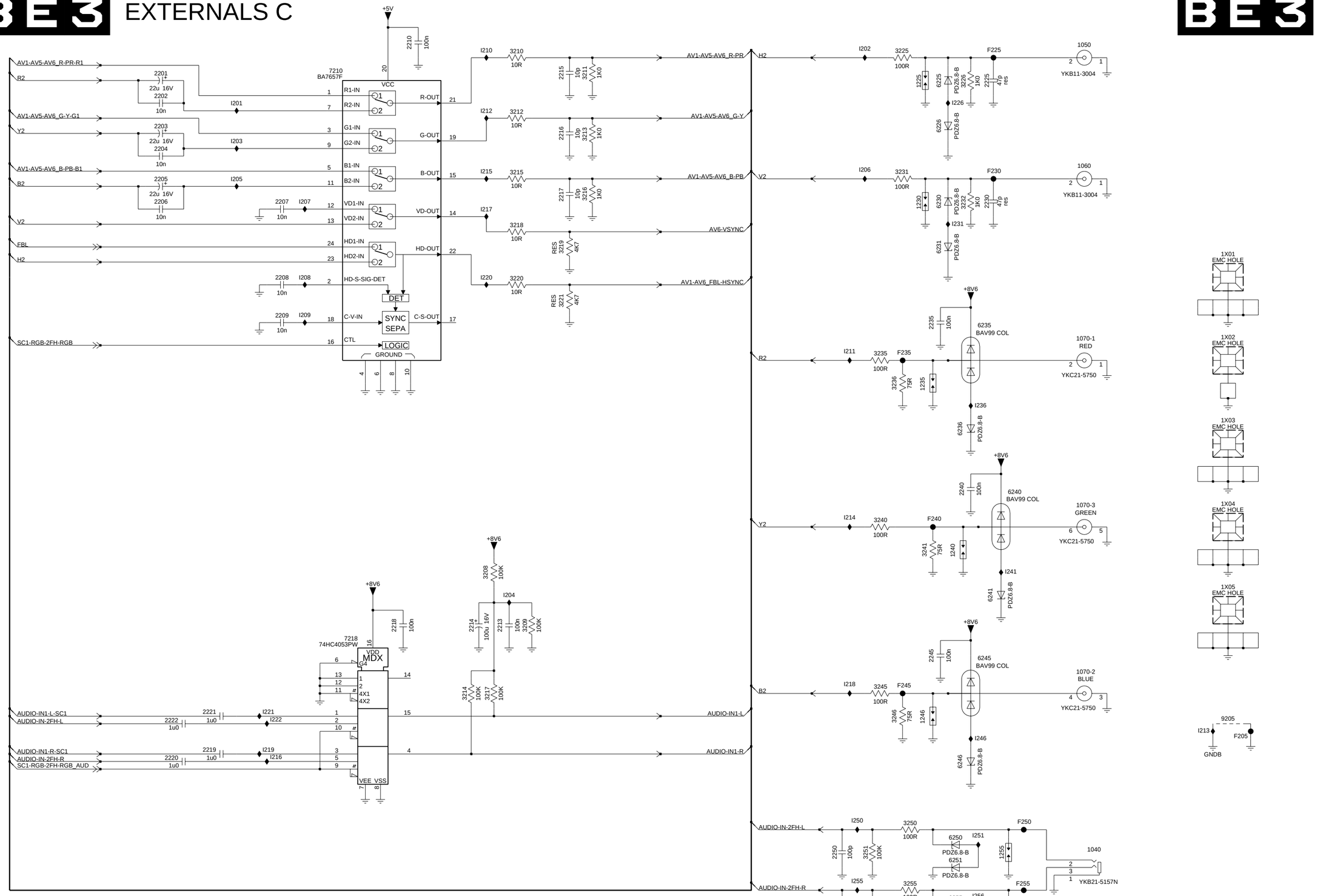

1040 H11	I203 B3
1050 A11	I204 F5
1060 B11	I205 B3
1070-1 D11	I206 B9
1070-2 G11	I207 B3
1070-3 E11	I208 C3
1225 A9	I209 C3
1230 B9	I210 A5
1235 D9	I211 D8
1240 F9	I212 B5
1246 G9	I213 G12
1250 I10	I214 E8
1255 I10	I215 B5
1X01 C12	I216 H3
1X02 D12	I217 B5
1X03 D12	I218 G8
1X04 E12	I219 H3
1X05 F12	I220 C5
2201 A2	I221 G3
2202 A2	I222 G3
2203 B2	I226 A9
2204 B2	I231 C9
2205 B2	I236 D10
2206 B2	I241 F10
2207 B3	I246 G10
2208 C3	I250 H9
2209 C3	I251 H10
2210 A4	I255 I9
2213 F5	I256 I10
2214 F5	
2215 A6	
2216 B6	
2217 B6	
2218 F4	
2219 H2	
2220 H2	
2221 G2	
2222 G2	
2225 A10	
2230 B10	
2235 D9	
2240 E10	
2245 G9	
2250 I8	
2255 I8	
3208 F5	
3209 F5	
3210 A5	
3211 A6	
3212 B5	
3213 B6	
3214 G5	
3215 B5	
3216 B6	
3217 G5	
3218 C5	
3219 C6	
3220 C5	
3221 C6	
3225 A9	
3226 A10	
3231 B9	
3232 B10	
3235 D9	
3236 D9	
3240 E9	
3241 F9	
3245 G9	
3246 G9	
3250 H9	
3251 I9	
3255 I9	
3256 I9	
6225 A9	
6226 B9	
6230 B9	
6231 C9	
6235 D10	
6236 E9	
6240 E10	
6241 F10	
6245 G10	
6246 H9	
6250 H9	
6251 I9	
6255 I9	
6256 I9	
7210 A4	
7218 G4	
9205 G12	
F205 G12	
F225 A10	
F230 B10	
F235 D9	
F240 E9	
F245 G9	
F250 H10	
F255 I10	
I201 A3	
I202 A9	

BE2 EXTERNALS B

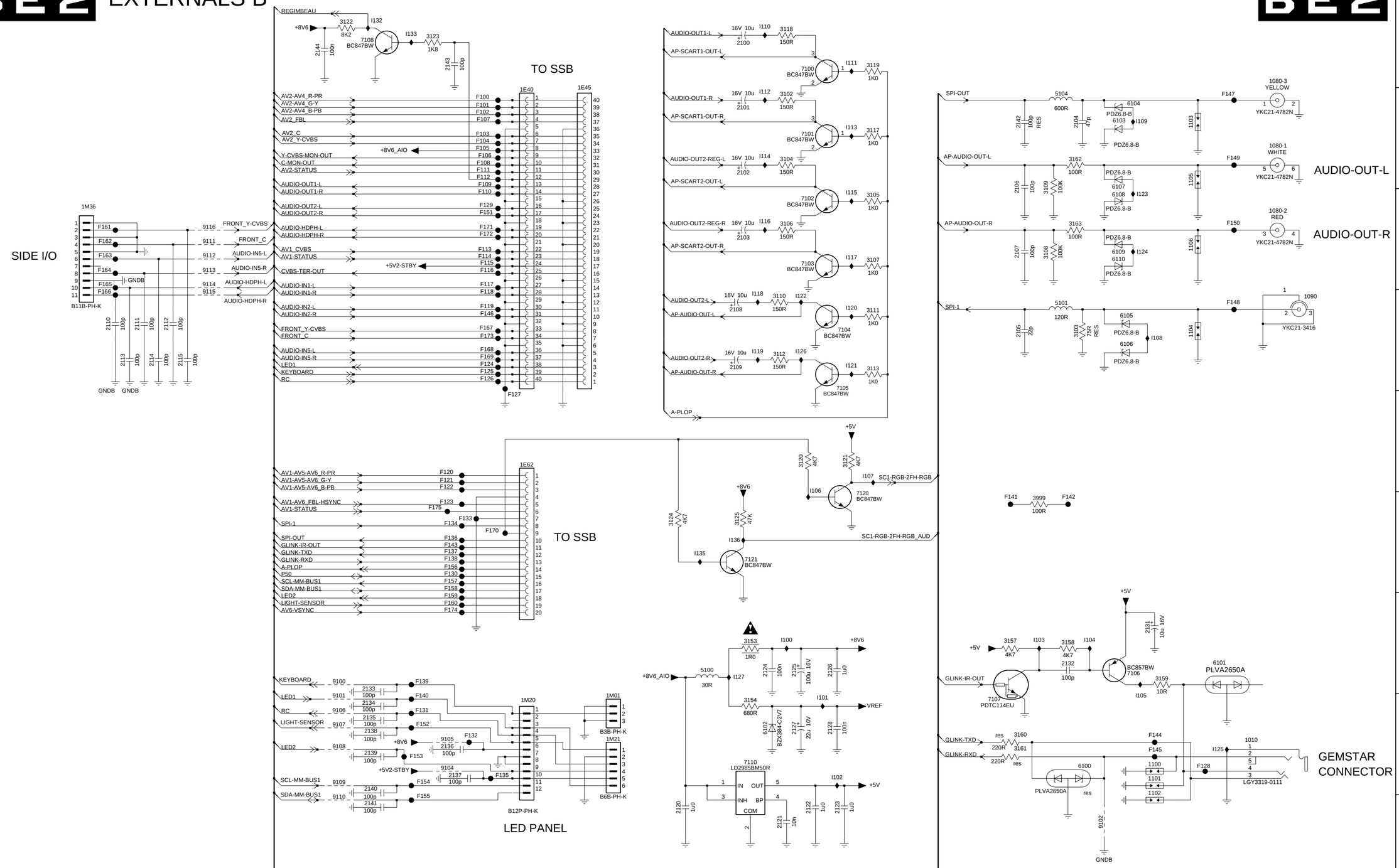

1010 H13	9110 I4
1080-1 B14	9111 C3
1080-2 C14	9112 C3
1080-3 A14	9113 C3
1090 D14	9114 C3
1100 H12	9115 D3
1101 H12	9116 C3
1102 I12	F100 B6
1103 B13	F101 B6
1104 D13	F102 B6
1105 B13	F103 B6
1106 C13	F104 B6
1E40 B6	F105 B6
1E45 A7	F106 B6
1E62 E6	F107 B6
1M01 H7	F108 B6
1M20 H6	F109 B6
1M21 H7	F110 C6
1M36 C2	F111 B6
2100 A8	F112 B6
2101 B8	F113 C6
2102 B8	F114 C6
2103 C8	F115 C6
2104 B12	F116 C6
2105 D11	F117 C6
2106 B11	F118 D6
2107 C11	F119 D6
2108 D8	F120 E5
2109 D8	F121 E5
2110 D2	F122 E5
2111 D2	F123 F5
2112 D3	F124 D6
2113 D2	F125 D6
2114 D2	F126 D6
2115 D3	F127 E6
2120 I8	F128 H13
2121 I9	F129 C6
2122 I9	F130 F5
2123 I9	F131 H5
2124 G9	F132 H6
2125 G9	F133 F6
2126 G9	F134 F5
2127 H9	F135 H6
2128 H9	F136 F5
2131 G12	F137 F5
2132 G12	F138 F5
2133 G5	F139 G5
2134 H5	F140 H5
2135 H5	F141 F11
2136 H5	F142 F12
2137 H5	F143 F5
2138 H5	F144 H12
2139 H5	F145 H12
2140 H5	F146 D6
2141 I5	F147 B13
2142 B11	F148 D13
2143 A5	F149 B13
2144 A4	F150 C13
3102 B9	F151 C6
3103 D12	F152 H5
3104 B9	F153 H5
3105 C10	F154 H5
3106 C9	F155 I5
3107 C10	F156 F5
3108 C11	F157 F5
3109 B11	F158 F5
3110 D9	F159 G5
3111 D10	F160 G5
3112 D9	F161 C2
3113 D10	F162 C2
3117 B10	F163 C2
3118 A9	F164 C2
3119 A10	F165 C2
3120 E9	F166 D2
3121 E9	F167 D6
3122 A4	F168 D6
3123 A5	F169 D6
3124 F8	F170 F6
3125 F8	F171 C6
3153 G8	F172 C6
3154 H8	F173 D6
3157 G11	F174 G5
3158 G12	F175 F5
3159 G12	I100 G9
3160 H11	I101 H9
3161 H11	I102 H9
3162 B12	I103 G11
3163 C12	I104 G12
3999 F11	I105 H12
5100 G8	I106 E9
5101 D11	I107 E10
5104 B11	I108 D12
6100 H12	I109 B12
6101 G13	I110 A9
6102 H9	I111 A9
6103 B12	I112 B9
6104 B12	I113 B9
6105 D12	I114 B9
6106 D12	I115 C9
6107 B12	I116 C9
6108 C12	I117 C9
6109 C12	I118 D8
6110 C12	I119 D8
7100 A9	I120 D9
7101 B9	I121 D9
7102 C9	I122 D9
7103 C9	I123 C12
7104 D9	I124 C12
7105 D9	I125 H13
7106 G12	I126 D9
7107 H11	I127 G8
7108 A5	I132 A5
7110 H8	I133 A5
7120 F9	I135 F8
7121 F8	I136 F8
9100 G4	
9101 H4	
9102 I12	
9104 H5	
9105 H5	
9106 H4	
9107 H4	
9108 H4	
9109 H4	