Register your product and get support at
www.philips.com/TVsupport

OLED973 series

הוראות הפעלה

65OLED973

PHILIPS

תוכן עניינים

1 - מה חדש 4

1.1 - בית וערוצים 4

1.2 - יישומים והאוסף של Philips 4

2 - הגדרות 5

2.1 - קרא על בטיחות 5

2.2 - מעמד לטלוויזיה והתקנתה על קיר 5

2.3 - עצות בנושא הצבה 5

2.4 - כבל החשמל 5

2.5 - כבל האנטנה 5

3 - שלט רחוק 7

3.1 - סקירה כללית של המקשים 7

3.2 - סקירה כללית של המקשים ("שלט קל") 8

3.3 - חיישן אינפרא-אדום (IR) 9

3.4 - סוללות 9

3.5 - סוללות ("שלט קל") 9

3.6 - ניקוי 9

4 - הפעלה וכיבוי 10

4.1 - מופעלים או במצב המתנה 10

4.2 - תפריט בסיסי 10

5 - ערוצים 11

5.1 - התקן ערוצים 11

5.2 - רשימת ערוצים 11

5.3 - מיון רשימת ערוצים 11

5.4 - צפייה בערוצים 11

5.5 - ערוצים מועדפים 14

5.6 - טקסט / טלטקסט 15

5.7 - טלוויזיה אינטראקטיבית 16

6 - התקנת ערוץ 17

6.1 - ערוץ, התקנת ערוצי לוויין 17

6.2 - התקנת אנטנה 19

6.3 - עותק רשימת ערוצים 21

7 - חיבור מכשירים 23

7.1 - על אודות חיבורים 23

7.2 - חבם כרטיס עם CAM - CI+ 24

7.3 - מערכת קולנוע ביתי - HTS 24

7.4 - סמארטפונים וטאבלטים 25

7.5 - נגן תקליטורי ray-Blu 25

7.6 - נגן DVD 25

7.7 - בלוטות' 25

7.8 - אוזניות 26

7.9 - קונסולת משחק 26

7.10 - כונן קשיח USB 26

7.11 - מקלדת USB 27

7.12 - כונן הבזק USB 28

7.13 - מצלמה 28

7.14 - מצלמת וידיאו 28

7.15 - מחשב 29

8 - חיבור ה-Android TV 30

8.1 - רשת ואינטרנט 30

8.2 - חשבון Google 31

8.3 - מסך הבית 32

8.4 - היישום "האוסף של Philips" 33

9 - אפליקציות 34

9.1 - על אודות אפליקציות 34

9.2 - Google Play 34

9.3 - התחלת יישום או עצירתו 35

9.4 - נעילת יישומים 35

9.5 - שיטות הפעלה של המקלדת 36

9.6 - אחסון 36

10 - אינטרנט 38

10.1 - התחלת האינטרנט 38

10.2 - אפשרויות באינטרנט 38

11 - תפריט טלוויזיה 39

11.1 - על אודות תפריט טלוויזיה 39

11.2 - פתח את תפריט הטלוויזיה 39

12 - סמל המכשיר 40

12.1 - מעבר למכשיר 40

12.2 - אפשרויות לקלט טלוויזיה 40

12.3 - שם וסוג התקן 40

12.4 - סריקה מחדש של החיבורים 40

13 - רשתות 41

13.1 - רשת 41

13.2 - בלוטות' 41

14 - הגדרות 42

14.1 - Picture (תמונה) 42

14.2 - צליל 46

14.3 - הגדרות Ambilight 47

14.4 - הגדרות סביבה 49

14.5 - הגדרות כלליות 49

14.6 - הגדרות שעון, אזור ושפה 51

14.7 - הגדרות אנדרואיד 52

14.8 - הגדרות גישה אוניברסלית 52

14.9 - נעילת הגדרות 52

15 - סרטונים, תמונות או מוזיקה 54

15.1 - ממחשב או מכונן אחסון ברשת (NAS) 54

15.2 - תפריט מועדפים 54

15.3 - תפריט פופולריים ביותר ותפריט אחרונים שהופעלו 54

15.4 - מחיבור USB 54

15.5 - הקרנת סרטוני וידאו 54

15.6 - הצגת תמונות 55

15.7 - השמעת מוזיקה 56

16 - מדריך טלוויזיה 58

16.1 - למה תזדקק 58

16.2 - נתוני מדריך טלוויזיה 58

16.3 - שימוש במדריך הטלוויזיה 58

17 - הקלטה והשהיית הטלוויזיה 60

17.1 - הקלטה 60

17.2 - השהה טלוויזיה 61

18 - סמארטפונים וטאבלטים 62

18.1 - אפליקציית Remote TV 62

18.2 - Google Cast 62

18.3 - AirPlay 62

18.4 - MHL 62

19 - משחקים 63

19.1 - למה תזדקק 63

19.2 - שלטי משחקים 63

19.3 - לשחק משחק 63

20 - Ambilight 64

20.1 - כיבוי או הפעלה ,Ambilight 64

20.2 - כבוי Ambilight 64

20.3 - הגדרות Ambilight 64

20.4 - מצב תאורת טרקלין 64

21 - נבחרות 66

21.1 - על אודות נבחרות 66
21.2 - בעת בטלוויזיה 66
21.3 - טלוויזיה מקוונת 66
21.4 - וידיאו לפי דרישה 67

22 - Netflix 68

23 - Alexa 69

23.1 - אודות Alexa 69
23.2 - שימוש ב-Alexa 69

24 - תוכנה 70

24.1 - עדכון תוכנה 70
24.2 - גרסת תוכנה 70
24.3 - עדכון תוכנה אוטומטי 70
24.4 - תוכנת קוד פתוח 70
24.5 - רישיון קוד פתוח 71
24.6 - הודעות מערכת 71

25 - מפרטים 72

25.1 - סביבתי 72
25.2 - חשמל 72
25.3 - מערכת הפעלה 72
25.4 - קליטה 72
25.5 - סוג מסך 72
25.6 - רזולוציות כניסה תצוגה: 73
25.7 - קישוריות 73
25.8 - ממדים ומשקלים 73
25.9 - צליל 73
25.10 - מולטי-מדיה 73

26 - עזרה ותמיכה 75

26.1 - רישום הטלוויזיה 75
26.2 - שימוש בעזרה 75
26.3 - בעיות 75
26.4 - עזרה מקוונת 78
26.5 - תמיכה ותיקונים 78

27 - בטיחות וטיפוח 79

27.1 - בטיחות 79
27.2 - טיפול במסך 79

28 - תנאי שימוש 81

28.1 - תנאי שימוש - טלוויזיה 81
28.2 - תנאי שימוש - טלוויזיה חכמה 81
28.3 - תנאי שימוש - האוסף של Philips 81

29 - זכויות יוצרים 82

29.1 - MHL 82
29.2 - HDMI 82
29.3 - Dolby Audio 82
29.4 - DTS-HD Premium Sound ™ 82
29.5 - Wi-Fi Alliance 82
29.6 - Kensington 82
29.7 - סימנים מסחריים אחרים 82

30 - כתב מיאון בדבר שירותים ו/או תוכנה המוצעים על-ידי צד שלישי. 83

מפתח 84

1

מה חדש

1.1

בית וערוצים

המפעיל החדש של מסך הבית

לחץ על HOME בשלט רחוק כדי לקבל את מסך הבית החדש של Android. מכאן תוכל להחליט במה לצפות על-ידי דפדוף באפשרויות הבידור מהיישום ומהטלוויזיה החיה. לדף הבית יש ערוצים כדי שתוכל לגלות תוכן מעולה מהיישומים המועדפים. ניתן גם להוסיף ערוצים או למצוא יישומים חדשים כדי לקבל עוד תוכן.

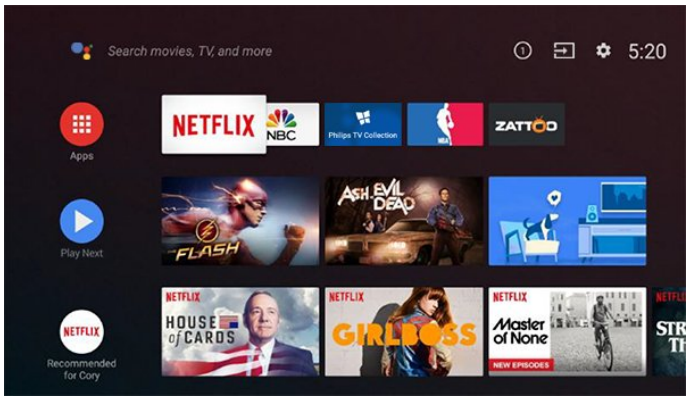

ערוץ & quot;הפעל את הבא& quot;

תמיד תוכל לדעת מה הדבר הבא לצפייה מהערוץ& quot;**הפעל את הבא& quot;**במסך הבית. התחל לצפות מהמקום שבו הפסקת וקבל הודעות על פרקים חדשים מהערוץ & quot;**הפעל את הבא**. לחץ והחזק את & quot;בחר& quot; על סרט או על תוכנית טלוויזיה כדי להוסיף אותו ישירות לערוץ & quot;**הפעל את הבא& quot;**.

גישה להגדרות מדף הבית

ניתן לגשת אל התפריט& quot;**כל ההגדרות& quot;** מהסמל שבפינה השמאלית העליונה. ניתן גם למצוא את התפריט& quot;**הגדרות נפוצות& quot;**ופריטי תפריט נפוצים ב& quot; תפריט הטלוויזיה של Philips& quot;, שאותו ניתן להפעיל ישירות מהשלט רחוק.

סרגל המערכת במסך הבית

סרגל המערכת בראש מסך הבית מכיל את התכונות הבאות.
- לחצן חיפוש: כדי להפעיל את החיפוש של Googleבאמצעות קלט קולי או קלט טקסט.
- מקור קלט: כדי להפעיל את רשימת מקורות הקלט ולעבור אל כל אחד מההתקנים המחוברים.
- הודעות: כדי לספק לך הודעות אודות מערכת Smart TV.
- הגדרות: כדי לגשת לתפריט & quot;כל ההגדרות& quot; ולכוונן את הגדרות הטלוויזיה.
- שעון: כדי לציין את שעון המערכת.

1.2

יישומים והאוסף של Philips

יישומים מועדפים בשורה הראשונה

ניתן למצוא עוד יישומים בדף & quot;יישומים& quot; על-ידי לחיצה על הסמל & quot;יישומים& quot; בקצה הימני של השורה **יישומים**. ניתן להוסיף עוד יישומים כמועדפים מהדף & quot;יישומים& quot;.

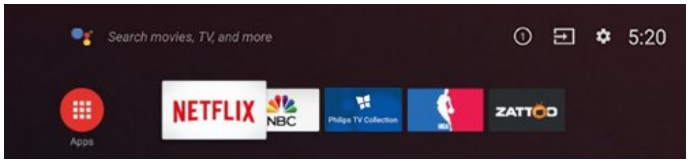

האוסף של Philips

כל יישומי הפרימיום שלך זמינים בתוך היישום & quot; האוסף של Philips& quot;. הפעל אותו עכשיו מהכרזה בשורה **יישומים** . היישום & quot; האוסף של Philips& quot; יכלול גם המלצות על יישומים חדשים ועוד.

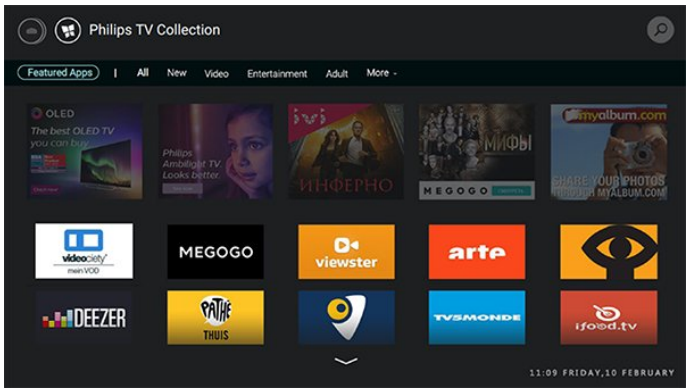

2

הגדרות

2.1

קרא על בטיחות

לפני השימוש בטלוויזיה, קרא תחילה את הוראות הבטיחות.

כדי לקרוא את ההוראות, ב& quot;**עזרה**& quot;, לחץ על המקש הצבעוני & quot;**מילות מפתח**& quot; וחפש את & quot;**הוראות בטיחות**& quot;.

2.2

מעמד לטלוויזיה והתקנתה על קיר

מעמד טלוויזיה

תוכל למצוא הוראות הרכבה של מעמד הטלוויזיה ב& quot;מדריך להתחלה מהירה& quot; שצורף למקלט הטלוויזיה. אם איבדת מדריך זה, ניתן להוריד אותו בכתובת www.philips.com.

השתמש במספר סוג המוצר של הטלוויזיה כדי לחפש ולהוריד את ה& quot;**מדריך להתחלה מהירה**& quot;.

התקנה על קיר

הטלוויזיה גם מתאימה לזווית להתקנה על הקיר תואמת VESA (נמכרת בנפרד).
יש להשתמש בקוד VESA הבא בעת רכישת הזווית להתקנה על הקיר . . .

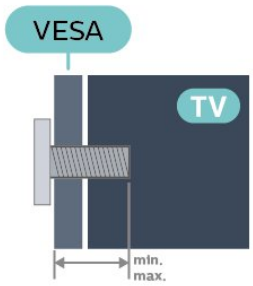

OLED973 • 65
VESA MIS-F 300x200 ، M6 (מינ'.: 15 מ& quot;מ, מקס': 18 מ& quot;מ)

הכנה

ודא שבורגי המתכת המיועדים להרכבת הטלוויזיה על תושבת VESA נכנסים לעומק של כ-10 מ& quot;מ בתוך תבריגי הטלוויזיה.

זהירות

התקנת הטלוויזיה על הקיר מחייבת כישורים מיוחדים ותבוצע אך ורק על ידי עובדים מוסמכים. התקנת הטלוויזיה על הקיר חייבת לעמוד בתקני הבטיחות, בהתאם למשקל הטלוויזיה. בנוסף יש לקרוא את אמצעי הזהירות לפני מיקום הטלוויזיה.
TP Vision Europe B.V בלתי להתקנה אחריות בכל תישא לא -. אותה או כל התקנה שתגרום לתאונה או לפציעה.

2.3

עצות בנושא הצבה

• הצב את הטלוויזיה היכן שהאור אינו משתקף ישירות בתוך המסך.
• עמעם את התאורה בחדר, להשגת האפקט המיטבי של Ambilight.
• המרחק האידאלי לצפייה הוא 2-5 פעמים הגודל האלכסוני של המסך. כשאתה יושב, העיניים שלך צריכות להיות בגובה מרכז המסך.
• בעת התקנה על הקיר, הצב את הטלוויזיה במרחק של עד 15 ס& quot; מ מהקיר.

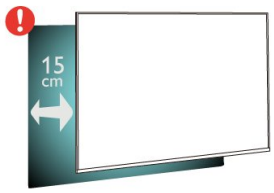

הערה:

יש להרחיק את הטלוויזיה ממקורות מייצרי אבק כגון תנורים. מומלץ לנקות את האבק באופן סדיר כדי למנוע את כניסתו לטלוויזיה.

2.4

כבל החשמל

• הכנס את כבל החשמל למחבר & quot;POWER& quot; שבגב הטלוויזיה.
• ודא שכבל החשמל מחובר באופן בטיחותי בתוך המחבר.
• ודא שתקע החשמל המחובר לשקע בקיר נגיש בכל עת.
• בעת ניתוק כבל החשמל, משוך תמיד מהתקע – לעולם לא מהכבל.

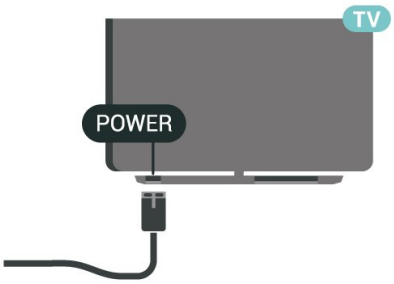

על אף שצריכת חשמל של טלוויזיה זו נמוכה מאוד במצב המתנה, כבה את הטלוויזיה באמצעות מתג ההפעלה /כיבוי כדי לחסוך באנרגיה אם אינך משתמש בטלוויזיה במשך פרק זמן ממושך.

למידע נוסף, ב& quot;**עזרה**& quot;, לחץ על המקש הצבעוני & quot;**מילות מפתח**& quot; וחפש את & quot;**הפעלה**& quot; לקבלת מידע נוסף על הפעלה וכיבוי של הטלוויזיה.

2.5

כבל האנטנה

הכנס את תקע האנטנה ביציבות בתוך שקע ה& quot;**אנטנה**& quot; שעל גב הטלוויזיה.

תוכל לחבר אנטנה פרטית שלך או אות אנטנה ממערכת חלוקת אנטנות. השתמש במחבר אנטנה מסוג IEC Coax 75 Ohm RF.

השתמש בחיבור אנטנה זה לצורך אותות נכנסים DVB-T

١- DVB-C.

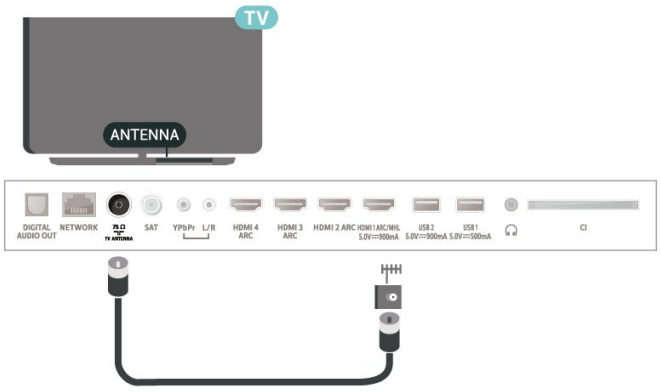
TV
ANTENNA
DIGITAL AUDIO OUT
NETWORK
75 Ω
TV ANTENNA
SAT
YPbPr
L/R
HDMI 4 ARC
HDMI 3 ARC
HDMI 2 ARC
HDMI 1 ARC/MHL
5.0V⎓900mA
USB 2
5.0V⎓900mA
USB 1
5.0V⎓500mA
CI

שלט רחוק

3.1

סקירה כללית של המקשים

למעלה

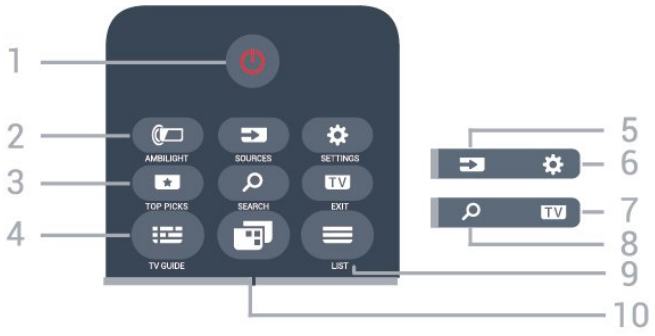

1 - "**המתנה**" / "**מופעל**"

כדי להפעיל את הטלוויזיה או להחזירה ל"המתנה".

2 - AMBILIGHT

כדי לבחור אחד מסגנונות Ambilight.

3 - TOP PICKS

כדי לפתוח את התפריט עם תוכניות מומלצות, "וידיאו לפי דרישה" ; "סרטים להשכרה") או "טלוויזיה מקוונת" ; "טלוויזיה בשידור חוזר").

אם זמין.

4 - TV GUIDE

כדי לפתוח את מדריך הטלוויזיה או לסגור אותו.

5 - SOURCES

כדי לפתוח את התפריט "מקורות" או לסגור אותו.

6 - SETTINGS

כדי לפתוח את "**הגדרות נפוצות**".

7 - EXIT

כדי לחזור אל צפייה בטלוויזיה. יציאה מאפליקציית טלוויזיה אינטראקטיבית.

8 - SEARCH

כדי לפתוח את דף החיפושים.

9 - LIST

כדי לפתוח את רשימת הערוצים או לסגור אותה.

10 - "**תפריט טלוויזיה**"

כדי לפתוח את "תפריט טלוויזיה" עם פונקציות טלוויזיה טיפוסיות.

באמצע

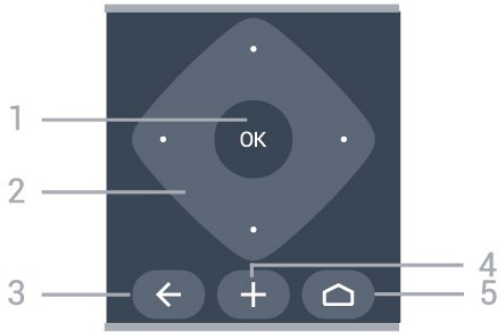

1 - מקש OK

כדי לאשר בחירה או הגדרה.

2 - **חצים** / **מקשי** ניווט

כדי לנווט למעלה, למטה, שמאלה או ימינה.

3 - BACK

כדי לעבור חזרה לערוץ הקודם שבחרת.

כדי לחזור לתפריט הקודם.

כדי לחזור ליישום או לדף האינטרנט הקודם.

4 - OPTIONS

כדי לפתוח את התפריט "אפשרויות" או לסגור אותו.

5 - HOME

כדי לפתוח את התפריט "בית".

למטה

1 - **מקשים צבעוניים**

בחירה ישירה של אפשרויות.

2 - "**עוצמת קול**"

כדי לכוונן את רמת עוצמת הקול.

3 - מספרי מקשים

כדי לבחור ערוץ באופן ישיר.

4 - SUBTITLE

כדי להפעיל "כתוביות" או לכבות אותן במהלך השתקה.

5 - הפעלה והקלטה
• הפעל ▶, להפעלה.
• השהה II, כדי להשהות הפעלה
• עצור ■, כדי לעצור הפעלה
• החזר אחורה ◀◀, כדי להחזיר אחורה
• הרץ קדימה ▶▶, כדי להריץ קדימה
• הקלט ●, כדי להתחיל הקלטה

6 - NETFLIX
כדי לפתוח באופן ישיר את היישום Netflix. כאשר הטלוויזיה מופעלת או במצב המתנה.

7 - "ערוץ"
כדי לעבור לערוץ הקודם או הבא ברשימת הערוצים. פתיחת העמוד הבא או הקודם בטקסט /טלטקסט. התחלת הפרק הבא או הקודם בדיסק.

8 - "השתק"
כדי להשתיק את הצליל או להחזיר אותו.

9 - TEXT
כדי לפתוח או לסגור
"טקסט" /"טלטקסט".

3.2

סקירה כללית של המקשים ("שלט קלי")

סקירה כללית של המקשים

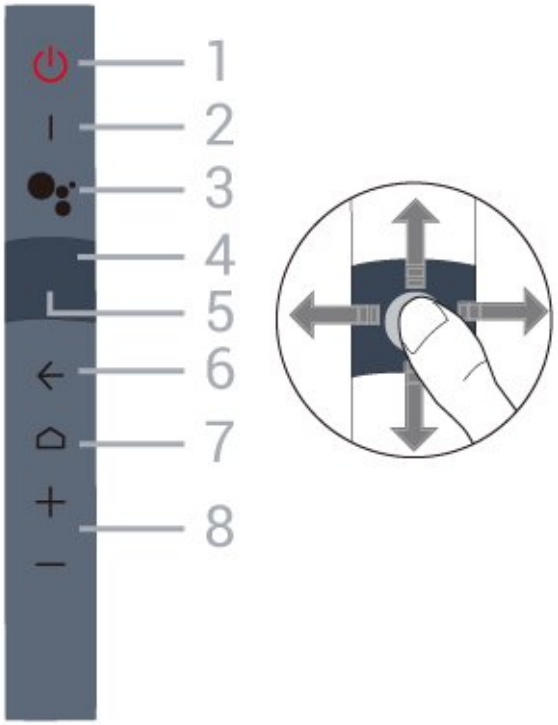

1 - "המתנה" / "מופעל"
כדי להפעיל את הטלוויזיה או להחזירה ל"המתנה".

2 - VOICE מיקרופון
דבר ליד חור זה במהלך חיפוש שקולי.

3 - Google Assistant™
כדי להפעיל את Google Assistant™.

4 - משטח ניווט - חצים / ניווט
• כדי לנווט למעלה, למטה, שמאלה או ימינה.
• במהלך השידור, העבר למעלה /למטה כדי להחליף ערוצים.

5 - משטח ניווט - OK
כדי לאשר בחירה או הגדרה.

6 - BACK ←
• כדי לעבור חזרה לערוץ הקודם שבחרת.
• כדי לחזור לתפריט הקודם.

7 - HOME ⌂
כדי לפתוח את התפריט "בית".

8 - "עוצמת קול"
כדי לכוונן את עוצמת הקול.

פונקציות אחרות

השתקה
לחיצה ארוכה "-" (החלשת עוצמת קול) כדי להשתיק את הצליל.

תפריט טלוויזיה
לחץ לחיצה ארוכה על **"בית"** כדי לפתוח את תפריט הטלוויזיה עם פונקציות טלוויזיה טיפוסיות.

החלפת ערוצים
העבר למעלה /למטה במצב "צפה בטלוויזיה" כדי להעביר ערוצים.

צימוד לטלוויזיה

ניתן להצביע על הטלוויזיה עם השלט רחוק ולהחזיק את המקשים ⌂ HOME ו- ← BACK עד שנורת ה- LED הכחולה של השלט רחוק תתחיל להבהב (אחרי כשלוש שניות), לאחר מכן שחרר את המקשים Home ו- Back.

מומלץ להתחיל את תהליך הקישור לאחר הפעלה מנלאה של הטלוויזיה (כלומר Android launcher טעון לחלוטין).

שמור את השלט רחוק בקרבת הטלוויזיה (מרחק של כמטר אחד) במהלך הקישור.

לחלופין, עבור אל ⚙ **"הגדרות" > "כל ההגדרות" > "אלחוטי ורשת" > "שלט רחוק" > "קשר שלט רחוק"**, לאחר מכן פעל לפי ההוראות שעל המסך.

תופיע הודעה שהקישור הצליח.

חיפוש קולי

ניתן לחפש סרטונים, מוזיקה או כל דבר אחר באינטרנט רק באמצעות הקול. ניתן לדבר אל המיקרופון שבשלט רחוק.

יש לקשר את השלט רחוק לטלוויזיה לפני השימוש בחיפוש קולי.

כדי להשתמש בקול...

1 - לחץ על VOICE בשלט רחוק, האור הכחול בשלט רחוק יידלק ושדה החיפוש ייפתח, המיקרופון פעיל.
2 - אמור בקול ברור את מה שאתה מחפש. תוכל לדבר במשך 10 שניות לפני שהמיקרופון ייכבה. ייתכן שייקח זמן להופעת התוצאות.
3 - ברשימת תוצאות החיפוש ניתן לבחור את הפריט שאתה רוצה.

3.3

חיישן אינפרא-אדום (IR)

הטלוויזיה יכולה לקבל פקודות משלט רחוק המשתמש באינפרה אדום (IR) לשליחת הפקודות. אם אתה משתמש בשלט רחוק מסוג זה, ודא תמיד שאתה מכוון את השלט אל החיישן האינפרא-אדום שבחזית הטלוויזיה.

⚠אזהרה

אין להניח עצמים לפני חיישן הא"א של הטלוויזיה, הדבר עלול לחסום את הא"אות.

3.4

סוללות

אם הטלוויזיה אינה מגיבה ללחיצה על מקשי השלט הרחוק, ייתכן שהסוללות ריקות.

כדי להחליף סוללות, פתח את תא הסוללות בחלק הקדמי התחתון של השלט הרחוק.

1 - החלק את מכסה תא הסוללות לכיוון המצוין על ידי החץ.
2 - החלף את הסוללות הישנות בשתי סוללות אלקליין AAA-LR03 1.5**וולט** . ודא שהקוטב החיובי**+** והקוטב השלילי**–** של הסוללות מיושרים כראוי.
3 - החזר את מכסה תא הסוללות למקומו והחלק אותו חזרה, עד שייסגר בנקישה.

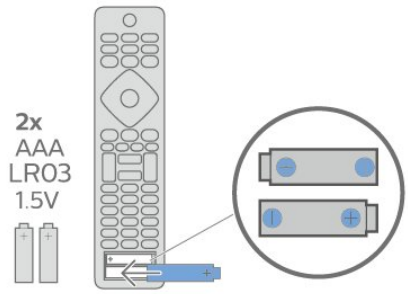

הוצא את הסוללות אם לא ייעשה שימוש בשלט רחוק זמן רב.
השלך בוללות ישנות בצורה בטוחה בהתאם להוראות הנוגעות לתום תקופת השימוש.

למידע נוסף, ב"**עזרה&**", בחר "**מילות מפתח&**" וחפש את "**תום שימוש&**".

3.5

סוללות ("שלט קלי")

אם הטלוויזיה אינה מגיבה ללחיצה על מקשי השלט הרחוק, ייתכן שהסוללות ריקות.

כדי להחליף סוללות, פתח את תא הסוללות בחלק הקדמי התחתון של השלט הרחוק.

1 - החלק את מכסה תא הסוללות לכיוון המצוין על ידי החץ.
2 - החלף את הסוללות הישנות בשתי סוללות אלקליין AAA-LR03 1.5**וולט** . ודא שהקוטב החיובי**+** והקוטב השלילי**–** של הסוללות מיושרים כראוי.
3 - החזר את מכסה תא הסוללות למקומו והחלק אותו חזרה, עד שייסגר בנקישה.

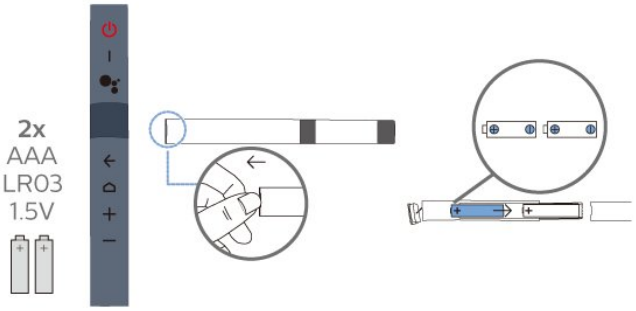

הוצא את הסוללות אם לא ייעשה שימוש בשלט רחוק זמן רב.
השלך בוללות ישנות בצורה בטוחה בהתאם להוראות הנוגעות לתום תקופת השימוש.

למידע נוסף, ב"**עזרה&**", בחר "**מילות מפתח&**" וחפש את "**תום שימוש&**".

3.6

ניקוי

השלט הרחוק מצופה בציפוי עמיד בפני שריטות.

כדי לנקות את השלט הרחוק, השתמש במטלית לחה. לעולם אל תשתמש בחומרים כגון אלכוהול, כימיקלים או חומרי ניקוי לבית, לניקוי השלט הרחוק.

4

הפעלה וכיבוי

4.1

מופעלים או במצב המתנה

וגא שהטלוויזיה מחוברת לשקע החשמל. חבר את כבל המתח המסופק למחבר AC in שבגב הטלוויזיה. נורית החיווי שבתחתית הטלוויזיה תאיר.

הפעלה

לחץ על ⏻ בשלט רחוק כדי להפעיל את הטלוויזיה. לחלופין, לחץ על ⌂ HOME. ניתן גם ללחוץ על מקש הג'ויסטיק הקטן שבגב הטלוויזיה על-מנת להפעיל את הטלוויזיה אם אינך מוצר את השלט רחוק או שהסוללות שלו ריקות.

מעבר להמתנה

כדי להעביר את הטלוויזיה למצב המתנה, לחץ על ⏻ בשלט הרחוק. ניתן גם ללחוץ על מקש הג'ויסטיק הקטן שבגב הטלוויזיה.

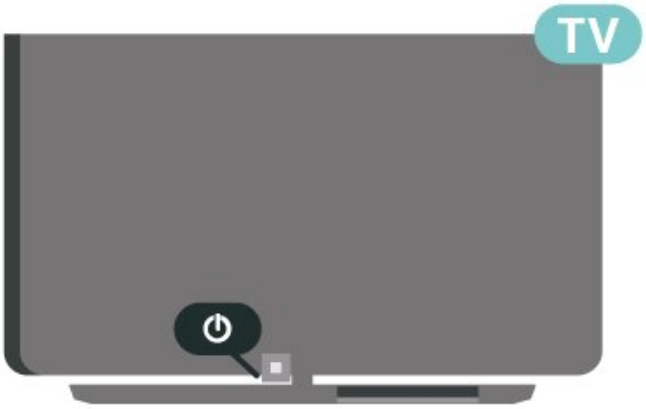

במצב המתנה, הטלוויזיה עדיין מחוברת לרשת החשמל, אך צורכת כמות קטנה מאוד של חשמל.

כדי לכבות לחלוטין את הטלוויזיה, נתק את תקע החשמל.
בעת ניתוק תקע החשמל תמיד יש למשוך בתקע ולא בכבל. יש לוודא שיש תמיד גישה מלאה לתקע החשמל, לכבל החשמל ולשקע שבקיר.

4.2

תפריט בסיסי

אם איבדת את השלט הרחוק או אם הסוללות ריקות, תוכל עדיין לבצע כמה פעולות בסיסיות בטלוויזיה.

פתיחת התפריט הבסיסי...

1 - כאשר הטלוויזיה מופעלת, לחץ על מקש הג'ויסטיק שבגב המקלט כדי להעלות את התפריט הבסיסי.
2 - לחץ שמאלה או ימינה כדי לבחור **"עוצמת קול"**, **"ערוץ"** או **"מקורות"**. בחר **"הדגמה"**, כדי להתחיל סרט לדוגמה.
3 - לחץ מעלה או מטה כדי לכוונן את עוצמת הקול או כדי להתכוונן לערוץ הבא או הקודם. לחץ מעלה או מטה כדי לעבור על רשימת המקורות, כולל בחירת הטיונר. לחץ על מקש הג'ויסטיק כדי התחיל את סרט ההדגמה.
4 - התפריט ייעלם באופן אוטומטי.

כדי להפעיל את הטלוויזיה למצב המתנה, בחר ⏻ ולחץ על מקש הג'ויסטיק.

ערוצים

5.1

התקן ערוצים

למידע נוסף, ב& quot;**עזרה**& quot;, לחץ על המקש הצבעוני – & quot;**מילות מפתח**& quot; וחפש את & quot;**ערוץ, התקנת אנטנה**& quot;או & quot;**ערוץ, התקנה**& quot; .

5.2

רשימת ערוצים

על אודות רשימת הערוצים

לאחר התקנת ערוץ, כל הערוצים יופיעו ברשימת הערוצים. הערוצים מוצגים עם השם והלוגו אם מידע זה זמין.

כאשר רשימת ערוצים בחורה, לחץ על החיצים ^ (למעלה) או v (למטה) כדי לבחור ערוץ, ולאחר מכן לחץ על OKכדי לצפות בערוץ שנבחר. כיוון לערוצים ברשימה זו יתבצע רק על-ידי שימוש במקשים + ≡ או – ≡.

סמלי הערוצים

לאחר ביצוע & quot;עדכון ערוצים אוטומטי& quot; של רשימת הערוצים, תחנות חדשות שנמצאו יסומנו ב-✸ (כוכבית). אם תנעל ערוץ, הוא יסומן ב-🔒 (מנעול).

תחנות רדיו

אם זמין שידור דיגיטלי, תחנות רדיו דיגיטליות יותקנו במהלך ההתקנה. עבור לערוץ רדיו כפי שהייתה עובר לערוץ טלוויזיה. התקנת ערוץ DVB-Cבכבלים ממקמת בדרך כלל את תחנות הרדיו החל מערוץ 1001 והלאה.

טלוויזיה זו יכולה לקבל DVBבתקן טלוויזיה דיגיטלית. ייתכן והטלוויזיה לא תפעל כהלכה עם מפעילים מסוימים של טלוויזיה דיגיטלית שאינם תואמים לתקן באופן מלא.

פתיחת רשימת ערוצים

ליד הרשימה הכוללת את כל הערוצים, ניתן לבחור רשימה מסוננת או שניתן לבחור את אחת מרשימות המועדפים שיצרת.

כדי לפתוח את רשימת הערוצים הנוכחית…

1 - לחץ על📺, כדי לעבור לטלוויזיה.
2 -לחץ על OK כדי לפתוח את רשימת הערוצים הנוכחית.
3 -לחץ על ← BACK כדי לסגור את רשימת הערוצים.

כדי לבחור את אחת מרשימות הערוצים…

1 -כאשר יש רשימת ערוצים פתוחה על המסך, לחץ על + OPTIONS.
2 -בחר & quot;**בחר רשימת ערוצים**& quot;, ולחץ על OK.
3 -בתפריט הרשימות, בחר אחת מרשימות הערוצים הזמינות ולחץ על OK.

לחלופין, ניתן לבחור את שם הרשימה בראש רשימת הערוצים וללחוץ על OK כדי לפתוח את תפריט הרשימות.

חפש ערוץ

ניתן לחפש ערוץ ברשימה ארוכה של ערוצים.

הטלוויזיה יכולה לחפש ערוץ בתוך אחת משתי רשימות הערוצים העיקריות - רשימת ערוצי האנטנה או הכבלים.

חיפוש ערוץ...

1 - לחץ על📺.
2 -לחץ על OK כדי לפתוח את רשימת הערוצים הנוכחית.
3 -לחץ על + OPTIONS.
4 -בחר & quot;**בחר רשימת ערוצים**& quot;, ולחץ על OK.
5 -בחר & quot;**סינון ערוצי אנטנה**& quot; ;או & quot;**סינון ערוצי כבלים**& quot;, ולחץ על OK.
6 -בחר & quot;**חפש ערוץ**& quot;, ולחץ על OK כדי לפתוח שדה טקסט. ניתן להשתמש במקלדת שלט רחוק (אם זמינה) או במקלדת שעל-גבי המסך כדי להזין טקסט.
7 -הזן מספר, שם או חלק משם ובחר **החל** ולחץ על OK . הטלוויזיה תחפש שמות ערוצים תואמים ברשימה שבחרת.

תוצאות החיפוש מוצגות כרשימת ערוצים - ראה שם רשימה בראש. תוצאות החיפוש ייעלמו לאחר שתבחר רשימת ערוצים אחרת או תסגור את הרשימה עם תוצאות החיפוש.

5.3

מיון רשימת ערוצים

ניתן למיין רישמת ערוצים עם כל הערוצים.. ניתן להגדיר שרשימת הערוצים תציג רק ערוצי טלוויזיה או רק ערוצי רדיו. עבור ערוצי אנטנה /כבלים ניתן להגדיר שהרשימה תציג רק ערוצי חינם או את הערוצים המעורבלים.

כדי להגדיר מסנן על רשימה עם כל הערוצים…

1 - לחץ על📺.
2 -לחץ על OK כדי לפתוח את רשימת הערוצים הנוכחית.
3 -לחץ על + OPTIONS.
4 -בחר & quot;**בחר רשימת ערוצים**& quot;, ולחץ על OK.
5 -בחר & quot;**סינון ערוצי אנטנה**& quot; או & quot;**סינון ערוצי כבלים**& quot; ; בהתאם לרשימה שאתה רוצה לסנן, ולחץ על OK.
6 -בתפריט & quot;**אפשרויות**& quot;, בחר את המסנן שאתה רוצה ולחץ על OK כדי להפעילו. שם המסנן מופיע החלק משם רשימת הערוצים בראש רשימת הערוצים.
7 -לחץ על > (שמאל) כדי לחזור שלב אחד אחורה או לחץ על ← כדי לסגור את התפריט.

5.4

צפייה בערוצים

כיוון לערוץ

כדי לצפות בערוצי טלוויזיה, לחץ על 📺. הטלוויזיה מתכוונת אל ערוץ הטלוויזיה שבו צפית לאחרונה.

החלפת ערוצים

כדי להחליף ערוצים, לחץ על ≡ + או על ≡ –.
אם ידוע לך מספר הערוץ, הקלד את המספר באמצעות מקשי

המספרים. לאחר הזנת המספר, לחץ על OK כדי להחליף ערוץ.

אם המידע זמין מהאינטרנט, הטלוויזיה מציגה את השם ואת הפרטים של התוכנית הנוכחית ואחריה את השם ואת הפרטים של התוכנית הבאה.

ערוץ קודם

למעבר חזרה לערוץ הקודם, לחץ על ← BACK.

ניתן גם לכוון לערוצים מ"**רשימת ערוצים**".

נעילת ערוץ

נעילה או פתיחה של ערוץ

כדי למנוע מילדים לצפות בערוץ מסוים, תוכל לנעול אותו. כדי לצפות בערוץ נעול, עליך להזין תחילה את קוד PIN בן 4 ספרות "**נעילת ילדים**". לא ניתן לחסום תוכניות ממכשירים שחוברו לטלוויזיה.

נעילת ערוץ...

1 - לחץ על TV.
2 - לחץ על OK כדי לפתוח את רשימת הערוצים. במקרה הצורך שנה את רשימת הערוצים.
3 - בחר את ההודעה שברצונך לנעול.
4 - לחץ על + OPTIONS ובחר "**נעל ערוץ**" ולחץ על OK.
5 - הזן קוד PIN בן 4 ספרות אם הטלוויזיה תבקש אותו. ערוץ נעול מסומן ב-🔒 (מנעול).
6 - לחץ על ❯ (שמאל) כדי לחזור שלב אחד אחורה או לחץ על ← BACK כדי לסגור את התפריט.

כדי לבטל נעילה של ערוץ...

1 - לחץ על TV.
2 - לחץ על OK כדי לפתוח את רשימת הערוצים. במקרה הצורך שנה את רשימת הערוצים.
3 - בחר את הערוץ שברצונך לבטל את נעילתו.
4 - לחץ על + OPTIONS ובחר "**בטל נעילת ערוץ**" ולחץ על OK.
5 - הזן קוד PIN בן 4 ספרות אם הטלוויזיה תבקש אותו.
6 - לחץ על ❯ (שמאל) כדי לחזור שלב אחד אחורה או לחץ על ← BACK כדי לסגור את התפריט.

אם תנעל או תבטל נעילת ערוצים ברשימת ערוצים, יש להזין את קוד ה- PIN רק פעם אחת עד לסגירת רשימת הערוצים.

למידע נוסף, ב"**עזרה**", לחץ על המקש הצבעוני — "**מילות מפתח**" וחפש את "**נעילת ילדים**".

דירוג לפי גיל

כדי למנוע מילדים לצפות בתוכנית שאינה מתאימה לגילם, תוכל להשתמש בדירוג לפי גיל.

בערוצים דיגיטליים ניתן לדרג את התוכניות שלהם לפי גיל. כאשר הדירוג לפי גיל של תוכנית שווה לדירוג שהגדרת לפי גיל הילד שלך או גבוה יותר, התוכנית תיחסם. כדי לצפות בתוכנית חסומה, עליך להזין תחילה את קוד "**דירוג הורים**".

הגדרת דירוג לפי גיל...

1 - בחר ⚙ "**הגדרות**" > "**נעילת ילדים**" ולחץ על OK.
2 - הזן קד בן 4 ספרות לנעילת ילדים. אם לא הגדרת עדיין קוד, בחר "**הגדר קוד**" ב"**נעילת ילדים**". הזן קוד נעילת ילדים בן 4 ספרות ואשר. כעת, תוכל להגדיר דירוג לפי גיל.
3 - חזור אל "**דירוג הורים**", בחר את הגיל ולחץ על OK.
4 - לחץ על ❯ (שמאל) מספר פעמים אם צריך, כדי לסגור את התפריט.

לביטול הדירוג לפי גיל שהוגדר על ידי ההורים, בחר "**אף אחד**". יחד עם זאת, במדינות מסוימות אתה חייב להגדיר דירוג לפי גיל.

אצל מספר מפעילים /תחנות שידור, הטלוויזיה חוסמת רק תוכניות בעלות דירוג גבוה יותר. הדירוג לפי גיל שקבעו ההורים מוגדר לכל הערוצים.

אפשרויות ערוץ

פתיחת אפשרויות

תוך כדי צפייה בערוץ, באפשרותך להגדיר כמה אפשרויות.

בהתאם לסוג הערוץ (אנלוגי או דיגיטלי) שאתה צופה בו או בהתאם להגדרות הטלוויזיה שהגדרת, כמה אפשרויות פתוחות לפניך.

כדי לפתוח את תפריט האפשרויות...

1 - תוך כדי צפייה בטלוויזיה, לחץ על + OPTIONS.
2 - לחץ על + OPTIONS שוב כדי לסגור.

כתוביות

הפעלה

לשידורים דיגיטליים יכולות להיות כתוביות לתוכניות.

כדי להציג כתוביות...

לחץ על + OPTIONS ובחר "**כתוביות**".

ניתן להעביר כתוביות למצב "**מופעל**" או "**כבוי**". לחלופין, ניתן לבחור "**אוטומטי**".

אוטומטי

אם מידע על השפה הוא חלק מהשידור הדיגיטלי והתוכנית המשודרת לא בשפה שלך (הדפה המוגדרת בטלוויזיה), הטלוויזיה יכולה באופן אוטומטי להציג כתוביות באחת משפות הכתוביות המועדפות. אחת משפות הכתוביות האלה צריכה להיות חלק מהשידור.

ניתן לבחור את שפת הכתוביות המועדפת ב"**שפת הכתוביות**".

כתוביות מטקסט

אם תתכוון לערוץ אנלוגי, תצטרך להפוך ידנית את הכתוביות לזמינות לגבי כל ערוץ בנפרד.

1 - עבור לערוץ מסוים ולחץ על TEXT כדי לפתוח את ה"טקסט".
2 - הזן את מספר העמוד של הכתוביות, בדרך כלל **888**.
3 - לסגירת הטקסט, לחץ שוב על TEXT.

אם בחרת **&** quot**;מופעל&** quot**;** בתפריט & quot;כתוביות& quot; בשעה שאתה צופה בערוץ אנלוגי זה, הכתוביות יוצגו, אם הן זמינות.

כדי לדעת אם ערוץ הוא אנלוגי או דיגיטלי, עבור לערוץ ופתח את האפשרות **&** quot**;פרטים&** quot**;** בתפריט **+** OPTIONS .

שפת הכתוביות

שפת כתוביות מועדפת

תחנת שידור דיגיטלית יכולה להציע מספר שפות כתוביות עבור תוכניות. תוכל להגדיר שפת כתוביות ראשית ושפת כתוביות משנית כמועדפות. אם זמינות כתוביות באחת השפות האלה, הטלוויזיה תציג את הכתוביות שבחרת.

הגדרת שפת כתוביות ראשית ושפת כתוביות משנית…

- 1 עבור אל ⚙ quot quot **& quot;אזור ושפה&** quot**;**ולחץ על OK.
- 2 בחר **&** quot**;שפות&** quot**;** > **& quot;כתוביות ראשיות&** quot**;** או **& quot;כתוביות משניות&** quot**;**.
- 3בחר בשפה הנחוצה ולחץ על OK.
- 4לחץ על ❯ (שמאל) כדי לחזור שלב אחד אחורה או לחץ על ← BACKכדי לסגור את התפריט.

בחירה של שפת כתוביות

אם אף אחת מהשפות המועדפות של כתוביות אינה זמינה, תוכל לבחור שפת כתוביות אחרת אם זמינה. אם אין שפות כתוביות זמינות, לא ניתן לבחור אפשרות זו.

בחירת שפת כתוביות כשאף שפה מהשפות המועדפות שלך אינה זמינה…

- 1לחץ על **+** OPTIONS.
- 2בחר **&** quot**;שפת הכתוביות&** quot**;** ובחר באופן זמני את את מהשפות בכתוביות.

שפה, שמע

שפת השמע המועדפת

תחנת שידור דיגיטלית יכולה להציע מספר שפות שמע (שפות מדוברות) עבור תוכנית. תוכל להגדיר שפת שמע ראשית ושפת שמע משנית כמועדפות. אם השמע באחת השפות הללו זמין, הטלוויזיה תעבור לשפת השמע.

הגדרת שפת שמע ראשית ושפת שמע משנית…

- 1 עבור אל ⚙ quot quot **& quot;אזור ושפה&** quot**;**ולחץ על OK.
- 2 בחר **&** quot**;שפות&** quot**;** > **& quot;שמע ראשי&** quot**;** או **& quot;שמע משני&** quot**;**.
- 3בחר בשפה הנחוצה ולחץ על OK.
- 4לחץ על ❯ (שמאל) כדי לחזור שלב אחד אחורה או לחץ על ← BACK כדי לסגור את התפריט.

בחר שפת שמע

אם אף אחת משפות השמע המועדפות אינה זמינה, תוכל לבחור שפת שמע אחרת אם היא זמינה. אם אין שפות שמע זמינות, לא ניתן לבחור אפשרות זו.

כדי לבחור שפת שמע בשאף שפה מהשפות המועדפות שלך אינה זמינה…

- 1לחץ על **+** OPTIONS.
- 2בחר **&** quot**;שפת השמע&** quot**;** ובחר באופן זמני את אחת השפות בשמע.

ממשק משותף

אם התקנת CAMבאחד מחריצי & quot;ממשק משותף& quot ;, ניתן להציג את ה- CAMומידע על המפעיל או לבצע הגדרות הקשורות ל- CAM .

כדי להציג מידע CAM…

- 1לחץ על SOURCES.
- 2בחר את הערוץ שעבורו אתה משתמש ב- CAM
עבור **&** quot**;צפה בטלוויזיה&** quot**;**.
- 3לחץ על **+** OPTIONS ובחר **&** quot**;המשק המשותף&** quot**;**.
- 4בחר את חריץ הממשק המשותף המתאים ולחץ על ❯ (ימין).
- 5בחר את מפעיל הטלוויזיה של ה- CAMולחץ על OK. המסכים הבאים מתקבלים ממפעיל שידורי הטלוויזיה.

זה בערוץ HbbTV

אן תרצה למנוע גישה לעמודי HbbTVבערוץ מסוים, תוכל לחסום את עמודי ה- HbbTVבאותו ערוץ בלבד.

הפעלת HbbTV

בחר ⚙**&** quot**;הגדרות&** quot**;** > **& quot;הגדרות כלליות&** quot**;** > **& quot;מתקדם&** quot**;** > quot **& ;הגדרות** HbbTV**&** quot**;** > HbbTV> **& quot;מופעל&** quot**;**.

מידע על התוכנית

הצגת פרטי התוכנית

כדי להעלות פרטים של התוכנית שנבחרה…

- 1התכוונן לערוץ.
- 2לחץ על **+** OPTIONS, בחר **& quot;מידע על תוכניות&** quot**;** ולחץ על OK.
- 3כדי לסגור מסך זה, לחץ על OK.

לחלופין, ניתן ללחוץ באופן ישיר על ℹ INFO*כדי לגשת למידע לגבי עכשיו והתוכניות הבאות. ב**& quot;מידע תוכניות&** quot**;**, לחץ על המקש הצבעוני ▬ **& quot;מתזמן&** quot **; כדי להיכנס לרשימת ההקלטות המתזמנות או לחץ מספר פעמים על❯ (ימין) כדי להיכנס אל& quot;מדריך טלוויזיה& quot;.**

*אם המקש ℹ INFOזמין בשלט רחוק שלך.

מונו/סטריאו

ניתן להעביר את הצליל של ערוץ אנלוגי למונו או לסטריאו.

כדי לעבור למונו או לסטריאו…

- 1התכוונן לערוץ אנלוגי.
- 2לחץ על **+** OPTIONS,
בחר **& quot;מונו /סטריאו& quot;** ולחץ על ❯ (ימין).
- 3בחר **& quot;מונו& quot;** או **& quot;סטריאו& quot;** ולחץ על OK.

- 4לחץ על ❯ (שמאל) כדי לחזור שלב אחד אחורה או לחץ על ← BACKכדי לסגור את התפריט.

שינוי סדר ערוצים

ניתן לשנות את רצף הערוצים רק ב& quot;**רשימת מועדפים&** quot; (סידור מחדש).

כדי לשנות את רצף הערוצים…

- 1פתח את & quot;**רשימת המועדפים&** quot; שאת הסדר שלה אתה רוצה לשנות.
- 2לחץ על + OPTIONS, בחר & quot;**סדר מחדש את הערוצים&** quot; ולחץ על OK.
- 3ב& quot;**רשימת מועדפים&** quot;, בחר את הערוץ שאתה רוצה לשנות את סדרו ולחץ על OK.
- 4באמצעות המקשים ^ (למעלה) או ⌄ (למטה) העבר את הערוץ למקום שבו אתה רוצה שהוא יהיה.
- 5לחץ על OK כדי לאשר את המיקום החדש.
- 6ניתן לסדר מחדש את הערוצים באותה שיטה עד לסגירת & quot;**רשימת המועדפים&** quot; באמצעות המקש ← BACK key.

5.5

ערוצים מועדפים

על אודות ערוצים מועדפים

ברשימת ערוצים מועדפים ניתן לאסוף את הערוצים שאתה אוהב..

ניתן ליצור ארבע רשימות של ערוצים מועדפים למעבר קל בין ערוצים. ניתן לתת שם נפרד לכל & quot;רשימת מועדפים& quot; .; ניתן לסדר מחדש ערוצים רק ב& quot;רשימת מועדפים& quot;.;

כאשר & quot;רשימת מועדפים& quot;בחורה, לחץ על החיצים ^(למעלה) או ⌄ (למטה) כדי לבחור ערוץ, ולאחר מכן לחץ על OK כדי לצפות בערוץ שנבחר. מכוונים לערוצים שברשימה זו רק כאשר משתמשים במקשים TV + או TV −.

יצירה של רשימת ערוצים מועדפים

כדי ליצור רשימת ערוצים מועדפים…

- 1 לחץ עלTV, כדי לעבור לטלוויזיה.
- 2לחץ על OK כדי לפתוח את רשימת הערוצים הנוכחית.
- 3לחץ על + OPTIONS.
- 4בחר & quot;**צור רשימת מועדפים&** quot; ולחץ על OK.
- 5ברשימה משמאל, בחר ערוץ שאתה רוצה כמועדף ולחץ על OK . הערוצים יופיעו ברשימה מימין בסדר שתוסיף אותם. כדי לבטל, בחר את הערוץ שברשימה משמאל ולחץ שוב על OK .
- 6אם יש צורך, ניתן להמשיך בבחירת ערוצים והוספתם כמועדפים.
- 7כי לסיים את הוספת הערוצים, לחץ על ← BACK.

הטלוויזיה תבקש לשנות את השם של& quot;**רשימת המועדפים&** quot;. ניתן להשתמש במקלדת שעל-גבי המסך.

- 1השתמש במקלדת שעל-גבי המסך כדי למחוק את השם הנוכחי ולהזין אחד חדש.
- 2לסיום, בחר & quot;**סגור&** quot; ולחץ על OK.

הטלוויזיה תעבור ל& quot;**רשימת המועדפים&** quot;החדשה שנוצרה.

ניתן להוסיף טווח ערוצים בבת-אחת או להתחיל& quot;**רשימת מועדפים&** quot;על-ידי שכפול של רשימת הערוצים עם כל הערוצים והסרה של הערוצים שאינך רוצה.

הערוצים ב& quot;**רשימת המועדפים&** quot;ימוספרו מחדש.

הוספת טווח ערוצים

כדדי להוסיף בבת-אחת טווח ערוצים רצוף ל& quot;**רשימת מועדפים&** quot;, ניתן להשתמש ב & quot;**בחר טווח&** quot;.

כדי להוסיף טווח ערוצים…

- 1 פתח את& quot;**רשימת מועדפים&** quot;במקום שבו אתה רוצה להוסיף טווח ערוצים.
- 2לחץ על + OPTIONS, בחר & quot;**בחר טווח&** quot; ולחץ על OK.
- 3ברשימה שמשמאל בחר את הערוץ הראשון של הטווח שאתה רוצה להוסיף ולחץ על OK.
- 4לחץ על ⌄ (למטה) כדי לבחור את הערוץ האחרון של הטווח שאתה רוצה להוסיף. הערוצים יסומנו משמאל.
- 5לחץ OK כדי להוסיף טווח ערוצים זה ואשר.

ניתן גם להתחיל ביצירת& quot;**רשימת מועדפים&** quot;מ& quot;**בחר טווח&** quot;.

שינוי שם של רשימת מועדפים

ניתן רק לשנות שם של & quot;**רשימת מועדפים&** quot;.

כדי לשנות שם של & quot;**רשימת מועדפים&** quot;…

- 1פתח את & quot;**רשימת המועדפים&** quot; שאת שמה אתה רוצה לשנות.
- 2לחץ על + OPTIONS, בחר & quot;**שנה שם רשימת מועדפים&** quot; ולחץ על OK.
- 3השתמש במקלדת שעל-גבי המסך כדי למחוק את השם הנוכחי ולהזין אחד חדש.
- 4לסיום, בחר & quot;**סגור&** quot; ולחץ על OK.
- 5לחץ על ← BACK כדי לסגור את רשימת הערוצים.

הסרה של רשימת מועדפים

ניתן רק להסיר& quot;**רשימת מועדפים&** quot;.

כדי להסיר& quot;**רשימת מועדפים&** quot;…

- 1 פתח את& quot;**רשימת המועדפים&** quot;שאתה רוצה להסיר.
- 2לחץ על + OPTIONS, בחר & quot;**הסר רשימת מועדפים&** quot; ולחץ על OK.
- 3אשר כדי להסיר את הרשימה.
- 4לחץ על ← BACK כדי לסגור את רשימת הערוצים.

שינוי סדר ערוצים

ניתן לשנות את רצף הערוצים רק ב& quot;**רשימת מועדפים&** quot;(סידור מחדש).

כדי לשנות את רצף הערוצים…

- 1 פתח את& quot;**רשימת המועדפים&** quot;שאת הסדר שלה אתה רוצה לשנות.
- 2לחץ על + OPTIONS, בחר & quot;**סדר מחדש את**

הערוצים& quot; ולחץ על OK.
- 3 ב"**רשימת מועדפים&**quot;, בחר את הערוץ שאתה רוצה לשנות את סדרו ולחץ על OK.
- 4 באמצעות המקשים ^ (למעלה) או v (למטה) העבר את הערוץ למקום שבו אתה רוצה שהוא יהיה.
- 5 לחץ על OK כדי לאשר את המיקום החדש.
- 6 ניתן לסדר מחדש את הערוצים באותה שיטה עד לסגירת"**רשימת המועדפים&**quot; באמצעות המקש ← BACK.

רשימת מועדפים במדריך הטלוויזיה

ניתן לקשר את "מדריך טלוויזיה" ל"רשימת המועדפים" שלך.

- 1 בעת צפייה בערוץ טלוויזיה, לחץ לחיצה ארוכה על ☰ > "**בחר רשימת ערוצים&**quot;.
- 2 בחר"**רשימת מועדפים&**quot; ולחץ על OK.
- 3 לחץ על ☰"**מדריך טלוויזיה&**quot; כדי לפתוח אותו.

במדריך הטלוויזיה, תוכל לראות רשימה של תוכניות טלוויזיה שוטפות או מתוכננות בערוצים המועדפים שלך. שלושת הערוצים הנפוצים ביותר מרשימת ברירת המחדל של שירות השידורים יצורפו לסוף רשימת הערוצים המועדפים שלך כדי שתוכל לבדוק אותם. עליך להוסיף ערוצים אלה לרשימת המועדפים שלך כדי לאפשר את פעולתה (ראה "מדריך טלוויזיה" פרק).

בכל דף של "מדריך טלוויזיה" ישנה רשת "הידעת" ברשימת הערוצים המועדפים שלך. הערוץ "הידעת" מספק טיפים שימושיים לאופן שהשימוש בטלוויזיה.

5.6

טקסט / טלטקסט

דפי טקסט

כדי לפתוח "טקסט" /"טלטקסט", לחץ על TEXT, בזמן הצפייה בערוצי טלוויזיה.
כדי לסגור "טקסט", לחץ שוב על TEXT.

בחירת עמוד טקסט

בחירת עמוד . . .

- 1 הזן את מספר העמוד בעזרת מקשי הספרות.
- 2 השתמש במקשי החצים לצורך ניווט.
- 3 לחץ על מקש צבעוני כדי לבחור נושא מקודד בצבע, בתחתית המסך.

עמודי טקסט משניים

מספר של עמוד טקסט יכול להכיל כמה עמודי משנה. מספרי עמודי המשנה מופיעים על פס, צמוד למספר העמוד הראשי.
כדי לבחור דף משנה, לחץ על > או על <.

T.O.P. עמודי טקסט

תחנות שידור אחדות המציעות T.O.P. טקסט.
כדי לפתוח T.O.P. עמודי טקסט בתוך "טקסט", לחץ על + OPTIONS ובחר "T.O.P. . "סקירה כללית".

חיפוש טקסט

תוכל לבחור מילה ולסרוק טקסט למציאת כל הפעמים שהמילה מופיעה.

- 1 פתח עמוד טקסט ולחץ על OK.
- 2 בחר מילה או מספר בעזרת מקשי הניווט.
- 3 לחץ שוב על OK כדי לדלג מיד למופע הבא של אותה מילה או של אותו מספר.
- 4 לחץ שוב על OK כדי לדלג למופע הבא וכך הלאה.
- 5 לעצירת החיפוש, לחץ על ^ (למעלה) עד ששום דבר לא בחור יותר.

טקסט ממכשיר מחובר

חלק מההתקנים שמקבלים ערוצי טלוויזיה יכולים להציע גם "טקסט" משלהם.
כדי לפתוח "טקסט" מהתקן מחובר . . .

- 1 לחץ על ⮆ SOURCES בחר את ההתקן ולחץ על OK.
- 2 תוך כדי צפייה בערוץ על המכשיר, לחץ על + OPTIONS, בחר "**הצג מקשי התקן&**quot; ובחר את המקש ☰ ולחץ על OK.
- 3 לחץ על ← BACK כדי להסתיר את מקשי ההתקן.
- 4 לסגירת הטקסט, לחץ שוב על ← BACK.

טקסט דיגיטלי (בריטניה בלבד)

תחנות טלוויזיה אחדות, המשדרות בשיטה דיגיטלית, מציעות טקסט דיגיטלי ייעודי או שירותים אינטראקטיביים בערוצי הטלוויזיה הדיגיטליים שלהן. שירותים אלו כוללים טקסט רגיל, תוך שימוש במקשי הספרות, הצבע והניווט, לצורך בחירה וניווט.

לסיגרה של "טקסט דיגיטלי", לחץ על ← BACK.

* ניתן להגיע לטלטקסט רק כאשר הערוצים מותקנים ישירות בטיונר הפנימי של הטלוויזיה והמכשיר במצב טלוויזיה. אם נעשה שימוש בממיר, הטלטקסט לא יהיה זמין בטלוויזיה. במקרה כזה ניתן להשתמש בטלטקסט של הממיר.

אפשרויות טקסט

במצב טקסט /טלטקסט, לחץ על + OPTIONS כדי לבחור את...

• **הקפא /בטל הקפאה של דף**
כדי להתחיל או להפסיק את הסיבוב האוטומטי של דפי משנה.
• "**מסך כפול /מסך מלא&**quot;
הצגת ערוץ טלוויזיה וטקסט זה לצד זה.
• "**סקירה כללית של T.O.P&**quot;
כדי לפתוח T.O.P.טקסט .
• "**הגדלה&**quot; /"**תצוגה רגילה&**quot;
כדי להגדיל את דף הטקסט לקריאה נוחה.
• "**חשיפה&**quot;
חשיפת מידע נסתר בעמוד.
• "**מעבר בין דפי משנה&**quot;
כדי לעבור בין עמודי משנה כאשר הם זמינים.
• "**שפה&**quot;
החלפת קבוצת התווים שנעשה בהם שימוש לצורך תצוגה נכונה.
• "**טקסט 2.5&**quot;
הפעלת "טקסט 2.5" לקבלת צבעים רבים יותר וגרפיקה טובה יותר.

הגדרת תצורת הטקסט

שפת הטקסט

לחלק מתחנות השידור יש מספר שפות & quot;טקסט& quot ; זמינות.
כדי להגדיר שפת & quot;טקסט& quot; ראשונית ומשנית: . .

- 1בחר ✿ **& quot;הגדרות& quot; > & quot;אזור ושפה& quot;** ולחץ על ❯ (ימין) כדי להיכנס לתפריט.
- 2בחר **& quot;שפה& quot; > & quot;טקסט ראשוני& quot;** או **& quot;טקסט משני& quot ;**ולחץ על OK.
- 3בחר את שפות ה& quot;טקסט& quot; המועדפות.
- 4לחץ על ❮ (שמאל) מספר פעמים אם צריך, כדי לסגור את התפריט.

טקסט 2.5

אם הוא זמין, טקסט 2.5 מציע יותר צבעים וגרפיקה טובה יותר.Text 2.5מופעל כברירת מחדל של הגדרות היצרן.
כדי לכבות את 2.5...

- 1לחץ על TEXT.
- 2כאשר טקסט /טלטקסט פתוח על המסך, לחץ על + OPTIONS.
- 3בחר **& quot;טקסט 2.5& quot; > & quot;כבוי& quot;** ולחץ על OK.
- 4לחץ על ❮ (שמאל) מספר פעמים אם צריך, כדי לסגור את התפריט.

5.7

טלוויזיה אינטראקטיבית

על אודות iTV

בעזרת טלוויזיה אינטראקטיבית, תחנות שידור דיגיטלי אחדות משלבות את תוכנית הטלוויזיה הרגילה שלהן עם עמודי מידע ובידור. בעמודים מסוימים, תוכל להגיב לתוכנית או להצביע, לבצע קניות מקוונות או לשלם בגין תוכנית & quot;וידיאו לפי דרישה& quot ;) VOD.(

HbbTV ،MHEG ،...

תחנות שידור משתמשות במספר מערכות טלוויזיה אינטראקטיביות: HbbTV) Hybrid Broadcast Broadband TV(או iTV) Interactive TV - MHEG אינטראקטיבית טלוויזיה .(מכונה לפעמים & quot;טקסט דיגיטלי& quot; או & quot;לחצן אדום& quot;. אך כל מערכת שונה.

בקר באתר האינטרנט של תחנת השידור לקבלת מידע נוסף.

למה תזדקק

טלוויזיה אינטראקטיבית זמינה רק בערוצי טלוויזיה דיגיטליים. כדי ליהנות מכל היתרונות של טלוויזיה אינטראקטיבית, הטלוויזיה צריכה להיות מחוברת לאינטרנט בחיבור במהירות גבוהה (פס רחב).

HbbTV

אם ערוץ טלוויזיה מציע עמודי HbbTV , עליך להפעיל תחילה את HbbTVבהגדרות הטלוויזיה, על מנת לראות את העמודים.

✿ & quot;הגדרות& quot; > & quot;הגדרות כלליות& quot; > & quot;מתקדם& quot; > & quot ;הגדרות HbbTV& quot ;> HbbTV& gt; & quot;מופעל& quot;.

השימוש בטלוויזיה אינטראקטיבית

פתיחת עמודי iTV

מרבית הערוצים, המציעים HbbTV או iTV, מציעים לך ללחוץ על המקש הצבעוני (אדום) או OK כדי לפתוח את התוכנית האינטראקטיבית שלהם.

ניווט בעמודי iTV

ניתן להשתמש במקשי החצים ובמקים שהצבעוניים, ממקשי הספרות ובמקש, ← BACK כדי לנווט בדפי iTV.
ניתן להשתמש במקשים ▶ (הפעלה), ❚❚ (השהייה) ו-■ (עצירה) כדי לצפות בסרטונים בתוך דפי iTV.

טקסט דיגיטלי (בריטניה בלבד)

כדי לפתוח טקסט דיגיטלי, לחץ על TEXT. כדי לסגור, לחץ על ← BACK.

סגירת עמודי iTV

רוב דפי iTVמיידעים אותך באיזה מקש להשתמש כדי לסגור. כדי לאלץ סגירה של דף iTV, עבור אל ערוץ הטלוויזיה הבא ולחץ על ← BACK .

6

התקנת ערוץ

6.1

ערוץ, התקנת ערוצי לוויין

על אודות התקנת ערוצי לוויין

עד 4 לווייינים

תוכל להתקין עד 4 לווייינים (4 יחידות LNB) לטלוויזיה זאת. בחר כבר בתחילת ההתקנה את המספר המדויק של לווייינים שברצונך להתקין. זה יאיץ את ההתקנה.

Unicable

תוכל להשתמש במערכת Unicable לחיבור צלחת הלוויין לטלוויזיה. בתחילת ההתקנה, באפשרותך לבחור Unicableללוויין אחד או לשני לווייינים.

- MDU**יחידה לבניין מגורים משותף**

הטיונרים המובנים לקליטת שידורי לוויין תומכים ב- MDU בלווייני Astraוב- Digiturk בלווין Eutelsat. MDUב- rksat üT אינו נתמך.

התחלת ההתקנה

לפני שתתחיל בהתקנה, ודא שצלחת הלוויין מחוברת בצורה נכונה ושהיא מיושרת באופן מושלם.

התחלת ההתקנה של ערוצי לוויין...

- **1**בחר ⚙& quot;**הגדרות&** quot; > & quot ;**ערוצים&** quot; > & quot;**התקנת לוויין&** quot; ולחץ על OK . הזן קוד PINבמקרה הצורך.
- **2**בחר & quot;**חיפוש לוויין&** quot; ולחץ על OK.
- **3**בחר & quot;**חפש&** quot; ולחץ על OK. הטלוויזיה תחפש לווייינים.
- **4**בחר & quot;**התקן&** quot; ולחץ על OK. הטלוויזיה מציגה את ההגדרה שלהתקנת הלוויין הנוכחית.
אם אתה רוצה לשנות הגדרה זו, בחר & quot;**הגדרות&** quot;. אם אינך רוצה לשנות את ההגדרה, בחר & quot;**חפש&** quot;. עבור לשלב **5**.

- **5**ב& quot;**מערכת ההתקנה&** quot;, בחר את מספר הלווייינים שברצונך להתקין או בחר באחת ממערכות ה- Unicable . אם בחרת Unicable, תוכל לבחור את & quot;מספרי תחום המשתמש& quot; ולהזין את & quot;תחום תדר המשתמש& quot ; של כל טיונר. במדינות אחדות, ב& quot;**הגדרות נוספות&** quot; תוכל לבצע כמה הגדרות מומחה בעבור כל LNB.
- **6**הטלוויזיה תחפש לווייינים זמינים בהתאם לצלחת הלוויין שלך. זה עשוי לקחת כמה דקות. אם נמצא לוויין, שמו ועוצמת הקליטה שלו מופיעים במסך.
- **7**לאחר שהטלוויזיה איתרה את הלווייינים שאתה צריך, בחר & quot;**התקן&** quot;.
- **8**אם לוויין מסוים מציע & quot;**חבילות ערוצים&** quot; , הטלוויזיה תציג את החבילות הזמינות של אותו לוויין. בחר את החבילה שאתה צריך. ישנן חבילות המציעות התקנה & quot;**מהירה&** quot; או & quot;**מלאה&** quot; של הערוצים הזמינים שלהן; בחר אחת מהן. הטלוויזיה תתקין את ערוצי הלוויין ואת תחנות הרדיו.
- **9**כדי לשמור את ההתקנה של הלוויין ושל הערוצים ותחנות הרדיו המותקנים, בחר & quot;**סיום&** quot;.

הגדרות התקנת לוויין

הגדרות התקנת לוויין מוגדרות מראש בהתאם למדינה. הגדרות אלה קובעות כיצד הטלוויזיה מחפשת לווייינים ואת הערוצים שלהם ומתקינה אותם. תמיד ניתן לשנות הגדרות אלה.

כדי לשנות את הגדרות התקנת הלוויין...

- **1**התחל את התקנת הלוויין.
- **2**במסך שבו ניתן להתחיל בחיפוש לווייינים, בחר & quot;**הגדרות&** quot; ולחץ על OK.
- **3**בחר את מספר הלווייינים שברצונך להתקין או בחר באחת ממערכות ה- Unicable . אם בחרת Unicable, תוכל לבחור את & quot;מספרי תחום המשתמש& quot; ולהזין את & quot;תחום תדר המשתמש& quot; של כל טיונר.
- **4**לסיום, בחר & quot;**הבא&** quot; ולחץ על OK.
- **5**בתפריט & quot;הגדרות& quot;, לחץ על המקש הצבעוני ▬& quot;**סיום&** quot; כדי לחזור אל המסך לחיפוש לווייינים.

משדר-משיב (טרנספונדר) ביתי ו- LNB

במדינות מסוימות ניתן לכוונן את ההגדרות עבור משדר-משיב (טרנספונדר) ביתי וכל LNB . יש להשתמש בהגדרות אלה או לשנות אותם רק כאשר התקנה רגילה נכשלת. אם יש לך ציוד לווייינים לא סטנדרטי, ניתן להשתמש בהגדרות אלה לעקיפה של ההגדרות הסטנדרטיות. חלק מהספקים עשויים לתת לך מספר ערכי טרנספונדר או LNBשיש להזין ככאן.

רכיבי CAM של הלוויין

אם אתה משתמש ברכיב CAM&) quot;רכיב גישה מותנית& quot; עם כרטיס חכם) כדי לצפות בערוצי לוויין, אנו ממליצים לבצע את ההתקנה כאשר רכיב ה- CAMמוכנס כבר אל תוך הטלוויזיה.

מרבית רכיבי ה- CAMמשמשים לפענוח ערוצים.

רכיבי CAMמהדור החדש (CI+ 1.3 עם פרופיל מפעיל) יכולים להתקין בעצמם, בטלוויזיה שלך, את כל ערוצי הלוויין. רכיב ה- CAM יציע לך להתקין את הלוויין / ים שלו ואת הערוצים. רכיבי CAM אלא לא רק מתקינים ומפענחים את הערוצים, אלא מטפלים בעדכוני ערוצים באופן קבוע.

חבילות ערוצים

מפעילי הלווייינים יכולים להציע חבילות ערוצים המאחדות ערוצים ללא תשלום (פתוחים) ובמגוון המתאים למדינה. לווייינים אחדים מציעים חבילות למנויים - אוסף של ערוצים בתשלום.

אם תבחר חבילת מינוי, הטלוויזיה עשויה לבקש ממך לבחור & quot;התקנה מהירה& quot; או & quot;התקנה מלאה& quot.; בחר & quot;**מהירה&** quot; כדי להתקין רק את הערוצים של החבילה או בחר & quot;**מלאה&** quot; כדי להתקין את החבילה וגם את כל שאר הערוצים הזמינים. אנו ממליצים על התקנה מהירה של חבילות למנויים. אם יש לך לווייינים נוספים שאינם חלק מהחבילה למנויים, אנו ממליצים על התקנה מלאה. כל הערוצים המותקנים נכנסים לרשימת הערוצים & quot;הכול& quot.;

התקנת Unicable

מערכת Unicable

תוכל להשתמש במערכת "כבל יחיד", מסוג MDU או מערכת Unicable*, לחיבור צלחת הלוויין לטלוויזיה. מערכת "כבל יחיד" עושה שימוש בכבל אחד, כדי לחבר את צלחת הלוויין לכל הטיונרים של הלוויין במערכת שלה. מערכת "כבל יחיד" משמשת בדרך כלל בבנייני מגורים. אם תשתמש במערכת Unicable , במהלך ההתקנה תתבקש להקצות מספר תחום משתמש ותחום תדר מתאים. בטלוויזיה זו תוכל להתקין לוויין אחד או שניים באמצעות Unicable.

אם תבחין שחסרים כמה ערוצים לאחר התקנת Unicable, ייתכן שבוצעה התקנה אחרת באותו רגע, במערכת ה- Unicable. חזור על ההתקנה כדי להתקין את הערוצים החסרים.

* הערה: תומך במערכות unicable EN 50494בלבד.

מספר תחום משתמש

במערכת Unicable, כל טיונר לוויין מחובר חייב לקבל מספר (בגון 0, 1, 2, 3, וכד'.

תוכל למצוא את תחומי המשתמש הזמינים ואת מספריהם בלוח חיבורי ה- Unicable. תחום משתמש ידוע לעתים בקיצור "UB& quot;. ישנם לוחות חיבורי Unicable המציעים 4 או 8 תחומי משתמש. אם תבחר Unicableבהגדרות, תתבקש להקצות מספר ייחודי לתחום המשתמש, בעבור כל אחד מהטיונרים המובנים של הלוויין. שני טיונרים של לוויין אינם יכולים לקבל אותו מספר תחום משתמש במערכת ה- Unicable.

תדר תחום משתמש

לצד המספר הייחודי של תחום המשתמש, מקלט הלוויין המובנה זקוק לתדר של אותו מספר תחום משתמש שנבחר. תדרים אלו מוצגים לרוב לצד מספר תחום המשתמש, בלוח חיבורי ה- Unicable.

עדכון ערוצים ידני

תמיד תוכל להתחיל עדכון ערוצים בעצמך.

התחלת עדכון ערוצים באופן ידני...

- 1בחר ⚙ "**הגדרות**" > "**ערוצים**" > "**התקנת לוויין**" ולחץ על OK.
- 2בחר "**חפש ערוצים**" ולחץ על OK.
- 3בחר "**עדכון ערוצים**" לחץ על OK. הטלוויזיה תתחיל להתעדכן. העדכון יכול להימשך מספר דקות.
- 4פעל על פי ההוראות שעל המסך. העדכון יכול להימשך מספר דקות.
- 5בחר "**סיום**" ולחץ על OK.

הוספת לוויין

תוכל להוסיף לוויין נוסף להתקנת הלווייניים הנוכחית שלך. הלווייניים המותקנים וערוציהם יישארו בשלמותם. יחד עם זאת, מפעילי לוויין אחדים אינם מאפשרים להוסיף לוויין.

יש להתייחס ללוויין הנוסף כאל תוספת; הוא לא נמנה עם המינוי הראשי שלך והוא לא הלוויין הראשי שלך, שבחבילת הערוצים שלו אתה משתמש. בדרך כלל, תתקין לוויין רביעי בשיש לך כבר 3 לווייניים מותקנים. אם יש לך 4 לווייניים מותקנים, ייתכן שבדאי לשקול הסרה של אחד מהם, כדי שתוכל להוסיף לוויין חדש.

Setup**(הגדרת תצורה)**

אם בשלב זה יש לך רק לוויין אחד או שניים מותקנים, הגדרות ההתקנה הנוכחית עלולות שלא לאפשר את ההוספה של לוויין נוסף. אם תצטרך לשנות את הגדרות ההתקנה, תצטרך לבצע את כל התקנת הלווייניים מחדש, במלואה. אינך יכול להשתמש ב"**הוסף לוויין**" אם יש צורך בשינוי הגדרות.

הוספת לוויין...

- 1בחר ⚙ "**הגדרות**" > "**ערוצים**" > "**התקנת לוויין**" ולחץ על OK.
- 2בחר "**חיפוש לוויין**" ולחץ על OK.
- 3בחר "**הוסף לוויין**" ולחץ על OK. יופיעו הלווייניים הנוכחיים.
- 4בחר "**חיפוש**" ולחץ על OK. הטלוויזיה תחפש לווייניים חדשים.
- 5אם הטלוויזיה מצאה לוויין אחד או יותר, בחר "**התקן**" ולחץ על OK. הטלוויזיה תתקין את הערוצים של הלווייניים שנמצאו.
- 6בחר "**סיום**" ולחץ על OK כדי לאחסן את הערוצים ותחנות הרדיו.

הסרת לוויין

תוכל להסיר לוויין אחד או יותר מהתקנת הלווייניים הנוכחית שלך. תסיר את הלוויין ואת הערוצים שלו. יחד עם זאת, מפעילי לוויין אחדים אינם מאפשרים להסיר לוויין.

הסרת לווייניים...

- 1בחר ⚙ "**הגדרות**" > "**ערוצים**" > "**התקנת לוויין**" ולחץ על OK.
- 2בחר "**חיפוש לוויין**" ולחץ על OK.
- 3בחר "**הסר לוויין**" ולחץ על OK. יופיעו הלווייניים הנוכחיים.
- 4בחר לוויין ולחץ על OK כדי לסמן או לבטל את הסימון להסרה.
- 5לחץ על ❮ (שמאל) מספר פעמים אם צריך, כדי לסגור את התפריט.

התקנה ידנית

ההתקנה הידנית מיועדת למשתמשים מקצועיים.

תוכל להשתמש בהתקנה ידנית כדי להוסיף במהירות ערוצים חדשים ממשדר-משיב לווייני. תצטרך לדעת את התדר ואת הקוטביות של -המשדר-משיב. הטלוויזיה תתקין את כל הערוצים של אות משדר משיב. אם המשדר-משיב הותקן בעבר, כל הערוצים שלו - הקודמים והנוכחיים - יועברו לסוף רשימת הערוצים "הבול" אם יש צורך לשנות את מספר הלווייניים, לא ניתן להשתמש ב"התקנה ידנית". אם זה נדרש, עליך לבצע התקנה

מלאה של "התקנת לוויינים".

התקנת משדר-משיב...

1- בחר "**הגדרות**" > "**ערוצים**" > "**התקנת לוויין**" ולחץ על OK.
2- בחר "**התקנה ידנית**" ולחץ על ❯ (ימין) כדי להיכנס לתפריט.
3- אם יש לך יותר מלוויין אחד מותקן, בחר את ה- LNB שעבורו אתה רוצה להוסיף ערוצים.
4- הגדר את "**הקיטוב**" הדרוש לך. אם אתה מגדיר את המצב "**קצב סימנים**" כ- "**ידני**", תוכל להזין באופן ידני את קצב הסימנים בתפריט "**קצב סימנים**".
5- לחץ על החיצים ^ (למעלה) or ⌄ (למטה) כדי לכוונן את התדר, ובחר "**בוצע**".
6- בחר "**חפש**" ולחץ על OK. עוצמת האות מוצגת על המסך.
7- אם אתה רוצה לאחסן את הערוצים של טרנספונדר חדש, בחר "**אחסן**" ולחץ על OK.
8- לחץ על ❮ (שמאל) מספר פעמים אם צריך, כדי לסגור את התפריט.

משדר-משיב (טרנספונדר) ביתי ו-LNB

במדינות מסוימות ניתן לכוונן את ההגדרות עבור משדר-משיב (טרנספונדר) ביתי וכל LNB . יש להשתמש בהגדרות אלה או לשנות אותם רק כאשר התקנה רגילה נכשלת. אם יש לך ציוד לוויינים לא סטנדרטי, ניתן להשתמש בהגדרות אלה לעקיפה של ההגדרות הסטנדרטיות. חלק מהספקים עשויים לתת לך מספר ערכי טרנספונדר או LNB שיש להזין כאן.

הפעלת LNB

כברירת המחדל, הפעלת LNB מוגדרת ל"אוטומטי".

22 קילו-הרץ טון

כברירת המחדל, ה"צליל" מוגדר ל"אוטומטי".

תדר LO **נמוך** / **תדר** LO **גבוה**

התדרים של המתנד מוגדרים לערכים סטנדרטיים. שנה את הערכים רק במקרה של ציוד מיוחד, המצריך ערכים שונים.

איתור ופתירת בעיות

הטלוויזיה אינה מצליחה למצוא את הלוויינים שאני רוצה או הטלוויזיה מתקינה פעמיים את אותו לוויין

• ודא כבר בתחילת ההתקנה שב"הגדרות" הוגדר המספר הנכון של לוויינים. תוכל להגדיר את הטלוויזיה לחפש לוויין אחד, שניים או 3 /4 לוויינים.

ראש LNB **כפול אינו יכול למצוא לוויין נוסף**

• אם הטלוויזיה מצאה לוויין אחד אך אינה יכולה למצוא עוד אחד, סובב את הצלחת כמה מעלות. יישר את הצלחת כדי לקבל את האות החזק ביותר בלוויין הראשון. בדוק על המסך את מחוון עוצמת האות של הלוויין הראשון. כאשר הלוויין הראשון מוגדר לאות החזק ביותר, בחר "חפש שוב" כדי למצוא לוויין נוסף.
• ודא שבהגדרות, בחרת באפשרות של שני לוויינים.

שינוי הגדרות ההתקנה לא פתר את הבעיה

• כל ההגדרות, הלוויינים והערוצים נשמרים רק בסיום ההתקנה.

כל ערוצי הלוויין נעלמו

• אם אתה משתמש במערכת Unicable, ודא שבהגדרות ה- Unicable הקצית שני מספרים ייחודיים של תחום משתמש לשני הטיונרים המובנים. ייתכן שטיונר לוויין אחר, במערכת ה- Unicable שלך, משתמש באותו מספר תחום משתמש.

נדמה לי כי כמה ערוצי לוויין נעלמו מרשימת הערוצים

• אם נדמה לך שכמה ערוצים נעלמו או שמיקומם שונה, ייתכן שתחנת השידור שינתה את מיקום המשדר-משיב של אותם ערוצים. כדי לשחזר את מיקום הערוצים ברשימת הערוצים, תוכל לנסות לעדכן את חבילת הערוצים.

אני לא מצליח להסיר לוויין

• חבילות למנויים אינן מאפשרות להסיר לוויין. כדי להסיר לוויין, עליך לבצע התקנה מלאה שוב ולבחור חבילה אחרת.

לעתים הקליטה ירודה

• בדוק אם צלחת הלוויין יציבה. רוחות חזקות עלולות לטלטל את הצלחת.
• שלג וגשם עלולים לפגוע בקליטה.

6.2

התקנת אנטנה

עדכן ערוצים

עדכון ערוצים אוטומטי

אם אתה קולט ערוצים דיגיטליים, תוכל להגדיר את הטלוויזיה לעדכן אוטומטית את הערוצים האלה.

פעם ביום, בשעה 07:00, הטלוויזיה מעדכנת את הערוצים ושומרת ערוצים חדשים. ערוצים חדשים נשמרים ב"רשימת הערוצים" ומסומנים באמצעות ✸ . ערוצים ללא אות מוסרים. על הטלוויזיה להיות במצב המתנה כדי לעדכן ערוצים באופן אוטומטי. באפשרותך לבטל את האפשרות של "עדכון ערוצים אוטומטי".

ביטול עדכון ערוצים אוטומטי...

1- בחר "**הגדרות**" > "**ערוצים**" > "**התקנת אנטנה** / **כבלים**" או "**התקנת אנטנה**" ולחץ על OK.
2- הזן קוד PIN במקרה הצורך.
3- בחר "**עדכון ערוצים אוטומטי**" ולחץ על OK.
4- בחר "**כבוי**" ולחץ על OK.
5- לחץ על ❮ (שמאל) כדי לחזור שלב אחד אחורה או לחץ על ← BACK כדי לסגור את התפריט.

אם נמצאו ערוצים חדשים או אם עודכנו או הוסרו ערוצים, תופיע הודעה לאחר הפעלת הטלוויזיה. כדי למנוע את הופעת ההודעה הזאת לאחר כל עדכון של ערוץ, תוכל לנטרל את האפשרות הזאת.

נטרול ההודעה...

1- בחר "**הגדרות**" > "**ערוצים**" > "**התקנת אנטנה** / **כבלים**" או "**התקנת אנטנה**" ולחץ על OK.

- **2** הזן קוד PINבמקרה הצורך.
- **3**בחר **&** quot;**הודעת עדכון ערוץ&** quot; ולחץ על OK.
- **4** בחר**&** quot;**כבוי&** quot; ולחץ על OK.
- **5**לחץ על ❯ (שמאל) כדי לחזור שלב אחד אחורה או לחץ על ← BACK כדי לסגור את התפריט.

במדינות אחדות, & quot;עדכון ערוצים אוטומטי& quot; נעשה תוך כדי צפייה בטלוויזיה או בכל רגע שהטלוויזיה במצב המתנה.

עדכון ערוצים ידני

תמיד תוכל להתחיל עדכון ערוצים בעצמך.

התחלת עדכון ערוצים באופן ידני...

- **1**בחר ⚙**&** quot;**הגדרות&** quot; > **&** quot;**ערוצים&** quot; > **&** quot;**התקנת אנטנה /כבלים&** quot; או **&** quot;**התקנת אנטנה&** quot;ולחץ על OK.
- **2** הזן קוד PINבמקרה הצורך.
- **3**בחר **&** quot;**חפש ערוצים&** quot; ולחץ על OK.
- **4**בחר **&** quot;**התחל&** quot; ולחץ על OK.
- **5**בחר **&** quot;**עדכן ערוצים דיגיטליים&** quot;, בחר **&** quot;**הבא&** quot; ולחץ על OK.
- **6**בחר **&** quot;**התחל&** quot; ולחץ על OK כדי לעדכן את הערוצים הדיגיטליים. זה עשוי לקחת מספר דקות.
- **7**לחץ על ❯ (שמאל) כדי לחזור שלב אחד אחורה או לחץ על ← BACKכדי לסגור את התפריט.

התקן ערוצים מחדש

התקן ערוצים מחדש

תוכל להתקין מחדש את כל הערוצים ולהשאיר את כל יתר הגדרות הטלוויזיה ללא שינוי.

אם הוגדר קוד PIN, תצטרך להזין קוד זה לפני שתוכל להתקין מחדש ערוצים.

התקנת ערוצים מחדש...

- **1**בחר ⚙**&** quot;**הגדרות&** quot; > **&** quot;**ערוצים&** quot; > **&** quot;**התקנת אנטנה /כבלים&** quot; **או&** quot;**התקנת אנטנה&** quot; ולחץ על OK.
- **2** הזן קוד PINבמקרה הצורך.
- **3**בחר **&** quot;**חפש ערוצים&** quot; ולחץ על OK.
- **4**בחר **&** quot;**התחל&** quot; ולחץ על OK.
- **5**בחר **&** quot;**התקן ערוצים מחדש&** quot;, בחר **&** quot;**הבא&** quot; ולחץ על OK.
- **6**בחר את המדינה שבה אתה נמצא ולחץ על OK.
- **7**בחר **&** quot;**הבא&** quot; ולחץ על OK.
- **8**בחר את סוג ההתקנה שאתה רוצה, **&** quot;**אנטנה (** quot;**&**DVB-T**)** או **&** quot;**כבל (** quot;**&**DVB-C**)** ולחץ על OK.
- **7**בחר **&** quot;**הבא&** quot; ולחץ על OK.
- **10**בחר את סוג הערוצים שאתה רוצה, **&** quot;**ערוצים דיגיטליים ואנלוגיים&** quot; או **&** quot;**רק ערוצים דיגיטליים&** quot; ולחץ על OK.
- **7**בחר **&** quot;**הבא&** quot; ולחץ על OK.
- **12**בחר **&** quot;**התחל&** quot; ולחץ על OK כדי לעדכן את הערוצים הדיגיטליים. זה עשוי לקחת מספר דקות.
- **13**לחץ על ❯ (שמאל) כדי לחזור שלב אחד אחורה או לחץ על ← BACKכדי לסגור את התפריט.

התקנת טלוויזיה

תוכל לבצע התקנה חוזרת מלאה של ערוצי הטלוויזיה. כל ערוצי הטלוויזיה מותקנים לגמרי מחדש.

ביצוע חוזר של התקנה מלאה של הטלוויזיה...

- **1**בחר ⚙**&** quot;**הגדרות&** quot; > **&** quot;**הגדרות כלליות&** quot; > **&** quot;**התקן שוב טלוויזיה&** quot; ולחץ על OK.
- **2** הזן קוד PINבמקרה הצורך.
- **3**בחר **&** quot;**כן&** quot; ולחץ על OK כדי לאשר.
- **4**הטלוויזיה תותקן מחדש לחלוטין. כל ההגדרות יאופסו וכל הערוצים יוחלפו. ההתקנה עשויה להימשך מספר דקות.
- **5**לחץ על ❯ (שמאל) כדי לחזור שלב אחד אחורה או לחץ על ← BACKכדי לסגור את התפריט.

הגדרות DVB

קליטת T-DVB או C-DVB

במהלך התקנת הערוצים, בדיוק לפני חיפוש ערוצים, בחרת & quot;אנטנה (quot;&DVB-T) או & quot;כבלים (quot;&DVB-C). האפשרות & quot;אנטנה (quot;&DVB-T/T2 ; מחפשת ערוצים יבשתיים – הן אנלוגיים והן DVB-Tדיגיטליים. האפשרות & quot;כבלים (quot;&DVB-C ; מחפשת ערוצים אנלוגיים ודיגיטליים זמינים אצל מפעיל כבלים DVB-C .

התקנת ערוץ DVB-C

לנוחות שימוש, כל הגדרות DVB-Cנקבעות באופן אוטומטי. אם ספק שידורי ה- DVB-C מסר לך ערכי DVB-Cספציפיים, מזהה הרשת או תדר הרשת, הזן ערכים אלה כאשר תתבקש במהלך ההתקנה.

התנגשות של מספרי ערוצים

במדינות מסוימות, ערוצי טלוויזיה שונים (תחנות שידור) עשויים לשאת אותו מספר ערוץ. בשעת ההתקנה, הטלוויזיה מציגה את רשימת מספרי הערוצים המתנגשים. תצטרך לבחור איזה ערוץ טלוויזיה ברצונך להתקין בתחת מספר ערוץ המציין ערוצי טלוויזיה רבים.

מצב תדר רשת

אם בבוונתך להשתמש בשיטה **&** quot;**סריקה מהירה&** quot; ב**סריקת תדרים** כדי לחפש ערוצים, בחר **&** quot;**אוטומטי&** quot; . הטלוויזיה תשתמש ב-1 מבין תדרי הרשת המוגדרים מראש (או - HCערוץ יעד) שבו משתמשים מרבית ספקי שידורי הכבלים במדינתך.

אם קיבלת ערך ספציפי ל& quot;תדר רשת& quot; לצורך חיפוש ערוצים, בחר **&** quot;**ידני&** quot;.

תדר רשת

כאשר **&** quot;**מצב תדר רשת&** quot; מוגדר להיות **&** quot;**ידני&** quot;, תוכל להזין את ערך תדר הרשת שקבילת ממפעיל הכבלים. כדי להזין את ערך קצב הסימנים, השתמש במקשי הספרות.

סקירת תדרים

בחר את שיטת חיפוש הערוצים. תוכל לבחור בשיטה **& quot;סריקה מהירה& quot;**ולהשתמש בהגדרות מוגדרות מראש, הנמצאות בשימושם של מרבית מפעילי הכבלים בארצך.

אם התוצאה תהיה שלא הותקנו כלל ערוצים או אם כמה ערוצים חסרים, תוכל לבחור בשיטה המורחבת **& quot;סריקה מלאה& quot;**. החיפוש וההתקנה של ערוצים בשיטה זו ייקחו יותר זמן.

אורך תדר

הטלוויזיה מחפשת ערוצים בצעדים של **& quot;8 מ& quot;ה& quot;**.

אם התוצאה תהיה שלא הותקנו כלל ערוצים או אם כמה ערוצים חסרים, תוכל לחפש בצעדים קטנים יותר של **& quot;1 מ& quot;ה& quot;**. החיפוש וההתקנה של ערוצים בצעדים של 1 מגה-הרץ ייקחו יותר זמן.

ערוצים דיגיטליים

אם ידוע לך שספק שירות הכבלים שלך אינו מספק ערוצים דיגיטליים, תוכל לדלג על החיפוש של ערוצים דיגיטליים.

ערוצים אנלוגיים

אם ידוע לך שספק שירות הכבלים שלך אינו מספק ערוצים אנלוגיים, תוכל לדלק על החיפוש של ערוצים דיגיטליים.

חינם / מעורבל

אם יש לך מנוי לשירותי טלוויזיה בתשלום ו- CAM - מודול גישה מותנית , בחר **& quot;חינם + מעורבל& quot;**. אם אין לך מינוי לשירות או לערוצים של טלוויזיה בתשלום, תוכל לבחור **& quot;ערוצי חינם בלבד& quot;**.

למידע נוסף, ב**& quot;עזרה& quot;**, לחץ על המקש הצבעוני **& quot;מילות מפתח& quot;** וחפש את **& quot;** CAM, **מודול גישה מותנית& quot;**.

איכות הקליטה

תוכל לבדוק את האיכות ואת העוצמה של האות בערוץ דיגיטלי. אם אתה משתמש באנטנה פרטית שלך, תוכל לשנות את מיקום האנטנה כדי לנסות לשפר את הקליטה.

בדיקת איכות הקליטה של ערוץ דיגיטלי...

- **1**התכוונן לערוץ.
- **2**בחר **& quot;הגדרות& quot;** > **& quot;ערוצים& quot;** > **& quot;התקנת אנטנה /כבלים& quot;** או**& quot;התקנת אנטנה& quot;**ולחץ על OK . הזן קוד PIN במקרה הצורך.
- **3**בחר **& quot;דיגיטלי& quot;** :: **& quot;בדיקת קליטה& quot;** ולחץ על OK.
- **4**בחר **& quot;חפש& quot;** ולחץ על OK. מוצג התדר הדיגיטלי של ערוץ זה.
- **5**בחר **& quot;חיפוש& quot;** שוב ולחץ על OK כדי לבדוק את איכות האות של תדר זה. תוצאת הבדיקה תוצג על גבי המסך. ניתן למקם מחדש את האנטנה או לבדוק את החיבורים על-מנת לנסות לשפר את הקליטה.
- **6**תוכל גם לשנות את התדר בעצמך. בחר את ספרות התדר זו אחרי זו והשתמש במקשים ∧ (למעלה) או ∨ (למטה) כדי לשנות את הערך. בחר **& quot;חיפוש& quot;** ולחץ על OK כדי לבדוק שוב את הקליטה.
- **7**לחץ על < (שמאל) מספר פעמים אם צריך, כדי לסגור את התפריט.

התקנה ידנית

ניתן להתקין ערוצי טלוויזיה אנלוגיים באופן ידני - ערוץ אחרי ערוץ.

התקנה ידנית של ערוצים אנלוגיים...

- **1**בחר **& quot;הגדרות& quot;** > **& quot;ערוצים& quot;** > **& quot;התקנת אנטנה /כבלים& quot;** או**& quot;התקנת אנטנה& quot;**ולחץ על OK . הזן קוד PIN במקרה הצורך.
- **2**בחר **& quot;אנלוגי& quot;** :: **& quot;התקנה ידנית& quot;** ולחץ על OK.

& quot;מערכת& quot;
כדי להגדיר את מערכת הטלוויזיה, בחר **& quot;מערכת& quot;**. בחר את הארץ שלך או את האזור בעולם שאתה נמצא בו כעת ולחץ על OK.

& quot;חפש ערוץ& quot;
כדי למצוא ערוץ, בחר **& quot;חפש ערוץ& quot;** ולחץ על OK . תוכל להזין דר בעצמך על-מנת למצוא ערוץ, או לאפשר לטלוויזיה חפש ערוץ. לחץ על > (ימין) כדי לבחור **& quot;חיפוש& quot;** ולחץ על OK כדי לחפש ערוץ באופן אוטומטי. הערוץ שנמצא יוצג על-גבי המסך ואם הקליטה חלשה, לחץ שוב על **& quot;חיפוש& quot;**. אם ברצונך לאחסן את הערוץ, בחר **& quot;בוצע& quot;** ולחץ על OK.

& quot;אחסן& quot;
ניתן לאחסן את הערוץ במספר הערוץ הנוכחי או כמספר ערוץ חדש. בחר **& quot;שמור ערוץ נוכחי& quot;** או **& quot;שמור ערוץ חדש& quot;** ולחץ על OK. מספר הערוץ יוצג לזמן קצר.

תוכל לחזור על שלבים אלה עד שתמצא את כל ערוצי הטלוויזיה האנלוגיים הזמינים.

6.3

עותק רשימת ערוצים

מבוא

עותק רשימת הערוצים מיועד לסוחרים ולמשתמשים מקצועיים.

בעזרת עותק רשימת הערוצים, תוכל להעתיק ערוצים המותקנים במקלט טלוויזיה אחד אל מקלט טלוויזיה פיליפס אחר, מאותו שנתון. בעזרת עותק רשימת הערוצים, תוכל לטעון רשימת ערוצים מוגדרת מראש וכך תמנע את בזבוז הזמן בחיפוש ערוצים. השתמש בכונן הבזק USBבקיבולת 1 גיגה-בייט לפחות.

תנאים

- שני מקלטי הטלוויזיה הם מאותו טווח של שנות ייצור.
- שני המקלטים כוללים אותו סוג של חומרה. בדוק את סוג החומרה בלוח הסוג של הטלוויזיה, הממוקם בגב המקלט.
- בשני מקלטי הטלוויזיה מותקנות גרסאות תוכנה תואמות.

גרסת ערוץ נוכחי

כדי לבדוק את הגרסה הנוכחית של רשימת הערוצים

- 1בחר ⚙ "**הגדרות**" > "**ערוצים**" , בחר "**עותק רשימת ערוצים**", בחר "**גרסה נוכחית**" ולחץ על OK.
- 2לחץ על OK כדי לסגור.

הגרסה הנוכחית של התוכנה

כדי לבדוק את הגרסה הנוכחית של תוכנת הטלוויזיה...

- 1בחר ⚙ "**הגדרות**" > "**עדכן תוכנה**" ולחץ על ❯ (ימין) כדי להיכנס לתפריט.
- 2בחר "**פרטי תוכנה קיימת**" ולחץ על OK.
- 3 יוצגו הגרסה, הערות מוצר ותאריך הכנה. גם מספר ESN של Netflixמוצג אם הוא זמין.
- 4לחץ על ❯ (שמאל) מספר פעמים אם צריך, כדי לסגור את התפריט.

העתקת רשימת ערוצים

העתקת רשימת ערוצים...

- 1הפעל את הטלוויזיה. יש צורך שערוצים יהיו מותקנים בטלוויזיה.
- 2 חיבור כונן הבזק USB.
- 3בחר ⚙ "**הגדרות**" > "**ערוצים**" > "**עותק רשימת ערוצים**" ולחץ על OK.
- 4בחר "**העתק ל-** USB" ולחץ על OK. ייתכן שתתבקש להזין את קוד ה- PINל"נעילת ילדים" כדי להעתיק את רשימת הערוצים.
- 5 בסיום ההעתקה, שלוף את התקן הזיכרון USB.
- 6לחץ על ❯ (שמאל) מספר פעמים אם צריך, כדי לסגור את התפריט.

כעת תוכל לטעון את רשימת הערוצים המועתקת לטלוויזיית פיליפס אחרת.

גרסה של רשימת ערוצים

בדוק את הגרסה הנוכחית של רשימת הערוצים....

- 1בחר ⚙ "**הגדרות**" > "**ערוצים**" ולחץ על ❯ (ימין) כדי להיכנס לתפריט.
- 2בחר "**עותק רשימת ערוצים**" ובחר "**גרסה קיימת**", ולאחר מכן לחץ על OK.
- 3לחץ על ❯ (שמאל) מספר פעמים אם צריך, כדי לסגור את התפריט.

העלאה של רשימת ערוצים

טעינה לטלוויזיות שערוציהן לא הותקנו

תצטרך לבצע את הטעינה של רשימת הערוצים בצורה שונה, בהתאם למצב הטלוויזיה, כלומר אם היא מותקנת כבר או לא.

טעינה לטלוויזיה שלא הותקנה עדיין
- 1חבר את שקע החשמל כדי להתחיל בהתקנה ובחר שפה ומדינה. תוכל לדלג על שלב חיפוש הערוצים. סיים את ההתקנה.
- 2 חבר את התקן הזיכרון USBשבו רשימת הערוצים מהטלוויזיה הקודמת.
- 3כדי להתחיל את העלאת רשימת הערוצים,
בחר ⚙ "**הגדרות**" > "**ערוצים**" > "**עותק רשימת ערוצים**" > "**העתק לטלוויזיה**" ולחץ על OK . הזן קוד PINבמקרה הצורך.
- 4 הטלוויזיה תיידע אותך אם רשימת הערוצים הועתקה בהצלחה. שלוף את התקן הזיכרון USB.

טעינה לטלוויזיות שערוציהן הותקנו

תצטרך לבצע את הטעינה של רשימת הערוצים בצורה שונה, בהתאם למצב הטלוויזיה, כלומר אם היא מותקנת כבר או לא.

טעינה לטלוויזיה שהותקנה כבר
- 1בדוק את הגדרת המדינה של הטלוויזיה. (כדי לאמת הגרה זו, ראה פרק "התקן ערוצים מחדש". התחל תהליך זה עד שתגיע להגדרת המדינה. לחץ על ← BACKכדי לבטל את ההתקנה.)
אם הארץ נכונה המשך בשלב 2.
אם הארץ אינה נכונה עליך להתחיל התקנה מחדש. ראה פרק "התקן ערוצים מחדש" והתחל את ההתקנה. בחר את המדינה הנכונה ודלג על חיפש ערוצים. סיים את ההתקנה. בסיום, עבור לשלב 2.
- 2 חבר את התקן הזיכרון USBשבו רשימת הערוצים מהטלוויזיה הקודמת.
- 3כדי להתחיל את העלאת רשימת הערוצים,
בחר ⚙ "**הגדרות**" > "**ערוצים**" > "**עותק רשימת ערוצים**" > "**העתק לטלוויזיה**" ולחץ על OK . הזן קוד PINבמקרה הצורך.
- 4 הטלוויזיה תיידע אותך אם רשימת הערוצים הועתקה בהצלחה. שלוף את התקן הזיכרון USB.

חיבור מכשירים

7.1

על אודות חיבורים

מדריך קישרויות

חבר תמיד את המכשיר לטלוויזיה באמצעות החיבור בעל האיכות הגבוהה ביותר הזמין. כמו כן, השתמש בכבלים באיכות טובה כדי להבטיח העברה טובה של תמונה וצליל.

כאשר תחבר מכשיר, הטלוויזיה תזהה את הסוג שלו ותקצה לכל מכשיר שם סוג נכון. תוכל לשנות את שם הסוג, אם תרצה בכך. אם נקבע שם סוג נכון למכשיר מסוים, הטלוויזיה תעבור אוטומטית להגדרות הטלוויזיה האידיאליות, ברגע שתפעיל את המכשיר בתפריט & quot;מקורות& quot;.

יציאת אנטנה

אם יש לך ממיר (דיגיטלי) או מקליט, חבר את כבלי האנטנה באופן שיעבירו את & quot;האות מהאנטנה& quot; דרך הממיר ו /או המקליט תחילה, לפני שייכנס לטלוויזיה. בדרך זו, האנטנה והממיר יכולים לשלוח למקליט ערוצים אפשריים נוספים להקלטה.

יציאות HDMI

איכות HDMI

לחיבור HDMI יש איכות התמונה והשמע הטובה ביותר. כבל HDMI אחד משלב אותות וידיאו ושמע. השתמש בכבל HSMI לאות טלוויזיה.

להעברת אותות באיכות מיטבית, השתמש בכבל HDMI במהירות גבוהה ואל תשתמש בכבל HDMIשאורכו יותר מ-5 מ'.

אם התקן המחובר באמצעות HDMIלא פועל כהלכה, בדוק אם הגדרת HDMI Ultra HD אחרת יכולה לפתור את הבעיה. ב& quot;עזרה& quot; לחץ על המקש הצבעוני & quot;**מילות מפתח**& quot; וחפש את HDMI Ultra HD.

הגנה מפני העתקה

יציאות HDMIתומכות ב- HDCP 2.2 (הגנה על תוכן דיגיטלי ברוחב פס גבוה). HDCP הוא אות הגנה מפני העתקה, המונע העתקת תוכן מתקליטור DVD או Blu-ray . נקרא גם DRM(ניהול זכויות דיגיטלי).

HDMI ARC

כל חיבורי ה- HDMIבטלוויזיה כוללים HDMI ARC (ערוץ אודיו חוזר).

אם המכשיר, בדרך כלל מערכת קולנוע ביתי (HTS), מצויד גם הוא בחיבור HDMI ARC , חבר אותו לחיבור HDMI כלשהו במקלט טלוויזיה. אם יש לך חיבור HDMI ARC , אינך זקוק לכבל שמע נוסף, שישלח את הצליל של תמונת הטלוויזיה לקולנוע הביתי.

החיבור HDMI ARCמשלב את שני האותות.

כדי לחבר את הקולנוע הביתי, תוכל להשתמש בכל חיבור HDMI שהוא בטלוויזיה, אך ARCזמין רק למכשיר /חיבור אחד בכל פעם.

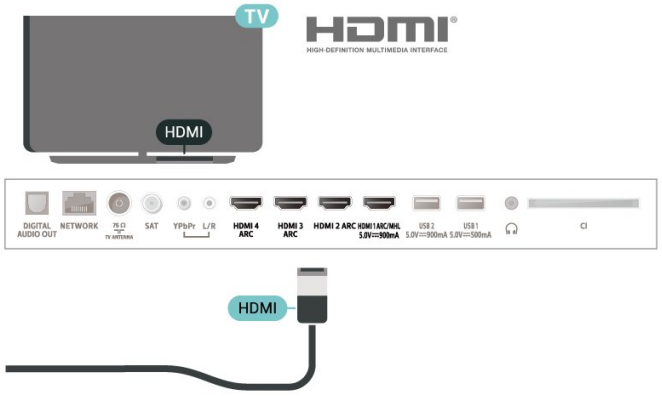

HDMI MHL

עם **& quot;**HDMI MHL& quot;**&** , ניתן לשלוח את מה שאתה רואה בסמארטפון או בטאבלט Androidלמסך טלוויזיה.

חיבור ה- HDMI 1 בטלוויזיה זו משלב (MHL 2.0 -Mobile High-efinition Link).

חיבור קווי זה מספק יציבות ורוחב פס מעולים, השהייה נמוכה, ללא הפרעות אלחוטיות ואיכות הפקת צליל גבוהה. בנוסף על כך, חיבור MHLיטען את הסוללה של הסמארטפון או הטאבלט. למרות שהוא מחובר, ההתקן הנייד לא ייטען כשהטלוויזיה במצב המתנה.

בדוק איזה כבל MHL פאסיבי מתאים להתקן הנייד שלך. בפרט, עם מחבר HDMIלטלוויזיה בצד אחד, סוג המחבר שצריך עבור חיבור לסמארטפון או לטאבלט.

MHL ، Mobile High-Definition Link והלוגו של MHL הם סימנים מסחריים או סימנים מסחריים רשומים של MHL، LLC.

HDMI CEC - EasyLink

לחיבור HDMI יש איכות התמונה והשמע הטובה ביותר. כבל HDMI אחד משלב אותות וידיאו ושמע. השתמש בכבל HDMI לקבלת אותות טלוויזיה בהבחנה גבוהה (HD). להעברת אותות באיכות מיטבית, השתמש בכבל HDMI במהירות גבוהה ואל תשתמש בכבל HDMIשאורכו יותר מ-5 מ'.

חבר לטלוויזיה מכשירים תואמי HDMI CEC, תוכל להפעיל אותם עם השלט הרחוק של הטלוויזיה.

יש צורך להפעיל את EasyLink HDMI CECבטלוויזיה ובמכשיר המחובר.

הפעלת EasyLink

& quot;הגדרות& quot;> & quot;הגדרות כלליות& quot; > EasyLink > EasyLink & quot; מופעל& quot;.

הפעלת מכשירים תואמי HDMI CEC עם השלט הרחוק של הטלוויזיה

& quot;**הגדרות**& quot; > & quot;הגדרות כלליות& quot; > & quot; EasyLink > & quot; שלט רחוק EasyLink& quot; > & quot;מופעל& quot;.

הערה:

• ייתכן ש- EasyLink לא יעבוד עם מכשירים ממותגים אחרים.
• פונקצית ה- HDMI CEC מכונה בשמות שונים במותגים שונים. להלן מספר דוגמאות: Anynet, Aquos Link, Bravia Theatre, Sync, Kuro Link, Simplink ו- Viera Link. לא כל המותגים תואמים במלואם ל- EasyLink. שמות מותגי ה- HDMI CEC שבדוגמה הם קניינם של בעליהם בהתאמה.

7.2

CI+ - חכם כרטיס עם CAM

CI+

מקלט טלוויזיה זה מוכן ל& quot; CI+& quot; גישה **מותנית**.

בעזרת CI +, תוכל לצפות בתוכניות HD מיוחדות, כגון סרטים וספורט, המוצעות על ידי מפעילי שידורי טלוויזיה באזורך, המשדרות בשיטה דיגיטלית. תוכניות אלה מעורבלות על-ידי מפעיל הטלוויזיה ופענוח הערוצים מבוצע באמצעות מודול CI+. מראש משולם + מפעילי שידורי טלוויזיה, המשדרים בשיטה דיגיטלית, מספקים רכיב CI- מותנית גישה רכיב) זה + CAM) וכרטיס חכם נלווה, כאשר אתה נרשם כמנוי לתוכניות המיוחדות שלהם. תוכניות אלו כוללות רמה גבוהה של הגנה מפני העתקה.

למידע נוסף על תנאים ותניות, פנה למפעיל שידורי טלוויזיה דיגיטליים.

כרטיס חכם

מפעילי שידורי טלוויזיה, המשדרים בשיטה דיגיטלית, מספקים רכיב CI + זה (רכיב גישה מותנית - CAM) וכרטיס חכם נלווה, כאשר אתה נרשם כמנוי לתוכניות המיוחדות שלהם.

הכנס את הכרטיס החכם אל תוך מודול ה- CAM. עיין בהוראות שקיבלת מהמפעיל.

הכנסת ה- CAM אל תוך הטלוויזיה...

- 1 לשיטת ההכנסה הנכונה, הסתכל על ה- CAM. הכנסה לא נכונה עלולה לגרום נזק ל- CAM ולטלוויזיה.
- 2 כאשר אתה מביט על גב הטלוויזיה והחלק הקדמי של ה- CAM פונה אליך, הכנס את ה- CAM בעדינות אל תוך החריץ **ממשק משותף**.
- 3 דחף את ה- CAM פנימה עד כמה שניתן. השאר אותו בתוך החריץ באופן קבוע.

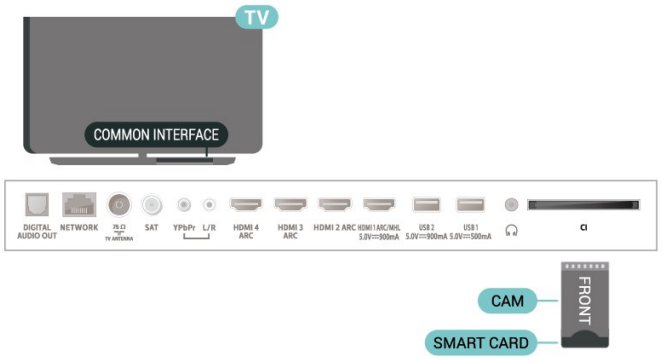

לאחר הפעלת הטלוויזיה, ייתכן שיעברו כמה דקות עד שה- CAM יופעל. אם הוכנס CAM ודמי המינוי שולמו, (שיטות המינוי עשויות להיות שונות), תוכל לצפות בערוצים מעורבלים הנתמכים על ידי הכרטיס החכם CAM.

ה- CAM והכרטיס החכם הם בלעדיים למקלט הטלוויזיה שלך. אם תסיר את ה- CAM, לא תוכל עוד לצפות בערוצים מעורבלים הנתמכים על ידי ה- CAM.

סיסמאות וקודי PIN

לגבי מודולי CAM אחדים, עליך להזין קוד PIN כדי לצפות בערוצים שלו. כאשר אתה מגדיר קוד PIN למודול ה- CAM, אנו ממליצים שתשתמש באותו קוד שהגדרת לביטול נעילת הטלוויזיה.

הגדרת קוד PIN למודול ה- CAM..

- 1 לחץ על SOURCES.
- 2 בחר את הערוץ שעבורו אתה משתמש ב- CAM עבור& quot; **צפה בטלוויזיה**& quot;.
- 3 לחץ על + OPTIONS ובחר & quot; **המשק המשותף**& quot;.
- 4 בחר את מפעיל הטלוויזיה של ה- CAM. המסכים הבאים מתקבלים ממפעיל שידורי הטלוויזיה. עקוב אחר ההוראות שבמסך כדי לחפש את ההגדרה של קוד ה- PIN.

7.3

מערכת קולנוע ביתי - HTS

התחברות עם HDMI ARC

השתמש בכבל HDMI כדי לחבר מערכת קולנוע ביתי (HTS) לטלוויזיה. תוכל לחבר Soundbar של פיליפס או קולנוע ביתי עם נגן תקליטורים מובנה.

HDMI ARC

אם מערכת הקולנוע הביתי שלך מצוידת בחיבור HDMI ARC, תוכל להתחבר לכל חיבור HDMI של מקלט הטלוויזיה. אם יש HDMI ARC, אין צורך לחבר כבל אודיו נוסף. החיבור HDMI ARC משלב את שני האותות.
כל חיבורי ה- HDMI בטלוויזיה יכולים לספק את האות Audio Return Channel) ARC). אך ברגע שחיברת את הקולנוע הביתי, הטלוויזיה תשלח אות ARC לחיבור HDMI זה.

סנכרון שמע - וידיאו

אם הצליל אינו תואם לווידיאו שמוצג במסך, באפשרותך להגדיר

השהייה במרבית מערכות הקולנוע הביתיות עם נגן תקליטורים, כדי שתהיה התאמה בין הצליל לווידיאו.

התחברות עם HDMI

השתמש בכבל HDMIכדי לחבר מערכת קולנוע ביתי (HTS) לטלוויזיה. תוכל לחבר Soundbarשל פיליפס או קולנוע ביתי עם נגן תקליטורים מובנה.

אם אין חיבור HDMI ARCבמערכת הקולנוע הביתי, הוסף כבל שמע (Toslink) אופטי כדי לשלוח את הצליל של תמונת הטלוויזיה למערכת הקולנוע הביתי.

סנכרון שמע - וידיאו

אם הצליל אינו תואם לווידיאו שמוצג במסך, באפשרותך להגדיר השהייה במרבית מערכות הקולנוע הביתיות עם נגן תקליטורים, כדי שתהיה התאמה בין הצליל לווידיאו.

בעיות קול בקולנוע הביתי

צליל עם רעש חזק

אם אתה צופה בסרטון מכונן הבזק USB שהוכנס למערכת הקולנוע הביתי או ממחשב מחובר, הקול מהקולנוע הביתי עלול להישמע מעוות. רעש זה קורה כאשר קובץ השמע או הווידיאו כולל קול DTS אך מערכת הקולנוע הביתי אינה כוללת עיבוד קול DTS . תוכל לתקן זאת על ידי הגדרת **"פורמט יציאה&** **דיגיטלית"** של הטלוויזיה ל**"סטריאו"**.

בחר ⚙ **"הגדרות"** > **"צליל"** > **"פורמט יציאה"** > **"דיגיטלית"**.

אין צליל

אם אינך שומע את הקול מהטלוויזיה במערכת הקולנוע הביתי שלך, בדוק אם חיברת את כבל ה- HDMIלכניסת HDMI ARC במערכת הקולנוע הביתי. כל מחברי ה- HDMI בטלוויזיה הם מחברים מסוג HDMI ARC.

7.4

סמארטפונים וטאבלטים

כדי לחבר סמארטפון לטלוויזיה ניתן להשתמש בחיבור אלחוטי או קווי.

אלחוטי

עבור חיבור אלחוטי, יש להוריד לסמארטפון את היישום Philips TV Remote Appמחנות היישומים המועדפת.

קווי

עבור חיבור קווי, השתמש בחיבור HDMI 1 MHLשבגב הטלוויזיה.

7.5

נגן תקליטורי Blu-ray

השתמש בכבל HDMI**במהירות גבוהה** כדי לחבר נגן תקליטורי Blu-rayלמקלט הטלוויזיה.

אם נגן תקליטורי ה- Blu-ray כולל EasyLink HDMI CEC, תוכל להפעיל את הנגן באמצעות השלט הרחוק של הטלוויזיה.

כדי לקבל מידע נוסף, ב**"עזרה"**, לחץ על המקש הצבעוני **"מילות מפתח"** ובחפש את EasyLink HDMI CEC.

7.6

נגן DVD

השתמש בכבל HDMIכדי לחבר את נגן ה- DVDלטלוויזיה.

אם נגן ה- DVD מחובר באמצעות HDMI ובולל EasyLink CEC, תוכל להפעיל את הנגן באמצעות השלט הרחוק של הטלוויזיה.

לקבלת מידע נוסף על EasyLink, ב**"עזרה"**, לחץ על המקש הצבעוני **"מילות מפתח"** ובחפש את EasyLink HDMI CEC.

Y Pb Pr - קומפוננט וידיאו הוא חיבור באיכות גבוהה.

חיבור YPbPrיכול לשמש לאותות טלוויזיה באבחנה גבוהה (HD).

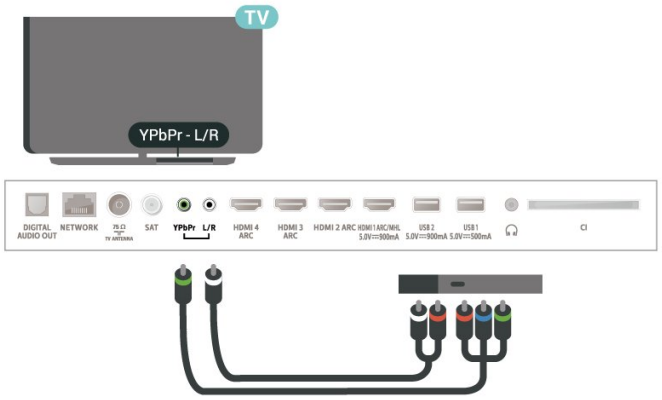

7.7

בלוטות'

קישור התקן

קרא את המדריך למשתמש של המכשיר כדי לקבל מידע ספציפי בנושא הקישור והטווח האלחוטי. ודא שההגדרה Bluetooth בטלוויזיה מופעלת.

לאחר קישור שלט משחקים ניתן להשתמש בו. באשר התקן מקושר, אין צורך לקשר אותו שוב אלא אם הסרת אותו.

קישור מכשיר Bluetoothלטלוויזיה...

1 - הפעל את מכשיר ה- Bluetoothומקם אותו בטווח של הטלוויזיה.

2 - בחר⚙ **"הגדרות"** > **"אלחוטי ורשתות"** ולחץ על > (ימין) כדי להיכנס לתפריט.

- 3בחר Bluetooth > quot &**חפש התקן**;quot &Bluetooth, ולחץ על OK.
- 4בחר quot &**התחל**" ולחץ על OK.פעל על פי ההוראות שעל המסך. באופן זה, תקשר את המכשיר עם הטלוויזיה והטלוויזיה תשמור את החיבור. ייתכן שקודם יהיה עליך לבטל קישור של התקן אם הגעת למקסימים ההתקנים המקושרים.
- 5בחר את סוג ההתקן ולחץ על OK.
- 6לחץ על ❯ (שמאל) מספר פעמים אם צריך, כדי לסגור את התפריט.

* הטלוויזיה לא תומכת ב- Bluetooth Subwooferאו ברמקולים /אוזניות.

** יש צורך בחיבור HDMIעבור מקרן קול, רמקול או התקן שמע אחר.

בחר התקן

כדי לבחור התקן אלחוטי…

- 1בחר ⚙"**הגדרות**" > quot &**אלחוטי ורשתות**" ולחץ על OK.
- 2בחר Bluetooth > Search Bluetooth Device ולחץ על OK.
- 3ברשימה, בחר את ההתקן האלחוטי ולחץ על OK.
- 4לחץ על ❯ (שמאל) מספר פעמים אם צריך, כדי לסגור את התפריט.

הסר התקן

ניתן לחבר או לנתק התקן Bluetooth . ניתן גם להסיר התקן Bluetooth . אם תסיר התקן Bluetooth, קישור ההתקן יבוטל.

כדי להסיר או לנתק התקן אלחוטי…

- 1בחר ⚙"**הגדרות**" >quot &**אלחוטי ורשתות**" ולחץ על OK.
- 2בחר Bluetooth > quot &**הסר התקן**;quot &Bluetooth, ולחץ על OK.
- 3ברשימה, בחר את ההתקן האלחוטי ולחץ על OK.
- 4בחר quot &**נתק**" או quot &**הסר**" ולחץ על OK.
- 5בחר OK ולחץ על OK לאישור.
- 6לחץ על ❯ (שמאל) מספר פעמים אם צריך, כדי לסגור את התפריט.

7.8

אוזניות

תוכל לחבר ערכת אוזניות לחיבור🎧 שבגב מקלט הטלוויזיה. החיבור הוא מיני שקע 3.5 מ quot;&. תוכל לכוונן את עוצמת האוזניות בנפרד.

כוונן עוצמת הקול…

- 1לחץ על ⚙, בחר quot &**עוצמת האוזניות**" ולחץ על OK.
- 2לחץ על החצים ^ (למעלה) או ⌄ (למטה) כדי לכוונן את הערך.
- 3לחץ על ❯ (שמאל) מספר פעמים אם צריך, כדי לסגור את התפריט.

7.9

קונסולת משחק

HDMI

לקבלת איכות מיטבית, חבר את קונסולת המשחק לטלוויזיה באמצעות HDMIבמהירות גבוהה.

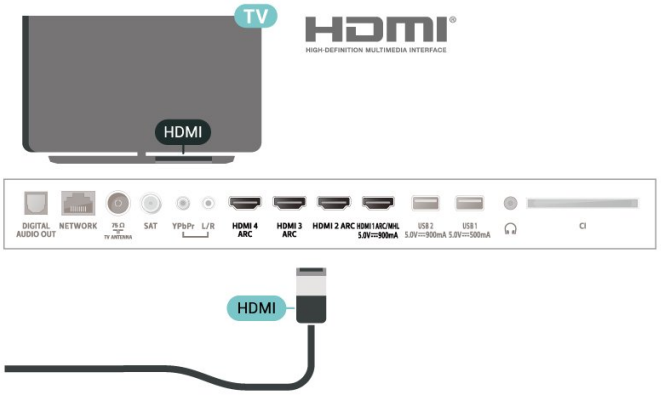

Y Pb Pr

יש לחבר את קונסולת המשחקים לטלוויזיה באמצעות כבל קומפוננט וידאו (Y Pb Pr) וכבל שמע L/R.

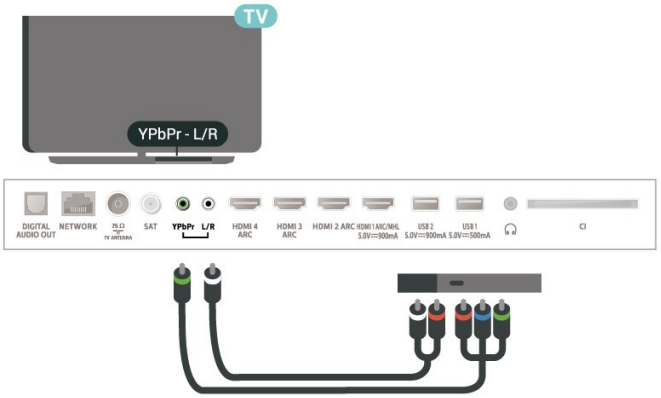

7.10

כונן קשיח USB

למה תזדקק

אם תחבר כונן קשיח USB , תוכל להשהות או להקליט שידורי טלוויזיה דיגיטלית (שידורי DVBובדומה).

מינימום שטח דיסק

• כדי להשהות

כדי להשהות שידור, תזדקק לכונן קשיח תואם USB 2.0, בעל שטח דיסק מינימלי פנוי של 4 גיגה-בייט.

• כדי להקליט

- כדי להשהות ולהקליט שידור, תזדקק לשטח דיסק פנוי של 250 גיגה בייט לפחות.

למידע נוסף על אופן ההתקנה של כונן קשיח USB, ב"**עזרה**", לחץ על המקש הצבעוני "**מילות מפתח**" וחפש את "**כונן קשיח USB, התקנה**".

התקנה

לפני שתוכל להשהות או להקליט שידורים, עליך לחבר ולפרמט כונן קשיח USB . הפרמוט מוחק את כל הקבצים שהיו בכונן הקשיח USB.

1 - חבר את הכונן הקשיח USBלאחד מחיבורי ה- USB שבמקלט הטלוויזיה. בזמן הפרמוט, אל תחבר התקן USBנוסף ליציאות ה- USBאחרות של הטלוויזיה.

2 - הפעל את הכונן הקשיח USBואת הטלוויזיה.

3 -באשר הטלוויזיה מכוונת לערוץ טלוויזיה דיגיטלי, לחץ על II (השהיה). הניסיון להשהות יגרום להתחלת הפרמוט.

פעל על פי ההוראות שעל המסך.

לאחר פרמוט הכונן הקשיח, השאר אותו מחובר לצמיתות.

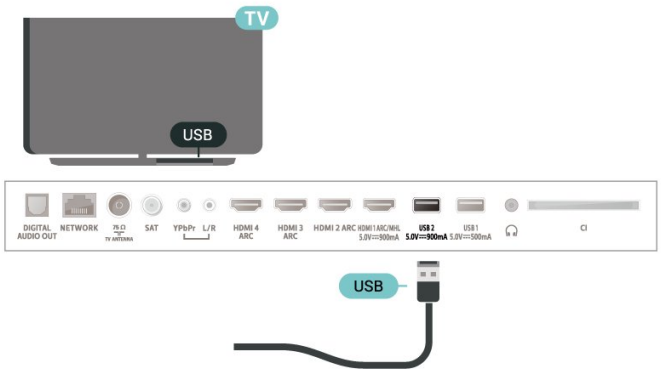

אזהרה

הכונן הקשיח USB מפורמט באופן בלעדי לטלוויזיה זאת; לא תוכל להשתמש בהקלטות השמורות בו בטלוויזיה אחרת או במחשב אחר. אל תשתמש ביישום מחשב כלשהו, כדי להעתיק או לשנות קבצים מוקלטים בכונן הקשיח USB . הדבר ישחית את ההקלטות. כאשר תפרמט כונן קשיח USB נוסף, תאבד את התוכן של הכונן הקודם. תצטרך לפרמט מחדש את כונן הקשיח USB, המחובר לטלוויזיה שלך, אם תרצה להשתמש בו עם מחשב אחר.

פרמוט

לפני שתוכל להשהות או להקליט שידורים או יישומי חנות, עליך לחבר כונן קשיח USB ולפרמט אותו. הפרמוט מוחק את כל הקבצים שהיו בכונן הקשיח USB. אם תרצה להקליט שידורים באמצעות נתוני "מדריך טלוויזיה" מהאינטרנט, ראשית עליך להגדיר את חיבור האינטרנט לפני התקנת "כונן קשיח USB".

אזהרה

הכונן הקשיח USB מפורמט באופן בלעדי לטלוויזיה זאת; לא תוכל להשתמש בהקלטות השמורות בו בטלוויזיה אחרת או במחשב אחר. אל תשתמש ביישום מחשב כלשהו, כדי להעתיק או לשנות קבצים מוקלטים בכונן הקשיח USB . הדבר ישחית את ההקלטות. כאשר תפרמט כונן קשיח USB נוסף, תאבד את התוכן של הכונן הקודם. תצטרך לפרמט מחדש את כונן הקשיח USB, המחובר לטלוויזיה שלך, אם תרצה להשתמש בו עם מחשב אחר.

* חבר כונן קשיח USBעם פחות מ-2 טרה-ביית.

כדי לפרמט כונן קשיח USB...

1 - חבר את הכונן הקשיח USBלאחד מחיבורי ה- USB שבמקלט הטלוויזיה. בזמן הפרמוט, אל תחבר התקן USBנוסף ליציאות ה- USBאחרות של הטלוויזיה.

2 - הפעל את הכונן הקשיח USBואת הטלוויזיה.

3 - בחר"**הקלטות**" אם אתה רוצה לבצע השהיית טלוויזיה והקלטות, אחרת בחר"**יישומים**"בדי לאחסן יישומים. פעל על פי ההוראות שעל המסך.

4 -כל הקבצים והנתונים יוסרו לאחר הפרמוט.

5 - לאחר פרמוט הכונן הקשיח, השאר אותו מחובר לצמיתות.

למידע נוסף, ב"**עזרה**", לחץ על המקש הצבעוני "**מילות מפתח**" וחפש את "**השהה טלוויזיה**", "**הקלטה**", או"**יישומים**".

7.11

מקלדת USB

חיבור

חבר מקלדת USB (מסוג USB-HID) כדי הזין טקסט בטלוויזיה שלך.

השתמש באחד מחיבורי ה- USB לצורך החיבור.

הגדרת תצורה

התקנת המקלדת

כדי להתקין מקלדת USB, הפעל את הטלוויזיה וחבר את מקלדת ה- USBלאחד מחיבורי ה- USBשבמקלט הטלוויזיה. כאשר המקלט מאתר לראשונה את המקלדת ,תוכל לבחור את פריסת מקשי המקלדת שלך ולבדוק את בחירתך. אם בחרת בפריסת מקשים קירילית או יוונית כפריסה הראשונית, תוכל לבחור בפריסת מקשים לטינית כפריסה המשנית.

שינוי ההגדרה של פריסת מקשי המקלדת לאחר בחירת פריסה מסוימת...

1 -בחר "**הגדרות**" > "**הגדרות**"

כלליות& quot; ולחץ על ‹ (ימין) כדי להיכנס לתפריט.
- **2**בחר & quot; **הגדרות מקלדת** USB& quot;, ולחץ על OK כדי להתחיל בהגדרת המקלדת.

מקשים מיוחדים

מקשים להזנת טקסט
- מקש Enter= OK
- Backspace= מחיקת התו שלפני הסמן
- מקשי חצים = ניווט בשדה הטקסט
- כדי לעבור בין פריסות מקשי המקלדת, אם הוגדרה פריסת מקשים משנית, לחץ על& quot; Ctrl+ **מקש רווח&** quot;בעת ובעונה אחת.

מקשים עבור יישומים ודפי אינטרנט
- Tabו- Shift+ Tab = הבא /הקודם
- Home= גלול לתחילת העמוד
- End= גלול לסוף העמוד
- Page Up= קפוץ עמוד אחד מעלה
- Page Down= קפוץ עמוד אחד מטה
- + = הגדלה בשלב אחד
- - = הקטנה בשלב אחד
- * = התאם את עמוד האינטרנט לרוחב המסך

7.12

כונן הבזק USB

תוכל להציג תמונות או להקרין סרטים ולהשמיע מוזיקה מכונן הבזק מסוג USB.

כאשר הטלוויזיה מופעלת, הכנס כונן הבזק USBלחיבור ה- USB שבמקלט הטלוויזיה.

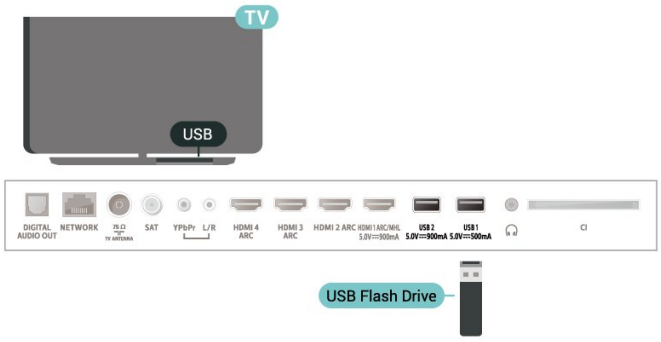

הטלוויזיה תזהה את כוהן ההבזק ותפתח רשימה המציגה את תוכנו.
אם רשימת התוכן לא מופיעה באופן אוטומטי, לחץ על SOURCES ובחר USB.

כדי להפסיק את הצפייה בתוכן כונן הבזק USB, לחץ על EXIT או בחר פעילות אחרת.
כדי לנתק כונן הבזק USB, שלוף אותו בכל עת.

USB -בUltra HD

תוכל לצפות בתמונות ברזולוציית Ultra HD ממכשיר USB מחובר או מכונן הבזק USB. הטלוויזיה תוריד את רמת הרזולוציה ל- Ultra HD, אם רזולוציית התמונה גבוהה יותר.

למידע נוסף על צפייה בתוכן או הפעלתו מכונן הבזק USB, ב& quot;**עזרה&** quot;, לחץ על המקש הצבעוני & quot;**מילות מפתח&** quot; וחפש את & quot;**תמונות, סרטונים ומוזיקה&** quot;.

7.13

מצלמה

כדי לצפות בתמונות שנשמרו במצלמה הדיגיטלית שלך, תוכל לחבר את המצלמה ישירות לטלוויזיה.

לצורך החיבור, השתמש באחד מחיבורי ה- USBשבטלוויזיה. לאחר שחיברת את המצלמה, הפעל אותה.

אם תוכן העניינים לא מופיע באופן אוטומטי, לחץ על SOURCES, ובחר USB.
ייתכן שיהיה צורך להגדיר למצלמה להעביר תוכן באמצעותPTP (פרוטוקול העברת תמונות). עיין במדריך למשתמש של המצלמה הדיגיטלית.

USB -בUltra HD

תוכל לצפות בתמונות ברזולוציית Ultra HD ממכשיר USB מחובר או מכונן הבזק USB. הטלוויזיה תוריד את רמת הרזולוציה ל- Ultra HD, אם רזולוציית התמונה גבוהה יותר. לא ניתן להפעיל סרטון בעל רזולוציה טבעית הגבוהה מ- Ultra HDעל אף אחד מחיבורי ה- USB.

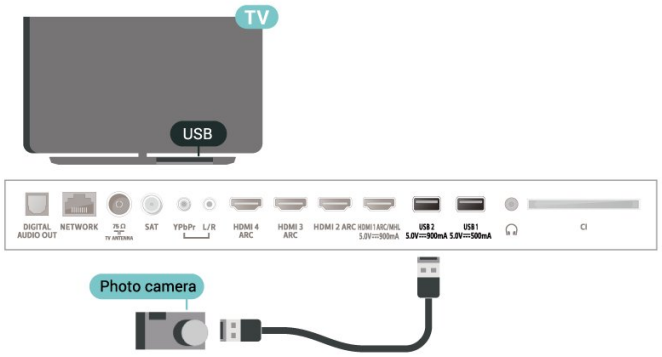

למידע נוסף על צפייה בתמונות, ב& quot;**עזרה&** quot;, לחץ על המקש הצבעוני & quot;**מילות מפתח&** quot; וחפש את & quot;**תמונות, סרטונים ומוזיקה&** quot;.

7.14

מצלמת וידיאו

לקבלת איכות מיטבית, השתמש בכבל HDMIכדי לחבר את מצלמת הווידיאו לטלוויזיה.

7.15

מחשב

תוכל לחבר את המחשב שלך לטלוויזיה ולהשתמש בטלוויזיה בתור מסך מחשב.

באמצעות HDMI

השתמש בכבל HDMIכדי לחבר את המחשב לטלוויזיה.

באמצעות DVI **ל-** HDMI

לחלופין, תוכל להשתמש במתאם DVIל- HDMI(נמכר בנפרד) כדי לחבר את המחשב ל- HDMI וכבל אודיו L/R(מיני שקע 3.5 מ& quot ;מ) לכניסת האודיו L/Rשבגב מקלט הטלוויזיה.

8

חיבור ה-TV Android

8.1

רשת ואינטרנט

רשת ביתית

כדי ליהנות מהיכולות המלאות של Philips Android TV, על הטלוויזיה להיות מחוברת לאינטרנט.

חבר את הטלוויזיה לרשת ביתית באמצעות חיבור אינטרנט מהיר. ניתן לחבר את הטלוויזיה באופן אלחוטי או קווי לנתב הרשת.

התחבר לרשת

חיבור אלחוטי

למה תזדקק

כדי לחבר את הטלוויזיה באופן אלחוטי לאינטרנט, תזדקק נתב Wi-Fi עם חיבור לאינטרנט.

השתמש בחיבור מהיר) פס רחב) לאינטרנט.

ביצוע החיבור

ביצוע החיבור - אלחוטי

⚙ & quot;הגדרות& quot; > & quot;אלחוטי ורשתות& quot; > & quot ;קווי או Wi-Fi& quot; > & quot;התחבר לרשת& quot; > & quot;אלחוטי& quot;.

1 - ברשימת הרשתות שנמצאו, בחר את הרשת האלחוטית שלך. אם הרשת שלך אינה מופיעה ברשימה מכיוון ששמה נסתר (ביטלת את השידור SSID של הנתב), בחר & quot;הוסף רשת חדשה& quot; כדי להזין בעצמך את שם הרשת.
2 - בהתאם לסוג הנתב, הזן את מפתח ההצפנה שלך (WEP، WPA או WPA2). אם הזנת כבר את מפתח ההצפנה של רשת זאת, תוכל לבחור OK כדי לבצע מיד את ההתחברות.
3 - תופיע הודעה כאשר החיבור הצליח.

ביצוע החיבור - WPS

⚙ & quot;הגדרות& quot; > & quot;אלחוטי ורשתות& quot; > & quot ;קווי או Wi-Fi& quot; > & quot;התחבר לרשת& quot; > & quot; WPS& quot;.

אם לנתב שלך יש WPS , תוכל להתחבר ישירות לנתב, ללא צורך בסריקה לאיתור רשתות. אם יש לך מכשירים ברשת האלחוטית שלך, המשתמשים במערכת הצפנה מאובטחת WEP, אינך יכול להשתמש ב- WPS.

1 - עבור לנתב, לחץ על לחצן WPS וחזור לטלוויזיה תוך 2 דקות.
2 - בחר & quot;התחבר& quot; כדי לבצע את החיבור.
3 - תופיע הודעה כאשר החיבור הצליח.

ביצוע החיבור - WPS **עם קוד** PIN

⚙ & quot;**הגדרות**& quot; > & quot;אלחוטי ורשתות& quot; > & quot ;קווי או Wi-Fi& quot; > & quot;התחבר לרשת& quot; > & quot; WPS עם קוד PIN& quot;.

אם לנתב שלך יש WPS עם קוד PIN , תוכל להתחבר ישירות לנתב, ללא צורך בסריקה לאיתור רשתות. אם יש לך מכשירים ברשת האלחוטית שלך, המשתמשים במערכת הצפנה מאובטחת WEP , אינך יכול להשתמש ב- WPS.

1 - כתוב לעצמך את קוד ה- PIN בן 8 ספרות המוצג על המסך והזן אותו בתוכנת הנתב שבמחשב שלך. עיין במדריך הנתב באשר למקום שבו יש להזין את קוד ה- PIN בתוכנת הנתב.
2 - בחר & quot;התחבר& quot; כדי לבצע את החיבור.
3 - תופיע הודעה כאשר החיבור הצליח.

איתור ופתירת בעיות

הרשת האלחוטית מעוותת או לא נמצאה

• תנורי מיקרוגל, טלפונים אלחוטיים או מכשירי Wi-Fi 802.11b/g/n אחרים, הנמצאים בקרבתך, עלולים להפריע לרשת האלחוטית.
• ודא שחומות האש ברשת שלך מאפשרות גישה לחיבור האלחוטי של הטלוויזיה.
• אם הרשת האלחוטית אינה פועלת כהלכה בביתך, נסה התקנה של רשת קווית.

האינטרנט אינו עובד

• אם החיבור לנתב תקין, בדוק את חיבור הנתב לאינטרנט.

החיבור בין המחשב לאינטרנט איטי

• עיין במדריך למשתמש של הנתב האלחוטי שלך למידע על הטווח בתוך מבנה, על שיעור ההעברה ועל גורמים אחרים של איכות האות.
• השתמש בנתב בעל חיבור מהיר לאינטרנט (פס רחב).

DHCP

• אם החיבור נכשל, תוכל לבדוק את הגדרת ה- DHCP (פרוטוקול תצורה למחשב-מארח דינמי) של הנתב. צריך להיות DHCP & quot;מופעל& quot;.

לקבלת מידע נוסף, ב& quot;עזרה& quot;, לחץ על המקש הצבעוני & quot;**מילות מפתח**& quot; וחפש את & quot;**פתרון בעיות**& quot;.

חיבור קווי

למה תזדקק

כדי לחבר את הטלוויזיה לאינטרנט, תזדקק לנתב רשת עם חיבור לאינטרנט. השתמש בחיבור מהיר) פס רחב) לאינטרנט.

ביצוע החיבור

"הגדרות" > "אלחוטי ורשתות" > "קווי או Wi-Fi" > "התחבר לרשת" > "קווי".

1- חבר את הנתב לטלוויזיה באמצעות כבל רשת (כבל אתרנט**).
2- ודא שהנתב הופעל.
3- הטלוויזיה מחפשת באופן רציף את החיבור לרשת.
4- תופיע הודעה כאשר החיבור הצליח.

אם החיבור נכשל, תוכל לבדוק את הגדרת ה- DHCP של הנתב. DHCP צריך להיות "מופעל".

**כדי לעמוד בתקנות EMC, השתמש ב- FTP Cat ממוגן. כבל אתרנט 5 E.

הגדרות רשת

הצג הגדרות רשת

"הגדרות" > "אלחוטי ורשתות" > "קווי או Wi-Fi" > "הצג הגדרות רשת".

כאן תוכל לראות את כל הגדרות הרשת הנוכחיות. כתובת ה- IP וה- MAC, עוצמת האות, מהירות, שיטת ההצפנה וכד'.

תצורת רשת - כתובת IP סטטית

"הגדרות" > "אלחוטי ורשתות" > "קווי או Wi-Fi" > "תצורת רשת" > "IP סטטי".

אם אתה משתמש מתקדם ומעוניין להתקין את הרשת בכתובת IP סטטית, הגדר את הטלוויזיה ל- IP סטטי.

תצורת רשת - תצורת כתובת IP סטטית

"הגדרות" > "אלחוטי ורשתות" > "קווי או Wi-Fi" > "תצורת רשת" > "תצורת IP סטטי".

1- בחר "תצורת IP סטטי" והגדר את תצורת החיבור.
2- ניתן להגדיר את המספר עבור "כתובת IP", "מסכת רשת", "שער", "DNS 1" או DNS 2.

הפעל עם Wi-Fi (WoWLAN)

"הגדרות" > "אלחוטי ורשתות" > "קווי או Wi-Fi" > "הפעל באמצעות Wi-Fi ("WoWLAN").

תוכל להפעיל את הטלוויזיה הזאת מהסמארטפון או מהטאבלט שלך, אם היא במצב המתנה. ההגדרה "הפעלה עם Wi-Fi ("WoWLAN") חייבת להיות מופעלת.

הפעלה באמצעות Chromecast

"הגדרות" > "אלחוטי ורשתות" > "קווי או Wi-Fi" > "הפעל באמצעות Chromecast".

העבר למצב **"פועל"** כדי לאפשר הפעלה של טלוויזיה זו מיישום Chromecast בהתקן הנייד שלך. צריכת החשמל של הטלוויזיה בסטטוס המתנה תהיה גבוהה יותר במצב פועל. ראשית יש להפעיל את ההגדרה "Wi-Fi (WoWLAN)" לפני שניתן לשנות את ההגדרה של **"הפעל באמצעות Chromecast"**.

הפעלת חיבור Wi-Fi

"הגדרות" > "אלחוטי ורשתות" > "קווי או Wi-Fi" > "Wi-Fi מופעל/כבוי".

ניתן להפעיל או לכבות את חיבור ה- Wi-Fi בטלוויזיה.

מעבד מדיה דיגיטלית - DMR

"הגדרות" > "אלחוטי ורשתות" > "קווי או Wi-Fi" > "מעבד מדיה דיגיטלית - DMR".

אם קובצי המדיה שלך אינם נפתחים בטלוויזיה, ודא ש"מעבד המדיה הדיגיטלית" מופעל. הגדרת המפעל של DMR היא "מופעל".

שרת רשת טלוויזיית

"הגדרות" > "אלחוטי ורשתות" > "קווי או Wi-Fi" > "שם רשת טלוויזיה".

אם יש לך יותר מטלוויזיה אחת מחוברת לרשת הביתית, תוכל לתת שם ייחודי לטלוויזיה.

מחק זיכרון אינטרנט

"הגדרות" > "אלחוטי ורשתות" > "קווי או Wi-Fi" > "מחק זיכרון אינטרנט".

באמצעות "מחק זיכרון אינטרנט" ניתן למחוק את הגדרות רישום השרת ואת דירוג ההורים ב- Philips, את הכניסות של היישום לחנות הווידאו, את כל המועדפים של האוסף של Philips ואת הסימניות וההיסטוריה של האינטרנט. יישומי MHEG אינטראקטיביים יכולים גם הם לשמור בטלוויזיה שלך את מה שמכונה "עוגיות" (cookies). גם קבצים אלו יימחקו.

8.2

חשבון Google

היכנס

כדי ליהנות מהיכולות המלאות של Philips Android TV, ניתן להירשם ל- Google באמצעות חשבון Google.

כניסה תאפשר לשחק את המשחקים המועדפים בטלפון, המחשב הלוח ובטלוויזיה. תקבל גם המלצות מותאמות אישית לווידאו ולמוזיקה במסך הבית של הטלוויזיה וכן גישה ל- YouTube , Google Playויישומים אחרים.

היכנס

השתמש ב **חשבון** Google הקיים כדי להיכנס ל- Google בטלוויזיה. חשבון Googleמורכב מכתובת דוא& quot ;ל ומסיסמה. אם אין לך עדיין חשבון Google, השתמש במחשב או מחשב לוח כדי ליצור אחד (accounts.google.com). כדי לשחק משחקים באמצעות Google Play , יש צורך בפרופיל Google .+ אם לא נכנסת במהלך התקנת הטלוויזיה הראשונית, תמיד תוכל להיכנס מאוחר יותר.

כדי להיכנס אחרי ביצוע התקנת הטלוויזיה...

- **1**בחר ⚙ quot quot < **&** quot **;הגדרות** Android**&** quot**;** ולחץ על OK.
- **2**לחץ על ⌄ (למטה) ובחר **&** quot**;אישי&** quot**;** < **&** quot**;הוספת חשבון&** quot**;** ולחץ על OK.
- **3**לחץ על OK ב- SIGN IN.
- **4**באמצעות המקלדת שעל-גבי המסך, הזן את כתובת הדוא& quot ;ל ולחץ על OK.
- **5**הזן את הסיסמה לחץ על אותו מקש OK קטן כדי להיכנס.
- **6**לחץ על < (שמאל) מספר פעמים אם צריך, כדי לסגור את התפריט.

הגדרות אנדרואיד

ניתן להגדיר מספר הגדרות ספציפיות ל- Android או להציג מידע. ניתן למצוא את רשימת היישומים המותקנים על הטלוויזיה ואת מקום האחסון לו הם זקוקים. ניתן להגדיר את השפה לשימוש ה'חיפוש הקולי'. ניתן להגדיר את תצורת המקלדת שעל0גבי המסך או לאפשר ליישומים להשתמש במיקום שלך. עיון בהגדרות השונות של Android. למידע נוסף על הגדרות אלה, ניתן לעבור אל www.support.google.com/androidtv.

כדי לפתוח הגדרות אלה...

- **1**בחר ⚙**&** quot**;הגדרות&** quot**;**< **&** quot **;הגדרות** Android**&** quot**;**, ולחץ על OK.
- **2** עיון בהגדרות השונות של Android.
- **3**אם יש צורך, לחץ על ← BACK כדי לסגור את התפריט.

8.3

מסך הבית

אודות "מסך הבית"

כדי ליהנות מיתרונות טלוויזיית האנדרואיד, חבר את הטלוויזיה לאינטרנט.

כמו בטלפון חכם או בטאבלט הפועלים עם Androidגם כאן מסך הבית נמצא במרכז מסך הטלוויזיה. מ& quot;מסך הבית& quot ; תוכל להחליט במה לצפות על-ידי דפדוף באפשרויות הבידור מהיישום ומהטלוויזיה החיה. לדף הבית יש ערוצים כדי שתוכל לגלות תוכן מעולה מהיישומים המועדפים. ניתן גם להוסיף ערוצים או למצוא יישומים חדשים כדי לקבל עוד תוכן.

מסך הבית מאורגן בערוצים...

אפליקציות

היישומים המועדפים נמצאים בשורה הראשונה. בשורה זו תמצא גם את היישומים עבור הטלוויזיה כגון& quot **;האוסף של** Philips**&** quot**;**, **&** quot**;צפה בטלוויזיה&** quot**;**, **&** quot**;מדריך הטלוויזיה&** quot**;**, **&** quot**;מדיה&** quot**;**ואחרים. ניתן למצוא עוד יישומים בדף & quot;יישומים& quot ; על-ידי לחיצה על הסמל& quot**;יישומים&** quot**;** בקצה הימני של השורה **&** quot**;יישומים&** quot**;**. ניתן להוסיף עוד יישומים כמועדפים מהדף & quot;יישומים& quot.;

הדף & quot;יישומים& quot; מכיל את כל היישומים שהגיעו מותקנים עם הטלוויזיה ואת היישומים שאתה מתקין בעצמך מ& quot **;האוסף של** Philips**&** quot**;**או מ& quot ;חנות Google Play™&quot.;

טלוויזיה חיה

ערוץ טלוויזיה חיה מציג את התוכניות הנוכחיות שרצות בערוצים המותקנים.

הערוץ & quot**;הדבר הבא להפעלה&** quot**;**

תמיד תוכל לדעת מה הדבר הבא לצפייה מהערוץ**&** quot**;הפעל את הבא&** quot**;**במסך הבית. התחל לצפות מהמקום שבו הפסקת וקבל הודעות על פרקים חדשים מהערוץ **&** quot**;הפעל את הבא**. לחץ והחזק את & quot;בחר& quot; על סרט או על תוכנית טלוויזיה כדי להוסיף אותו ישירות לערוץ **&** quot**;הפעל את הבא&** quot**;**.

הערוץ & quot **;סרטים וטלוויזיה של** Google Play**&** quot**;**

השכר סרטים או תוכניות טלוויזיה בערוץ זה מ- Google Play Movies**&** amp**;** TV.

הערוץ & quot**;עזרה&** quot**;**

ערוץ זה מכיל סרטוני הדרכה & quot;כיצד ל...& quot; שיסבירו לך כיצד להוציא מהאריזה, כיצד לחבר התקנים חיצוניים, כיצד להתקין ערוצים וכו'.

ערוץ YouTube

ערוץ זה מכיל סרטונים מומלצים, סרטונים למינויים או סרטוני YouTubeמובילים.

התאמה אישית של ערוצים

לחץ על הלחצן CUSTOMIZE CHANNELSכדי להוסיף ערוצים או להוריד אותם מ& quot;מסך הבית& quot.;

ראה גם www.support.google.com/androidtv

פתיחת מסך הבית

כדי לפתוח את מסך הבית ולפתוח פריט…

- **1**לחץ על ⌂ HOME.
- **2**בחר פריט ולחץ על OK כדי לפתוח או להתחיל אותו.
- **3**לחץ על ← BACKמספר פעמים או לחץ על ⌂ HOMEכדי לחזור אל & quot;מסך הבית& quot.;

בעת פתיחה של & quot;מסך הבית& quot;, ההפעלה של היישום /התוכן ברקע תעצור. יש לבחור את היישום או את התוכן מ& quot;מסך הבית& quot; כדי להמשיך.

8.4

היישום "האוסף של Philips"

הדף "יישומים מומלצים"

כל יישומי הפרימיום שלך זמינים בתוך היישום & quot ;האוסף של Philips& quot; תחת המקטע & quot;יישומים מומלצים& quot ;. הפעל אותו עכשיו מהכרזה בשורה& quot;**יישומים&** quot;.

היישומים של & quot ;האוסף של Philips& quot; הוכנו במיוחד עבור טלוויזיות. ההורדה של יישומי & quot ;האוסף של Philips& quot; והתקנתם היא ללא תשלום. היישומים של & quot ;האוסף של Philips& quot; עשויים להשתנות בהתאם לארץ או לאזור. & quot ;האוסף של Philips& quot; יכלול גם המלצות על יישומים חדשים ועוד.

חלק מיישומי & quot ;האוסף של Philips& quot; מותקנים מראש בטלוויזיה. כדי להתקין יישומים אחרים מ& quot ;האוסף של Philips& quot; תתבקש לאשר את & quot;תנאי השימוש& quot;. ניתן להגדיר את & quot;הגדרות הפרטיות& quot; בהתאם להעדפות.

כדי להתקין יישום מ& quot ;האוסף של Philips& quot...;

- **1**לחץ על ⌂ HOME.
- **2** בחר**⌘&** quot **;האוסף של** Philips& quot**;** ולחץ על OK. הוא יפתח את המקטע & quot;יישומים מומלצים& quot.;
- **3**בחר את הכרטיסייה & quot;הכל& quot ;, ולחץ על OK. הוא יציג את כל היישומים הזמינים למשתמש, לרבות אלה המותקנים.
- **4** דפדף בין היישומים, בחר את סמל היישום שאתה רוצה להתקין ולחץ על OK. הוא יפתח את הדף & quot;מידע על היישומים& quot.;
- **5** בחר את הלחצן& quot**;התקן&** quot**;** ולחץ על OK כדי להתקין את היישום.

היישום המותקן בדף & quot;יישומים& quot;, שאותו ניתן לפתוח מ& quot;מסך הבית& quot ; של Androidעל-ידי לחיצה על הסמל & quot;יישומים& quot ; שבקצה הימני של השורה& quot**;יישומים&** quot**;**.

תנאי שימוש

כדי להתקין את & quot ;היישומים של Philips& quot; יש לאשר את & quot;תנאי השימוש& quot;. אם לא אישרת תנאים אלה במהלך ההתקנה הראשונית של הטלוויזיה, ניתן לשר אותם מאוחר יותר. לאחר אישור & quot;תנאי השימוש& quot;, חלק מהיישומים יהיו זמינים באופן מיידי וניתן יהיה לעיין ב& quot ;יישומים של Philips& quot; כדי להתקין יישומים אחרים.

כדי לאשר את & quot;תנאי השימוש& quot; לאחר התקנת הטלוויזיה…

- **1**לחץ על ⌂ HOME**,** בחר **⌘ &** quot**;האו &** quot**;**ולחץ על OK . לחץ על המקש& quot**;אפשרויות&** quot**;**כדי לפתוח את התפריט & quot;אפשרויות& quot.;
- **2**ניתן לבחור & quot**;תנאי שימוש&** quot**;**, ולאחר מכן לחץ על OK כדי לקרוא אותם.
- **3**בחר & quot**;קבל&** quot**;** ולחץ על OK. לא ניתן לבטל אישור זה.
- **4**לחץ על ← BACK כדי לסגור את התפריט.

הגדרות פרטיות

ניתן להגדיר מספר הגדרות פרטיות עור היישומים של & quot ;אוסף היישומים של Philips& quot .;

- ניתן לאפשר שליחת סטטיסטיקות טכניות ל- Philips.
- ניתן לאפשר המלצות אישיות.
- ניתן לאפשר קובצי cookie.
- ניתן להפעיל & quot;נעילת ילדים& quot ; עבור יישומים בעלי דירוג +18.

כדי להגדיר את הגדרות הפרטיות של & quot ;אוסף היישומים של Philips& quot...;

- **1**לחץ על ⌂ HOME**,** בחר **⌘ &** quot**;האו &** quot**;**ולחץ על OK . לחץ על המקש& quot**;אפשרויות&** quot**;**כדי לפתוח את התפריט & quot;אפשרויות& quot.;
- **2**ניתן לבחור & quot**;הגדרת פרטיות&** quot**;**, ולאחר מכן ללחוץ על OK.
- **3**בחר כל הגדרה ולחת על OK כדי לאפשר או להשבית. ניתן לקרוא פרטים על כל הגדרה.
- **4**לחץ על ← BACK כדי לסגור את התפריט.

אפליקציות

9.1

על אודות אפליקציות

ניתן למצוא את היישומים המועדפים בשורה& quot;**יישומים&** quot;בתפריט & quot;בית& quot;.

כמו היישום שבטלפון החכם או במחשב הלוח שלך, כך גם היישומים שבטלוויזיה מציעים פונקציות ספציפיות להשגת חוויה טלוויזיונית מועשרת. יישומים כגון YouTube, משחקים, חנויות וידאו או תחזיות מזג אוויר (בין היתר). ניתן להשתמש ביישום & quot;דפדפן אינטרנט& quot; לגלישה באינטרנט.

היישומים יכולים להגיע מ& quot **;האוסף של Philips&** quot או מ& quot ;חנות Google Play&™ quot;. כדי שתוכל להתחיל, מספר יישומים שימושיים מותקנים מראש בטלוויזיה.

כדי להתקין יישומים מ& quot **;האוסף של Philips&** quotאו מ& quot ;חנות Google Play&™ quot;, על הטלוויזיה להיות מחוברת לאינטרנט. עליך להסכים ל& quot;תנאי השימוש& quot ; כדי להשתמש ביישומים מ& quot **;האוסף של Philips&** quot. עליך להיכנס באמצעות & quot ;חשבון Google& quot ; כדי להשתמש ביישומים של Google Play וב& quot ;חנות Google Play&™ quot;.

9.2

Google Play

סרטים וטלוויזיה

באמצעות Google Play Movies **&** TV, ניתן לשכור או לקנות סרטים ותוכניות לצפייה בטלוויזיה.

למה תזדקק

- הטלוויזיה חייבת להיות מחוברת לאינטרנט
- יש להיכנס לטלוויזיה באמצעות חשבון Google
- יש להוסיף כרטיס אשראי לחשבון Google כדי לרכוש סרטים ותוכניות טלוויזיה

כדי לשכור או לקנות סרט או תוכנית טלוויזיה…

- 1 לחץ על HOME.
- 2 בחר Google Play Movies **&** TV.
- 3 בחר סרט או תוכנית טלוויזיה ולחץ על OK.
- 4 בחר את הרכישה הרצויה ולחץ על OK . תונחה בתהליך הרכישה.

כדי לצפות בסרט או סדרת טלוויזיה שנקנו…

- 1 לחץ על HOME.
- 2 בחר Google Play Movies **&** TV.
- 3בחר את הסרט או את תוכנית הטלוויזיה מבספרייה שביישום, בחר את הכותר ולחץ על OK.
- 4 ניתן להשתמש במקשים■&) quot;עצור& quot ,(&II;) quot;השהה& quot ,(; ◄◄&) quot;גלגל אחורה& quot;) או ►►&) quot;קדימה מהר& quot;) בשלט רחוק.
- 5כדי לעצור את היישום & quot;סרטים ומוזיקה& quot;, לחץ על ← BACKמספר פעמים או לחץ על TV EXIT.

אם היישום לא נמצא ב& quot;מסך הבית& quot;, ניתן להוסיף אותו באמצעות הדף & quot;יישומים& quot; או באמצעות הפריט **& quot;הוסף יישום למועדפים& quot;** בשורה **& quot;יישומים& quot;** . חלק מהמוצרים והתכונות של Google Playאינם זמינים בכל המדינות.

ניתן למצוא מידע נוסף בכתובת support.google.com/androidtv

מוזיקה

עם & quot ;מוזיקה של Google Play& quot;, תוכל להשמיע את המוזיקה המועדפת עליך בטלוויזיה.

באמצעות & quot ;מוזיקה של Google Play& quot; ניתן לקנות מוזיקה חדשה במחשב או בהתקן הנייד. או, בטלוויזיה, ניתן להירשם עבור & quot;גישה להכול& quot;, המינוי של & quot ;מוזיקה של Google Play& quot;. לחלופין, ניתן להשמיע את המוזיקה שכבר בבעלותך ומאוחסנת על המחשב שלך.

למה תזדקק

- הטלוויזיה חייבת להיות מחוברת לאינטרנט
- יש להיכנס לטלוויזיה באמצעות חשבון Google
- יש להוסיף כרטיס אשראי לחשבון Google כדי להוציא מינוי למוזיקה

כדי להתחיל את & quot ;מוזיקה של Google Play& quot;…

- 1 לחץ על HOME.
- 2 בחר Google Play Music.
- 3 בחר המוזיקה הרצויה ולחץ על OK.
- 4כדי לעצור את היישום :& quot;מוזיקה& quot;, לחץ על ← BACKמספר פעמים או לחץ על TV EXIT.

אם היישום לא נמצא ב& quot;מסך הבית& quot;, ניתן להוסיף אותו באמצעות הדף & quot;יישומים& quot; או באמצעות הפריט **& quot;הוסף יישום למועדפים& quot;** בשורה **& quot;יישומים& quot;** . חלק מהמוצרים והתכונות של Google Playאינם זמינים בכל המדינות.

ניתן למצוא מידע נוסף בכתובת support.google.com/androidtv

משחקים

עם & quot ;משחקים של Google Play& quot;, ניתן לשחק משחקים בטלוויזיה. מקוון או לא מקוון.

תוכל לראות מה החברים שלך משחקים כרגע או להצטרף למשחק ולהתחרות בהם. תוכל לעקוב אחר ההישגים שלך או להתחיל היכן שהפסקת.

למה תזדקק

- הטלוויזיה חייבת להיות מחוברת לאינטרנט
- יש להיכנס לטלוויזיה באמצעות חשבון Google
- יש להוסיף כרטיס אשראי לחשבון Google כדי לרכוש מחשקים חדשים

התחל את היישום & quot ;משחקים של Google Play& quot; כדי לבחור יישומים של משחקים חדשים ולהתקין אותם בטלוויזיה. חלק מהמשחקים הם חינם. תופיע הודעה אם יש צורך בשלט משחקים עבור משחק ספציפי.

כדי להתחיל או להפסיק & quot ;משחק של Google Play& quot;…

- 1 לחץ על HOME.

- **2** בחר Google Play Games.
- **3** בחר משחק כדי לשחק בו או משחק חדש להתקנה ולחץ על OK.
- **4**לסיום, לחץ על ← BACKמספר פעמים או לחץ על TV EXIT או עצור את היישום באמצעות לחצן היציאה / עצירה הייעודי שלו.

אם היישום לא נמצא ב& quot;מסך הבית& quot;, ניתן להוסיף אותו באמצעות הדף & quot;יישומים& quot ; או באמצעות הפריט& quot;**הוסף יישום למועדפים&** quot; בשורה **& quot;יישומים&** quot; . חלק מהמוצרים והתכונות של Google Playאינם זמינים בכל המדינות.

ניתן למצוא מידע נוסף בכתובת support.google.com/androidtv

Play Google החנות

מהחנות Google Playניתן להוריד יישומים חדשים ולהתקין אותם. חלק מהיישומים הם חינם.

למה תזדקק

- הטלוויזיה חייבת להיות מחוברת לאינטרנט
- יש להיכנס לטלוויזיה באמצעות חשבון Google
- הוסף כרטיס אשראי לחשבון Google כדי לרכוש יישומים

כדי להתקין יישום חדש…

- **1** לחץ על HOME.
- **2** בחר **החנות של** Google Play ולחץ על OK.
- **3** בחר את הפריט שאתה רוצה להתקין ולחץ על OK.
- **4**כדי לסגור את **& quot;החנות** Google Play&**quot;**, לחץ על ← BACKמספר פעמים או לחץ על TV EXIT.

בקרת הורים

ב& quot;חנות של Google Play&**quot;**, ניתן להסתיר יישומים בהתאם לגיל המשתמש / הקונה. יש להזין קוד PINכדי לבחור את רמת הגיל או לשנות אותה.

כדי להגדיר בקרת הורים…

- **1**לחץ על HOME.
- **2** בחר **החנות של** Google Play ולחץ על OK.
- **3**בחר **& quot;הגדרות&** quot; > **& quot;בקרת הורים&** quot;.
- **4**בחר את רמת הגיל שאתה רוצה.
- **5**אם תתבקש, הזן את קוד ה- PIN.
- **6**כדי לסגור את **& quot;החנות** Google Play&**quot;**, לחץ על ← BACKמספר פעמים או לחץ על TV EXIT.

אם היישום לא נמצא ב& quot;מסך הבית& quot;, ניתן להוסיף אותו באמצעות הדף & quot;יישומים& quot ; או באמצעות הפריט& quot;**הוסף יישום למועדפים&** quot; בשורה **& quot;יישומים&** quot; . חלק מהמוצרים והתכונות של Google Playאינם זמינים בכל המדינות.

מצא מידע נוסף בכתובת support.google.com/androidtv

תשלומים

כדי לבצע תשלום ב- Google Play מהטלוויזיה, יש להוסיף לחשבון Googleאמצעי תשלום - כרטיס אשראי (מחוץ לארצו הברית) . כשתרכוש סרט או תוכנית טלוויזיה, תחויב בכרטיס זה.

כדי להוסיף כרטיס אשראי…

- **1** במחשב, עבור אל accounts.google.com והיכנס באמצעות חשבון Google שבו תשתמש עם Google Playבטלוויזיה.
- **2** עבור אל wallet.google.com כדי להוסיף כרטיס לחשבון Google.
- **3**הזן את פרטי כרטיס האשראי וקבל את התנאים וההתניות.

9.3

התחלת יישום או עצירתו

תוכל להתחיל יישום ממסך הבית.

כדי להתחיל יישום...

- **1** לחץ על HOME.
- **2** עבור אל השורה**& quot;יישומים&** quot; , בחר את היישום שאתה רוצה ולחץ על OK.
- **3** כדי לעצור יישום, לחץ על ← BACK או לחץ על TV EXITאו עצור את היישום באמצעות לחצן היציאה / עצירה הייעודי שלו.

בעת פתיחה של & quot;מסך הבית& quot;, ההפעלה של היישום /התוכן ברקע תעצור. יש לבחור את היישום או את התוכן מ& quot;מסך הבית& quot; כדי להמשיך.

9.4

נעילת יישומים

על אודות נעילת יישומים

ניתן לנעול יישומים שאינם מתאימים לילדים. ניתן לנעול יישומים בעלי דירוג 18+ או להגדיר פרופיל מוגבל בתפריט & quot;בית& quot;.

18+

נעילת יישומים של 18+ תבקש קוד PINכשתנסה להתחיל יישום המדורג 18+. נעילה זו בתוקף רק כבור יישומים בעלי דירוג 18+ מ& quot;יישומי Philips& quot;.

פרופיל מוגבל

ניתן להגדיר פרופיל מוגבל עור & quot;תפריט הבית& quot ; שבו יהיו זמינים רק היישומים שאתה מאפשר. תצטרך להזין קוד PIN על-מנת להגדיר את הפרופיל המוגבל ולהפעיל אותו.

החנות של Google Play - **גיל**

ב& quot;חנות של Google Play&**quot;**, ניתן להסתיר יישומים בהתאם לגיל המשתמש / הקונה. יש להזין קוד PINכדי לבחור את רמת הגיל או לשנות אותה. רמת הגיל תקבע אילו יישומים זמינים להתקנה.

נעילת יישומים המדורגים 18+

ניתן לנעול יישומים המדורגים 18+ מיישומי Philips. הגדרה זו שולטת על ההגדרה 18+ ב& quot;הגדרות הפרטיות& quot ; של יישומי Philips.

כדי לנעול יישומים בדירוג 18+…

- **1**בחר **& quot;הגדרות&** quot;> **& quot;נעילת ילדים&** quot; , בחר& quot;נעילת יישומים& quot; ולחץ על OK.
- **2** בחר**& quot;הפעלה&** quot; ולחץ על OK.
- **3**לחץ על ❯ (שמאל) מספר פעמים אם צריך, כדי לסגור את התפריט.

למידע נוסף, ב**& quot;עזרה&** quot;, לחץ על המקש

הצבעוני ▬& quot;**מילות מפתח&** quot; וחפש & quot;**נעילת ילדים, נעילת יישום&** quot;.

פרופיל מוגבל

על אודות פרופיל מוגבל

ניתן להגביל את השימוש ביישומים מסוימים על-ידי העברת הטלוויזיה לפרופיל מוגבל. & quot;תפריט הבית& quot ; יציג רק את היישומים שאפשרת. יש צורך בקוד PINכדי לצאת מפרופיל מוגבל.

כאשר הטלוויזיה במצב פרופיל מוגבל לא ניתן...

- למצוא או לפתוח יישומים המסומנים כ& quot;אסורים& quot;
- לגשת ל& quot ;חנות של Google Play& quot;
- לרכוש באמצעות & quot ;סרטים וטלוויזיה של Google Play& quot;, או & quot ;משחקים של Google Play& quot;
- להשתמש ביישומי צד שלישי שאינם משתמשים בכניסה של Google

כאשר הטלוויזיה בפרופיל מוגבל ניתן...

- לצפות בתוכן שכבר הוזכר או נרכש מ& quot ;סרטים וטלוויזיה של Google Play& quot;
- לשחק משחקים שכבר נרכשו והותקנו מ& quot ;משחקים של Google Play& quot;
- לגשת להגדרות הבאות: רשת Wi-Fi, דיבור וגישה
- להוסיף אביזרי Bluetooth

חשבון Google בטלוויזיה יישאר מחובר. שימוש בפרופיל מוגבל אינו משנה את חשבון Google.

הגדרה

כדי להגדיר את הפרופיל המוגבל...

- **1**בחר ⚙& quot;**הגדרות&** quot; < & quot ;**הגדרות** Android& quot; ולחץ על OK.
- **2** לחץ על ⌄ (למטה) ובחר& quot;**העדפות התקן&** quot; < & quot;**אבטחה ומגבלות&** quot; ולחץ על OK.
- **3** בחר& quot;**פרופיל מוגבל&** quot; ולחץ על OK.
- **4** בחר& quot;**הגדרות&** quot; ולחץ על OK.
- **5** הזן קוד PINבאמצעות השלט רחוק.
- **6** בחר& quot;**יישומים מותרים&** quot; ולחץ על OK.
- **7** ברשימת היישומים הזמינים, בחר יישום ולחץ על OKכדי לאפשר יישום זה או לא.
- **8**לחץ על ← BACK כדי לחזור שלב אחד אחורה או לחץ על TV EXIT כדי לסגור את התפריט.

עכשיו ניתן להיכנס לפרופיל המוגבל.

באמצעות קוד ה- PINניתן תמיד לשנות את קוד ה- PINאו לערוך את רשימות היישומים המותרים או האסורים.

הזן

כדי להיכנס (לעבור אל) הפרופיל המוגבל...

- **1**בחר ⚙& quot;**הגדרות&** quot; < & quot ;**הגדרות** Android& quot; ולחץ על OK.
- **2**לחץ על ⌄ (למטה) ובחר & quot;**אישי&** quot; < & quot;**אבטחה והגבלות&** quot; ולחץ על OK.
- **3**בחר & quot;**היכנס לפרופיל מוגבל&** quot; ולחץ על OK.
- **4** הזן קוד PINבאמצעות השלט רחוק.
- **5**לחץ על ← BACK כדי לחזור שלב אחד אחורה או לחץ על TV EXIT כדי לסגור את התפריט.

ניתן לראות אם נמצאים בפרופיל מוגבל באמצעות הסמל המופיע במסך הבית. גלול למטה אל ⚙& quot;**הגדרות&** quot; וגלול הרחק לשמאל.

מחק

כדי למחוק את הפרופיל המוגבל...

- **1**בחר ⚙& quot;**הגדרות&** quot; < & quot ;**הגדרות** Android& quot; ולחץ על OK.
- **2**לחץ על ⌄ (למטה) ובחר & quot;**אישי&** quot; < & quot;**אבטחה והגבלות&** quot; ולחץ על OK
- **3**בחר& quot;**מחק רופיל מוגבל&** quot; ולחץ על OK.
- **4**הזן את קוד ה- PIN. הטלוויזיה תמחק את הפרופיל המוגבל.

9.5

שיטות הפעלה של המקלדת

אם תעצור יישום ותחזור אל & quot;תפריט הבית& quot ;, היישום לא באמת עצר. היישום עדיין רץ ברקע וזמין לשימוש ברגע שתתחיל אותו שוב. כדי לרוץ כהלכה, רום היישומים צריכים לשמור נתונים כלשהם זיכרון המטמון של הטלוויזיה. ייתכן וכדאי לעצור יישום לחלוטין או לנקות את נתוני המטמון של יישום מסוים על-מנת למטב את הביצועים של כלל היישומים ולשמור על שימוש נמוך בזיכרון של Android TV. כמו כן מומלץ להסיר את ההתקנה של יישומים שכבר אינם בשימוש.

9.6

אחסון

ניתן לראות בכמה שטח אחסון - הזיכרון הפנימי של הטלוויזיה - אתה משתמש עבור היישומים, הסרטונים, המוזיקה וכו'. ניתן לראות כמה שטח פנוי זמין להתקנה של יישומים חדשים. אם היישום מתחיל לרוץ לאט או במקרה של בעיה ביישום, בדוק את האחסון.

כדי לראות בכמה שטח אחסון אתה משתמש...

- **1**בחר ⚙& quot;**הגדרות&** quot; < & quot ;**הגדרות** Android& quot; ולחץ על OK.
- **2**בחר & quot;**התקן&** quot; < & quot;**אחסון ואיפוס&** quot; ולחץ על OK .
- **3**צפה השימוש באחסון של זיכרון הטלוויזיה.
- **4**לחץ על ← BACK כדי לחזור שלב אחד אחורה או לחץ על TV EXIT כדי לסגור את התפריט.

כונן קשיח USB

אם תחבר כונן קשיח USB , תוכל להשתמש בכונן לצורך הרחבת זיכרון הטלוויזיה לאחסון יותר יישומים. אפשר את השימוש בכונן קשיח USB כזיכרון טלוויזיה נוסף במהלך תהליך הפרמוט. הטלוויזיה תנסה קודם כל לשמור את היישומים החדשים על כונן קשיח USB . חלק מהיישומים אינם מאפשרים שמירה על כונן קשיח USB.

כדי להעביר את הנתונים הקיימים, עבור אל& quot;**כל ההגדרות&** quot; < **הגדרות** Android& quot; < & quot ;**מכשיר&** quot; <& quot;**אחסון ואיפוס&** quot; ובחר את & quot ;**כונן קשיח** USB& quot;.

10

אינטרנט

10.1

התחלת האינטרנט

ניתן לעיין באינטרנט בטלוויזיה. תוכל לראות כל אתר אינטרנט, אך מרביתם אינם מותאמים למסך טלוויזיה.

• תוספים (plug-ins) אחדים (לדוגמה, להצגת עמודים או סרטוני וידיאו), אינם זמינים בטלוויזיה שלך.
• לא ניתן לשלוח קבצים או להוריד אותם.
• עמודי אינטרנט מוצגים כעמוד אחד בכל פעם ובמסך מלא.

כדי להתחיל את דפדפן האינטרנט…

- 1לחץ על ⌂ HOME.
- 2בחר **&** quot**;יישומים&** quot**;** >**&** quot**;דפדפן אינטרנט&** quot**;**ולחץ על OK.
- 3הזן כתובת אינטרנט ובחר כדי לאשר.
- 4כדי לסגור את האינטרנט לחץ על ⌂ HOME או על TV EXIT.

* הערה: אם**&** quot**;דפדפן אינטרנט&** quot**;** לא נמצא בשורה **&** quot**;יישומים&** quot**;** , ניתן ללחוץ על הסמל+שבסוף השורה כדי להוסיף את היישום.

10.2

אפשרויות באינטרנט

ישנן מספר תוספות זמינות לאינטרנט.

כדי לפתוח את התוספות…

- 1כאשר האתר פתוח, לחץ על + OPTIONS.
- 2בחר את אחד הפריטים ולחץ על OK.
• פתח קישור בכרטיסייה חדשה: כדי לפתוח קישור בכרטיסייה חדשה.
• סגור כרטיסייה נוכחית: כדי לסגור כרטיסייה נוכחית.
• הוסף לחיוג מהיר: כדי להזין כתובת אינטרנט חדשה.
• הוסף לסימניות: הוסף את הדף בסימנייה
• אבטחת הדף: כדי להציג את רמת האבטחה של הדף הנוכחי.
• כרטיסייה פרטית חדשה: פתח כרטיסייה פרטית חדשה לגלישה פרטית
• הגדרות: הגדרות לזום, גודל טקסט, מצב נגישות, הצג תמיד את שורת התפריטים, ומחק היסטוריה (גלישה)
• עזרה: פרטי דפדפן אינטרנט
• צא מדפדפן האינטרנט: סגור את דפדפן האינטרנט

11

תפריט טלוויזיה

11.1

על אודות תפריט טלוויזיה

אם לא ניתן לחבר את הטלוויזיה לאינטרנט, ניתן להשתמש ב"**תפריט טלוויזיה**" ב"תפריט הבית".

ב"תפריט טלוויזיה" נתן למצוא את כל פונקציות הטלוויזיה.

11.2

פתח את תפריט הטלוויזיה

כדי לפתוח "תפריט טלוויזיה" ולפתוח פריט…

- **1**לחץ על כדי לפתוח את תפריט הטלוויזיה.
- **2**בחר פריט ולחץ על OK כדי לפתוח או להתחיל אותו.
- **3**לחץ על ← BACKכדי לסגור את "תפריט טלוויזיה" מבלי להתחיל שום דבר.

סמל המכשיר

12.1

מעבר למכשיר

מהרשימה "מקורות" , ניתן לעבור לכל אחד מההתקנים המחוברים. ניתן להעביר טיונר לצפייה בטלוויזיה, לפתוח תוכן של התקן הבזק USB מחובר או לראות את ההלטות שביצעת על כונן קשיח USB מחובר. ניתן לעבור אל ההתקנים המחוברים כדי לצפות בתוכנית שלהם, למקלט דיגיטלי או לנגן תקליטורי Blu-ray .

מעבר למכשיר מחובר...

- 1לחץ על SOURCES כדי לפתוח את התפריט "מקורות" .
- 2בחר אחד מהפריטים ברשימת המקורות ולחץ על OK. הטלוויזיה תציג את התוכנית או התוכן של המכשיר.

הקרנה בנגיעה אחת

כשהטלוויזיה במצב המתנה ניתן להפעיל נגן דיסקים באמצעות השלט רחוק של הטלוויזיה.
כדי להפעיל גם את נגן הדיסקים וגם את הטלוויזיה ממצב המתנה ולהפעיל מיד את נגן הדיסקים, לחץ על ▶ (הפעל) בשלט רחוק של הטלוויזיה. המכשיר צריך להיות מחבור בכבל HDMI ו-HDMI CEC חייב להיות מופעל גם בטלוויזיה וגם במכשיר.

12.2

אפשרויות לקלט טלוויזיה

התקני כניסה מסוימים מציעים הדרות ספציפיות.

כדי להגדיר את האפשרויות של כניסת טלוויזיה ספציפית...

- 1לחץ על SOURCES.
- 2בחר את כניסת הטלוויזיה ברשימה ולחץ על OK.
- 3לחץ על + OPTIONS. כאן ניתן להדיר את האפשרויות עבור כניסת הטלוויזיה שנבחרה.
- 4לחץ שוב על + OPTIONS כדי לסגור את התפריט "אפשרויות" .

אפשרויות...

בקרות

באמצעות אפשרות זו ניתן להפעיל את ההתקן המחובר דרך השלט הרחוק של הטלוויזיה. המכשיר צריך להיות מחבור בכבל HDMI ו- HDMI CECחייב להיות מופעל גם בטלוויזיה וגם במכשיר.

פרטי ההתקן

פתח אפשרות זו כדי לצפות במידע על ההתקן המחובר.

12.3

שם וסוג התקן

כאשר אתה מחבר התקן חדש לטלוויזיה והטלוויזיה מזהה את ההתקן, ניתן להקצות סמל המתאים לסוג ההתקן. אם תחבר התקן באמצעות כבל HDMIו- HDMI CEC, הטלוויזיה תזהה את סוג ההתקן באופן אוטומטי וההתקן יקבל סמל מתאים.

סוג המכשיר קובע את סגנון התמונה והקול, את ערכי הרזולוציה, הגדרות ספציפיות או המיקום בתפריט "מקור". אין צורך לדאוג להגדרות האידאליות.

החלפת שם או שינוי סוג

תמיד ניתן לשנות את השם או הסוג של התקן מחובר. חפש את הסמל +משמאל לשם ההתקן בתפריט "מקורות" . חלק ממקורות הכניסה לטלוויזיה אינם מאפשרים שינוי שם.

כדי לשנות את סוג ההתקן...

- 1בחר את ההתקן בתפריט "מקורות" ולחץ על + OPTIONS.
- 2לחץ על ← BACKכדי להסתיר את המקלדת שעל-גבי המסך.
- 3לחץ על ⌄ (למטה) כדי למצוא את כל סוגי ההתקנים הזמינים. בחר בסוג הרצוי ולחץ על OK.

- 4אם אתה רוצה לאפס את סוג ההתקן לסוג החיבור המקורי, בחר **"אפס&**quot; ולחץ על OK.
- 5בחר **"סגור&**quot; ולחץ על OK כדי לסגור את התפריט.

החלפת שם ההתקן...

- 1בחר את ההתקן בתפריט "מקורות" ולחץ על + OPTIONS.
- 2השתמש במקלדת שעל-גבי המסך כדי למחוק את השם הנוכחי ולהזין אחד חדש. לחץ על ✓ כדי לאשר.
- 3לחץ על ← BACK כדי להסתיר את המקלדת שעל-גבי המסך.
- 4אם אתה רוצה לאפס את שם ההתקן לשם החיבור המקורי, בחר **"אפס&**quot; ולחץ על OK.
- 5בחר **"סגור&**quot; ולחץ על OK כדי לסגור את התפריט.

12.4

סריקה מחדש של החיבורים

ניתן לסרוק מחדש את כל חיבורי הטלוויזיה כדי לעדכן את התפריט "מקורות" בהתקנים האחרונים שחוברו.

לסריקה מחדש של החיבורים...

- 1לחץ על SOURCES כדי לפתוח את התפריט "מקורות" .
- 2לחץ על ⌃ (למעלה) כדי לבחור את הסמל ↻ בראש התפריט "מקורות" .
- 3לחץ על OK כדי להתחיל בסריקת החיבורים. התקנים חדשים שחוברו יתווספו לתפריט "מקורות" .

13

רשתות

13.1

רשת

למידע נוסף, ב"**עזרה&**quot;, לחץ על המקש הצבעוני "**מילות מפתח&**quot; וחפש את "**רשת&**", לקבלת מידע נוסף על חיבור טלוויזיה לרשת.

13.2

בלוטות'

קישור התקן

למידע נוסף, ב"**עזרה&**quot;, לחץ על המקש הצבעוני "**מילות מפתח&**quot; וחפש את "Bluetooth**, קישור&**quot; למידע נוסף על קישור התקנים אלחוטיים.

בחר התקן

למידע נוסף, ב"**עזרה&**quot;, לחץ על המקש הצבעוני "**מילות מפתח&**quot; וחפש את "Bluetooth**, בחר התקן&**quot; למידע נוסף על בחירה של התקן אלחוטי.

הסר התקן

למידע נוסף, ב"**עזרה&**quot;, לחץ על המקש הצבעוני "**מילות מפתח&**quot; וחפש את "Bluetooth**, הסר התקן&**quot; למידע נוסף על ביטול קישור (הסרה) של התקן Bluetooth אלחוטי.

הגדרות

14.1

Picture (תמונה)

הגדרות תמונה

סגנון התמונה

בחירת סגנון

& quot;הגדרות& quot; > & quot;כל ההגדרות& quot ;
> & quot;תמונה& quot; > & quot;סגנון תמונה& quot;.

לשינוי התמונה בקלות, תוכל לבחור סגנון תמונה קבוע מראש.

• איישי – העדפות התמונה שהגדרת במהלך ההפעלה הראשונה.
• & quot;חי& quot; - אידיאלית לצפייה באור יום
• & quot;טבעי& quot; - הגדרות תמונה טבעית
• & quot;רגיל& quot ; -- ההגדרה החסכונית ביותר - Factory Setting
• סרט - אידאלי לצפייה בסרטים עם אפקט הסטודיו המקורי
• משחק* - אידאלי למשחקים
• מסך** - אידאלי לתצוגת מחשב
• & quot;יום& quot ; - לכיול ISF
• & quot;לילה& quot ; - לכיול ISF

* סגנון תמונה - & quot;משחק& quot; אינו זמין עבור חלק ממקורות הווידאו.
** & quot;סגנון תמונה& quot; - & quot;מסך& quot ; זמין רק כאשר מקור וידאו מסוג HDMI רלוונטי לשימוש במחשב
באישי. HDRלא נתמך במצב & quot;מסך& quot ;. הטלוויזיה יכולה להפעיל וידאו HDRבמצב & quot;מסך& quot ; אבל לא יוחל עיבוד HDT.

כאשר הטלוויזיה מקבלת אות HDR, בחר סגנון תמונה להלן:

• HDR אישי
• HDR צבעים חיים
• HDR טבעי
• HDR סרט
• HDR משחק
• & quot;יום& quot ; - לכיול ISF
• & quot;לילה& quot ; - לכיול ISF

שחזור סגנון

- 1בחר את סגנון התמונה שתרצה לשחזר.
- 2לחץ על המקש הצבעוני & quot;שחזר סגנון& quot;, ולחץ על OK. הסגנון משוחזר.

התאם אישית סגנון

כל הגדרת תמונה שתכוונן, כגון & quot;צבע& quot; או & quot;ניגודיות& quot;, תישמר ב**& quot;סגנון התמונה& quot;** הבחור כרגע. מאפשר לך להתאים אישית כל סגנון.
רק הסגנון **& quot;אישי& quot;** יכול לשמור את ההגדרות שלו עבור כל מקור בתפריט & quot;מקורות& quot;.

צבע, ניגודיות, חדות, בהירות

שינוי צבע התמונה

& quot;הגדרות& quot; > &
quot;תמונה& quot; > & quot;צבע& quot;.

לחץ על החצים ^ (למעלה) או v (למטה) כדי לכוונן את ערך רוויית הצבע של התמונה.

שינוי ניגודיות התמונה

& quot;הגדרות& quot; >
& quot;תמונה& quot; > & quot;ניגודיות& quot;.

לחץ על החצים ^ (למעלה) או v (למטה) כדי לכוונן את ערך הניגודיות של התמונה.

אפשר להקטין את ערך הניגודיות כדי להפחית צריכת חשמל.

שינוי חדות התמונה

& quot;הגדרות& quot; >
& quot;תמונה& quot; > & quot;חדות& quot;.

לחץ על החצים ^ (למעלה) או v (למטה) כדי לכוונן את ערך החדות של התמונה.

כוונון בהירות

& quot;הגדרות& quot; >
& quot;תמונה& quot; > & quot;בהירות& quot;.

לחץ על החצים ^ (למעלה) או v (למטה) כדי לכוונן את ערך הבהירות של אות התמונה.

הערה: בחירת בהירות שונה במידה רבה מערך הייחוס (50) עלולה לגרום לירידה בניגודיות.

הגדרות תמונה מתקדמות

הגדרות צבע

הגדרות צבע מתקדמות

**& quot;הגדרות& quot; > & quot;כל ההגדרות& quot;
> & quot;תמונה& quot; > & quot;מתקדם& quot; > &
quot;צבע& quot;.**

כוונון שיפור הצבע

& quot;הגדרות& quot; > & quot;כל ההגדרות& quot ;
> & quot;תמונה& quot; > & quot;מתקדם& quot; > &
quot;צבע& quot; > & quot;שיפור צבע& quot;.

בחר **& quot;מקסימום& quot; ,& quot;בינוני& quot;**או **& quot;מינימום& quot;** כדי לקבוע את רמת עוצמת הצבע ואת הפרטים בצבעים בהירים.

כוונון כל טווח הצבעים

⚙ "הגדרות" > "כל ההגדרות" > "תמונה" > "מתקדם" > "צבע" > "כל טווח הצבעים"

בחר **"רגיל"** או **"רחב"** כדי להגדיר את הסוג של כל טווח הצבעים.

בחר טמפרטורת צבע קבועה מראש

⚙ "הגדרות" > "כל ההגדרות" > "תמונה" > "מתקדם" > "צבע" > "טמפרטורת צבע"

בחר **"רגיל"**, **"חמים"** או **"קריר"** כדי לקבוע את טמפרטורת הצבע המועדפת.

התאמה אישית של טמפרטורת צבע

⚙ "הגדרות" > "כל ההגדרות" > "תמונה" > "מתקדם" > "צבע" > "טמפרטורת צבע מותאמת אישית".

בחר "מותאם אישית" בתפריט "טמפרטורת צבע" כדי להתאים אישית טמפרטורת צבע ברצונך. לחץ על החצים ∧ (למעלה) או ∨ (למטה) כדי לכוונן את הערך. WPמציין את הנקודה הלבנה ו- BLאת רמת השחור. בתפריט זה, תוכל לבחור גם באחת מההגדרות המוגדרות מראש.

הגדרות צבע ISF

אודות ISF

הפק את המרב מתצוגת הטלוויזיה HDשלך, עם **כיול** ISF® . בקש ממומחה לכיול ISFלבוא אליך ולהגדיר את הטלוויזיה לפי הגדרת התמונות האופטימלית.
בקש כיול ISFמהסוכן שלך.

יתרונות הכיול...

• בהירות תמונה וחדות טובות יותר
• פרטים טובים יותר בחלקים בהירים וכהים
• צבעי שחור עמוקים וכהים יותר
• טוהר צבע ואיכות טובים יותר
• מטב את אפקט הצפייה בתמונות בבית הן בתנאי אור יום והן בתנאי לילה

מומחה "כיול ISF" מאחסן את הגדרות ה- ISF ונועל אותן כשני סגנונות תמונה.
כש"כיול ISF" מסתיים, לחץ על ⚙ **"הגדרות" > "כל ההגדרות"** > "תמונה" > "סגנון התמונה" > ISF **"יום"** או ISF **"לילה"**.בחר ISF "יום" כדי לצפות בטלוויזיה בתאורה חזקה או בחר ISF "לילה" כאשר חשוך.

בקרת צבעים (גוון, רווייה ועוצמה)

⚙ "הגדרות" > "תמונה" > "מתקדם" > "צבע" > "בקרת צבע".

לחץ על החצים ∧ (למעלה) או ∨ (למטה) כדי לכוונן את הערך של "גוון", "רוויה" ו"עוצמה", או בחר אפס הכול כדי לאפס את כל הערכים לברירת המחדל.

מצב RGB**בלבד**

⚙ **"הגדרות" > "תמונה" > "מתקדם" > "צבע" > "מצב** RGB**בלבד"**.

בחר "אדום", "ירוק", או "כחול" כדי להחליף את התמונה לצבע שנבחר בלבד, או בחר "כבוי" כדי לכבות מצב RGB.

הגדרות ניגודיות מתקדמות

מצבי ניגודיות

⚙ "הגדרות" > "תמונה" > "מתקדם" > "ניגודיות" > "מצבי ניגודיות".

בחר **"רגיל"**, **"אופטימיזציה לתמונה"**, או **"אופטימיזציה לחיסכון באנרגיה"** כדי שהטלוויזיה תפחית באופן אוטומטי את הניגודיות, להפחתת צריכת חשמל או לחוויית תמונה מיטבית.

הגדרות HDR

אם אתה צופה בתוכניות HDR - תוכניות שהוקלטו ב- HDR - אין צורך לשדרג ל- HDR" בקרת שדרוג HDR" ; לא זמינה. הטלוויזיה תעבור באופן אוטומטי למצב HDRעם חיווי.

הטלוויזיה יכולה להקרין תוכניות HDR* מחיבור HDMI 1 או HDMI 2 , שידור, ממקור אינטרנט או מהתקן זיכרון USB מחובר.

* קיימת תמיכה ב- HDR10ו- Hybrid Log Gamma HDRבלבד

שדרוג HDR **, בהירות גבוהה והמרת** HDR

⚙ "הגדרות" > "כל ההגדרות" > "תמונה" > "מתקדם" > "ניגודיות" > "שדרוג HDR/בהירות גבוהה / המרת HDR".

בחר "פועל" כדי לשדרג את הבהירות והניגודיות של התמונה. התמונה הרבה יותר בהירה ויש לה רמ ת ניגודיות גבוהה יותר בין החלקים הבהירים והחלקים הכהים. "שדרוג ל- HDR" שומר על צבעים עשירים ורוויים. הגדר את רמת המרת ה- HDRאו ראה הדגמה בווידאו חי.

הערה :

• אפשרות זו זמינה כאשר מזוהה אות SDR(טווח דינמי רגיל).
• לא זמין כאשר תוכן הווידאו הוא מסוג HDR נתמך.

HDR**מושלם**

⚙ ";הגדרות" > ";כל ההגדרות" > ";תמונה" > ";מתקדם" > ";ניגודיות" > ";HDR מושלם"

בחר HDR Perfect לאפקט ניגודיות ובהירות מעולה.

הערה : אפשרות זו זמינה כאשר מזוהה אות HDR(טווח דינמי גבוה).

ניגודיות דינמית

⚙ ";הגדרות">
";תמונה" > ";מתקדם" > ";ניגודיות" > ";ניגודיות דינמית".

בחר ";מקסימום" ,"; בינוני", או ";מינימום" כדי להגדיר את הרמה שבה הטלוויזיה משפרת באופן אוטומטי את הפרטים באזורים הכהים, באזורי הביניים ובאזורים הבהירים של התמונה.

ניגודיות וידאו, גמא

ניגודיות וידיאו

⚙ ";הגדרות">
";תמונה" > ";מתקדם" > ";ניגודיות" > ";ניגודיות וידאו".

לחץ על החצים ⌃ (למעלה) או ⌄ (למטה) כדי לכוונן את ערך ניגודיות הווידאו.

גמא

⚙ ";הגדרות">
";תמונה" > ";מתקדם" > ";ניגודיות" > ";גמא".

לחץ על החצים ⌃ (למעלה) או ⌄ (למטה) כדי לקבוע הגדרה לא לינארית לזוהר ולניגודיות תמונה.

חיישן אור

⚙ ";הגדרות">
";תמונה" > ";מתקדם" > ";ניגודיות" > ";חיישן אור".

בחר ";פועל" כדי לכוונן את הגדרות התמונה באופן אוטומטי לתנאי התאורה בחדר.

הגדרות חדות מתקמות

רזולוציית אולטרה

⚙ ";הגדרות">
";תמונה" > ";מתקדם" > ";חדות" > ";Ultra Resolution".

בחר ";פועל" כדי לאפשר חדות מעולה בקצוות ובפרטים.

תמונה נקייה

הפחתת רעש

⚙ ";הגדרות" >
";תמונה" > ";מתקדם" > ";ניקוי תמונה" > ";הפחתת רעש".

בחר ";מקסימום" ,"; בינוני"
או ";מינימום" כדי להגדיר את הסף להפחתת הרעשים בתוכן וידאו.
הרעשים בדרך כלל מופיעים כנקודות קטנות נעות בתמונה על-גבי המסך.

הפחתת MPEG Artefact

⚙ הגדרות" >
";תמונה" > ";מתקדם" > ";ניקוי תמונה" > ";הפחתת MPEG Artefact".

בחר ";מקסימום" ,"; בינוני"
או ";מינימום" כדי לקבל דרגות שונות של החלקת artefectsבתוכן וידאו דיגיטלי.
MPEG artefactsבדרך כלל מופיעים כבלוקים קטנים או קצוות משוננים בתמונות במסך.

הגדרות תנועה

תנועה, Motion Natural Perfect

סגנונות תנועה

⚙ ";הגדרות"
";תמונה" > ";מתקדם" > ";תנועה" > ";סגנונות תנועה".

סגנונות תנועה מאפשרים אופטימיזציה של הגדרות התנועה לסוגים שונים של תוכן וידאו.

בחר אחד מסגנונות התנועה כדי לקבל חוויית צפייה שונה בווידאו תנועה.
(";סרט" ,"; ספורט" ,"; רגיל" ,"; חלק" ,"; אישי"(;

לא זמין במצבים הבאים:

- ⚙ ";הגדרות" > ";תמונה" > ";סגנון תמונה" > ";מסך";
- ⚙ ";הגדרות">
";תמונה" > ";סגנון התמונה" > ";משחק";

תנועה, Perfect Natural Motion

⚙ ";הגדרות"
";תמונה" > ";מתקדם" > ";תנועה" ; > Perfect Natural Motion.

Perfect Natural Motion הופך כל תנועה לחדה וברורה.

בחר ";מקסימום" ,"; בינוני" ,
או ";מינימום" כדי לקבל רמות שונות של הפחתת רעידות בתמונה, כפי שניתן לראות בסרטים בטלוויזיה.
בחר ";מינימום" או ";כבוי" כאשר נראה

רעש בהקרנת תמונות נעות על המסך.

הערה: זמין רק כאשר & quot;סגנונות תנועה& quot; מוגדר למצב & quot;אישי& quot;.

תנועה נקייה מושלמת

& quot;הגדרות& quot; > & quot;תמונה& quot; > & quot;מתקדם& quot; > & quot;תנועה& quot; > Perfect Clear Motion.

Perfect Clear Motionהופך כל תנועה לחלקה וזורמת.

בחר & quot;מקסימום& quot;, & quot;בינוני& quot;, או & quot;מינימום& quot; כדי לקבל רמות שונות של הפחתת רעידות בתמונה, כפי שניתן לראות בסרטים בטלוויזיה.
בחר & quot;מינימום& quot; או & quot;כבוי& quot; כאשר נראה רעש בהקרנת תמונות נעות על המסך.

הערה: זמין רק כאשר & quot;סגנונות תנועה& quot; מוגדר למצב & quot;אישי& quot;.

ניקוי תמונה שיורית

הצגת תמונה קבועה למשך פרק זמן ארוך עלולה לגרום להידבקות תמונה. תופעה זו היא מאפיין נורמלי של לוח OLED. יש להימנע מהצגת תמונה קבועה על-גבי מסך הטלוויזיה למשך פרק זמן ממושך.

שומר מסך

כדי לצמצם את הסיכוי לתמונת שיוריות על-גבי מסך הטלוויזיה, שומר המסך (סמליל נע של PHILIPS) יופעל במצבים הבאים.
- כאשר מוצגים רכיבי תפריט הגדרות סטטיים במסך למשך יותר משתי דקות.
- כאשר מוצגים רכיבי תפריט הגדרות סטטיים של יישומים במסך למשך יותר משתי דקות.
- כאשר & quot;טלטקסט& quot; מוצג למשך יותר משתי דקות.

שומר המסך לא יופעל במצבים הבאים.
- השהיית הפעלה של התקן חיצוני (למשל HDMI), מכיוון שהטלוויזיה אינה מציגה רכיבי תפריט הגדרות סטטיים.

כששומר המסך פעיל, ניתן לסגור אותו על-ידי לחיצה על לחצן כלשהו בשלט רחוק. פעולות אחרות כגון חיבור התקן USBאו שידור תוכן יבוצעו ברקע ולא יפריעו לשומר המסך.

ניקוי תמונה שיורית

אם תבחין בתמונה שיורית בטלוויזיה, תוכל לנקות תמונה שכזו במסך על-ידי הפעלת פונקציה זו.

- 1בחר & quot;**הגדרות**& quot; > & quot;**תמונה**& quot; ולחץ על **(ימין)** כדי להיכנס לתפריט.
- 2בחר & quot;**מתקדם**& quot; > & quot;**נקה תמונה שיורית**& quot;.
- 3בחר & quot;**אשר**& quot;.

הטלוויזיה תכבה עד להשלמת התהליך.
אם מתבצעת הקלטה, התהליך יושעה ויופעל מחדש לאחר להשלמת ההקלטה. התהליך עשוי לארוך יותר משעה.
אם תפעיל את הטלוויזיה במהלך התהליך, הוא ייעצר ויופעל מחדש מאוחר יותר באופן אוטומטי כשהטלוויזיה תעבור למצב המתנה.
במהלך העיבוד עשוי להופיע פס לבן על-גבי המסך. זו תופעה רגילה בעת ניקוי תמונה שיורית.

פורמט התמונה

אם התמונה אינה ממלאה את כל המסך, אם יש פסים שחורים למעלה, למטה או משני הצדדים, תוכל לסדר את התמונה כדי שתמלא לגמרי את המסך.

בחירת אחת מההגדרות הבסיסיות הממלאות את המסך...

- 1בזמן צפייה בערוץ טלוויזיה
בחר & quot;**הגדרות**& quot; > & quot;**פורמט התמונה**& quot; > & quot;**מילוי מסך**& quot;, & quot;**התאמה למסך**& quot;, & quot;**מסך רחב**& quot; ו & quot;**מקורי**& quot;, ולחץ על OK.
- 2לחץ על ❯ (שמאל) מספר פעמים אם צריך, כדי לסגור את התפריט.

• & quot;**מילוי מסך**& quot; - הגדרה זו מרחיבה את התמונה אוטומטית כדי שתמלא את המסך. עיוות התמונה מינימלי, הכתוביות נשארות ברורות. לא מתאים לקלט מחשב. תוכן חריג של תמונה עדיין עלול להציג פסים שחורים. יחס גובה רוחב של תוכן התמונה עשוי להשתנות.
• & quot;**התאמה למסך**& quot; - הגדרה זו מגדילה את התמונה אוטומטית כדי שתמלא את המסך, ללא עיוותים. ייתכן שייראו פסים שחורים. לא מתאים לקלט מחשב.
• & quot;**מסך רחב**& quot; - מבצע באופן אוטומטי זום של התמונה למסך מלא 16:9. יחס גובה רוחב של תוכן התמונה עשוי להשתנות.
• & quot;**מקורי**& quot; - מבצע זום אוטומטי של התמונה כדי להתאים למסך עם יחס הגובה רוחב המקורי. לא נראה תוכן אבוד.

עיצוב פורמט התמונה...

- 1בזמן צפייה בערוץ טלוויזיה, בחר & quot;**הגדרות**& quot; > & quot;**פורמט התמונה**& quot; > & quot;**מתקדם**& quot; ולחץ על OK.
- 2השתמש ב& quot;**הזזה**& quot;, & quot;**זום**& quot;, ו & quot;**מתיחה**& quot; כדי לסדר את התמונה.
- 3או בחר & quot;**בטל פעולה**& quot; כדי לחזור להגדרת התמונה כפי שהייתה כשפתחת את & quot;**פורמט התמונה**& quot;.

• **הזזה** - השתמש בחצים כדי להזיז את התמונה. אתה יכול להזיז את התמונה רק כאשר היא מוגדלת (zoomed in).
• **הגדלה** - השתמש בחצים כדי להגדיל את התמונה.
• **מתיחה** - השתמש בחצים כדי למתוח את התמונה אנכית או אופקית.
• **ביטול פעולה** - בחר כדי לחזור לפורמט התמונה שממנו התחלת.

הגדרת קול מהירה

במהלך ההתקנה הראשונה, הגדרת כמה הגדרות תמונה בכמה שלבים קלים. תוכל לבצע שוב את השלבים האלו באמצעות & quot;**הגדרת תמונה מהירה**& quot;. לשם כך, ודא שניתן לכוונן את הטלוויזיה לערוץ כלשהו או שהיא יכולה להציג תוכנית ממכשיר מחובר.

הגדרת התמונה בכמה שלבים קלים...

1

-בחר & quot;**הגדרות**& quot; > & quot;**תמונה**& quot; ולחץ על ❮ (ימין) כדי להיכנס לתפריט.
- 2בחר & quot;**הגדרת תמונה מהירה**& quot; ולחץ על OK.
- 3השתמש במקשי הניווט כדי לבחור את מבוקשך.

- **4**לחץ על ❮ (שמאל) מספר פעמים אם צריך, כדי לסגור את התפריט.

14.2

צליל

סגנון הצליל

בחירת סגנון

& quot;הגדרות& quot; > & quot;כל ההגדרות& quot ;
> & quot;צליל& quot; > & quot;סגנון צליל& quot;.

לכוונון קל של הצליל ניתן לבחור הגדרה שהוכנה מראש באמצעות & quot;סגנון צליל& quot;.

- מקורי – הגדרת הצליל הניטרלית ביותר
- קולנוע - אידיאלית לצפייה בסרטים
- מוזיקה - אידיאלית להאזנה למוזיקה
- משחקים - אידיאלי למשחקים
- חדשות - אידיאלית לדיבור
- & quot;מצב מומחה& quot; - גישה להגדרות צליל עמוקות יותר.

שחזור סגנון

- **1**בחר את סגנון הצליל שברצונך לשחזר.
- **2**לחץ על המקש הצבעוני ━ & quot;שחזר סגנון& quot;, ולחץ על OK. הסגנון משוחזר.

הגדרות מצב מומחה

DTS TruSurround

& quot;הגדרות& quot; > & quot;כל ההגדרות& quot ;
> & quot;צליל& quot; > & quot;הגדרות מצב מומחה& quot ;
> & quot; DTS TruSurround& quot;.

לחץ על החצים ^ (למעלה) או ⌄ (למטה) כדי לכוונן את הרמה של DTS TruSurround.

Clear Dialogue

& quot;הגדרות& quot; > & quot;כל ההגדרות& quot ;
> & quot;צליל& quot; > & quot;הגדרות מצב מומחה& quot ;
> & quot;נקה דו-שיח& quot; > & quot;מופעל& quot;.

בחר & quot;פועל& quot; כדי לקבל איכות צליל משופרת עבור תוכניות דיבור.

אקולייזר

& quot;הגדרות& quot; > & quot;כל ההגדרות& quot ;
> & quot;צליל& quot; > & quot;הגדרות מצב מומחה& quot ;
> & quot;אקולייזר& quot;.

לחץ על החצים ^ (למעלה) או ⌄ (למטה) כדי לכוונן את רמת האקולייזר.

עוצמת האוזניות

עוצמת האוזניות

& quot;הגדרות& quot;
> & quot;צליל& quot; > & quot;עוצמת האוזניות& quot;.

לחץ על החצים ^ (למעלה) או ⌄ (למטה) כדי לכוונן בנפרד את עוצמת הקול של אוזניות מחוברת.

הצבת הטלוויזיה

& quot;הגדרות& quot; >
& quot;צליל& quot; > & quot;מיקום הטלוויזיה& quot;.

בחר & quot;על מעמד לטלוויזיה& quot; או & quot;על הקיר& quot; כדי להתאים את הפקת הצליל למיקום הטלוויזיה.

הגדרות צליל מתקדמות

בקרת עוצמת קול

עוצמת קול אוטומטית

& quot;הגדרות& quot; > & quot;כל ההגדרות& quot ;
> & quot;צליל& quot; > & quot;מתקדם& quot; > & quot;עוצמת קול אוטומטית& quot;.

בחר DTS TruVolumeכדי לספק פלט אחיד וחסון.

בחר& quot;**מצב לילה**& quot;כדי לקבל חוויית האזנה שקטה ונוחה יותר.

הפרש עוצמת קול

& quot;הגדרות& quot; > & quot;כל ההגדרות& quot ;
> & quot;צליל& quot; > & quot;מתקדם& quot; > & quot;הפרש עוצמת קול& quot;.

לחץ על החצים ^ (למעלה) או ⌄ (למטה) כדי לכוונן את ערך ההפרש לעוצמת הקול של הרמקולים בטלוויזיה.

* הערה: & quot;הפרש עוצמת קול& quot ; זמין כשמקור הקלט מוגדר למקור HDMIאו & quot;אנלוגי& quot; ו& quot;יציאת שמע& quot; מוגדר ל& quot;**רמקולי טלוויזיה**& quot;או ל & quot;**מערכת שמע** HDMI& quot;.

הגדרות יציאת אודיו

& quot;הגדרות& quot;
> & quot;צליל& quot; > & quot;מתקדם& quot; > & quot;יציאת שמע& quot;.

הגדר את הטלוויזיה כך שתשמיע צליל בטלוויזיה או במערכת שמע מחוברת.

אתה בוחר היכן לשמוע את קול הטלוויזיה וביצד תרצה לפקח עליו.
- אם תבחר & quot;**רמקולי טלוויזיה כבויים**& quot;, תכבה את רמקולי הטלוויזיה באופן קבוע.
- אם תבחר & quot;**רמקולי טלוויזיה**& quot;, רמקולי הטלוויזיה יהיו מופעלים תמיד.

כאשר מחובר התקן שמע באמצעות HDMI CEC, בחר & quot **;מערכת קול** HDMI& quot**;**. כאשר המכשיר משמיע את הקול, הטלוויזיה תכבה את הרמקולים שלה.

הגדרות יציאה דיגיטלית

הגדרות יציאה דיגיטלית זמינות לאותות צליל אופטיים ו- HDMI ARC.

פורמט יציאה דיגיטלית

✿ & quot;הגדרות& quot; > & quot;כל ההגדרות& quot ; > & quot;צליל& quot; > & quot;מתקדם& quot; > & quot;יציאת שמע דיגיטלית& quot.;

בחר את אות יציאת השמע של הטלוויזיה כך שיתאים ליכולות הקול של מערכת הקולנוע הביתי המחוברת.

• **סטריאו (לא דחוס)**-: אם אין להתקני הפעלת השמע עיבוד צליל רב ערוצי, בחר להוציא רק תוכן סטריאו להתקני הפעלת השמע.
• **ריבוי ערוצים** : בחר להוציא רק תוכן שמע rc-grumh(אות שמע רב-ערוצי דחוס) או תוכן שמע סטריאו להתקני הפעלת השמע.
• **ריבוי ערוצים (מעקף)**: בחר כדי לשלוח את זרם הסיביות המקורי מ- HDMI ARCל& quot ;מערכת צליל HDMI& quot; המחוברת.
• Dolby Digital Plus : בחר להוציא תוכן Dolby Digital Plus או DTS להתקני הפעלת שמע או למערכת קולנוע ביתי.

- ודא שהתקני הפעלת השמע תומכים בתכונה Dolby Atmos.

- פלט SPDIF(DIGITAL AUDIO OUT) יושבת בעת הזרמת תוכן Dolby Digital Plus.

איזון יציאה דיגיטלית

✿ & quot;הגדרות& quot; > & quot;כל ההגדרות& quot ; > & quot;צליל& quot; > & quot;מתקדם& quot; > & quot;איזון יציאה דיגיטלית& quot.;

שנה את רמת עוצמת הקול ממכשיר המחובר ליציאת שמע דיגיטלית (SPDIF) או HDMI.

• בחר & quot;עוד& quot; להגברת עוצמת הקול.
• בחר & quot;פחות& quot ; להחלשת עוצמת הקול.

השהיית יציאה דיגיטלית

✿ & quot;הגדרות& quot; > & quot;כל ההגדרות& quot ; > & quot;צליל& quot; > & quot;מתקדם& quot; > & quot ;השהיית יציאה דיגיטלית& quot.;

במערכות קולנוע ביתי אחדות, ייתכן שכדי לסנכרן את האודיו לווידיאו, תצטרך לכוונן את ההשהיה של סנכרון האודיו. בחר & quot;כבוי& quot; אם מוגדרת השהיית צליל במערכת הקולנוע הביתי.

פיצוי יציאה דיגיטלית (זמין רק אם מופעלת השהיית יציאה דיגיטלית)

✿ & quot;הגדרות& quot; > & quot;כל ההגדרות& quot ; > & quot;צליל& quot; > & quot;מתקדם& quot; > & quot;היסט יציאה דיגיטלית& quot.;

אם אינך יכול להגדיר השהיה במערכת הקולנוע הביתי, תוכל להגדיר את הטלוויזיה לסנכרון הקול. תוכל להגדיר פיצוי, שיפצה על הזמן הדרוש למערכת הקולנוע הביתי לעבד את הקול של תמונת הטלוויזיה. תוכל להגדיר ערכים בשלבים של 5 מילי-שניות. ההגדרה המקסימלית היא 60 מילי-שניות.

14.3

הגדרות Ambilight

הפעלה או כיבוי Ambilight

כיבוי Ambilight

לחץ על AMBILIGHT ובחר & quot;כבוי& quot;, או שתוכל לכבות על-ידי לחיצה על ✿ & quot;הגדרות& quot ; > Ambilight > & quot
;סגנון Ambilight& quot; > & quot;כבוי& quot.;

כיבוי או הפעלה ,Ambilight

תוכל לבחור את כיוון המעקב של Ambilight.

✿ & quot;הגדרות& quot ; > Ambilight > & quot
;סגנון Ambilight& quot.;

עקוב אחר הווידאו

✿ & quot;הגדרות& quot ; > Ambilight > & quot
;סגנון Ambilight& quot; > & quot;עקוב אחר הווידאו& quot.;

בחר אחד מהסגנונות העוקבים אחרי דינמיקת התמונה על מסך הטלוויזיה.

& • quot;סטנדרטי& quot; - אידאלי לצפייה יומיומית בטלוויזיה
& • quot;טבעי& quot; - עוקב אח התמונה או הצליל באופן המדויק ביותר האפשרי
& • quot;כדורגל& quot; - אידאלי למשחקי כדורגל
& • quot;חי& quot; - אידאלי לתנאי באור יום
• משחקים - אידיאלי למשחקים
& • quot;נוחות& quot; - אידאלי לערב שקט
& • quot;מרגוע& quot ; - אידאלי לתחושת סלון

עקוב אחר השמע

✿ & quot;הגדרות& quot ; > Ambilight > & quot
;סגנון Ambilight& quot; > & quot;עקוב אחר השמע& quot.;

בחר אחד מהסגנונות העוקבים אחרי דינמיקת הצליל.

& • quot;חללי& quot; - מערבב דינמיקת שמע עם צבעי וידאו
& • quot;צבעוני& quot; - מבוסס על דינמיקת שמע
& • quot;רטרו& quot; - מבוסס על דינמיקת שמע
& • quot;ספקטרום& quot; - מבוסס על דינמיקת שמע
& • quot;סורק& quot; - מבוסס על דינמיקת שמע
& • quot;מקצב& quot; - מבוסס על דינמיקת שמע
& • quot;מסיבה& quot; - תערובת של כל סגנונות & quot;עקוב אחר השמע& quot ;, אחד אחרי השני

עקוב אחר הצבע

⚙ "הגדרות" > Ambilight > "סגנון Ambilight" > "עקוב אחר הצבע".

בחר אחד מסגנונות הצבע הקבועים מראש.

- "לבה חמה" - וריאציות על צבע אדום
- "מים עמוקים" - וריאציות על צבע כחול
- "טבע טרי" - וריאציות על צבע ירוק
- ISF לבן חמים - צבע סטטי
- "לבן קריר" - צבע סטטי

מעקב אחרי הדגל

⚙ "הגדרות" > Ambilight > "סגנון Ambilight" > "עקוב אחר הדגל".

אפשר ל- Ambilight לעקוב אחרי דגל הארץ שתבחר.

עקוב אחר היישום

⚙ "הגדרות" > Ambilight > "סגנון Ambilight" > "עקוב אחר היישום".

פונקציה זו זמינה כאשר אתה שולט על Ambilight באמצעות יישום.

בהירות Ambilight, רוויה

בהירות

⚙ "הגדרות" > Ambilight > "בהירות".

לחץ על החצים ∧ (למעלה) או ∨ (למטה) כדי לכוונן את ערך הבהירות של Ambilight.

רוויה

⚙ "הגדרות" > Ambilight > "רוויה".

לחץ על החצים ∧ (למעלה) או ∨ (למטה) כדי לכוונן את ערך הרוויה של Ambilight.

Ambilight+hue

הגדרת תצורה

⚙ "הגדרות" > Ambilight > Ambilight+ hue > "הגדרת תצורה".

הגדר את נורות ה- Hue של Philips כדי שיעקבו אחר צבעי Ambilight.

כיבוי

כיבוי Ambilight+ hue

⚙ "הגדרות" > Ambilight > Ambilight+ hue > "כיבוי".

Immersion

⚙ "הגדרות" > Ambilight > Ambilight+ hue > Immersion.

לחץ על החצים ∧ (למעלה) או ∨ (למטה) כדי לכוונן עד כמה במדויק הנורות של Hue עוקבות אחר Ambilight.

תאורת טרקלין + hue

אם התקנת Ambilight+ hue , תוכל לאפשר לנורות הצבעוניות מסוג hue לפעול על פי "תאורת הטרקלין" ; מ- Ambilight. הנורות הצבעוניות (hue) של פילפס ירחיבו את אפקט "תאורת טרקלין" על פני כל החדר.

הפעלה / כיבוי נורות Hue.

⚙ "הגדרות" > Ambilight > Ambilight+ hue > Lounge light+ hue.

הצגת התצורה או איפוס

הצגת התצורה הנוכחית של Ambilight+ hue**, רשת, גשר ונורות**

⚙ "הגדרות" > Ambilight > Ambilight+ hue > "הצג תצורה".

איפוס ההגדרה הנוכחית של Ambilight+ hue

⚙ "הגדרות" > Ambilight > Ambilight+ hue > "אפס את התצורה".

הגדרות Ambilight מתקדמות

ניטרול ההשפעה של קיר צבעוני על צבעי Ambilight

⚙ "הגדרות" > Ambilight > "מתקדם" > "צבע קיר".

בחר את הצבע של הקיר שמאחורי הטלוויזיה והטלוויזיה תתאים את צבעי Ambilight כך שיופיעו כפי שהם אמורים להופיע.

כוונון ISF

⚙ "הגדרות" > Ambilight > "מתקדם" > ISF "כוונון ISF".

המומחה לכיול ה- ISF מכוון את הצבע המועדף עבור Ambilight ונועל אותו. אחרי ביצוע כיול ISF , בחר⚙ "הגדרות" > Ambilight > "סגנון Ambilight" > **"עקוב אחר הצבע"** > ISF **"לבן חמים"** כדי להשתמש בכיול ISF עבור Ambilight.

הגדר את Ambilight **שייכבה מיד או יימוג לאט כשמכבים את**

הטלוויזיה

⚙ & quot;הגדרות& quot;
> Ambilight > & quot;מתקדם& quot; > & quot;ביבוי הטלוויזיה& quot; > & quot;ביבוי הדרגתי& quot; /& quot;ביבוי מיידי& quot;.

14.4

הגדרות סביבה

קביעת רמת החיסכון באנרגיה

⚙ & quot;הגדרות& quot; > & quot;הגדרות סביבה& quot; > & quot;חיסכון בחשמל& quot;.

בחר & quot;מקסימום& quot;, & quot;בינוני& quot;, או & quot;מינימום& quot; כדי לקבל רמות שונות של חיסכון באנרגיה, או בחר & quot;כבוי& quot; כדי לכבות את מצב החיסכון באנרגיה.

בחר השתקת וידאו כדי לחסוך בצריכת אנרגיה

⚙ & quot;הגדרות& quot; > & quot;הגדרות סביבה& quot; > & quot;ביבוי מסך& quot;.

בחר & quot;השתקת וידאו& quot;, מסך הטלוויזיה יכבה, כדי להדליק שוב את מסך הטלוויזיה, לחץ על מקש כלשהו בשלט הרחוק.

הפעלת חיישן מובנה של תאורת סביבה

⚙ & quot;הגדרות& quot; > & quot;הגדרות סביבה& quot; > & quot;חיישן אור& quot;.

בחר & quot;חיישן אור& quot;, החיישן המובנה של תאורה הסביבה מפחית את הבהירות של מסך הטלוויזיה כאשר הסביבה חשוכה. חיישן האור המובנה מכוונן באופן אוטומטי את התמונה לתנאי התאורה של החדר.

הגדרת טיימר לכיבוי הטלוויזיה

⚙ & quot;הגדרות& quot; > & quot;הגדרות סביבה& quot; > & quot;כיבוי טיימר& quot;.

לחץ על החצים ^ (למעלה) או v (למטה) כדי לכוונן את הערך. הערך 0 (& quot;כבוי& quot;) מנטרל את הכיבוי האוטומטי.

בחר & quot;טיימר כיבוי& quot;, הטלוויזיה כובה באופן אוטומטי כדי לחסוך באנרגיה.
* הטלוויזיה תכבה אם יתקבל אות טלוויזיה ואין לחיצה על מקש כלשהו בשלט הרחוק במשך 4 שעות.

* הטלוויזיה כובה אם לא מתקבלים אות טלוויזיה או פקודה כלשהי מהשלט הרחוק למשך 10 דקות.

* אם אתה משתמש בטלוויזיה בתור צג או שאתה משתמש במקלט הדיגיטלי לצורך צפייה בטלוויזיה (ממיר) ואינך משתמש בשלט הרחוק של הטלוויזיה, מומלץ לבטל את הכיבוי האוטומטי. לשם כך, בחר ערך של **0**.

14.5

הגדרות כלליות

כונן קשיח USB

עליך להגדיר ולפרמט כונן USB קשיח לפני שתוכל להקליט ערוץ.

⚙ & quot;הגדרות& quot; > & quot;הגדרות כלליות& quot; > & quot;כונן קשיח USB& quot;.

לפני שתוכל להשהות או להקליט שידורים או יישומי חנות, עליך לחבר כונן קשיח USB ולפרמט אותו. הפרמוט מוחק את כל הקבצים שהיו בכונן הקשיח USB. אם תרצה להקליט שידורים באמצעות נתוני & quot;מדריך טלוויזיה& quot; מהאינטרנט, ראשית עליך להגדיר את חיבור האינטרנט לפני התקנת & quot;כונן קשיח USB& quot;.

אזהרה

הכונן הקשיח USB מפורמט באופן בלעדי לטלוויזיה זאת; לא תוכל להשתמש בהקלטות השמורות בו בטלוויזיה אחרת או במחשב אחר. אל תשתמש ביישום מחשב כלשהו, כדי להעתיק או לשנות קבצים מוקלטים בכונן הקשיח USB . הדבר ישחית את ההקלטות. כאשר תפרמט כונן קשיח USB נוסף, תאבד את התוכן של הכונן הקודם. תצטרך לפרמט מחדש את כונן הקשיח USB, המחובר לטלוויזיה שלך, אם תרצה להשתמש בו עם מחשב אחר.

כדי לפרמט כונן קשיח USB…

- 1 חבר את הכונן הקשיח USB לאחד מחיבורי ה- USB שבמקלט הטלוויזיה. בזמן הפרמוט, אל תחבר התקן USB נוסף ליציאות ה- USB האחרות של הטלוויזיה.
- 2 הפעל את הכונן הקשיח USB ואת הטלוויזיה.
- 3 בחר **& quot;הקלטות& quot;** אם אתה רוצה לבצע השהיית טלוויזיה והקלטות, אחרת, בחר **& quot;יישומים& quot;** כדי לאחסן יישומים. פעל על פי ההוראות שעל המסך.
- 4 כל הקבצים והנתונים יוסרו לאחר הפרמוט.
- 5 לאחר פרמוט הכונן הקשיח, השאר אותו מחובר לצמיתות.

הגדרות מקלדת USB

קביעת פריסת המקלדת למקלדת USB מותקנת

⚙ & quot;הגדרות& quot; > & quot;הגדרות כלליות& quot; > & quot;הגדרות מקלדת USB& quot;.

חבר את מקלדת USB לאחד מחיבורי ה- USB שבמקלט הטלוויזיה. כאשר המקלט מאתר לראשונה את המקלדת, תוכל לבחור את פריסת מקשי המקלדת שלך ולבדוק את בחירתך.

בבית או בחנות

בחירת המיקום של הטלוויזיה

⚙ & quot;הגדרות& quot; > & quot;הגדרות כלליות& quot; > & quot;מיקום& quot;.

בחר & quot;חנות& quot;, סגנון התמונה יתחלף בחזרה ל & quot;צבעים חיים& quot;, ואפשר לכוונן את הגדרות החנות. & quot;מצב חנות& quot; משמש לקידום מכירות בחנויות.

תצורת חנות

כוונון הגדרות חנות

& quot;הגדרות& quot;> & quot;הגדרות
כלליות& quot; > & quot;תצורת חנות& quot;.

אם הטלוויזיה מוגדרת לחנות, ניתן להגדיר את הזמינות של הדגמה ספציפית לשימוש בחנות.

כוונון תמונה ושמע

& quot;הגדרות& quot;> & quot;הגדרות
כלליות& quot; > & quot;תצורת חנות& quot; > & quot;הגדרות תמונה ושמע& quot;.

בחר& quot;**ממוטב עבור חנות&** quot; או & quot;**מותאם אישית&** quot;עבור הגדרות תמונה ושמע.

הגדרת לוגואים וכרזות

& quot;הגדרות& quot; > & quot;הגדרות
כלליות& quot; > & quot;תצורת חנות& quot; > & quot;לוגואים וכרזות& quot;.

הגדר לתצוגה של& quot;**לוגואים של תכונות&** quot;ו& quot;**באנר קידום&** quot;.

התחלה אוטומטית של Demo Me **ושל הדגמת** Ambilight

& quot;הגדרות& quot; > & quot;הגדרות
כלליות& quot; > & quot;תצורת חנות& quot; > & quot; התחל אוטומטית של Demo Me& quot; /& quot; התחלה אוטומטית של הדגמת Ambilight& quot;.

הפעל /כבה את & quot; התחלה אוטומטית של Demo Me& quot; או & quot; התחלה אוטומטית של הדגמת Ambilight& quot;.

EasyLink - HDMI CEC

חבר לטלוויזיה מכשירים תואמי HDMI CEC, **תוכל להפעיל אותם עם השלט הרחוק של הטלוויזיה.**

יש צורך להפעיל את EasyLink HDMI CECבטלוויזיה ובמכשיר המחובר.

הפעלת EasyLink

& quot;הגדרות& quot; > & quot;הגדרות
כלליות& quot; > EasyLink < & quot;EasyLink > quot
;מופעל& quot;.

הפעלת מכשירים תואמי HDMI CEC**עם השלט הרחוק של הטלוויזיה**

& quot;הגדרות& quot; > & quot;הגדרות
כלליות& quot; > EasyLink < & quot; שלט
רחוק EasyLink& quot; > & quot;מופעל& quot;.

הערה:

• ייתכן ש- EasyLinkלא יעבוד עם מכשירים ממותגים אחרים.
• פונקצית ה- HDMI CEC מכונה בשמות שונים במותגים שונים. להלן מספר דוגמאות: Anynet، Aquos Link، Bravia Theatre Sync، Kuro Link، Simplinkו- Viera Link. לא כל המותגים תואמים במלואם ל- EasyLink. שמות מותגי ה- HDMI CEC שבדוגמה הם קניינם של בעליהם בהתאמה.

HDMI Ultra HD

טלוויזיה זו יכולה להציג אותות Ultra HD . התקנים מסוימים - שמחוברים באמצעות - HDMI לא מזהים טלוויזיה עם Ultra HD וייתכן שהם לא יפעלו כהלכה או יציגו תמונה או צליל מעוותים.

כדי להימנע מתקלה בהתקן שכזה, ניתן לכוונן את ההגדרה של HDMI Ultra HDכאשר הטלוויזיה במקור ה- HDMI . ההגדרה המומלצת עבור התקן ישן היא& quot;**רגיל&** quot;.

קביעת איכות השידור לכל מחבר HDMI

& quot;הגדרות& quot;> & quot;הגדרות
כלליות& quot; > HDMI Ultra HD > HDMI 1& amp;2 > & quot;רגיל& quot; ,; quot;אופטימלי& quot;،
& quot;כבוי& quot;.

כדי לשנות את ההגדרות, ראשית עבור למקור ה- HDMI .
בחר& quot;**אופטימלי&** quot;כדי לאפשר את אות ה- HDMI האיכותית ביותר עבור 4 K Ultra HD ותוכן HDR (4 4 K60 ,4:4:4 4 K60 10-bit HDR).

• ההגדרה& quot;**אופטימלי&** quot; מאפשרת לכל היותר אותות Ultra HD (50 הרץ או 60 הרץ) 4 RGB :4:4 או YCbCr 4:4:4: 4:2/4: 4:2:0/.
• ההגדרה& quot;**רגיל&** quot; מאפשרת לכל היותר אותות Ultra HD (50 הרץ או 60 הרץ) 4 YCbCr.0:2:

פורמט תזמון טלוויזיה מקסימלי עבור אפשרויות HDMI Ultra HD:

• רזולוציה: 3840 x 2160
• קצב מסגרות (הרץ): 50 הרץ, 59.94 הרץ, 60 הרץ
• דגימת משנה של תאריך וידאו (עומק סיביות)
- 8 סיביות: 4 YCbCr,0:2: 4 YCbCr,*2:2: 4 YCbCr
,*4:4: 4 RGB*4:4:
- 10 סיביות: 4 YCbCr,*0:2: 4 YCbCr*2:2:
- 12 סיביות: 4 YCbCr :2:0*, 4 YCbCr*2:2:
* נתמך רק כאשר HDMI Ultra HD מוגדר להיות **&** quot **;אופטימלי&** quot;.

בחר& quot;**רגיל&** quot; או & quot;**כבוי&** quot;אם התמונה או הצליל מעוותים.

מתקדם

הגדרות HbbTV - TV Broadband Broadcast Hybrid

הפעלת HbbTV

& quot;הגדרות& quot; > & quot;הגדרות
כלליות& quot; > & quot;מתקדם& quot; > & quot
;הגדרות HbbTV& quot; > HbbTV> & quot;מופעל& quot;.

כיבוי מעקב היסטוריה של HbbTV

& quot;הגדרות& quot; > & quot;הגדרות
כלליות& quot; > & quot;מתקדם& quot; > & quot

;הגדרות HbbTV& quot; > & quot
;מעקב HbbTV& quot; > & quot;כבוי& quot;

הסרת קובצי cookie **של** HbbTV

⚙ & quot;הגדרות& quot; > & quot;הגדרות
כלליות& quot; > & quot;מתקדם& quot; > & quot
;הגדרות HbbTV& quot; > & quot; קובצי cookie
של HbbTV& quot; > & quot;מופעל& quot;

שם פרופיל CAM

קבע שם פרופיל עבור CI+ CAM/**מותקן**

⚙ & quot;הגדרות& quot; > & quot;הגדרות
כלליות& quot; > & quot ;שם פרופיל CAM& quot;

איפוס הגדרות הטלוויזיה והתקנה מחדש של הטלוויזיה

איפוס כל ערכי ההגדרות להגדרות המקוריות של הטלוויזיה

⚙ & quot;הגדרות& quot;> & quot;הגדרות
כלליות& quot; > & quot;הגדרות יצרן& quot;

התקנה חדשה מלאה של הטלוויזיה והחזרת הטלוויזיה למצב הראשוני

⚙ & quot;הגדרות& quot;> & quot;הגדרות
כלליות& quot; > & quot;התקן שוב טלוויזיה& quot;

הזן קוד PINובחר & quot;כן& quot;, הטלוויזיה תותקן מחדש באופן מלא.

כל ההגדרות יאופסו וכל הערוצים יוחלפו.

ההתקנה עשויה להימשך מספר דקות

14.6

הגדרות שעון, אזור ושפה

Language

⚙ & quot;הגדרות& quot; > & quot;אזור
ושפה& quot; > & quot;שפה& quot;

החלפת השפה בתפריטי טלוויזיה ובהודעות

⚙ הגדרות& quot; > & quot;אזור
ושפה& quot; > & quot;שפה& quot; > & quot;שפת התפריט& quot;

בחר שפת שמע מועדפת

⚙ & quot;הגדרות& quot; > & quot;אזור
ושפה& quot; > & quot;שפה& quot; > & quot;שמע ראשוני& quot; ,; quot;שמע משני& quot;

ערוצי טלוויזיה דיגיטליים יכולים לשדר שמע עם מספר שפות דיבור בתוכניות. תוכל להגדיר שפת שמע ראשית ושפת שמע משנית כמועדפות. אם השמע באחת השפות הללו זמין, הטלוויזיה תעבור אליו.

בחר שפת כתוביות מועדפת

⚙ & quot;הגדרות& quot; > & quot;אזור
ושפה& quot; > & quot;שפה& quot; > & quot;כתוביות ראשוניות& quot; ,; quot;כתוביות משניות& quot;

הערוצים הדיגיטליים יכולים להציע כמה שפות לכתוביות של התוכניות. תוכל להגדיר שפת כתוביות ראשית ושפת כתוביות משנית כמועדפות. אם זמינות כתוביות באחת השפות האלה, הטלוויזיה תציג את הכתוביות שבחרת.

בחר שפת טלטקסט מועדפת

⚙ & quot;הגדרות& quot; > & quot;אזור
ושפה& quot; > & quot;שפה& quot; > & quot;טקסט ראשוני& quot; ,; quot;טקסט משני& quot;

תחנות טלוויזיה אחדות, המשדרות בשיטה דיגיטלית, מציעות טקסט בכמה שפות.

שעון

⚙ & quot;הגדרות& quot; > & quot;אזור
ושפה& quot; > & quot;שעון& quot;

תיקון שעון אוטומטי

⚙ & quot;הגדרות& quot; > & quot;אזור
ושפה& quot; > & quot;שעון& quot; > & quot;מצב שעון אוטומטי& quot;

• ההגדרה הסטנדרטית עבור שעון הטלוויזיה היא & quot;אוטומטית& quot ;. מידע הזמן מגיע משידורי UTC - Coordinated Universal Time.
• אם השעון שגוי, ניתן לכוון את שעון הטלוויזיה ל& quot;תלוי מדינה& quot;

תיקון שעון ידני

⚙ & quot;הגדרות& quot; > & quot;אזור
ושפה& quot; > & quot;שעון& quot; > & quot;מצב שעון אוטומטי& quot; > & quot;ידני& quot;

⚙ & quot;הגדרות& quot; > & quot;אזור
ושפה& quot; > & quot;שעון& quot; > & quot;תאריך& quot; ,; quot;שעה& quot;

חזור לתפריט הקודם, ובחר & quot;תאריך ושעה& quot; כדי לשנות את הערך.

הערה :

• אם אף אחת מההגדרות האוטומטיות לא מציגה נכון את השעה, ניתן להגדיר את השעה באופן ידני.
• אם אתה מתזמן הקלטות מ& quot;מדריך הטלוויזיה& quot ; מומלץ לא לשנות באופן ידני את השעה והתאריך.

הגדרת אזור זמן או פיצוי זמן לאזור שלך

 & quot;הגדרות& quot; > & quot;אזור ושפה& quot; > & quot;שעון& quot; > & quot;אזור זמן& quot;.

הגדר את הטלוויזיה לעבור למצב המתנה באופן אוטומטי לאחר פרק זמן שנקבע מראש

 & quot;הגדרות& quot; > & quot;אזור ושפה& quot; > & quot;שעון& quot; > & quot;טיימר שינה& quot;.

14.7

הגדרות אנדרואיד

 & quot;הגדרות& quot; > & quot; הגדרות Android& quot;.

הצג את רשימת היישומים המותקנים, בדוק אם יש מקום להוריד יישומים נוספים או הסר את ההתקנה של יישום.

14.8

הגדרות גישה אוניברסלית

 & quot;הגדרות& quot; > & quot;כל ההגדרות& quot ; > & quot;גישה אוניברסלית& quot;.

כאשר הפונקציה & quot;גישה אוניברסלית& quot; מופעלת, הטלוויזיה מוכנה לשימוש על ידי חרשים, קשי שמיעה, עיוורים או מוגבלי ראייה.

הפעלת הגדרות גישה אוניברסלית

 & quot;הגדרות& quot; > & quot;כל ההגדרות& quot ; > & quot;גישה אוניברסלית& quot; > & quot;גישה אוניברסלית& quot; > & quot;מופעלת& quot;.

גישה אוניברסלית למוגבלי שמיעה

 & quot;הגדרות& quot; > & quot;כל ההגדרות& quot ; > & quot;גישה אוניברסלית& quot; > & quot;מוגבל שמיעה& quot; > & quot;מופעל& quot;.

• מספר ערוצי טלוויזיה דיגיטליים משדרים אודיו וכתוביות מיוחדים המותאמים למוגבלי שמיעה או לחרשים.
• כאשר אפשרות זו מופעלת, הטלוויזיה עוברת באופן אוטומטי לשמע ולכתוביות מותאמים, אם הם זמינים.

גישה אוניברסלית לעיוורים או לקויי ראייה

 & quot;הגדרות& quot; > & quot;כל ההגדרות& quot ; > & quot;גישה אוניברסלית& quot; > & quot;תיאור שמע& quot; > & quot;תיאור שמע& quot; > & quot;מופעל& quot;.

ערוצי טלוויזיה דיגיטליים יכולים לשדר פרשנות אודיו מיוחדת, המתארת את הקורה על המסך.

 & quot;הגדרות& quot; > & quot;כל ההגדרות& quot ; > & quot;גישה אוניברסלית& quot; > & quot;תיאור שמע& quot; > & quot;עוצמת קול מעורבת& quot;.
& quot;אפקטי שמע& quot; ;& quot;דיבור& quot;.

• בחר & quot;עוצמת קול מעורבת& quot;, תוכל למזג את עוצמת השמע הרגיל עם זו של פרשנות השמע. לחץ על החצים ^ (למעלה) או v (למטה) כדי לכוונן את הערך.
• הפעל & quot;אפקט שמע& quot;, לאפקטים נוספים בפרשנות השמע, כמו סטריאו או צליל דועך.
• בחר& quot;דיבור& quot;, כדי לקבוע העדפות דיבור, & quot;תיאור& quot; או & quot;כתוביות& quot;.

14.9

נעילת הגדרות

הגדר קוד והחלף קוד

קביעת קוד חדש או איפוס קוד

 & quot;הגדרות& quot; > & quot;נעילת ילדים& quot; > & quot;הגדר קוד& quot ;& quot;החלף קוד& quot;.

הקוד ל& quot;נעילת ילדים& quot; משמש לנעילת ערוצים או תוכניות או לביטול נעילתם.

הערה:

אם שכחת את הקוד, תוכל לעקוף את הקוד הנוכחי, הזן **8888** ולהזין קוד חדש.

נעילת תחנה

הגדר גיל מינימום לצפייה בתוכניות בעלות דירוג

 & quot;הגדרות& quot; > & quot;נעילת ילדים& quot; > & quot;דירוג הורים& quot;.

נעילת יישום

הגדרת נעילה על יישומי Philips

 & quot;הגדרות& quot; > & quot;נעילת ילדים& quot; > & quot;נעילת יישומים& quot;.

ניתן לנעול יישומים שאינם מתאימים לילדים. ניתן לנעול יישומים בעלי דירוג 18+ מ& quot ;יישומי Philips& quot; או להגדיר פרופיל מוגבל ב& quot;תפריט הבית& quot;.

18+

נעילת יישומים של 18+ תבקש קוד PINכשתנסה להתחיל יישום המדורג 18+. נעילה זו בתוקף רק כבור יישומים בעלי דירוג 18+ מ& quot ;יישומי Philips& quot;.

פרופיל מוגבל

ניתן להגדיר פרופיל מוגבל עור & quot;תפריט הבית& quot ; שבו יהיו זמינים רק היישומים שאתה מאפשר. תצטרך להזין קוד PIN על-מנת להגדיר את הפרופיל המוגבל ולהפעיל אותו.

החנות של Google Play - **גיל**

ב& quot ;חנות של Google Play& quot;, ניתן להסתיר יישומים בהתאם לגיל המשתמש / הקונה. יש להזין קוד PINכדי לבחור את

רמת הגיל או לשנות אותה. רמת הגיל תקבע אילו יישומים זמינים להתקנה.

נעילה ל-CAM

הגדר CAM PIN **להקלטה**

⚙ "הגדרות" > "נעילת ילדים" > CAM PIN.

15

סרטונים, תמונות או מוזיקה

15.1

ממחשב או מכונן אחסון ברשת (NAS)

באפשרותך להציג תמונות, להשמיע מוזיקה או להקרין סרטונים ממחשב ברשת הבית שלך או מכונן NAS(אחסון ברשת).

הטלוויזיה והמחשב או כונן ה- NASחייבים להיות על אותה רשת ביתית. במחשב או בכונן ה- NAS, עליך להתקין & quot;תוכנת שרת מדיה& quot;. שרת המדיה שלך צריך להיות מוגדר לשיתוף הקבצים שלך עם הטלוויזיה. הטלוויזיה מציגה את הקבצים ואת התיקיות כפי שאורגנו על ידי שרת המדיה או כפי שהם מובנים במחשב שלך או בכונן ה- NAS .

הטלוויזיה אינה תומכת בכתוביות בהזרמת וידאו ממחשב או NAS.

אם שרת המדיה תומך בחיפוש קבצים, יהיה זמין שדה חיפוש.

כדי לעיין בקבצים במחשב ולהפעיל אותם...

1 - לחץ על SOURCES,
בחר **"רשת"** ולחץ על OK.
2 - בחר **"התקני" &SimplyShare** ולחץ על ‹ (ימין) כדי לבחור את ההתקן שאתה צריך.
3 - לאחר חיבור התקן SimplyShare , הפריט **"התקני" &SimplyShare** יוחלף בשם ההתקן המחובר.
4 - ניתן לעיין בקבצים ולהפעיל אותם.
5 - כדי להפסיק הפעלה של סרטונים, תמונות ומוזיקה, לחץ על EXIT.

15.2

תפריט מועדפים

הוסף תיקייה או קובץ לתפריט מועדפים

1 - לחץ על SOURCES, בחר USB ולחץ על OK.
2 - בחר **"התקני" &USB** ובחר תיקייה או קובץ.
3 - לחץ על **"סמן כמועדף"** (ירוק) כדי להוסיף את התיקייה או הקובץ שבחרת לתפריט המועדפים.

הצגת קבצים מועדפים

1 - לחץ על SOURCES, בחר USB ולחץ על OK.
2 - בחר **"מועדפים"**.
3 - ניתן להציג את כל הקבצים במועדפים ברשימה.

15.3

תפריט פופולריים ביותר ותפריט אחרונים שהופעלו

הצגת הקבצים הפופולריים ביותר או ניקוי הרשימה

1 - לחץ על SOURCES, בחר USB ולחץ על OK.
2 - בחר &USB Devices quot
"התקני" &USB ובחר ★ **"הפופולריים ביותר"**.
3 - בחר אחד מהקבצים ולחץ על OK כדי להציג את הקבצים או לחץ על — **"נקה הכל" &** כדי לנקות את הרשימה.

הצגת הקבצים האחרונים שהופעלו

1 - לחץ על SOURCES, בחר USB ולחץ על OK.
2 - בחר **"התקני" &USB** ובחר ▷ **"האחרונים שהופעלו" &**.
3 - בחר אחד מהקבצים ולחץ על OK כדי להציג את הקבצים או לחץ על — **"נקה הכל" &** כדי לנקות את הרשימה.

15.4

מחיבור USB

תוכל להציג תמונות או להקרין סרטים ולהשמיע מוזיקה מכונן הבזק מסוג USB או מכונן קשיח USB.

כאשר הטלוויזיה מופעלת, חבר כונן הבזק USB או כונן קשיח USBלאחת מכניסות ה- USB. הטלוויזיה מזהה את המכשיר ותציג רשימה של קובצי המדיה שלך.

אם רשימתה קבצים אינה מופיעה באופן אוטומטי...

1 - לחץ על SOURCES, בחר USB ולחץ על OK.
2 - בחר **"התקני" &USB** ולחץ על ‹ (ימין) כדי לבחור את התקן ה- USBשאתה צריך.
3 - ניתן לעיין בקבצים במבנה התיקיות שסידרת בכונן.
4 - לחץ על — **"הפעל הכל" &** כדי להפעיל את כל הקבצים בתיקיית ה- USBאו לחץ על — **"סמן כמועדף" &** כדי להוסיף את התיקייה שנבחרה לתפריט המועדפים - ❤ **"מועדפים" &**.
5 - כדי להפסיק הפעלה של סרטונים, תמונות ומוזיקה, לחץ על EXIT.

אזהרה

אם תנסה להשהות או להקליט תוכנית כאשר מחובר כונן קשיח USB , הטלוויזיה תבקש לפרמט את הכונן הקשיח USB . פרמוט זה ימחק את הקבצים הקיימים בכונן הקשיח USB.

15.5

הקרנת סרטוני וידאו

הקרנת סרטוני וידיאו

פתיחת תיקיית וידאו

1 - לחץ על SOURCES, בחר USB ולחץ על OK.
2 - בחר **"התקני" &USB** ולחץ על ‹ (ימין) כדי לבחור את התקן ה- USBשאתה צריך.
3 - בחר **"וידאו"**, ניתן ללחוץ על — **"סמן כמועדף"** כדי להוסיף את תיקיית הווידאו לתפריט המועדפים - ❤ **"מועדפים"**.

הפעלת וידאו

1 - לחץ על SOURCES, בחר USB ולחץ על OK.
2 - בחר **"התקני" &USB** ולחץ על ‹ (ימין) כדי לבחור את התקן ה- USBשאתה צריך.
3 - בחר **וידאו** ובחר אחד מקובצי הווידאו, ניתן ללחוץ על — **"הפעל הכל" &** כדי להפעיל את כל הקבצים בתיקייה או לחץ על — **"סמן כמועדף" &** כדי להוסיף את הווידאו שנבחר לתפריט המועדפים

-❤ & quot;**מועדפים**& quot;.

סרגל בקרה

- **1**מד התקדמות
- **2**סרגל בקרת הפעלה
- ⏮ : דלג אל הסרטון הקודם בתיקייה
- ⏭ : דלג אל הסרטון הבא בתיקייה
- ◀◀ : החזר אחורה
- ▶▶ : הרץ קדימה
- ⏸ : השהה את ההפעלה

- **3**סמן כמועדפים
- **4**הקרן את כל הסרטונים
- **5**כתוביות,:הצגת כתוביות או הסתרתן או הפעלה במצב השתקה.
- **6**שפת הכתוביות: בחר שפת כתוביות
- **7**שפת השמע: בחר שפת שמע
- **8**ערבוב הפעל את הקבצים בסדר אקראי.
- **9**ביצוע חוזר: מקרין את כל הסרטונים בתיקייה זאת פעם אחת או ללא הפסקה.

אפשרויות וידיאו

עיון בקובצי וידאו...

- & quot;**רשימה** /**תמונות ממוזערות**& quot; – תצוגת רשימה או תמונות ממוזערות
- & quot;**ערבוב**& quot; – הפעל את הקבצים בסדר אקראי
- & quot;**חזרה**& quot; - הקרן את כל הסרטונים בתיקייה זאת פעם אחת או ללא הפסקה

- & quot;**מידע**& quot; - הצג את פרטי הסרטון

הפעלת קובצי וידאו...

- & quot;**סימון מועדפים**& quot; – סמן את הסרטון כמועדף
- & quot;**קביעת כתוביות**& quot; – הגדרת גודל גופן, צבע, מיקום וכד' של הכתוביות

- & quot;מידע& quot; – הצג את פרטי הסרטון

הצגת תמונות

הצגת תמונות

פתיחת תיקיית תמונות

- **1**לחץ על SOURCES, בחר USB ולחץ על OK.
- **2**בחר & quot; **התקני**USB& quot; ולחץ על ❯ (ימין) כדי לבחור את התקן ה- USBשאתה צריך.
- **3** בחר& quot;**תמונות**", תוכל ללחוץ על — & quot;**סמן מועדף**& quot; כדי להוסיף את תיקיית התמונות לתפריט המועדפים.

צפייה בתמונה

- **1**לחץ על SOURCES, בחר USB ולחץ על OK.
- **2**בחר & quot; **התקני**USB& quot; ולחץ על ❯ (ימין) כדי לבחור את התקן ה- USBשאתה צריך.
- **3**בחר & quot;**תמונות**& quot; ובחר אחת מהתמונות, ניתן ללחוץ על — & quot;**מצגת שקופיות**& quot; כדי להפעיל את כל הקבצים בתיקייה או לחץ על — & quot;**סמן כמועדף**& quot; כדי להוסיף את התמונה שנבחרה לתפריט המועדפים - ❤ & quot;**מועדפים**& quot;.

סרגל בקרה

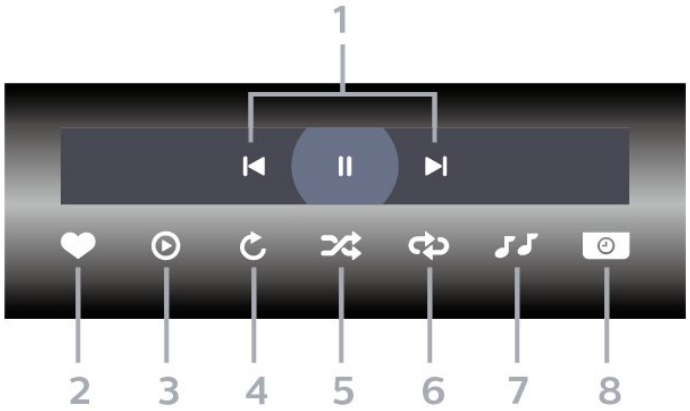

- **1**סרגל בקרת הפעלה
- ⏮ : דלג אל התמונה הקודמת בתיקייה
- ⏭ : דלג אל התמונה הבאה בתיקייה
- ⏸ : השהה את הפעלת מצגת השקופיות

- **2**סמן כמועדפים
- **3**התחל מצגת שקופיות
- **4**סובב את התצלום
- **5**ערבוב הפעל את הקבצים בסדר אקראי.
- **6**ביצוע חוזר - הקרן את כל התמונות בתיקייה זאת פעם אחת או ללא הפסקה
- **7**הפסק את המוזיקה המושמעת ברקע
- **8**הגדר את מהירות מצגת השקופיות

אפשרויות תמונה

עיון בקובצי תמונות...

• "**רשימה** /**תמונות ממוזערות**" – תצוגת רשימה או תמונות ממוזערות
• "**ערבוב**" – הפעל את הקבצים בסדר אקראי
• "**חזרה**" – הצג את מצגת השקופיות פעם אחת או ללא הפסקה

• "**הפסק מוזיקה**"- הפסק את ההשמעה של מוזיקת הרקע
• **מהירות מצגת השקופיות**- הגדר את מהירות מצגת השקופיות

• "**מידע**" - הצג את פרטי התמונה

הפעלת קובצי תמונות...

• "**סמן כמועדף**" - סמן את התמונה כמועדת

• "**מידע**" - הצג את פרטי התמונה

הצגת תמונות 360

פתיחת תיקיית תמונות 360

- 1לחץ על SOURCES, בחר USB ולחץ על OK.
- 2בחר " **התקני**&USB" ולחץ על ❮ (ימין) כדי לבחור את התקן ה- USBשאתה צריך.
- 3 בחר"**תמונות 360**", תוכל ללחוץ על "**סמן מועדף**" כדי להוסיף את התיקייה של תמונות 360 לתפריט המועדפים.

הצגה של תמונת 360

- 1לחץ על SOURCES, בחר USB ולחץ על OK.
- 2בחר " **התקני**&USB" ולחץ על ❮ (ימין) כדי לבחור את התקן ה- USBשאתה צריך.
- 3בחר "**תמונות 360**" ובחר אחת מהתמונות, ניתן ללחוץ על "**הפעל הכל**" כדי להפעיל את כל הקבצים בתיקייה או לחץ על "**סמן כמועדף**" כדי להוסיף את התמונה שנבחרה לתפריט המועדפים
-"**מועדפים**".

סרגל בקרה

- 1סרגל בקרת הפעלה

-⏮ : דלג אל התמונה הקודמת בתיקייה
-⏭ : דלג אל התמונה הבאה בתיקייה
◀◀ : גלגל לאחור הפעלה במהירות 2 x, 4 x, 32 x
▶▶ : גלגל הפעלה במהירות 2 x, 4 x, 32 x
⏸ : השהה את ההפעלה

- 2סמן כמועדפים
- 3הפעל אחד /הפעל הכל: הקרן תמונה אחת או את כל התמונות בתיקייה זו.
- 4מצב ידני /מצב אוטומטי: בהפעלה של נגן 360, הוא יבצע צידוד על תמונת 360 משמאל לימין (0 עד 360 מעלות) בתצוגת 360. במעבר למצב ידני, נגן 360 יפסיד את הצידוד /סיבוב כדי לאפשר צידוד /סיבוב ידני באמצעות מקשי השלט רחוק.
- 5 תצוגת Little Planet: Little Planet היא תצוגה חלופית וביפית של תמונת 360. בעת הפעלה של תצוגת Little Planet תמונת 360 תופק בתצוגת עטיפה כמו כובב לכת.
- 6ערבוב הקרן את הקבצים בסדר אקראי.
- 7חזרה - הקרן את כל התמונות בתיקייה זאת פעם אחת או ללא הפסקה
- 8הפסק את המוזיקה המושמעת ברקע.

אפשרויות של תמונות 360

עיון בקובצי תמונות 360...

• "**רשימה** /**תמונות ממוזערות**" – תצוגת רשימה או תמונות ממוזערות
• "**ערבוב**" – הפעל את הקבצים בסדר אקראי
• "**חזרה**" - יקרין את הקבצים פעם אחת או ברצף
• "**הפסק מוזיקה**" - הפסק את ההשמעה של מוזיקת הרקע

הפעלת קובצי תמונות 360...

• "**אפס תצוגה**"- אפס את שווית ההצגה
• "**מידע**" - הצג פרטי תמונות 360

15.7

השמעת מוזיקה

השמעת מוזיקה

פתח תיקיית מוזיקה

- 1לחץ על SOURCES, בחר USB ולחץ על OK.
- 2בחר " **התקני**&USB" ולחץ על ❮ (ימין) כדי לבחור את התקן ה- USBשאתה צריך.
- 3 בחר"**מוזיקה**", ניתן ללחוץ על "**סמן כמועדף**" כדי להוסיף את תיקיית המוזיקה לתפריט המועדפים - "**מועדפים**".
- 4ניתן למצוא במהירות מוזיקה באמצעות סיווג
-"**אלבומים**", "**רצועות**", "**ז'אנרים**", "**אמנים**",

השמעת מוזיקה

- 1לחץ על SOURCES, בחר USB ולחץ על OK.
- 2בחר " **התקני**&USB" ולחץ על ❮ (ימין) כדי לבחור את התקן ה- USBשאתה צריך.
- 3 בחר"**מוזיקה**" ובחר את אחד הסיווגים כדי

לצפות בקובצי מוזיקה.
- **4**בחר מוזיקה ותוכל ללחוץ על ➖ **&** quot;**הפעל**
הכל& quot; כדי להפעיל את כל הקבצים בתיקייה או לחץ
על ➖ **&** quot;**סמן כמועדף&** quot; כדי להוסיף את המוזיקה
שנבחרה לתפריט המועדפים - ❤ **&** quot;**מועדפים&** quot;.

סרגל בקרה

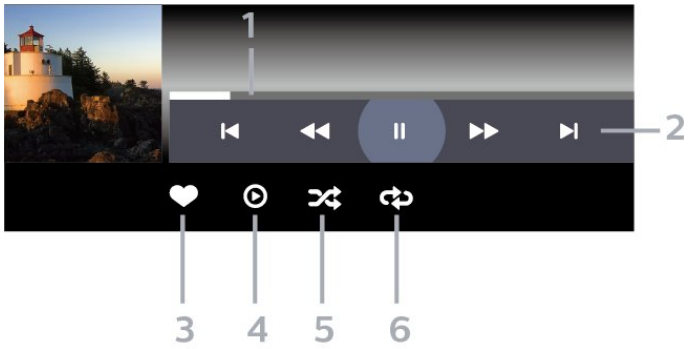

- **1**מד התקדמות
- **2**סרגל בקרת הפעלה
- ⏮ : דלג אל המוזיקה הקודמת בתיקייה
- ⏭ : דלג אל המוזיקה הבאה בתיקייה
◀◀ : החזר אחורה
▶▶ : הרץ קדימה
⏸ : השהה את ההפעלה

- **3**סמן כמועדפים
- **4**הקרן את כל המוזיקה
- **5**ערבוב הפעל את הקבצים בסדר אקראי.
- **6**ביצוע חוזר – השמע את כל המוזיקה בתיקייה זאת פעם אחת או ללא הפסקה.

אפשרויות מוזיקה

עיון בקובצי מוזיקה...

• **ערבוב**– הפעל את הקבצים בסדר אקראי.

• **ביצוע חוזר**– השמע את כל השירים בתיקייה זאת פעם אחת או ללא הפסקה.

הפעלת קובצי מוזיקה...

• **&** quot;**סמן כמועדף&** quot; - סמן את המוזיקה כמועדפת

מדריך טלוויזיה

16.1

למה תזדקק

במדריך הטלוויזיה, תוכל לראות רשימה של תוכניות טלוויזיה שוטפות או מתוכננות בערוצים שלך. יוצגו ערוצים אנלוגיים ודיגיטליים, או דיגיטליים בלבד, בהתאם למקור המידע (הנתונים) במדריך הטלוויזיה. לא כל הערוצים מציעים מידע על מדריך הטלוויזיה.

מקלט הטלוויזיה יכול לאסוף מידע על מדריך הטלוויזיה לגבי ערוצים המותקנים בטלוויזיה. מקלט הטלוויזיה אינו יכול לאסוף את המידע מ& quot;מדריך הטלוויזיה& quot; לגבי ערוצים שנצפים באמצעות מקלט דיגיטלי או ממפענח.

16.2

נתוני מדריך טלוויזיה

מדריך הטלוויזיה מקבל מידע (נתונים) מתחנות השידור או מהאינטרנט. באזורים אחדים או לגבי ערוצים מסוימים, ייתכן שהמידע שבמדריך הטלוויזיה לא יהיה זמין. מקלט הטלוויזיה יכול לאסוף מידע על מדריך הטלוויזיה לגבי ערוצים המותקנים בטלוויזיה. מקלט הטלוויזיה אינו יכול לאסוף מידע על מדריך הטלוויזיה מערוצים שנצפים באמצעות מקלט דיגיטלי או ממפענח.

הטלוויזיה מגיעה בשהיא מוגדרת לקבל מידע **& quot;מתחנת השידור& quot;**.

אם המידע במדריך הטלוויזיה מגיע מהאינטרנט, המדריך יכול לפרט גם ערוצים אנלוגיים, לצד הערוצים הדיגיטליים.

מהאינטרנט

אם הטלוויזיה מחוברת לאינטרנט, תוכל להגדיר אותה לקבל מידע למדריך הטלוויזיה מהאינטרנט.

הגדרת המידע למדריך הטלוויזיה…

1 - לחץ על ⚙, בחר **& quot;כל ההגדרות& quot;** ולחץ על OK.
2 - בחר **& quot;הגדרות כלליות& quot;** ולחץ על > (ימין) כדי להיכנס לתפריט.
3 - בחר **& quot;מתקדם& quot;** > **& quot;מדריך טלוויזיה& quot;** > **& quot;מהאינטרנט& quot;** ולחץ על OK.
4 - לחץ על < (שמאל) מספר פעמים אם צריך, כדי לסגור את התפריט.

הקלטות חסרות

אם נראה לך שהקלטות אחדות נעלמו מרשימת ההקלטות, ייתכן שהמידע (הנתונים) של מדריך הטלוויזיה השתנה. הקלטות שנעשו עם ההגדרה **& quot;מתחנת השידור& quot;** יוסרו מהרשימה אם תעביר את ההגדרה אל **& quot;מהאינטרנט& quot;** או להפך. ייתכן שהטלוויזיה עברה באופן אוטומטי ל**מהאינטרנט**. כדי שההקלטות תהיינה זמינות ברשימת ההקלטות, עבור להגדרה שבחרת כשבצעת את ההקלטות.

שימוש במדריך הטלוויזיה

פתיחת מדריך הטלוויזיה

לפתיחת מדריך הטלוויזיה, לחץ על ☰ TV GUIDE. "מדריך הטלוויזיה& quot; מציג את הערוצים של הטיונר שנבחר.

לחץ שוב על ☰ TV GUIDE לסגירה.

בפעם הראשונה שאתה פותח את מדריך התוכניות, מקלט הטלוויזיה יסרוק את כל הערוצים לאיתור מידע על התוכניות. זה עשוי לקחת כמה דקות. הנתונים של "מדריך טלוויזיה& quot; נשמרים בטלוויזיה.

מעבר לתוכנית

מ"מדריך טלוויזיה& quot;, ניתן לעבור לתוכנית נוכחית.

כדי להחליף תוכנית (ערוץ), בחר את התוכנית ולחץ על OK.

הצגת פרטי התוכנית

כדי להעלות פרטים של התוכנית שנבחרה…

1 - לחץ על + OPTIONS, בחר **& quot;מידע על תוכניות& quot;** ולחץ על OK.
2 - לחץ על ← BACK כדי לסגור.

שנה יום

מדריך הטלוויזיה יכול להציג תוכניות מתוכננות לימים הבאים (עד 8 ימים מקסימום).

לחץ על המקש הצבעוני **& quot;יום& quot;** ובחר את היום הרצוי לך.

קביעת תזכורת

ניתן להגדיר תזכורת לתוכנית. תקבל הודעת התראה על תחילת התוכנית. ניתן לעבור מיד לתוכנית זו.

ב"מדריך הטלוויזיה& quot;, תוגנית עם תזכורת מסומנת ב-⏲ (שעון).

כדי להגדיר תזכורת…

1 - לחץ על ☰ TV GUIDE ובחר תוכנית.
2 - לחץ על המקש הצבעוני **& quot;הגדר תזכורת& quot;**, ולחץ על OK.
3 - לחץ על ← BACK כדי לסגור את התפריט.

כדי למחוק תזכורת…

1 - לחץ על ☰ TV GUIDE ובחר תוכנית עם תזכורת.
2 - לחץ על המקש הצבעוני **& quot;נקה תזכורתן& quot;**, ולחץ על OK.
3 - לחץ על ← BACK כדי לסגור את התפריט.

* הערה: אם כונן קשיח USB כבר מחובר ומוכן להקלטה, המקש הצבעוני **& quot;הגדר תזכורת /מחק תזכורת& quot;** יתחלף ל- **& quot;הקלט /מחק הקלטה& quot;**. למידע נוסף על הקלטה, עיין בפרק "הקלטה והשהיית הטלוויזיה& quot;.

חפש לפי סוגה

אם המידע זמין, תוכל לחפש תוכניות מתוכננות לפי סוגה, כגון סרטים, ספורט וכד'.

כדי לחפש תוכניות לפי סוגה…

1 - לחת על TV GUIDE.
2 - לחץ על + OPTIONS.
3 - בחר quot;**חפש לפי סוגה**quot; ולחת על OK.
4 - בחר בסוגה הרצויה ולחץ על OK. תופיע רשימה של תוכניות שנמצאו.
5 - ניתן להגדיר תזכורות או לתזמן הקלטה עבור תוכנית שנבחרה.
6 - לחץ על ← BACK כדי לסגור את התפריט.

לקבלת מידע נוסף על quot;הקלטהquot;, לחץ על המקש הצבעוני quot;**מילות מפתח**quot; ובחר quot;**הקלטה**quot;.

* לא זמין בעת בחירת ערוץ DVB-S

רשימת תזכורות

ניתן להציג רשימה של התזכורות שהוגדרו.

רשימת תזכורות

כדי לפתוח את רשימת התזכורות…

1 - לחת על TV GUIDE.
2 - לחץ על המקש הצבעוני quot;**הקלטות**quot;.
3 - בראש המסך, בחר quot;**מתוזמנות**quot; ולחת על OK.
4 - ברשימת ההקלטות והתזכורות המתוזמנות, בחר את הכרטיסייה quot;**תזכורות**quot; ולחת על OK כדי להציג רק את התזכורות.
5 - לחץ על המקש הצבעוני quot;**הסר**quot; כדי להסיר את התזכורת שנבחרה. לחץ על המקש הצבעוני quot;**הקלט**quot; כדי להקליט את התוכנית שנבחרה.
6 - לחץ על ← BACK כדי לסגור את התפריט.

הגדרת הקלטה

ניתן להגדיר הקלטה בquot;מדריך טלוויזיהquot;*.

כדי לראות את רשימת ההקלטה, לחץ על quot;**הקלטות**quot;, תוכנית להקלטה מסומנת ב- (נקודה אדומה) בתחילת שם התוכנית.

כדי להקליט תוכנית…

1 - לץ על TV GUIDE ובחר תוכנית עתידית או נוכחית.
2 - לחץ על המקש הצבעוני quot;**הקלט**quot;.
3 - לחץ על ← BACK כדי לסגור את התפריט.

כדי לבטל הקלטה…

1 - לחץ על TV GUIDE ובחר את התוכנית המודרת להקלטה.
2 - לחץ על המקש הצבעוני quot;**מחק הקלטה**quot;.
3 - לחץ על ← BACK כדי לסגור את התפריט.

* כדי להקליט תוכנית טלוויזיה, תזדקק לדברים הבאים...

• כונן קשיח USBמפורמט בטלוויזיה זאת
• ערוצי טלוויזיה דיגיטליים המותקנים בטלוויזיה זאת
• קבלת מידע על ערוצים לגבי מדריך הטלוויזיה על המסך
• הגדרה אמינה של שעון הטלוויזיה. אם תאפס את שעון הטלוויזיה באופן ידני, ההקלטות עלולות להיכשל.

הקלטה והשהיית הטלוויזיה

17.1

הקלטה

למה תזדקק

תוכל להקליט שידור טלוויזיה דיגיטלי ולצפות בו מאוחר יותר.

כדי להקליט תוכנית טלוויזיה, תזדקק לדברים הבאים...

- כונן קשיח USBמפורמט בטלוויזיה זאת
- ערוצי טלוויזיה דיגיטליים המותקנים בטלוויזיה זאת
- קבלת מידע על ערוצים לגבי מדריך הטלוויזיה על המסך
- הגדרה אמינה של שעון הטלוויזיה. אם תאפס את שעון הטלוויזיה באופן ידני, ההקלטות עלולות להיכשל.

אינך יכול להקליט בזמן השימוש ב- Pause TV.

במונחים של חוקי זכויות יוצרים, חלק מספקי ה- DVB יכולים להחיל מגבלות שונות באמצעות טכנולוגיית DRM(ניהול זכויות דיגיטלי). במקרה של שידור ערוצים מוגנים, עלולה להיות הגבלה על הקלטה, תוקף הקלטה או מספר צפיות. ייתכן שהקלטה תהיה אסורה לחלוטין. במקרה של ניסיון להקליט שידור מוגן או להפעיל הקלטה שפג תוקפה, עשויה להופיע הודעת שגיאה.

למידע נוסף על התקנת כונן קשיח USB, ב"**עזרה**", לחץ על המקש הצבעוני "**מילות מפתח**" וחפש את "**כונן קשיח USB, התקנה**".

הערה:
פונקציית ההקלטה זמינה רק עבור שידורי טלוויזיה דיגיטליים. לא ניתן להקליט תוכן מהתקנים חיצוניים (למשל HDMI).

הקלטת תוכנית

הקלטה מיידית

כדי להקליט תוכנית שאתה צופה בה ברגע זה, לחץ על ● (הקלטה) בשלט הרחוק. ההקלטה תחל מייד.

כדי להפסיק הקלטה, לחץ על ■ (עצור).

כאשר נתוני "מדריך טלוויזיה" זמינים, התוכנית שאתה צופה בה תוקלט מהרגע שבו לחצת על מקש ההקלטה ועד לסיום התוכנית. אם נתוני מדריך הטלוויזיה אינם זמינים, ההקלטה תימשך 30 דקות בלבד. ניתן לשנות את שעת הסיום של הקלטה ב"**רשימת ההקלטות**".

תזמון הקלטה

תוכל לתזמן הקלטה של תוכנית שתוקרן במשך היום או בעוד מספר ימים מהיום (מקסימום 8 ימים מאוחר יותר). הטלוויזיה תשתמש בנתונים מ"מדריך הטלוויזיה" כדי להתחיל ולסיים את ההקלטה.

כדי להקליט תוכנית...

1 - לחץ על TV GUIDE.

2 - ב"מדריך הטלוויזיה", בחר את הערוץ ואת התוכנית שברצונך להקליט. לחץ על > (ימין) או < (שמאל) כדי ללול בין התוכניות של ערוץ. השתמש במקש הצבעוני "**יום**" כדי לבחור את היום שאתה צריך.

3 - כאשר התוכנית מסומנת בהדגשה, לחץ על המקש הצבעוני "**הקלטה**". התוכנית מתוזמנת להקלטה. אזהרה תופיע אוטומטית אם תזמנו הקלטות חופפות זו לזו. אם בכוונתך להקליט תוכנית בהיעדרותך, זכור להשאיר את הטלוויזיה דלוקה במצב "המתנה" ; ואת הכונן הקשיח USB מופעל.

4 - הטלוויזיה תוסיף מרווח זמן נוסף בסוף התוכנית. ניתן לכוונן מרווח זה באמצעות "**מרווח זמן אוטומטי לסוף**".

5 - לחץ על ← BACK כדי לסגור את התפריט.

רשימת הקלטות

ניתן להציג את ההקלטות ולנהל אותן ברשימת ההקלטות. ליד רשימת ההקלטות ישנה רשימה נפרדת עבור הקלטות מתוזמנות ותזכורות.

כדי לפתוח את רשימת ההקלטות...

1 - לחץ על TV GUIDE.

2 - לחץ על המקש הצבעוני "**הקלטות**".

3 - ברשימת ההקלטות, בחר את הכרטיסיות "**חדש**", "**נצפה**" או "**פג תוקף**" ולחץ על OK כדי לסנן.

4 - כאשר נבחרה הקלטה מהרשימה, ניתן להסירה באמצעות המקש הצבעוני "**הסר**" או לעצור הקלטה בביצוע באמצעות המקש הצבעוני "**עצור הקלטה**". ניתן לתת שם להקלטה באמצעות המקש הצבעוני "**החלף שם**".

5 - לחץ על ← BACK כדי לסגור את התפריט.

ספקי שידורי הטלוויזיה יכולים להגביל את מספר הימים שניתן לצפות בהקלטה. כאשר פרק זמן זה יפוג, ההקלטה תסומן כ"פג תוקף". הקלטה ברשימה יכולה להציג את מספר הימים שנותרו לפני שהיא תפוג.

אם הקלטה מתוזמנת נמנעה על ידי ספק שידורי הטלוויזיה או אם השידור הופסק, ההקלטה מסומנת כ"**נכשלה**".

חפיפות זמני הקלטה

כאשר שתי הקלטות מתוזמנות חופפות בזמן ישנה חפיפת זמני הקלטה. כדי לפתור חפיפת זמני הקלטה, ניתן לכוונן את שעת ההתחלה והסיום של אחת או שתי ההקלטות המתוזמנות.

כדי לכוונן את שעת ההקלטה או הסיום של הקלטה מתוזמנת...

1 - לחץ על TV GUIDE.

2 - לחץ על המקש הצבעוני "**הקלטות**".

3 - בראש המסך, בחר "**מתוזמנות**" ולחץ על OK.

4 - ברשימת ההקלטות והתזכורות המתוזמנות, בחר את הכרטיסייה "**תזכורות**" ולחץ על OK כדי להציג רק את ההקלטות המתוזמנות.

5 - בחר את ההקלטה המתוזמנת שמתנגשת בהקלטה מתוזמנת אחרת ולחץ על המקש הצבעוני "**כיוון שעה**".

6 - בחר את שעת ההתחלה או הסיום באמצעות המקשים ∧ (למעלה) או ∨ (למטה). בחר "**החל**" ולחץ על OK.

7 - לחץ על ← BACK כדי לסגור את התפריט.

מרווח זמן אוטומטי לסוף

ניתן להגדיר את מרווח הזמן שהטלוויזיה תוסיף באופן אוטומטי בסיום על הקלטה מתוזמנת.

כדי להגדיר את מרווח הזמן האוטומטי לסוף…

-1 לחת על TV GUIDE.
-2 לחץ על המקש הצבעוני& quot; **הקלטות**".
-3 לחץ על OPTIONS ובחר & quot; **מרווח זמן אוטומטי לסוף**" ולחץ על OK.
-4 לחץ על ∧ (למעלה) או ∨ (למטה) ולחץ על OK כדי להגדיר את מרווח הזמן שיתווסף להקלטה באופן אוטומטי. ניתן להוסיף להקלטה עד 45 דקות.
-5 לחץ על ← BACK כדי לסגור את התפריט.

הקלטה ידנית

ניתן לתזמן הקלטה שאינה מקושרת לתוכנית טלוויזיה. בוחרים באופן עצמאי את סוג הטיונר, הערוץ ושעת ההתחלה והסיום.

כדי לתזמן הקלטה באופן ידני…

-1 לחת על TV GUIDE.
-2 לחץ על המקש הצבעוני& quot; **הקלטות**".
-3 בראש המסך, בחר & quot; **מתוזמנות**" ולחת על OK.
-4 לחץ על + OPTIONS, בחר & quot; **סדר תזמן**" ולחץ על OK.
-5 בחר את הטיונר מהיכן שברצונך להקליט ולחץ על. OK
-6 בחר את הערוץ שממנו תבוצע ההקלטה ולחץ על OK.
-7 בחר את יום ההקלטה ולחץ על OK.
-8 הגדר את ששעת ההתחלה והסיום של ההקלטה. בחר לחצן והשתמש במקשים ∧ (למעלה) או ∨ (למטה) כדי לכוון את השעות והדקות.
-9 בחר & quot; **הקלט**" ולחץ על OK כדי לתזמן את ההקלטה הידנית.

ההקלטה תופיע ברשימת ההקלטות המתוזמנות והתזכורות.

צפייה בהקלטה

צפייה בהקלטה...

-1 לחת על TV GUIDE.
-2 לחץ על המקש הצבעוני& quot; **הקלטות**".
-3 ברשימת ההקלטות, בחר את ההקלטה שאתה צריך ולחץ על OK כדי להתחיל בצפייה.
-4 ניתן להשתמש במקשים II (השהה), ▶ (הפעל), ◀◀ (גלגל לאחור), ▶▶ (קדימה מהר) או ■ (עצור).
-5 כדי לעבור חזרה לצפייה בטלוויזיה, לחץ על EXIT.

17.2

השהה טלוויזיה

למה תזדקק

ניתן להשהות שידור טלוויזיה דיגיטלי ולשוב לצפות בו מעט מאוחר יותר.

להשהיית תוכנית טלוויזיה, תזדקק לדברים הבאים...

- כונן קשיח USBמפורמט בטלוויזיה זאת
- ערוצי טלוויזיה דיגיטליים המותקנים בטלוויזיה זאת
- קבלת מידע על ערוצים לגבי מדריך הטלוויזיה על המסך

לאחר שהכונן הקשיח חובר ופורמט, הטלוויזיה תשמור ברצף את שידור הטלוויזיה שאתה צופה בו. כאשר תעבור לערוץ אחר, השידור מהערוץ הקודם יימחק. כמו כן, הוא יימחק גם כאשר תעביר את הטלוויזיה למצב המתנה.

אינך יכול להשתמש ב& quot;השהיית טלוויזיה& quot; בזמן הקלטה.

למידע נוסף, ב& quot; **עזרה**", לחץ על המקש הצבעוני& quot; **מילות מפתח**" וחפש את & quot; **כונן קשיח** USB, **התקנה**".

השהה תוכנית

השהיית שידור וחזרה אליו...

- להשהיית שידור, לחץ עלII (השהיה). בתחתית המסך יופיע סרגל התקדמות לזמן קצר.
- כדי להעלות את מד ההתקדמות, לחץ שוב על II (השהיה).
- כדי לחזור לצפייה, לחץ על ▶ (הפעל).

כאשר מד ההתקדמות על המסך, לחץ על ◀◀ (החזרה אחורה) או על ▶▶ (הרצה קדימה) כדי לבחור מהיכן ברצונך להתחיל לצפות בשידור שהושהה. לחץ כמה פעמים על המקשים האלו כדי לשנות את המהירות.

תוכל להשהות שידור לפרק זמן מקסימלי של 90 דקות.

כדי לחזור לשידור הטלוויזיה החי, לחץ על ■ (עצירה).

הצג שנית

מכיוון שהטלוויזיה שומרת את השידור שאתה צופה בו, במרבית המקרים תוכל לשוב ולהקרין אותו למשך כמה שניות.

הקרנה חוזרת של השידור הנוכחי...

-1 לחץ עלII(השהיה).
-2 לחץ על ◀◀ (גלגול לאחור). ניתן ללחוץ על ◀◀ שוב ושוב על-מנת לבחור מהיכן להתחיל לצפות בשידור המושהה. לחץ כמה פעמים על המקשים האלו כדי לשנות את המהירות. בנקודה מסוימת תגיע לתחילת אחסון השידור או לפרק הזמן המקסימלי.
-3 לחץ ▶ (הפעל) כדי לצפות שוב בשידור.
-4 לחץ על ■ (עצור) כדי לצפות בשידור החי.

18

סמארטפונים וטאבלטים

18.1

אפליקציית Remote TV

היישום החדש Philips TV Remoteבטלפון החכם או מחשב הלוח הוא החבר הדש של הטלוויזיה שלך.

באמצעות היישום Remote App, ניתן לשלוט על המדיה שמסביב. שלח תמונות, מוזיקה או סרטונים למסך הטלוויזיה הגדול. בחר מה אתה רוצה לראות מ& quot;מדריך הטלוויזיה& quot; וצפה בטלוויזיה. באמצעות & quot ;יישום TV Remote& quot; ניתן להשתמש בטלפון כשלט רחוק, ניתן להפעיל או לכבות את הטלוויזיה באמצעות הטלפון.

הורד כבר היום את האפליקציה TV Remoteשל פיליפס מחנות האפליקציות שאתה מעדיף.

היישום Philips TV Remote App זמין עבור iOSו- Android ללא תשלום.

18.2

Google Cast

למה תזדקק

אם ליישום בהתקן הנייד שלך יש Google Cast , תוכל לשדר את היישום לטלוויזיה. ביישום לנייד, חפש את הסמל של Google Cast . תוכל להשתמש בהתקן הנייד כדי לשלוט על מה שיש בטלוויזיה. Google Cast פועל על Android ועל iOS.

על ההתקן הנייד להיות מחובר לאותה רשת Wi-Fiביתית כמו הטלוויזיה.

יישומים עם Google Cast

יישנם יישומי Google Cast חדשים זמינים מדי יום. תוכל לנסות זאת כבר עכשיו עם YouTube ,Chrome ,Netflix ,Photowall … או Big Web Quiz עבור Chromecast . ראה גם google.com/cast

חלק מהמוצרים והתכונות של Google Playאינם זמינים בכל המדינות.

מצא מידע נוסף בכתובת support.google.com/androidtv

שידור לטלוויזיה

כדי לשדר יישום למסך הטלוויזיה...

1 - בטלפון החכם או במחשב הלוח, פתח יישום שתומך ב- Google Cast.
2 - הקש על הסמל של Google Cast.
3 - בחר את הטלוויזיה שאליה אתה רוצה לשדר.
4 - לחץ על הפעלה בטלפון החכם או במחשב הלוח. מה שבחרת יתחיל להיות מוצג בטלוויזיה.

18.3

AirPlay

כדי להוסיף את הפונקציונליות AirPlayל- Android TV , תוכל להוריד את אחד ממספר יישומי Androidהעושים זאת ולהתקין אותו. ניתן למצוא מספר יישומים כלאה ב& quot ;חנות של Google Play& quot;.

18.4

MHL

טלוויזיה זו תואמת MHL.™

אם ההתקן הנייד גם תואם MHL , תוכל לחבר את ההתקן הנייד לטלוויזיה באמצעות כבל MHL. כאשר כבל נ- MHL מחובר ניתן לשתף את מה שיש בהתקן הנייד על מסך הטלוויזיה. ההתקן הנייד טוען את הסוללה באותו זמן. חיבור MHLאידאלי לצפייה בסרטים או כדי לשחק משחקים מההתקן הנייד בטלוויזיה למשך זמן רב.

טעינה

כאשר כבל MHLמחובר, ההתקן ייטעם בזמן שהטלוויזיה פועלת (לא במצב המתנה).

כבל MHL

יש צורך בכבל MHLפסיבי (HDMIל- Micro USB) כדי לחבר את ההתקן הנייד לטלוויזיה. ייתכן שתזדקק למתאם נוסף לכדי להתחבר להתקן הנייד. כדי לחבר כבל MHLלטלוויזיה, השתמש בחיבור HDMI 1 MHL.

MHL , Mobile High-Definition Link והלוגו של MHL הם סימנים מסחריים או סימנים מסחריים רשומים של MHL, LLC.

משחקים

19.1

למה תזדקק

בטלוויזיה זו ניתן לשחק משחקים...

- מ& quot ;האוסף של quot &Philips; בתפריט & quot;בית& quot;
- מ& quot ;החנות של quot &Google Play; בתפריט הבית
- מקונסולת משחק מחוברת

משחקים מ& quot ;האוסף של quot &Philips; או ה& quot ;חנות של quot &Google Play; צריך להוריד ולהתקין בטלוויזיה לפני שניתן לשחק בהם. יש צורך בשלט משחקים כדי לשחק בחלקם מהמשחקים.

כדי להתקין יישומים מ& quot ;האוסף של quot &Philips; או מ& quot ;חנות quot &Google Play;, הטלוויזיה חייבת להיות מחוברת לאינטרנט. עליך להסכים ל& quot;תנאי השימוש& quot ; כדי להשתמש ביישומים מ& quot ;האוסף של quot &Philips ;. עליך להיכנס באמצעות חשבון Google כדי להשתמש ביישומים של Google Play ובחנות של Google Play.

19.2

שלטי משחקים

כדי לשחק משחקים מהאינטרנט בטלוויזיה זאת, תוכל לחבר מגוון נבחר של שלטי משחקים אלחוטיים. הטלוויזיה יכולה לתמוך בשני שלטי משחקים המחוברים בו-זמנית. לאחר חיבור שלט המשחקים, תוכל להשתמש בו מיידית.

למידע נוסף על אופן החיבור של שלט משחקים, ב& quot;**עזרה&** quot;, לחץ על המקש הצבעוני & quot;**מילות מפתח&** quot; והפש & quot;**שלט משחקים, התחבר&** quot; .

19.3

לשחק משחק

מקונסולת משחקים מחוברת

כדי להתחיל משחק מ& quot;קונסולת משחק& quot;...;

- 1 הפעל את קונסולת המשק.
- 2 לחץ על SOURCES ובחר קונסולת משחק או את שם החיבור.
- 3 התחל במשחק.
- 4 לחץ על ← BACK מספר פעמים או לחץ על EXIT או עצור את היישום באמצעות לחצן היציאה / עצירה הייעודי שלו.

למידע נוסף על חיבור של קונסולת משחק, ב& quot;**עזרה&** quot; , לחץ על המקש הצבעוני & quot;**מילות מפתח&** quot; והפש & quot;**קונסולת משחק, התחבר&** quot;.

Ambilight

20.1

כיבוי או הפעלה ,Ambilight

עקוב אחר הווידאו

ניתן להגדיר ל- Ambilightלעקוב אחר הדינמיקה של הווידאו או השמע של תוכנית טלוויזיה. לחליפין ניתן להגדיר ל- Ambilight להציג סגנון צבע מוגדר מראש או לכבות את Ambilight.

אם תבחר quot;**עקוב אחר הווידאו**quot; &, תוכל לבחור את אחד הסגנונות העוקבים אחרי דינמיקת התמונה במסך הטלוויזיה.

הגדרת סגנון Ambilight..

1 - לחץ על AMBILIGHT.
2 - בחר quot;**עקוב אחר הווידאו**quot; & ולחץ על OK.
3 - בחר את הסגנון הרצוי ולחץ על OK.
4 - לחץ על ❮ (שמאל) די לחזור שלב אחד אחורה או לחץ על ← BACK כדי לסגור את התפריט.

סגנונות quot;**עקוב אחר הווידאו**quot; & הזמינים הם…

- quot;**רגיל**quot; & - אידאלי לצפייה יומיומית בטלוויזיה
- quot;**טבעי**quot; & - עוקב אח התמונה או הצליל באופן המדויק ביותר האפשרי
- quot;**כדורגל**quot; & - אידאלי למשחקי כדורגל
- quot;**חי**quot; & - אידאלי לתנאי באור יום
- quot;**משחק**quot; & - אידאלי למשחקים
- quot;**נוחות**quot; & - אידאלי לערב שקט
- quot;**מרגוע**quot; & - אידאלי לתחושת סלון

עקוב אחר השמע

ניתן להגדיר ל- Ambilightלעקוב אחר הדינמיקה של הווידאו או השמע של תוכנית טלוויזיה. לחליפין ניתן להגדיר ל- Ambilight להציג סגנון צבע מוגדר מראש או לכבות את Ambilight.

אם תבחר quot;**עקוב אחר השמע**quot; &, תוכל לבחור את אחד הסגנונות העוקבים אחרי דינמיקת הצליל.

הגדרת סגנון Ambilight..

1 - לחץ על AMBILIGHT.
2 - בחר quot;**עקוב אחר השמע**quot; & ולחץ על OK.
3 - בחר את הסגנון הרצוי ולחץ על OK.
4 - לחץ על ❮ (שמאל) די לחזור שלב אחד אחורה או לחץ על ← BACK כדי לסגור את התפריט.

סגנונות quot;**עקוב אחר השמע**quot; & הזמינים הם…

- quot;**חללי**quot; & - מערבב דינמיקת שמע עם צבעי וידאו
- quot;**צבעוני**quot; & - מבוסס על דינמיקת שמע
- quot;**רטרו**quot; & - מבוסס על דינמיקת שמע
- quot;**ספקטרום**quot; & - מבוסס על דינמיקת שמע
- quot;**סורק**quot; & - מבוסס על דינמיקת שמע
- quot;**מקצב**quot; & - מבוסס על דינמיקת שמע
- quot;**מסיבה**quot; & - תערובת של כל סגנונות quot;עקוב אחר השמעquot; &, אחד אחרי השני

עקוב אחר הצבע

ניתן להגדיר ל- Ambilightלעקוב אחר הדינמיקה של הווידאו או השמע של תוכנית טלוויזיה. לחליפין ניתן להגדיר ל- Ambilight להציג סגנון צבע מוגדר מראש או לכבות את Ambilight.

אם תבחר quot;**עקוב אחר הצבע**quot; &, ניתן לבחור את אחד מסגנונות הצבעים המוגדרים מראש.

הגדרת סגנון Ambilight..

1 - לחץ על AMBILIGHT.
2 - בחר quot;**עקוב אחר הצבע**quot; & ולחץ על OK.
3 - בחר את הסגנון הרצוי ולחץ על OK.
4 - לחץ על ❮ (שמאל) די לחזור שלב אחד אחורה או לחץ על ← BACK כדי לסגור את התפריט.

סגנונות quot;**עקוב אחר הצבע**quot; & הזמינים הם…

- quot;**לבה חמה**quot; & - וריאציות על צבע אדום
- quot;**מים עמוקים**quot; & - וריאציות על צבע כחול
- quot;**טבע טרי**quot; & - וריאציות על צבע ירוק
- quot;**לבן חם**quot; & ISF - צבע סטטי
- quot;**לבן קריר**quot; & - צבע סטטי

מעקב אחרי הדגל

ניתן להגדיר ל- Ambilight לעקוב אחרי דגל הארץ שתבחר.

עקוב אחר היישום

ניתן להגדיר ל- Ambilightלעקוב אחר הדינמיקה של הווידאו או השמע של תוכנית טלוויזיה. לחליפין ניתן להגדיר ל- Ambilight להציג סגנון צבע מוגדר מראש או לכבות את Ambilight.

quot;**עקוב אחר היישום**quot; & ; ההגדרה זמינה כששולטים על Ambilightבאמצעות יישום

20.2

כבוי Ambilight

כדי לכבות את Ambilight…

1 - לחץ על AMBILIGHT.
2 - בחר quot;**כבוי**quot; & ולחץ על OK.
3 - לחץ על ❮ (שמאל) די לחזור שלב אחד אחורה או לחץ על ← BACKכדי לסגור את התפריט.

20.3

הגדרות Ambilight

למידע נוסף, ב quot;**עזרה**quot; &, לחץ על המקש הצבעוני — quot;**מילות מפתח**quot; & וחפש את Ambilight, quot;**הגדרות**quot; &.

20.4

מצב תאורת טרקלין

מצב תאורת טרקלין של הטלוויזיה מאפשר שימוש ב- Ambilight כאשר הטלוויזיה במצב המתנה. כדי שתוכל להאיר את החדר עם Ambilight.

אחרי שהעברת את הטלוויזיה למצב המתנה ואתה מעוניין להפעיל את תאורת הטרקלין של Ambilight, בצע את השלבים הבאים:

- 1 לחץ על AMBILIGHT.
- 2אחרי שתלחץ על AMBILIGHT , תאורת הטרקלין של Ambilightתופעל.
- 3 לחץ שוב על AMBILIGHTאם אתה רוצה להחליף לאפקט תאורה אחר.
- 4 כדי לכבות את תאורת הטרקלין של Ambilight , לחץ על AMBILIGHT עד שהתאורה תכבה. ייתכן שיהיה עליך ללחוץ על AMBILIGHTמספר פעמים.

21

נבחרות

21.1

על אודות נבחרות

באמצעות ★ & quot;**בחירות מובילות&** quot;הטלוויזיה שלך ממליצה על...

• תוכניות טלוויזיה נוכחיות ב& quot;**כעת בטלוויזיה&** quot;
• שירותי טלוויזיה מקוונים ב& quot;**טלוויזיה לפי דרישה&** quot;
• הסרטים האחרונים להשכרה בווידאו & quot;**וידאו לפי דרישה&** quot;

כדי ליהנות מ& quot;נבחרות& quot;, חבר את הטלוויזיה לאינטרנט. ודא שאתה מסכים לתנאי השימוש. המידע והשירותים של & quot;נבחרות& quot; זמינים רק בארצות נבחרות.

תנאי שימוש

כדי לאפשר לטלוויזיה לבצע המלצות אלה, יש להסכים ל& quot;תנאי השימוש& quot;. כדי לקבל המלצות אישיות על סמך הרגלי הצפייה, הקפד לסמן את תיבת הסימון & quot;**הצטרפות לשירות המלצות מותאמות אישית&** quot;.

כדי לפתוח את & quot;תנאי השימוש& quot...;

- **1**לחץ על ★ & quot;**בחירות מובילות&** quot;.
- **2**לחץ על + OPTIONS, בחר & quot;**תנאי שימוש&** quot; ולחץ על OK.
- **3**בחר & quot;**הגדרות כלליות&** quot; ולחץ על OK.
- **4**בחר & quot;**הצטרפות ששירות המלצות מותאמות אישית&** quot; ולחץ על OK כדי לסמן את התיבה. לחץ שוב על OK כדי לבטל את הסימון.
- **5**לחץ על ← BACKכדי לסגור את התפריט.

21.2

כעת בטלוויזיה

על אודות כעת בטלוויזיה

באמצעות ▶ & quot;**כעת בטלוויזיה&** quot;, הטלוויזיה ממליצה על 10 התוכניות הפופולריות ביותר שניתן לראות באותו רגע.

הטלוויזיה ממליצה על תוכניות המשודרות בטלוויזיה באותו זמן או על כאלו שיתחילו תוך 15 דקות. התוכניות המומלצות נבחרות מהערוצים שהתקנת. הבחירה נעשית מערוצים במדינתך. כמו כן, תוכל לאפשר ל& quot;**כעת בטלוויזיה&** quot; להציע לך כמה המלצות אישיות, על סמך תוכניות שבהן אתה צופה בקביעות.

הפיכת המידע על & quot;כעת בטלוויזיה& quot; לזמין...

• המידע על & quot;כעת בטלוויזיה& quot; חייב להיות זמין במדינתך.
• יש צורך שערוצים יהיו מותקנים בטלוויזיה.
• הטלוויזיה חייבת להיות מחוברת לאינטרנט.
• שעון הטלוויזיה צריך להיות מכוונן למצב & quot;אוטומטי& quot; או & quot;תלוי מדינה& quot.;
• עליך לקבל את & quot;תנאי השירות& quot ; (ייתכן שעשית זאת כבר כשהתחברת לאינטרנט).

הסמל ▶ יופיע בראש המסך רק כאשר & quot;כעת בטלוויזיה& quot; זמין.

הטלוויזיה אינה שומרת המלצות קודמות.

השימוש ב כעת בטלוויזיה

פתיחת & quot;כעת בטלוויזיה& quot...;

- **1**לחץ על ⚙ כדי לפתוח את & quot;**תפריט מהיר&** quot;.
- **2** בחר★ & quot;**בחירות מובלות&** quot; כדי לפתוח את התפריט & quot;בחירות מובילות& quot.;
- **3**בחר ▶ & quot;**כעת בטלוויזיה&** quot; בראש המסך ולחץ על OK.
- **4**לחץ על ← BACK כדי לסגור.

עם פתיחת היישום & quot;**כעת בטלוויזיה&** quot;, ייתכן שיעברו כמה שניות כדי שהטלוויזיה תרענן את המידע בעמוד.

& quot;כעת בטלוויזיה& quot; מאפשר לך...

• בחר ולחץ על OK או על סמל תוכנית כדי להתכוונן לתוכנית המשודרת.
• בחר ולחץ על OK או על סמל תוכנית מתוזמנת כדי להתכוונן לערוץ.

ניתן להשתמש במקשים הצבעוניים שבשלט רחוק כדי להתחיל, לעצור או למחוק הקלטה מתוזמנת. תוכל גם להגדיר או למחוק תזכורת, המזהירה אותך על תחילתה של תוכנית.

כדי לצאת מ& quot;כעת בטלוויזיה& quot; ללא מעבר לערוץ אחר, לחץ על ← BACK.

21.3

טלוויזיה מקוונת

על אודות טלוויזיה לפי דרישה

באמצעות ▣ & quot;**טלוויזיה לפי דרישה&** quot;, תוכל לצפות בתוכניות טלוויזיה שהחמצת או בתוכניות האהובות עליך בזמן המתאים לך. שירות זה מכונה גם & quot;טלוויזיה בשידור חוזר& quot; או & quot;טלוויזיה מקוונת& quot;. ניתן לצפות ללא תשלום בתוכניות טלוויזיה הזמינות ב& quot;טלוויזיה לפי דרישה& quot.;

תוכל לאפשר ל& quot;טלוויזיה לפי דרישה& quot; להציע לך כמה תוכניות בהמלצה אישית, על סמך המדינה שבה אתה חי, אופן ההתקנה של הטלוויזיה והתוכניות שבהן אתה צופה בקביעות.

הסמל ▣ יופיע בראש המסך רק כאשר & quot;טלוויזיה לפי דרישה& quot; זמינה.

שימוש בטלוויזיה לפי דרישה

כדי לפתוח את & quot;טלוויזיה לפי דרישה& quot...;

- **1**לחץ על ⚙ כדי לפתוח את & quot;**תפריט מהיר&** quot;.
- **2** בחר★ & quot;**בחירות מובלות&** quot; כדי לפתוח את התפריט & quot;בחירות מובילות& quot.;
- **3**בחר ▣ & quot;**טלוויזיה לפי דרישה&** quot; בראש המסך ולחץ על OK.
- **4**לחץ על ∨ (למטה) כדי לפתוח את הדף & quot;מסך מלא& quot.;
- **5**ניתן לבחור תחנת שידור ספציפית אם יש יותר מאחת זמינה.

- **6**בחר סמל של תוכנית ולחץ על OK כדי להתחיל בצפייה.
- **7**לחץ על ← BACK כדי לסגור.

עם פתיחת היישום **&** quot**;טלוויזיה לפי דרישה&** quot**;**, ייתכן שיעברו כמה שניות כדי שהטלוויזיה תרענן את המידע בעמוד.

לאחר התחלת תוכנית, ניתן להשתמש במקשים ▶ (הפעל) **וו** (השהה).

21.4

וידיאו לפי דרישה

על אודות וידיאו לפי דרישה

באמצעות 🎬 **&** quot**;וידיאו לפי דרישה&** quot**;**, ניתן לשכור סרטים מחנות מקוונת להשכרת וידאו.

תוכל לאפשר ל& quot;וידיאו לפי דרישה& quot; להציע לך כמה סרטים בהמלצה אישית, על סמך המדינה שבה אתה חי, ההתקנה של הטלוויזיה והתוכניות שבהן אתה צופה בקביעות.

הסמל 🎬 יופיע בסרגל העליון של המסך רק כאשר **&** quot**;וידיאו לפי דרישה&** quot**;**זמין.

תשלום

כשאתה זוכר או קונה סרט, ניתן לשלם לחנות הווידאו באמצעות כרטיס אשראי. רוב חנויות הווידאו יבקשו שתיצור חשבון בפעם הראשונה שתשכיר סרט.

תעבורת אינטרנט

הזרמה של סרטונים רבים עשויות לחרוג מגבול התעבורה החודשית שלך באינטרנט.

שימוש בווידיאו לפי דרישה

כדי לפתוח את & quot;וידיאו לפי דרישה& quot;…;

- **1**לחץ על ⚙ כדי לפתוח את **&** quot**;תפריט מהיר&** quot**;**.
- **2** בחר **&** quot**;בחירות מובילות&** quot**;** כדי לפתוח את התפריט & quot;בחירות מובילות& quot;.
- **3**בחר 🎬 **&** quot**;וידיאו לפי דרישה&** quot**;** בראש המסך ולחץ על OK.
- **4**השתמש במקשי הניווט כדי לבחור פוסטר של סרט.
- **5**לחץ על ← BACK כדי לסגור.

עם פתיחת היישום **&** quot**;וידיאו לפי דרישה&** quot**;**, ייתכן שיעברו כמה שניות כדי שהטלוויזיה תרענן את המידע בעמוד.

ניתן לבחור חנות וידיאו ספציפית אם יש יותר מאחת זמינה.

השכרת סרט...

- **1**עבור לכותרת בפוסטר של סרט. מידע מוגבל יוצג לאחר מספר שניות.
- **2**לחץ על OK כדי לפתוח את דף הסרט של חנות הווידאו ולקבל תקציר של הסרט.
- **3**אשר את הזמנתך.
- **4**בצע את התשלום בטלוויזיה.
- **5** התחל לצפות בווידיאו. תוכל להשתמש במקשי▶ (הקרנה) או**וו** (השהיה).

22

Netflix

אם יש לך מינוי ב- Netflix, ניתן ליהנות מ- Netflixבטלוויזיה זו. הטלוויזיה חייבת להיות מחוברת לאינטרנט. באזורך, ייתכן ש-Netflix יגיע רק בעדכוני תוכנה עתידיים.

כדי לפתוח את Netflix, לחץ על NETFLIX כדי לפתוח את היישום של Netflix . ניתן לפתוח מיד את Netflixמטלוויזיה במצב המתנה.

www.netflix.com

23

Alexa

23.1

אודות Alexa

הטלוויזיה שלך תומכת בפעולות בקרה קולית של Amazon Alexa*

אודות Alexa

Alexa הוא שירות קולי מבוסס ענן שזמין בהתקני Alexa Echo ומיצרני התקנים. כש- Alexa פועל בטלוויזיה, ניתן להפעיל את הטלוויזיה או לכבות אותה, להחליף ערוצים, לשנות את עוצמת הקול ועוד.

כדי לשלוט על הטלוויזיה באמצעות Alexa, תצטרך...

- Philips Android Smart TV שתומך ב- Alexa
- התקן Amazon Echo
- חשבון Google
- התקן נייד כגון טלפון או מחשב לוח
- רשת Wi-Fi

אודות Alexa Skill

Alexa משתמש ב- Alexa Skills כדי להרחיב את הפעולות השליטה קולית. Alexa Skills מוסיף יכולות חדשות היוצרות חווית יותר מותאמת אישית בטלוויזיה התומכת ב- Alexa . ניתן למצוא את המיומנות "בקרה קולית של Philips Smart TV " בחנות של Alexa Skills, היא מספקת מגוון פקודות קוליות שיעבדו עם ה- Android Smart TV של Philips.

* Alexa לא זמינה הכל השפות ובכל הארצות. Amazon , Alexa ובכל הלוגואים הקשורים הם סימנים מסחריים של Amazon.com , Inc.לה המסונפות החברות או .

23.2

שימוש ב-Alexa

כדי להשתמש ב- Alexa , ראשית יש להגדיר את שירות הלקוח של Alexa ב- Philips Android Smart TV-. התחל את ההגדרה על-די הרצה של היישום " Amazon Alexa" מהמסך "בית" של הטלוויזיה. עקוב אחר ההוראות והשלם את השלבים הבאים:
- בחר שם עבור Android Smart TV שאותו Alexa תזהה.
- בחר חשבון Google והתחבר.
- חזור למיומנות זו ביישום של Alexa בטלפון כדי להפעיל אותה, לקשר חשבונות ולגלות התקנים.
- חזור לטלוויזיה כדי להשלים את ההגדרה.

הגדרה בטלוויזיה עבור Alexa

- 1 לחץ על ⌂ HOME ופתח את היישום Amazon Alexa.

- 2 יש צורך בהתקן Amazon Echo וביישום הנלווה של Alexa (בהתקן נייד או בגרסת האינטרנט) מוכנים כדי להתחיל את ההגדרה.

- 3 עקוב אחר ההוראות על-גבי המסך כדי לקבל את תנאי "מדיניות הפרטיות", לתת שם לטלוויזיה ולהיכנס לחשבון Google . יש צורך בחשבון Google כדי לבצע קישור להתקן Alexa.

- 4 בהתקן הנייד, התחבר באמצעות אותו חשבון Google שבו השתמשת עבור היישום הנלווה של Amazon Alexa.

- 5 השלם את השלבים הבאים ביישום הנלווה של Amazon Alexa . הראשון הוא להפעיל את המיומנות "בקרה קולית של Philips Smart TV ". השני הוא לקשר את חשבון Google והאחרון הוא לגלות את ההתקנים.

- 6 בחר **"הפעל"** או **"השבת"** עבור ההגדרה "הפעלת הטלוויזיה". ניתן להשתמש ב- Alexa להפעלה של הטלוויזיה או כיבויה באמצעות פקודה קולית.

- 7 בסיום מסך ההתקנה, ניתן לבחור **"בוצע"** כדי להתחיל את השימוש ב- Alexa . בחר **"ניהול טלוויזיות"** כדי לבצע את הניהול של טלוויזיות המקושרות ל- Alexa או כדי לבטל את קישור הטלוויזיות ל- Alexa.

עבור אל alexa.amazon.com , לחץ על "בקרה קולית של Philips Smart TV". המיומנות תופיע ברשימת התוצאות..

תוכנה

24.1

עדכון תוכנה

עדכון מהאינטרנט

אם הטלוויזיה מחוברת לאינטרנט, אתה עשוי לקבל הודעה שבה תתבקש לעדכן את תוכנת הטלוויזיה. לשם כך, תצטרך חיבור מהיר (בפס רחב) לאינטרנט. אם תקבל הודעה זו, מומלץ שתבצע את העדכון.

כאשר ההודעה על המסך, בחר "**עדכון**" ופעל על פי ההוראות שיופיעו על-גבי המסך.

תוכל גם לחפש עדכון תוכנה בעצמך.

במהלך עדכון התוכנה לא תופיע תמונה והטלוויזיה תכבה ותופעל שוב. זה עשוי להתרחש מספר פעמים. העדכון יכול להימשך מספר דקות. המתן עד שתמונת הטלוויזיה תחזור. אי ללחות על מתג ההפעלה ⏻ בטלוויזיה או בשלט רחוק במהלך עדכון התוכנה.

חיפוש עצמי של עדכון תוכנה…

1 - בחר ⚙ "**הגדרות**" > "**עדכון תוכנה**" > "**חיפוש עדכונים**" ולחץ על OK.
2 - בחר "**אינטרנט (מומלץ)**" ולחץ על OK.
3 - הטלוויזיה תחפש עדכון באינטרנט.
4 - אם ישנו עדכון זמין, ניתן לעדכן את התוכנה מיד.
5 - עדכון תוכנה יכול להימשך מספר דקות. אין ללחוץ על המקש ⏻ בטלוויזיה או בשלט רחוק.
6 - לאחר סיום העדכון, הטלוויזיה תחזור לערוץ שבו צפית.

עדכון מ-USB

ייתכן שיהיה צורך לעדכן את תוכנת הטלוויזיה.

אתה זקוק למחשב בעל חיבור מהיר לאינטרנט וכונן הבזק USB כדי להעלות את התוכנה לטלוויזיה. השתמש בכונן הבזק USB בעל שטח פנוי של 2 גיגה-בייט לפחות. ודא שהגנת הצריבה מנותקת.

עדכון תוכנת הטלוויזיה...

1 - בחר ⚙ "**הגדרות**" > "**עדכון תוכנה**" > "**חיפוש עדכונים**" ולחץ על OK.
2 - בחר USB ולחץ על OK.

זיהוי הטלוויזיה

1 - הכנס את התקן זיכרון ה- USB אל אחת מכניסות ה- USB של הטלוויזיה.
2 - בחר "**כתוב אל USB**" ולחץ על OK . קובץ זיהוי נכתב בכונן ההבזק USB.

הורדת התוכנה

1 - הכנס את כונן ההבזק USB למחשב שלך.
2 - בהתקן הזיכרון USB, מצא את הקובץ update.htm ולחץ עליו לחיצה כפולה.
3 - בחר "**שליחת מזהה**".
4 - אם תוכנה חדשה זמינה, הורד את הקובץ zip.
5 - לאחר ההורדה, בטל את דחיסת הקובץ zip והעתק את הקובץ autorun.upg אל תוך כונן ההבזק USB. אין לשמור את הקובץ בתיקייה.

עדכון תוכנת הטלוויזיה

1 - חבר שוב את כונן ההבזק USB לטלוויזיה. העדכון מתחיל באופן אוטומטי.
2 - עדכון תוכנה יכול להימשך מספר דקות. אין ללחוץ על המקש ⏻ בטלוויזיה או בשלט רחוק. אין להסיר את כונן הבזק ה- USB.
3 - לאחר סיום העדכון, הטלוויזיה תחזור לערוץ שבו צפית.

אם מתרחשת הפסקת חשמל במהלך העדכון, אל תסיר את התקן הזיכרון USB מהטלוויזיה. כאשר זרם החשמל יחודש, העדכון יימשך.

כדי למנוע עדכון שלא במתכוון של תוכנת הטלוויזיה, מחק את הקובץ autorun.upg מזיכרון התקן ה- USB.

חפש עדכוני OAD

בצע סריקה עבור OAD (הורדה מהאוויר) כדי לחפש עדכון תוכנה.

כדי לחפש עדכוני OAD..

1 - בחר "**הגדרות**" > "**עדכון תוכנה**" > "**חיפוש עדכונים**" > "**חיפוש עדכוני OAD**".
2 - פעל על פי ההוראות שעל המסך.

* הערה: עדכון תוכנה OAD זמין בארצות נבחרות.

24.2

גרסת תוכנה

צפייה בגרסה הנוכחית של תוכנת הטלוויזיה...

1 - בחר ⚙ "**הגדרות**" > "**עדכון תוכנה**" > "**פרטי תוכנה נוכחית**" ולחץ על OK.
2 - יוצגו הגרסה, הערות מוצר ותאריך הכנה. גם מספר ESN של Netflix מוצג אם הוא זמין.
3 - לחץ על ❮ (שמאל) מספר פעמים אם צריך, כדי לסגור את התפריט.

24.3

עדכון תוכנה אוטומטי

כדי להפעיל את "עדכון תוכנה אוטומטי"; לעדכון תוכנת הטלוויזיה באופן אוטומטי. השאר את הטלוויזיה במצב המתנה.

1 - בחר ⚙ "**הגדרות**" > "**עדכון תוכנה**" > "**עדכון תוכנה אוטומטי**" ולחץ על OK.
2 - פעל על פי ההוראות שעל המסך.
3 - לחץ על ❮ (שמאל) מספר פעמים אם צריך, כדי לסגור את התפריט.

כאשר הגדרה זו מופעלת, השדרוג מורד כאשר הטלוויזיה מופעלת ומותקן 15 דקות לאחר שהטלוויזיה עברה למצב המתנה (כל עוד לא מתוזמנות הקלטות או התראות אחרות).
כאשר ההגדרה מושבתת, ה- "OSD" ישדרג עבשיו "/ " אחר כך " יוצג.

24.4

תוכנת קוד פתוח

טלוויזיה זאת כוללת תוכנה בעלת קוד-פתוח. TP Vision Europe B.V המלא המקור קוד של עותק ,בקשה לפי ,לספק בזאת מציעה . המתאים לחבילות התוכנה קוד-פתוח בעלות זכויות יוצרים, הנמצאות בשימוש במוצר זה ושבעבורן נדרשת הצעה זו על ידי הרישיונות המתאימים.

הצעה זאת תקפה במשך שלוש שנים מרכישת המוצר, לכל מי שקיבל לרשותו מידע זה.
כדי לקבל את קוד המקור, כתוב באנגלית אל . . .

open.source@tpv-tech.com

24.5

רישיון קוד פתוח

על אודות רישיון קוד פתוח

README של קוד המקור של חלקי תוכנת הטלוויזיה של TP Vision Netherlands B.V, הנכלל ברישיונות הקוד הפתוח.

זהו מסמך המתאר את חלוקת קוד המקור שנעשה בו שימוש בטלוויזיות TP Vision Netherlands B.V, הנכלל ברישיון הציבורי הכללי של גנו (GPL GNU) או ברישיון הציבורי הכללי המוקטן של גנו (LGPL GNU), או בכל רישיון אחר של קוד מקור פתוח. ההוראות להשגת עותקים של התוכנה ניתן למצוא ב"הוראות שימוש".

TP Vision Netherlands B.V בין אחריות כל מספקת אינה . מפורשת או מרומזת, כולל אחריות לסחירות או התאמה למטרה כלשהי בנוגע לתוכנה זו. TP Vision Netherlands B.V אינה . מציעה כל תמיכה עבור תוכנה זו. האור לעיל אינו משפיע על האחריות וזכויותיך החוקיות בנוגע למוצרי TP Vision Netherlands B.V הזמין זה מקור קוד על רק חלה היא .שרכשת . לשימושך.

24.6

הודעות מערכת

באפשרותך לקבל הודעה על תוכנת טלוויזיה חדשה הזמינה להורדה, או על בעיות אחרות הקשורות לתוכנה.

כדי לקרוא הודעות אלה...

1 - בחר "**הגדרות**" > "**עדכן תוכנה**" > "**הכרזות**", ולחץ על OK.
2 - אם ישנה הודעה, ניתן לקרוא אותה או לבחור אחת מההודעות הזמינות.
3 - לחץ על ❮ (שמאל) מספר פעמים אם צריך, כדי לסגור את התפריט.

מפרטים

25.1

סביבתי

תווית אנרגיה אירופאית

תווית האנרגיה האירופאית מיידעת אותך על סיווג היעילות האנרגטית של מוצר זה. ככל שמחלקת היעילות האנרגטית של המוצר ירוקה יותר, כך היא צורכת פחות אנרגיה.
בתווית ניתן למצוא את מחלקת היעילות האנרגטית, צריכת החשמל הממוצעת של מוצר זה ואת צריכת החשמל הממוצעת לשנה. את ערכי צריכת החשמל של המוצר תוכל למצוא גם באתר Philips בארץ שלך, בכתובת www.philips.com/TV

מיקרופיש מוצר

65 OLED973
• סיווג יעילות אנרגיה: ב.
• גודל מסך נראה: 164 ס" 65 מ' /אינץ'
• צריכת חשמל במצב מופעל (ואט) : 192 ואט
• צריכת חשמל שנתית (קילו-ואט) * : 281 קוט"ש
• צריכת חשמל בהמתנה (ואט) ** : 0.3 ואט
• רזולוציית תצוגה (פיקסלים) : 3840 x 2160p

* צריכת חשמל בקילו-ואט לשנה על בסיס צריכת החשמל של הטלוויזיה בהנחה שהיא מופעלת ארבע שעות ביום למשך 365 ימים. צריכת המחשמל בפועל תלויה באופן השימוש בטלוויזיה.

** כאשר מגבים את הטלוויזיה באמצעות השלט רחוק ואין אף פונקציה פעילה. צריכת חשמל במצב המתנה מלא < 0.3 ואט. יעברו מספר דקות עד שהטלוויזיה תעבור למצב המתנה מלא.

תום השימוש

השלכת המכשיר הישן והסוללות הישנות

Your product is designed and manufactured with high quality materials and components، which can be recycled and reused.

כאשר מצורף למוצר סמל של פח מחוק עם גלגלים, המשמעות היא שעל המוצר חלה הנחיית האיחוד האירופאי 2012/19/EU.

אנא ברר על מערכת האיסוף המקומית הנפרדת למוצרים אלקטרוניים וחשמליים.

אנא נהג בהתאם לתקנות המקומיות ואל תשליך את המוצרים הישנים שלך יחד עם האשפה הביתית. השלכה נאותה של המכשירים הישנים שלך עוזרת למניעת השפעות שליליות פוטנציאליות על הסביבה ועל בריאות האדם.

המוצר שלך מכיל סוללות שעליהן חלה הנחיית האיחוד האירופאי 2006/66/EC, קרי לא ניתן להשליכן ביחד עם האשפה הביתית הרגילה.

אנא ברר בעצמך מהם הכללים המקומיים הנוגעים לאיסוף נפרד של סוללות, מכיוון שגריטה נכונה מסייעת למנוע השפעות שליליות פוטנציאליות על הסביבה ועל בריאות האדם.

25.2

חשמל

מפרט המוצר כפוף לשינויים ללא הודעה מראש. לקבלת פרטים נוספים על המפרט של מוצר זה,
ראה www.philips.com/TVsupport

חשמל
• מתח רשת החשמל: ז"ח 220-240 וולט ±10%
• טמפרטורת סביבה: 5° C עד 35° C
• מאפייני חיסכון בחשמל: מצב ידידותי לסביבה, השתקת תמונה (לרדיו), טיימר כיבוי אוטומטי, תפריט הגדרות סביבה.

למידע על צריכת חשמל, עיין בפרק **מיקרופיש "מוצר"**.

25.3

מערכת הפעלה

מערכת הפעלה Android:

Android Oreo 8

25.4

קליטה

• כניסת אנטנה: 75 אוהם קואקסיאלי (IEC75)
• תחומי קליטה בטיונר: Hyperband، S-Channel، UHF، VHF
• DVB: DVB-T2 ، DVB-C (כבלים) QAM
• הקרנת וידיאו אנלוגי: SECAM، PAL
• הקרנת וידיאו דיגיטלי: MPEG2 SD/HD (ISO/IEC 13818-2)، MPEG4 SD/HD (ISO/IEC 14496-10)، HEVC
• השמעת שמע דיגיטלי (ISO/IEC 13818-3)
• הספק אנטנת לוויין: 75 אוהם F-type
• טווח תדרי כניסה: 950 עד 2,150 מגה-הרץ
• טווח רמות כניסה: 25 עד 65 דציבל (dBm)
• DVB-S/S2 QPSK ، קצב סימנים 2 עד 45 מיליון סמלים، SCPC ו- MCPC
• LNB: DiSEqC 1.0 ، 1 עד 4 LNBs נתמכים، בחירת קוטביות 13/18 וולט، בחירת תחום 22 קילו-הרץ، מצב הבזק צליל (tone burst)، זרם LNB 300 מילי-אמפר מקסימום

25.5

סוג מסך

גודל אלכסוני של המסך

• 164 ס& quot ;מ 65 /אינץ'

רזולוציות תצוגה

• 3840 x 2160

25.6

רזולוציות כניסה תצוגה:

רזולוציית קלט נתמכת - וידאו

רזולוציה – קצב רענון

• 480 i– 60 הרץ
• 480 p– 60 הרץ
• 576 i– 50 הרץ
• 576 p– 50 הרץ
• 720 p - 24 הרץ, 25 הרץ, 30 הרץ, 50 הרץ, 60 הרץ, 100 הרץ, 120 הרץ
• 1080 i - 50 הרץ, 60 הרץ
• 1080 p - 24 הרץ, 25 הרץ, 30 הרץ, 50 הרץ, 60 הרץ, 100 הרץ, 120 הרץ
• 2,160 p - 24 הרץ, 25 הרץ, 30 הרץ, 50 הרץ, 60 הרץ

הערה:

• תמיכה בתזמון וידאו כוללת גם קצב שדה /מסגרות 23.976 הרץ, 29.97 הרץ ו-59.94 הרץ.
• ייתכן ואין תמיכה בחלק מהרזולוציות בכל מקורות הקלט.

רזולוציית קלט נתמכת - מחשב (קלט HDMIבלבד)

רזולוציות (בין היתר)

• 640 x 480p - 60 הרץ
• 800 x 600p - 60 הרץ
• 1024 x 768p - 60 הרץ
• 1280 x 1024p - 60 הרץ
• 1920 x 1080p - 60 הרץ
• 3,840 x 2160, 24 - p הרץ, 25 הרץ, 30 הרץ, 50 הרץ, 60 הרץ

25.7

קישוריות

תחתית הטלוויזיה

• חריץ לממשק משותף: CI+ /CAM
• USB 1 - USB 2.0
• USB 2 - USB 3.0
• אוזניות - מיני שקע סטריאו 3.5 מ& quot;מ
• HDMI 1 in - ARC - MHL - Ultra HD - HDR
• HDMI 2 in - ARC - Ultra HD - HDR
• יציאת אודיו - Optical Toslink
• רשת LAN) – RJ45(
• YPbPr ،L/R
• HDMI 4 in - ARC
• HDMI 3 in - ARC
• אנטנה (75 אוהם)
• טיונר לוויין

25.8

ממדים ומשקלים

65 OLED973

• ללא מעמד טלוויזיה:
רוחב 1,462.3 מ& quot;מ - גובה 849 מ& quot;מ - עומק 47.6 מ& quot;מ - משקל ± 31.5 ק& quot;ג
• עם מעמד טלוויזיה:
רוחב 1,462.3 מ& quot;מ - גובה 907 מ& quot;מ - עומק 268.8 מ& quot;מ - משקל ± 31.5 ק& quot;ג

25.9

צליל

• הספק חשמלי (RMS): 60 ואט
• Dolby Audio
• DTS-HD Premium Sound™

25.10

מולטי-מדיה

חיבורים

• USB 2.0 / USB 3.0
• Ethernet LAN RJ-45
• Wi-Fi 802.11a/b/g/n/ac(מובנה)
• BT 4.2(* הטלוויזיה לא תומכת ב- Bluetooth Subwooferאו ברמקולים /אוזניות)

מערכות קובצי USBנתמכות

• FAT 16، FAT 32، NTFS

שרתי מדיה, נתמכים

• מיכלים: PS، TS، M2TS، TTS، AVCHD، MP4، M4V ، MKV، ASF، AVI، 3GP ، Quicktime
• Codecוידאו: AVI ، MKV، HVEC ، H264/MPEG-4 AVC ، MPEG-1 ، MPEG-2 ، MPEG-4 ، VP9
• Codecשמע: AAC ، MP3 ، WAV ، WMA) v2 עד v9.2 ،(WMA-PRO) 9v- 10v(
• כתוביות:
- פורמטים: SRT ، SUB ، TXT ، SMI
- קידוד תווים : UTF-8, מרכז אירופה ומזרח אירופה) Windows-1250), קיריליים (Windows-1251), יווניים) Windows-1253), טורקיים (Windows-1254), מערב אירופה) Windows-1252)
• Codecs לתמונות : JPEG ، GIF ، PNG ، BMP
• מגבלות :
- קצב סיביות מקסימלי כולל נתמך עבור קובץ מדיה הוא 30 Mbps.
- קצב סיביות מקסימלי נתמך עבור קובץ וידאו הוא 20 Mbps.
- H.264 (MPEG-4 AVC) נתמך עד ל- High Profile @ L5.1.
- H.265 (HEVC) נתמך עד ל- Main / Main 10 Profileעד לרמה 5.1

תוכנת שרת מדיה נתמכת (DMS(

• ניתן להשתמש בכל תוכנת שרת מדיה בעלת אישור DLNA V1.5 (מחלקת DMS.(
• ניתן להשתמש ב- Philips TV Remote app (iOSו- Android (בהתקנים ניידים.

ביצועים עשויים להשתנות בהתאם ליכולות המכשיר הנייד ולתוכנה שבה משתמשים.

עזרה ותמיכה

26.1

רישום הטלוויזיה

רשום את מקלט הטלוויזיה שלך ותיהנה ממגוון הטבות, כולל תמיכה מלאה (וכולל הורדות), גישה מועדפת למידע על מוצרים חדשים, הצעות והנחות בלעדיות, הסיכוי לזכות בפרסים ואף להשתתף בסקרים מיוחדים על גרסאות חדשות.

עבור אל www.philips.com/TVsupport

26.2

שימוש בעזרה

טלוויזיה זו מציעה עזרה במסך ❓.

פתיחת העזרה

לחץ על המקש ➖ (כחול) כדי לפתוח מיד את ה& quot;עזרה& quot;. ה& quot;עזרה& quot; תיפתח בפרק הרלוונטי ביותר למה שאתה עושה באותו זמן או למה שנבחר בטלוויזיה. כדי לעיין בנושאים לפי סדר האלף-בית, לחץ על המקש הצבעוני ➖ "**מילות מפתח&**quot;.

כדי לקרוא את ה& quot;עזרה& quot; כמו ספר, בחר "**ספר&**quot;.

ניתן גם לפתוח את ❓ "**עזרה&**quot; ב& quot;תפריט הבית& quot; או ב& quot;תפריט טלוויזיה& quot;.

לפני שתפעיל את ההוראות של & quot;עזרה& quot;, סגור את & quot;עזרה& quot;.
כדי לסגור את & quot;עזרה& quot;, לחץ על המקש הצבעוני ➖ "**סגור&**quot;.

בהקשר לפעילויות מסוימות, כגון טקסט (טלטקסט), למקשי הצבע יש פונקציות ספציפיות ואינם יכולים לפתוח את & quot;עזרה& quot;.

העזרה של הטלוויזיה בטאבלט, בסמארטפון או במחשב

כדי לבצע סדרות נרחבות של הוראות בקלות רבה יותר, באפשרותך להוריד את ה& quot;עזרה לטלוויזיה& quot; בפורמט PDF, כדי לקראת אותה מהסמארטפון, מהטאבלט או מהמחשב שלך. לחלופין, ניתן להדפיס את הדף & quot;עזרה& quot; הרלוונטי מהמחשב. כדי להוריד את & quot;עזרה& quot; (מדרך למשתמש) עבור אל www.philips.com/TVsupport

📺 > ❓ & quot;**עזרה&**quot;

ניתן להשתמש עוד פונקציות & quot;עזרה& quot; כדי לבצע אבחון ולקבל מידע נוסף לגבי הטלוויזיה.

- **מידע על הטלוויזיה - הצג את שם הדגם, המספר הסידורי וגרסת התוכנה של הטלוויזיה.** TV.
- **כיצד לבצע - ניתן לראות הוראות לגבי התקנת ערוצים, מיון ערוצים, עדכון תוכנת הטלוויזיה, חיבור התקנים חיצוניים ושימוש בפונקציות חכמות בטלוויזיה.**

- & quot;**בדוק את הטלוויזיה&**quot; - ניתן לבדוק אם התמונה, הצליל ו- Ambilight פועלים כהלכה.
- & quot;**בדוק את הרשת&**quot; - בדוק את חיבור הרשת.
- & quot;**עדכן תוכנה&**quot; - בדוק זמינות עדכוני תוכנה.
- & quot;**מדריך למשתמש&**quot; - קרא את המדריך למשתמש כדי לקבל מידע על הטלוויזיה.
- & quot;**פתרון בעיות&**quot; - מצא פתרונות לשאלות נפוצות.
- & quot;**הגדרות יצרן&**quot; - אפס את כל ההגדרות להגדרות היצרן.
- & quot;**התקן מחדש את הטלוויזיה&**quot; - התקן מחדש את כל ההתקנה של הטלוויזיה.
- & quot;**פרטי יצית קשר&**quot; - הצג את מספר הטלפון או כתובת האינטרנט עבור הארץ או האזור שלך.

26.3

בעיות

הפעלה ושלט רחוק

הטלוויזיה אינה נדלקת

- נתק את כבל החשמל משקע החשמל. המתן במשך דקה אחת ואז חבר את הכבל חזרה.
- ודא שכבל החשמל מחובר היטב.

צליל חריקה באתחול או בכיבוי

בעת הפעלת הטלוויזיה, כיבויה או העברתה להמתנה, אתה שומע צליל חריקה מתושבת הטלוויזיה. צליל החריקה נובע מהתרחבות טבעית ומהתכווצות טבעית של הטלוויזיה, כאשר הטלוויזיה מתחממת או מתקררת. הדבר אינו משפיע על ביצועיה.

הטלוויזיה אינה מגיבה לשלט רחוק

הטלוויזיה זקוקה לזמן מסוים כדי להיפתח. במהלך זמן זה, היא אינה מגיבה לשלט הרחוק או למתגי הטלוויזיה. זאת התנהגות תקינה.
אם הטלוויזיה ממשיכה שלא להגיב לשלט הרחוק, תוכל להשתמש במצלמת טלפון סלולרי ולבדוק אם השלט הרחוק פועל. העבר את הטלפון למצב מצלמה וכוון את השלט הרחוק אל עדשת המצלמה. אם תלחץ על מקש כלשהו של השלט הרחוק ותבחין בהבהוב של ה- LEDהאינפרה-אדום, השלט הרחוק עובד. יש לבדוק את הטלוויזיה.
אם אינך מבחין בהבהוב, ייתכן שהשלט רחוק שבוא או שהסוללות שלו חלשות .
שיטה זו של בדיקת השלט רחוק אינה אפשרית עם שלט רחוק שמקושר לטלוויזיה באופן אלחוטי.

הטלוויזיה חוזרת למצב המתנה לאחר הצגת מסך הפתיחה של Philips

כאשר הטלוויזיה במצב המתנה, יופיע תחילה מסך הפתיחה של Philipsולאחר מכן הטלוויזיה תחזור למצב המתנה. זאת התנהגות תקנית. כאשר הטלוויזיה מנותקת מהחשמל ומחוברת שוב, מסך הפתיחה מוצג בפתיחה הבאה. כדי להעביר את הטלוויזיה ממצב המתנה, לחץ על ⏻ בשלט הרחוק או על הטלוויזיה.

נורית ההמתנה ממשיכה להבהב

נתק את כבל החשמל משקע החשמל. המתן 5 דקות וחבר את הכבל שוב. אם ההבהוב חוזר על עצמו, פנה לשירות הלקוחות של פיליפס.

ערוצים

לא נמצאו ערוצים דיגיטליים במהלך ההתקנה

עיין במפרט הטכני כדי לוודא שהטלוויזיה שלך תומכת ב- DVB-T או ב- DVB-C במדינתך.
ודא שכל הכבלים מחוברים כראוי וכי נבחרה הרשת הנכונה.

ערוצים שהותקנו לפני כן אינם מופיעים ברשימת הערוצים

ודא שנבחרה רשימת הערוצים הנכונה.

טיפול במסך OLED

תצוגת OLED היא חזית הטכנולוגיה ובשילוב עם Picture Quality Engine היא זכתה במגוון גדול של פרסים כדי להבטיח שה טלוויזיה תמיד תציע את הביצועים הטובים ביותר האפשריים, לפעמים היא תבצע תהליך ניקוי לתצוגה במצב המתנה.

אם אתה אף פעם לא משאיר את הטלוויזיה במצב המתנה, תקבל הודעות על-גבי המסך שעל התצוגה לבצע תהליך ניקוי זה. יש תמיד לפעול בהתאם להוראות אלה. דחייה מתמדת של תהליך זה עלולה לגרום לתמונה שיורית ולהוביל לביטול האחריות.

יש להשאיר את הטלוויזיה במצב המתנה כדי לבצע את תהליך הניקוי ברקע.
אנו גם ממליצים להימנע מהצגת תמונות סטטיות ברציפות

רענון התצוגה של הטלוויזיה

כדי להגן על המסך, יש לבצע תהליך רענון לטלוויזיית OLED מדי פעם.

ישנם שני סוגים של תהליכי רענון:

• רענון רגיל: מתרחש באופן אוטומטי ואורך בערך עשר דקות כשהטלוויזיה במצב המתנה.
• רענון עמוק: פעולה זו אורכת כ-80 דקות ועל הצרכן להפעיל אותה. במהלך התהליך יופיע קו לבן אופקי על-גבי המסך למשך זמן מה.

כדי לאפשר לטלוויזיית OLED לבצע רענון כהלכה, יש להקפיד על הדברים הבאים:

• כדי שתהליך הרענון הרגיל יתרחש באופן אוטומטי, יש תמיד לכבות את הטלוויזיה באמצעות השלט רחוק ולהשאירה מחוברת לחשמל.
• כאשר מוצגת הודעת רענון רגיל על-גבי מסך הטלוויזיה, עקוב אחר ההוראות המומלצות המופיעות על-גבי המסך.
• תהליך רענון עמוק, ניתן להפעלה ידנית באמצעות ⚙ & quot; **הגדרות** & quot; > & quot; **תמונה** & quot; > & quot; **מתקדם** & quot; > & quot; **נקה תמונה שיורית** & quot; . ניתן גם להראות הודעת תזכורת בטלוויזיה שתבקש לבצע רענון עמוק, יש לעקוב אחרי ההוראות ולהשאיר את הטלוויזיה מחוברת לחשמל כדי לאפשר את השלמת התהליך. זה יימשך 80 דקות. תהליך הרענון העמוק יבוצע רק כאשר נראית תמונה שיורית על-גבי המסך גם לאחר שמונה שעות המתנה. ביצוע ידני של & quot; **ניקוי תמונה שיורית** & quot; לעיתים תכופות מדי עלול לקצר את חיי מסך ה- OLED.
• אין לגעת במסך הטלוויזיה או להפעיל עליו לחץ במהלך תהליך הרענון.
• תמיד יש להשתמש בשלט רחוק לכיבוי הטלוויזיה ולוודא שהטלוויזיה מחוברת לחשמל בעת הפעלת הרענון.

* **הערה**: תהליך זה חיוני כדי ליהנות מאיכות התמונה הטובה ביותר. אם לא הייתה ליחידה הזדמנות להשלים תהליך רענון על בסיס קבוע, לא נוכל לקבל החזרות עקב תופעה של תמונה שיורית. זה מחוץ לטווח האחריות.

טיפול מיוחד בטלוויזיית OLED

OLED (Organic LED) עלול לסבול משמירת תמונה במסך (עקב מאפייני החומר) כאשר תמונה מוצג ברצף למשך פרק זמן ארוך או כאשר אותה תמונה מוצגת פעמים רבות. לכן מומלץ מאוד לעקוב אחרי ההוראות כדי לשמור על טלוויזיית OLED:

• אין להציג אף תמונה קבועה ברצף או להציג את אותה תמונה למשך יותר מעשר דקות.
• מומלץ להשתמש בסגנון תמונה & quot; **רגיל** & quot; , & quot; HDR **טבעי** & quot; או & quot; Dolby Vision **כהה** & quot; בתנאי צפייה ביתיים רגילים.
• מומלץ להשתמש בהגדרת & quot; **ניגודיות** & quot; OLED של 50 ומטה בהגדרות תמונה בעת שימוש במשחק או בצפייה בתוכניות טלוויזיה הכוללות לוגואים או שעונים בחלקים כלשהם של המסך.
• יש לכבות & quot; תצוגה על-גבי המסך & quot; (למשל תפריטי הבית) של תוכניות יישומי טלוויזיה כשהם אינם בשימוש.
• יש לכבות & quot; תצוגות על-גבי המסך & quot ; של התקני וידאו חיצוניים המחוברים לטלוויזיה (למשל נגן DVD). לפרטים יש לעיין בחוברות ההוראות של ההתקנים המחוברים.
• יש להימנע מהצגת צבעים בהירים (כולל לבן), טקסט, שעונים או לוגואים על חלקים כלשהם של המסך למשך זמן רב.
• השתמש באפשרות פורמט תמונה & quot; **מסך רחב** & quot; או & quot; **מילוי מסך** & quot; (ראה הגדרות תמונה של הטלוויזיה).
• צפה בסרטונים רק במסך מלא ולא בחלון קטן במסך הטלוויזיה. (למשל וידאו בדף דפדפן האינטרנט)
• אין לחבר מדקה או תווית כלשהן לפאנל ה- OLED כדי לצמצם את הסיכוי לתופעת התמונה השיורית.

טלוויזיית Philips **מצוידת בדברים הבאים לשמירה על מסך** OLED:

• & quot; **הסחת פיקסלים** & quot;
מזיזה את מקום הפיקסלים לאורך זמן כדי לצמצם תעוקת פיקסלים. לפעמים הסחת פיקסלים תגרום לקיצוץ של חלק קטן (<1%) מתוכן התמונה בסמוך לקצה המסך.
• & quot; **תהליך רענון אוטומטי** & quot;
בצע תהליך רענון מסך בעת הצורך.
• & quot; **בקרת בהירות מסך אוטומטית** & quot;
צמצם בהדרגה את בהירות המסך כאשר תמונה סטטית מוצגת למשך פרק זמן ארוך.
• & quot; **שומר מסך** & quot;
הצג שומר מסך כשמוצגת תמונה סטטית על המסך למשך פרק זמן ארוך.

Picture (תמונה)

אין תמונה /התמונה מעוותת
• ודא שהאנטנה מחוברת כראוי לטלוויזיה.
• ודא שנבחר המכשיר הנכון בתור מקור התצוגה.
• ודא שהמכשיר החיצוני או המקור מחובר היטב.

יש צליל אך אין תמונה
• החלף למקורות וידאו אחרים ואז החלף חזרה למקור הנוכחי, לאחר מכן בצע שחזור סגנון תמונה ב& quot; הגדרות תמונה& quot; או בצע & quot; איפוס להגדרות היצרן& quot; באפשרות & quot; הגדרות כלליות& quot.;

קליטה חלשה של האנטנה

• ודא שהאנטנה מחוברת כראוי לטלוויזיה.
• רמקולים, מערכות שמע ללא הארקה, אורות ניאון, בניינים גבוהים וחפצים גדולים אחרים עלולים להשפיע על איכות הקליטה. אם אפשר, נסה לשפר את איכות הקליטה על ידי שינוי כיוון האנטנה או הרחקת המכשירים מהטלוויזיה.
• אם הקליטה לקויה בערוץ אחד בלבד, כוונן את הערוץ כוונון עדין.

תמונה לא טובה מהמכשיר

• ודא שהמכשיר מחובר היטב. וודא שהגדרת פלט הווידאו של ההתקן היא הרזולוציה הגבוהה ביותר, אם רלוונטי.
• שחזר סגנון תמונה או החלף לסגנון תמונה אחר.

הגדרות התמונה משתנות בעבור זמן מה

וודא ש"**מיקום**" מוגדר ל"**בית**". במצב זה, תוכל לשנות ולשמור את ההגדרות.

כרזת פרסומת מופיעה על המסך

וודא ש"**מיקום**" מוגדר ל "**בית**".

התמונה אינה מתאימה למסך

• החלף את תבנית התמונה.
• החלף את "**פורמט תמונה**" ל "**מקורי**".

מיקום התמונה אינו נכון

• ייתכן שאותות התמונה ממכשירים אחדים אינם מתאימים היטב למסך. בדוק את יציאת האותות של המכשיר המחובר.
• החלף את "**פורמט תמונה**" ל "**מקורי**".

התמונה מהמחשב אינה יציבה

• ודא שהמחשב עושה שימוש ברזולוציה נתמכת ורענן את הקצב.
• בדוק אם מקור וידאו HDMI לא תומך בתוכן HDR.

צליל

אין צלי או איכות הצליל ירודה

אם לא אותר אות שמע, הטלוויזיה עוברת אוטומטית למצב כיבוי השמע - אך זה אינו מצביע על תקלה.

• ודא שהגדרות הקול נכונות.
• ודא שכל הכבלים מחוברים היטב.
• ודא שהעוצמה לא הושתקה ולא הוגדרה לאפס.
• ודא שיציאת האודיו של הטלוויזיה מחוברת לכניסת האודיו של מערכת הקולנוע הביתית.
את הקול צריך לשמוע מרמקולי ה- HTS.
• חלק מהמכשירים עשויים להצריך הפעלה ידנית של יציאת האודיו HDMI . אם הופעלה כבר יציאת שמע HDMIאך אתה עדיין אינך שומע את הצליל, נסה לשנות את תבנית השמע הדיגיטלי של המכשיר ל- PCM(אפנון קוד מתקפים). להוראות, עיין בתיעוד המצורף למכשיר שלך.

USB-ו HDMI

HDMI
• שים לב שהתמיכה ב- HDCP (הגנה על תוכן דיגיטלי ברוחב פס גבוה) עשויה להשהות את הזמן הדרוש לטלוויזיה להציג תוכן ממכשיר HDMI.
• אם הטלוויזיה אינה מזהה את מכשיר ה- HDMIואינה מציגה תמונה כלשהי, העבר את המקור ממכשיר אחד לאחר וחזרה.
• אם התמונה והצליל של התקן המחובר ל- HDMI ועיוותים, חבר את ההתקן ליציאת HDMIאחרת בטלוויזיה והפעל מחדש את התקן המקור.
• אם התמונה והצליל של התקן המחובר באמצעות HDMI מעוותים, בדוק אם הגדרת HDMI Ultra HD אחרת יכולה לפתור את הבעיה. ב"עזרה" לחץ על המקש הצבעוני "**מילות מפתח**" וחפש את HDMI Ultra HD.
• אם יש הפרעות קול לסירוגין, ודא שהגדרות היציאה ממכשיר ה- HDMIנכונות.
• אם אתה משתמש במתאם HDMIל- DVI או בכבל HDMI ל- DVI , ודא שכבל האודיו הנוסף מחובר לכניסת AUDIO IN)שקע מיני בלבד), אם כניסה זו זמינה.

HDMI EasyLink**אינו עובד**
• ודא שמכשירי ה- HDMI שלך הם תואמי HDMI-CEC . התכונות של EasyLink פועלות רק אם מכשירים שהם תואמי HDMI-CEC.

לא מוצג סמל עוצמת הקול

• כאשר מחובר התקן שמע HDMI-CECומשתמשים בשלטט רחוק של הטלוויזיה לכוונון עוצמת הקול מההתקן, ההתנהגות הזו רגילה.

לא מוצגים תמונות, סרטונים ומרזיקה מהתקן USB
• ודא שהתקן האחסון USB מוגדר כתואם דרגת Mass Storage , כמתואר בתיעוד התקן האחסון.
• ודא שהתקן האחסון USBתואם לטלוויזיה.
• ודא שהפורמטים של קובצי השמע והתמונה נתמכים על ידי הטלוויזיה.

השמעה / הצגה לא יציבה של קובצי USB
• ביצוע ההעברה מהתקן האחסון USBעלול להגביל את קצב ההעברה לטלוויזיה והדבר גורם לאיכות השמעה /הצגה ירודה.

רשת

רשת Wi-Fi**לא נמצאה או מעוותת**
• תנורי מיקרוגל, טלפונים אלחוטיים או מכשירי Wi-Fi 802.11b/g/nאחרים, הנמצאים בקרבתך, עלולים להפריע לרשת האלחוטית.
• ודא שחומות האש ברשת שלך מאפשרות גישה לחיבור האלחוטי של הטלוויזיה.
• אם הרשת האלחוטית אינה פועלת כהלכה בביתך, נסה התקנה של רשת קווית.

האינטרנט אינו עובד

• אם החיבור לנתב תקין, בדוק את חיבור הנתב לאינטרנט.

החיבור בין המחשב לאינטרנט איטי

• עיין במדרך למשתמש של הנתב האלחוטי שלך למידע על הטווח בתוך מבנה, על שיעור ההעברה ועל גורמים אחרים של איכות האות.
• השתמש בנתב בעל חיבור מהיר לאינטרנט (פס רחב).

DHCP
• אם החיבור נכשל, תוכל לבדוק את הגדרת ה- DHCP (פרוטוקול תצורה למחשב-מארח דינמי) של הנתב. DHCPצריך להיות "מופעל".

שפת התפריט לא נכונה

שפה לא נכונה של התפריטים

החלף את השפה לשפה שלך.

- 1 לחץ על HOME**כדי לעבור למסך הבית**.
- 2בחר את הסמל ⚙ ("הגדרות") מסרגל המערכת שבראש מסך הבית ולחץ על OK.

- **3**- לחץ 5 פעמים ⌄ (למטה).
- **4**- לחץ שלוש פעמים ⌄ (ימין), בחר את השפה ולחץ על OK.
- **5**- לחץ על ← BACK כדי לסגור את התפריט.

26.4

עזרה מקוונת

לפיתרון כל בעייה הקשורה לטלוויזיה פיליפס, באפשרותך להיוועץ בתמיכה המקוונת. תוכל לבחור את שפתך ולהכניס את מספר הדגם של המוצר שלך.

עבור אל www.philips.com/TVsupport

באתר התמיכה, תוכל למצוא את מספר הטלפון בארצך להתקשרות איתנו, וכן תשובות לשאולות נפוצות (שו"ת). בארצות מסוימות ניתן לשוחח בצ'אט עם אחד ממשתפי הפעולה שלנו ולשאול את השאלה באופן ישיר או לשלוח שאלה בדוא"ל. ניתן להוריד את התוכנה החדשה של הטלוויזיה או את המדריך כדי לקרוא אותו במחשב.

26.5

תמיכה ותיקונים

לתמיכה ותיקונים, צור קשר עם הקו החם של שירות לקוחות פיליפס במדינתך. המהנדסים שלנו יטפלו בתיקון במקרה הצורך.

מצא את מספר הטלפון בתיעוד המודפס שהגיע עם הטלוויזיה. או היוועץ באתר שלנו www.philips.com/TVsupport ובחר את הארץ שלך במקרה הצורך.

מספר הדגם והמספר הסידורי של הטלוויזיה

ייתכן שתתבקש למסור את מספר הדגם ואת המספר הסידורי של מקלט הטלוויזיה. מצא את המספרים האלו על תווית האריזה או על תווית הסוג שנמצאת בגב מקלט הטלוויזיה או בחלקו התחתון.

⚠אזהרה

לעולם אל תנסה לתקן את הטלוויזיה בעצמך. הדבר עלול לגרום לפציעה קשה, לנזק בלתי הפיך לטלוויזיה שלך או לביטול האחריות.

בטיחות וטיפוח

27.1

בטיחות

חשוב

קראו והבינו את כל הוראות הבטיחות לפני השימוש בטלוויזיה. אחריות היצרן לא תחול במקרה של נזק שייגרם עקב אי-הקפדה לפעול על פי ההוראות.

סכנת התחשמלות או אש

• לעולם אין לחשוף את הטלוויזיה לגשם או למים. לעולם אין להציב כלים המכילים מים, כגון אגרטלים, בקרבת הטלוויזיה.
אם הותז נוזל על הטלוויזיה או בתוכה, נתק אותה מייד משקע החשמל.
לפני שתחזור להשתמש בטלוויזיה, פנה לשירות הלקוחות של פיליפס לצורך בדיקתה.
• לעולם אין לחשוף את הטלוויזיה, את השלט הרחוק או את הסוללות לחום יתר. לעולם אין להציב אותם בקרבת נרות דולקים, להבות פתוחות או מקורות חום אחרים, לרבות קרני שמש ישירות.
• לעולם אין להכניס חפצים לחריצי האוורור או לפתחים אחרים בטלוויזיה.
• לעולם אין להניח חפצים כבדים על כבל החשמל.
• יש להימנע מהפעלת כוח על תקעי החשמל. תקעים רופפים עלולים לגרום לקשת חשמלית או לאש. יש לוודא שלא יופעל לחץ על כבל החשמל, כשאתה מסובב את מסך הטלוויזיה.
• כדי לנתק את הטלוויזיה משקע החשמל שבקיר, יש לנתק את תקע החשמל של הטלוויזיה. לצורך הניתוק, יש למשוך תמיד בתקע – לעולם לא בכבל. יש לוודא שיש תמיד גישה מלאה לתקע החשמל, לכבל החשמל ולשקע שבקיר.

סכנת פציעה או נזק לטלוויזיה

• כדי להרים ולשאת מכשיר טלוויזיה שמשקלו יותר מ-25 ק"ג, יש צורך בשני אנשים.
• אם אתה מתקין את הטלוויזיה על מעמד, השתמש רק במעמד שסופק. אבטח היטב את המעמד לטלוויזיה.
העמד את הטלוויזיה על משטח חלק ואופקי, המסוגל לשאת את המשקל המשולב של הטלוויזיה והמעמד.
• בעת התקנה על קיר, ודא שהתושבת על הקיר מסוגלת לשאת בבטחה את משקל מקלט הטלוויזיה. TP Visionאינה נושאת באחריות להתקנה לא תקינה שתוצאתה תאונה או פציעה.
• חלקים ממוצר זה עשויים להיות מיוצרים מזכוכית. טפל בזהירות כדי למנוע פציעה או נזק.

סכנת נזק לטלוויזיה!

לפני חיבור הטלוויזיה לשקע החשמל ודאו שמתח החשמל תואם את הערך המודפס בחלקה האחורי של הטלוויזיה. לעולם אין לחבר את הטלוויזיה לשקע החשמל אם המתח החשמלי שונה.

סכנת פציעה לילדים

פעל על פי אמצעי הזהירות האלו כדי למנוע נפילת מקלט הטלוויזיה על ילד ופציעתו כתוצאה מכך:

• לעולם אין להציב את הטלוויזיה על משטח מכוסה בבד או בחומר אחר שניתן למשוך אותו.
• ודא שאף חלק של הטלוויזיה אינו בולט מעל השפה של משטח ההתקנה.
• לעולם אין להציב טלוויזיה על רהיט גבוה, כגון כוננית ספרים, מבלי לחבר גם את הרהיט וגם את הטלוויזיה לקיר, או לנקודת תמיכה מתאימה.
• חנך את הילדים והסבר להם את הסכנות הכרוכות בטיפוס על רהיטים, כדי להגיע לטלוויזיה.

סכנת בליעה של סוללות!

השלט הרחוק עשוי לכלול סוללות מטבע, שילדים קטנים יכולים לבלוע בקלות. הרחק תמיד את הסוללות האלו מהישג ידם של ילדים.

סכנת התחממות יתר

לעולם אין להתקין את הטלוויזיה במקום תחום. השאר תמיד מרווח אוורור של 10 ס& quot;מ לפחות סביב הטלוויזיה. ודא שווילונות או חפצים אחרים לא יכסו לעולם את חריצי האוורור של הטלוויזיה.

סופות ברקים

לפני סופת ברקים צפויה, נתק את הטלוויזיה משקע החשמל ואת האנטנה.
בזמן סופות ברקים, לעולם אל תיגע בחלק כלשהו של הטלוויזיה, של כבל החשמל או של כבל האנטנה.

סכנת נזק לשמיעה

הימנע משימוש באוזניות בעוצמת קול גבוהה או במשך פרקי זמן ארוכים.

טמפרטורות נמוכות

אם הובלת הטלוויזיה בוצעה בטמפרטורות מתחת ל-5°C, פתח את האריזה ולפני שאתה מחבר את מקלט הטלוויזיה לרשת החשמל, המתן עד שהטמפרטורה שלו תגיע לטמפרטורת החדר.

לחות

בהזדמנויות נדירות, ובהתאם לטמפרטורה וללחות, ייתכן עיבוי קל בצדה הפנימי של החזית מזכוכית (בדגמים מסוימים). כדי למנוע זאת, אין לחשוף את הטלוויזיה לקרני שמש ישירות, לחום או ללחות קיצונית. אם אירע עיבוי, הוא ייעלם מעצמו לאחר שהטלוויזיה פעלה במשך מספר שעות.
לחות העיבוי לא תזיק לטלוויזיה ולא תגרום לתפקוד לקוי.

27.2

טיפול במסך

• לעולם אל תיגע במסך ואל תדחוף אותו, אל תשפשף אותו ואל תחבוט בו בחפץ כלשהו.
• לפני ניקוי, נתק את הטלוויזיה משקע החשמל.
• נקה את מקלט הטלוויזיה ואת המסגרת שלו בעזרת מטלית רכה לחה ונגב בעדינות. הימנע מנגיעה בנורות ה- LED של Ambilight ، הנמצאות בגב המקלט. לעולם אין לנקות את הטלוויזיה באמצעות חומרים כגון אלכוהול, כימיקלים או חומרי ניקוי ביתיים.
• למניעת עיוותים ודהיית הצבע, נגב טיפות מים סמוך ככל האפשר לאירוע.
• הימנעו מתמונות קבועות עד כמה שניתן. תמונות קבועות הן תמונות שנותרות על המסך לפרקי זמן ארוכים. תמונות קבועות הן, בין היתר, תפריטים על המסך, מחוונים שחורים, תצוגות זמן, וכן הלאה. עם אתם חייבים להשתמש בתמונות קבועות הפחיתו את הניגודיות ואת הבהירות של המסך כדי למנוע גרימת נזק למסך.

תנאי שימוש

28.1

תנאי שימוש - טלוויזיה

© 2018 TP Vision Europe B.V. שמורות הזכויות כל .

מוצר זה הובא לשוק על-ידי TP Vision Europe B.V. או אחת מהחברות המסונפות לה, להלן & quot;TP Vision ", שהיא יצרן המוצר. TP Vision היא מיופית הכוח ביחס למקלט הטלוויזיה שאליו צורפה חוברת זאת. Philips וסמל המגן של פיליפס הם סימנים מסחריים רשומים של Koninklijke Philips N.V.

המפרט כפוף לשינויים ללא הודעה מראש. סימנים מסחריים הינם הרכוש של Koninklijke Philips Electronics N.V או של בעליהם בהתאמה. TP Vision Netherlands B.V שומרת לעצמה את הזכות לבצע שינויים במוצרים בכל עת, מבלי שתהיה מחויבת להתאים על פיהם מוצרים שסופקו לפני כן.

החומר הכתוב, המצורף לטלוויזיה, והמדריך השמור בזיכרון הטלוויזיה או שהורד מאתר האינטרנט של Philips www.philips.com/TVsupport נחשבים כמתאימים לשימוש המיועד של המערכת.

החומר במדריך זה למשתמש נחשב לחומר המתאים לשימוש המיועד במערכת. אם המוצר, רכיביו הפרטניים או נוהלי השימוש בו ישמשו למטרות אחרות מאלו המפורטות כאן, יש לקבל אישור לתקפותן ולתאימותן. TP Vision ערבה לכך שהחומר עצמו אינו מפר פטנט כלשהו מהפטנטים האמריקניים. לא ניתנת כל אחריות אחרת, מפורשת או מרומזת. TP Vision לא תהיה אחראית לשגיאות כלשהן בתוכן מסמך זה וגם לא לבעיות כלשהן הנובעות מתוכנו של מסמך זה. שגיאות שיובאו לידיעת פיליפס יותאמו ויפורסמו באתר התמיכה של פיליפס מוקדם ככל האפשר.

תנאי האחריות - סכנת פציעה, נזק לטלוויזיה או ביטול האחריות!
לעולם אל תנסה לתקן את הטלוויזיה בעצמך. השתמש בטלוויזיה ובאביזרים לפי הייעוד שקבע היצרן. סימן הזהירות המודפס על גב הטלוויזיה מציין סכנת התחשמלות. לעולם אין להסיר את כיסוי הטלוויזיה. לצורך שירות או תיקון, פנה תמיד לשירות הלקוחות של פיליפס. מצא את מספר הטלפון בתיעוד המודפס שהגיע עם הטלוויזיה. או עיין באתר www.philips.com/TVsupport ובחר ארץ במקרה הצורך. כל פעולה האסורה מפורשות במדריך זה, או כל כוונון או נוהל הרכבה שלא הומלצו ו /או לא הורשו במדריך זה, יגרמו לביטול האחריות.

מאפייני פיקסלים
מוצר טלוויזיה זה כולל מספר רב של פיקסלי צבע. על אף פיקסלים אפקטיביים בשיעור 99.999% ויותר, נקודות שחורות או נקודות אור בהירות (אדומות, ירוקות או כחולות) עשויות להופיע באופן קבוע על המסך. זוהי תכונה מובנית של הצג (במסגרת תקני הענף הרגילים) ולא מדובר בתפקוד לקוי.

תאימות CE
TP Vision Europe B.V את תואמת זו שטלוויזיה בזאת מצהירה . הדרישות החיוניות ושאר הדרישות הרלוונטיות של הנחיות 2014 RED (/53/EU), 2009 (תכנון אקולוגי /125/EC) וכן 2011 RoHS (/65/EC).

תאימות עם EMF
TP Vision מוצרים ;לקוח מכוונו רבים מוצרים ומוכרת מייצרת אלו, כמו כל מכשיר אלקטרוני, מסוגלים בדרך כלל לפלוט ולקלוט אותות אלקטרו-מגנטיים. אחד מהעקרונות העסקיים המובילים של TP Visionבהקשר למוצרים שלה הוא לנקוט בכל אמצעי הזהירות הבריאותיים והבטיחותיים הדרושים, על מנת לעמוד בכל דרישות החוק החלות וכן על מנת להישאר במסגרת תקני השדות המגנטיים החשמליים (EMF) הישימים, הקיימים בעת ייצור המוצרים.

TP Vision מחויבת לפיתוח, ייצור ושיווק של מוצרים שאינם גורמים לכל השפעה שלילית על הבריאות. TP Vision מאשרת שכל עוד המוצרים שלה מטופלים בצורה נכונה ובהתאם לשימוש המיועד להם, הם בטוחים לשימוש בהתאם להוכחות המדעיות הזמינות כיום. TP Visionממלאת תפקיד פעיל בפיתוח תקני שדות מגנטיים חשמליים (EMF) ותקני בטיחות בינלאומיים, המאפשרים ל- TP Visionלצפות פיתוחים נוספים של תקנים שתוכל לשלב מראש במוצריה.

28.2

תנאי שימוש - טלוויזיה חכמה

ניתן לעיין בתנאי השימוש, מדיניות הפרטיות, וגם להגדיר הגדרות פרטיות של 'טלוויזיה חכמה'

כדי לפתוח את דף תנאי השימוש של 'טלוויזיה חכמה'...

1 - לחץ על ⌂ HOME כדי לפתוח את תפריט הבית.
2 - בחר **"יישומים"** כדי לפתוח יישומים.

28.3

תנאי שימוש - האוסף של Philips

ב"עזרה", לחץ על המקש הצבעוני — **"מילות מפתח"** וחפש **"תנאי שימוש, האוסף של Philips"** כדי לקבל מידע נוסף.

זכויות יוצרים

29.1

MHL

MHL

MHL , Mobile High-Definition Link והלוגו של MHL הם סימנים מסחריים או סימנים מסחריים רשומים של MHL, LLC.

29.2

HDMI

HDMI

המונחים HDMI ו- High-Definition Multimedia Interface והסמליל HDMI הם סימנים מסחריים או סימנים מסחריים רשומים של החברה HDMI Licensing LLC – בארצות הברית ובמדינות אחרות.

29.3

Dolby Audio

Dolby Audio

Dolby , Dolby Audio והסמל עם D כפולה הם סימנים מסחריים של מעבדות Dolby . יוצר ברישיון מאת מעבדות Dolby . מידע סודי שטרם פורסם. זכויות יוצרים © 1992-2015 Dolby Laboratories . כל הזכויות שמורות.

29.4

DTS-HD Premium Sound ™

DTS-HD Premium Sound ™

למידע על פטנטים DTS , ראה http: //patents.dts.com . יוצר על פי רישיון מאת DTS Licensing Limited. DTS, הסמל שלה, DTS & amp; והסמל שלה, ביחד, הם סימנים מסחריים רשומים, ו- DTS Premium Sound הוא סימן מסחרי של DTS, Inc .

© DTS, Inc. כל הזכויות שמורות.

29.5

Wi-Fi Alliance

Wi-Fi

Wi-Fi® , הסמליל Wi-Fi CERTIFIED והסמליל Wi-Fi , הם סימנים מסחריים רשומים של חברת Wi-Fi Alliance.

29.6

Kensington

Kensington

(אם רלוונטי)

Kensington ו- Micro Saver הם סימנים מסחריים רשומים בארה& quot; ב של התאגיד העולמי ACCO World Corporation , עם רישומים מונפקים ועם פניות תלויות ועומדות בארצות אחרות בכל רחבי העולם.

29.7

סימנים מסחריים אחרים

כל יתר הסימנים המסחריים, הרשומים והלא רשומים, הנם רכושם של בעליהם בהתאמה.

כתב מיאון בדבר שירותים ו/או תוכנה המוצעים על-ידי צד שלישי.

שירותים ו / או תוכנה המוצעים על-ידי צד שלישי עשויים להשתנות, להיות מושעים או להתבטל ללא הודעה מוקדמת. TP Visionלא תישא בשום אחריות במצבים שכאלה.

מפתח

A

Alexa 69
Ambilight+hue, Immersion 48
Ambilight+hue, כבוי או מופעל 48
Ambilight+hue, תצורה 48
Ambilight, הגדרות 47
Ambilight, סגנון Ambilight 64

B

Bluetooth, התקן בחר 26
Bluetooth, התקן הסר 26
Bluetooth, קישור 25

C

CAM - מותנית גישה רכיב 24
CI+ 24

D

DVB (דיגיטלי וידיאו שידור) 20

E

EasyLink HDMI CEC 50

H

HbbTV 16
HDMI MHL 23
HDMI Ultra HD 50

I

iTV 16

U

Unicable 18

W

Wi-Fi 30

א

אורך תדר 21
איזון עוצמה אוטומטי 46
איכות הקליטה 21
אנטנה, התקנה ידנית 21
אפליקציות 34
אפשרויות, בערוץ 12

ב

בדיקת צריכת חשמל 49
בדיקת קליטה 21
בעיות 75
בעיות, חיבור HDMI 77
בעיות, חיבור USB 77
בעיות, חיבור, Fi-Wi 77
בעיות, חיבור, אינטרנט 77
בעיות, ערוצים 76
בעיות, צליל 77
בעיות, שלט רחוק 75
בעיות, שפה לא נכונה של התפריטים 77
בעיות, תמונה 76

ג

גישה אוניברסלית 52
גשר מסוג hue 48

ד

דירוג הורים 12
דירוג לפי גיל 12

ה

הגדרות אנדרואיד 32
הגדרות סביבה 49
הגדרת סגנון תמונה 42
הודעות מערכת 71
הוראות בטיחות 79
הפחתת Artefact MPEG 44
הפעלה 10
הצבת הטלוויזיה 5
הקלטה 60
הקלטות, נתוני מדריך טלוויזיה 58
השהה טלוויזיה 60
השלכת הטלוויזיה או הסוללות 72
התקנה ידנית 21
התקנת טלוויזיה 20
התקנת טלוויזיה מחדש 20
התקנת לוויין 17
התקנת רשת 30

ו

וידיאו לפי דרישה 67

ח

חדות, הפחתת ארטיפקטים ב-MPEG 44
חיבור לחשמל 5
חריץ לממשק משותף 24

ט

טיפול במסך 80
טלוויזיה אינטראקטיבית 16
טלוויזיה אינטראקטיבית, על אודות 16
טלוויזיה מקוונת 66
טלטקסט 15
טקסט 15
טקסט דיגיטלי 15

ב

כונן קשיח USB, שטח דיסק 27
כעת בטלוויזיה 66
כרטיס חכם, CAM 24
כתובית 12

ל

להתחלה 32
לוויין, Unicable 18
לוויין, הוספת לוויין 18
לוויין, הסרת לוויין 18
לוויין, התקנה ידנית 18
לוויין, חבילות ערוצים 17
לוויין, עדכון ערוצים ידני 18
לשחק משחקים 63

מ

מדיה 54
מדריך הטלוויזיה, נתונים ומידע 58
מדריך הטלוויזיה, תזכורת 58
מדריך טלוויזיה 58
מדריך קישרויות 23
מוגבלי ראייה 52
מופעלים או במצב המתנה 10
מחק, זיכרון אינטרנט 31

29 מחשב, חיבור
מיקרופיש מוצר 72
25 מערכת קולנוע ביתי, בעיות
מצב תדר רשת 20
27 מקלדת USB
27 מקלדת USB, חיבור
מרחק צפייה 5

נ

25 נגן תקליטורי ray-Blu, חיבור
48 נורות מסוג hue
44 ניגודיות, ניגודיות דינמית
נעילת יישום 35
נעילת ילדים 52
52 נעילת ילדים, נעילת יישום

ס

סגנון הצליל 46
סגנון התמונה 42
סקירת תדרים 21

ע

עדכון ערוצים אוטומטי 19
עדכון תוכנה 70
עותק רשימת ערוצים 21
22 עותק רשימת ערוצים, גרסה נוכחית
22 עותק רשימת ערוצים, העלאה
22 עותק רשימת ערוצים, העתק
ערוץ 11
12 ערוץ , דירוג לפי גיל
12 ערוץ, אפשרויות
19 ערוץ, התקנה
19 ערוץ, התקנת אנטנה
17 ערוץ, התקנת ערוצי לוויין
58 ערוץ, מדריך טלוויזיה
11 ערוץ, עבור לערוץ
19 ערוץ, עדכון ערוצים אוטומטי
20 ערוץ, עדכון ערוצים ידני
20 ערוצים, התקנה מחדש

צ

43 צבע, בקרת צבע
צור קשר עם פיליפס 78
צפייה בטלוויזיה 11

ק

54 קובצי מדיה, מכונן USB
54 קובצי מדיה, ממחשב או מכונן NAS
26 קונסולת משחק, חיבור
קשי שמיעה 52

ר

17 רכיבי CAM של הלוויין
רשום את המוצר שלך 75
רשימת הערוצים 11
11 רשימת ערוצים, חיפוש
11 רשימת ערוצים, סינון
11 רשימת ערוצים, על אודות
11 רשימת ערוצים, פתיחה
רשת אלחוטית 30
רשת קווית 30
30 רשת, אלחוטית
31 רשת, הגדרה
30 רשת, חיבור
30 רשת, קווית

ש

שירות לקוחות 78
25 שלט משחקים, חיבור
שלט רחוק וסוללות 9
שם רשת 31
13 שפה, שמע
שפת הכתוביות 13
13 שפת הכתוביות:, משני
13 שפת הכתוביות:, ראשי
13 שפת השמע, משנית
13 שפת השמע, ראשית
16 שפת טקסט, משנית
16 שפת טקסט, ראשית

ת

תאורת טרקלין 65
תדר רשת 20
72 תו תקן ירוק (Ecolabel) אירופאי
66 תוכניות, המלצות
תוכנת קוד פתוח 71
תום השימוש 72
תחנות רדיו 11
תיקון 78
45 תמונה, הגדרות מהירות
45 תמונה, פורמט התמונה
54 תמונות, סרטונים ומוזיקה
תמיכה מקוונת 78
78 תמיכה, מקוונת
תנאי שימוש 81
33 תנאי שימוש, האוסף של Philips
תפריט בסיסי 10

All registered and unregistered trademarks are property of their respective owners.
Specifications are subject to change without notice.
Philips and the Philips' shield emblem are trademarks of Koninklijke Philips N.V.
and are used under license from Koninklijke Philips N.V.
2018 © TP Vision Europe B.V. All rights reserved.

philips.com