Philips
Televisor LED profissional

122 cm (48"), Studio
LED
DVB-T2/T/C

48HFL2829T

Boa relação qualidade/preço num design moderno

com tecnologia LED economizadora

Com este televisor Hospitality economizador de energia, pode desfrutar de uma instalação eficiente através da clonagem USB e funcionalidades dedicadas para instalações de hospedagem, como bloqueio de menus e de controlo.

Funcionalidades avançadas para hotéis e preparadas para o futuro

- Adequado especialmente para estabelecimentos prisionais
- Clonagem USB das definições para uma rápida instalação
- Uma lista de canais combinada para canais analógicos e digitais
- Controlo do volume avançado para evitar perturbar os seus hóspedes
- Receba os seus clientes com uma página de boas-vindas personalizável
- Evitar utilizações não autorizadas através do bloqueio do comando por controlador
- Bloqueio do menu de instalação
- Editor de canais offline para editar uma lista de canais num PC

Excelente experiência de visualização e todo o conforto

- Televisor LED Full HD - imagens LED brilhantes com um contraste incrível
- USB para reprodução de conteúdos multimédia
- Baixo consumo de energia

PHILIPS

Destaques

Televisor LED Full HD
A qualidade de imagem é importante. Os televisores HD comuns fornecem uma boa qualidade, mas deseja algo mais. Imagine detalhes nítidos combinados com alta luminosidade, contraste incrível e cores autênticas para uma imagem realista.

Página de boas-vindas

É apresentada uma página de boas-vindas sempre que o televisor é ligado. A página de boas-vindas pode ser associada a uma marca e personalizada facilmente no momento da instalação através de uma simples imagem de boas-vindas no formato .png.

Clonagem USB

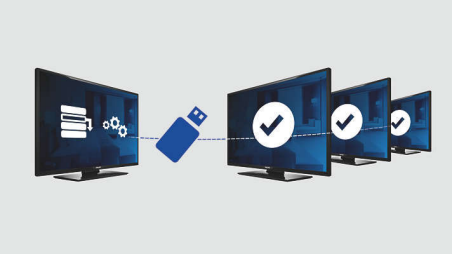

Proporciona a capacidade de copiar facilmente todas as definições de canais e de programação de um televisor para outro em menos de um minuto. A funcionalidade garante uniformidade entre televisores e reduz de forma significativa o tempo e os custos de instalação.

Definição para estabelecimentos prisionais
Para controlar a comunicação, este televisor Hospitality está equipado com uma definição específica para estabelecimentos prisionais. Este modo de segurança avançada desactiva determinadas definições não solicitadas pelo sector da detenção, como o teletexto, Guia de Programação Electrónico, legendas e portas USB.

USB (fotografias, música, vídeo)

Partilhe a diversão. Ligue a sua unidade de memória USB, câmara digital, leitor mp3 ou outro dispositivo multimédia à porta USB na parte lateral do seu televisor para desfrutar de fotografias, vídeos e música utilizando o prático navegador de conteúdos no ecrã.

Editor de canais offline
Editor de canais offline para editar uma lista de canais num PC

Uma lista de canais combinada
Uma lista de canais integrada para canais digitais e analógicos, que permite que o cliente comute continuamente entre canais analógicos e digitais.

Controlo do volume avançado
Com o controlo do volume avançado, pode configurar o volume inicial do televisor e predefinir o intervalo de volume permitido para o funcionamento do televisor, evitando volume excessivos que perturbam hóspedes no quarto ao lado.

Bloqueio do comando por controlador
Ao desactivar ou activar o bloqueio do comando por controlador, o administrador pode evitar utilizações não autorizadas do televisor através do controlador, poupando despesas à instalação hoteleira.

Bloqueio do menu de instalação
Evita o acesso não autorizado a definições de instalação e configuração, para garantir o maior conforto aos utilizadores e evitar custos de reinstalação desnecessários.

Baixo consumo de energia
Os televisores Philips foram concebidos para minimizar o consumo de energia, reduzindo o impacto ambiental e os custos de funcionamento.

Televisor LED profissional
122 cm (48"), Studio LED, DVB-T2/T/C

48HFL2829T/12

Especificações

2 colunas frequências médias e altas 10 W, subwoofer 30 W
- Rácio de visualização: 16:9
- Tamanho do ecrã na diagonal (pol.): 48 polegada
- Tamanho do ecrã na diagonal (métrico): 122 cm
- Visor: LED Full HD
- Resolução do painel: 1920x1080p
- Brilho: 300 cd/m²
- Melhoramento de imagem: Digital Crystal Clear, Perfect Motion Rate de 100 Hz
- Ângulo de visualização: 178° (H) / 178° (V)

Sintonizador/receção/transmissão
- Televisão Digital: DVB-T/T2/C
- TV analógica: PAL, SECAM

Características
- Fácil de utilizar: Estilo de imagem, Estilo de som
- Serviços digitais: EPG de 8 dias, MHEG, Teletexto

Funcionalidades para serviços
- Modo de hotel: Bloqueio do comando por controlador, Bloqueio de menu, Bloqueio do menu de instalação, Limitação de volume
- Modo de prisão: Modo de alta segurança, Bloqueio de TXT/MHEG/USB/EPG/legendas
- Temporizador: Temporizador, Alarme de despertar, Despertar com canal
- Anti-roubo: Protecção anti-roubo para pilha, Bloqueio Kensington
- A sua marca: Logótipo de boas-vindas
- Clonagem e actualização de firmware: via USB, Clonagem inicial instantânea
- Comando: Bloqueio da actualização automática de canais
- Canais: Lista combinada, Editor de canais offline

Funcionalidades para instalações de cuidados de saúde
- Comando: Telecomando multi-dispositivos
- Funcionalidades: Saída de auscultador

Multimédia
- Reprodução de vídeo suportada: Recipientes: AVI, MKV, Formatos: H.264/MPEG4 AVC, MPEG1, MPEG2, MPEG4
- Formatos de música suportados: MP3, AAC
- Formatos de legendas suportados: SRT, SSA SUB
- Formatos de imagem suportados: BMP, JPG, PNG
- Resolução de vídeo suportada no USB: até 1920x1080p a 30 Hz
- Ligações multimédia: USB

Áudio
- Potência da saída de som: 16 (2x8) W
- Colunas: 2,0, Projeção descendente
- Funcionalidades sonoras: Equalizador, Equilíbrio, AVL, Incredible Surround, Graves dinâmicos

Potência
- Alimentação elétrica: 220-240 V CA, 50-60 Hz
- Temperatura ambiente: 5 °C a 45 °C
- Consumo de energia em modo de espera: <0,4 W
- Classe energética: A++
- Potência com Rótulo energético da UE: 46 W
- Funcionalidades de poupança de energia: Modo Eco
- Consumo de energia anual: 67 kW·h

Acessórios
- Incluído: Telecomando 22AV1407A/12, 2 x pilhas AAA, Suporte de mesa, Folheto de garantia, Folheto de informações legais e de segurança
- Opcional: Configuração RC 22AV9573A

Conectividade na parte lateral
- Ranhura de interface comum: CI+ 1.3
- Saída de auscultador: Minificha
- USB1: USB 2.0
- Entrada AV: CVBS +L/R (minificha)

Conectividade do lado posterior
- Scart: CVBS, RGB, SVHS
- Antena: IEC-75
- HDMI1: HDMI 1.4
- Saída de áudio digital: Coaxial (SPDIF)
- Entrada VGA: 15 pinos D-sub

Melhorias de Conectividade
- EasyLink (HDMI CEC): Reprodução com um só toque, Modo de espera do sistema
- HDMI: ARC (todas as portas)

Design
- Cor: Preto

Dimensões
- Largura do conjunto: 1093 mm
- Altura do conjunto: 642 mm
- Profundidade do conjunto: 81/99 mm
- Peso do produto: 11,6 kg
- Largura do conjunto (com suporte): 1093 mm
- Altura do conjunto (com suporte): 681 mm
- Profundidade do conjunto (com suporte): 220 mm
- Peso do produto (+suporte): 12,5 kg
- Compatível com suporte de parede: 400 x 400 mm, M6

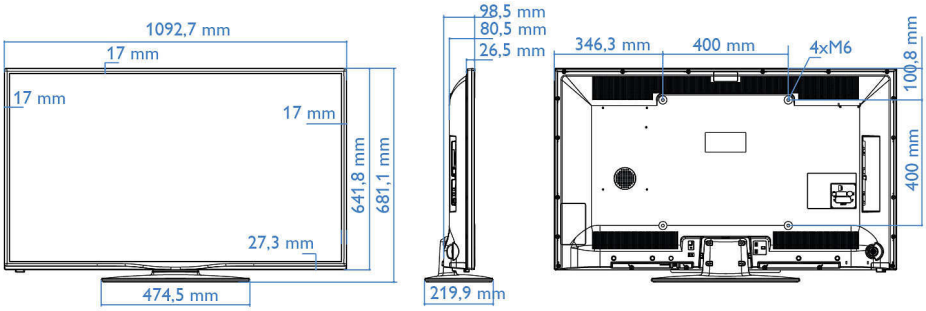

Data de publicação
2024-04-05

Versão: 3.1.1

EAN: 87 18863 00386 2

© 2024 Koninklijke Philips N.V.
Todos os direitos reservados.

Todas as especificações estão sujeitas a alterações sem aviso prévio. As marcas comerciais são propriedade de Koninklijke Philips N.V. ou dos respectivos detentores.

www.philips.com

* A disponibilidade das funcionalidades dependerá da implementação seleccionada pelo integrador.
* Consumo de energia no modo ligado típico medido de acordo com a IEC62087 Edição 2. O consumo de energia efectivo dependerá da forma como o televisor é utilizado.
* Este televisor contém chumbo apenas em determinadas peças e componentes que não oferecem uma tecnologia alternativa, de acordo com as cláusulas de isenção da directiva RoHS.