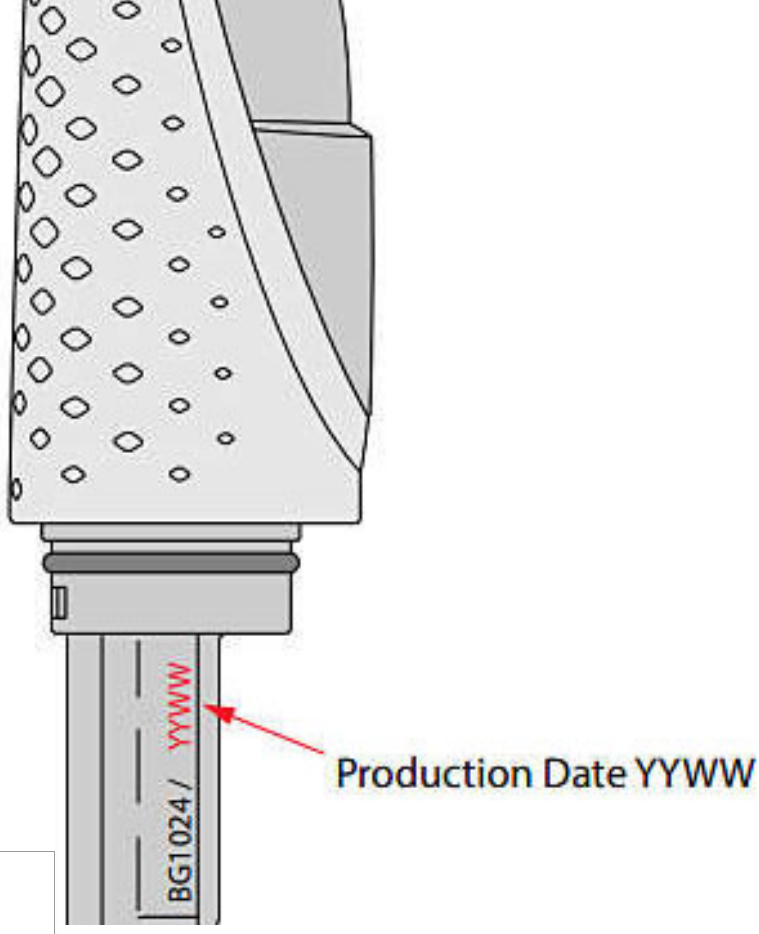

Philips Beardtrimmer
series 7000
Lame

Argent, noir

Cette tête est compatible avec les tondeuses dont le numéro de production année/semaine débute à 19/36.
Pour connaître la date de production, voir les images 2 et 3

CP1400/01

Élément de coupe pour votre tondeuse à barbe

Vérifiez la compatibilité ci-dessous

Replacement stainless steel blades for your beard trimmer. The blades are self-sharpening, so there's no need for oiling to maintain their performance.

Pièces de rechange Philips faciles à utiliser

- Prolongez la durée de vie de votre produit avec les pièces détachées Philips.

PHILIPS

Lame
Argent, noir Cette tête est compatible avec les tondeuses dont le numéro de production année/semaine débute à 19/36., Pour connaître la date de production, voir les images 2 et 3

CP1400/01

Caractéristiques

Pièces de rechange

- Adapté aux types de produits: BT7500, BT7501, BT7510, BT7512, BT7520

Points forts

Remplacement facile des pièces détachées

De temps en temps, votre produit peut avoir besoin d'entretien et cela n'a jamais été aussi facile qu'avec les pièces de rechange Philips pour renouveler votre produit. Tout cela avec la garantie de qualité Philips.

Date de publication
2024-07-05

Version: 8.8.1

© 2024 Koninklijke Philips N.V.
Tous droits réservés.

Les caractéristiques sont sujettes à modification sans préavis. Les marques commerciales sont la propriété de Koninklijke Philips N.V. ou de leurs détenteurs respectifs.

www.philips.com