PHILIPS

BHH730

Specifications are subject to change without notice
© 2022 Koninklijke Philips N.V.
All rights reserved.

3000.096.0126.1 (17/08/2022)

100% recycled paper

English

Congratulations on your purchase, and welcome to Philips! To fully benefit from the support that Philips offers, register your product at www.philips.com/welcome.

1 Important

Read this user manual carefully before you use the appliance and keep it for future reference.

- WARNING: Do not use this appliance near water.
- When the appliance is used in a bathroom, unplug it after use since the proximity of water presents a risk, even when the appliance is switched off.
- WARNING: Do not use this appliance near bathtubs, showers, basins or other vessels containing water.
- Always unplug the appliance after use.
- If the main cord is damaged, you must have it replaced by Philips, a service centre authorised by Philips or similarly qualified persons in order to avoid a hazard.
- This appliance can be used by children aged from 8 years and above and persons with reduced physical, sensory or mental capabilities or lack of experience and knowledge if they have been given supervision or instruction concerning use of the appliance in a safe way and understand the hazards involved. Children shall not play with the appliance. Cleaning and user maintenance shall not be made by children without supervision.
- Before you connect the appliance, ensure that the voltage indicated on the appliance corresponds to the local power voltage.
- Do not use the appliance for any other purpose than described in this manual.
- Do not use the appliance on artificial hair.
- When the appliance is connected to the power, never leave it unattended.
- Never use any accessories or parts from other manufacturers or that Philips does not specifically recommend. If you use such accessories or parts, your guarantee becomes invalid.
- Do not wind the main cord round the appliance.
- Only use the appliance on dry hair.
- Wait until the appliance has cooled down before you store it.
- Pay full attention when using the appliance since it could be extremely hot. Only hold the handle as the bristles are hot and avoid contact with the skin.
- Always place the appliance on a heat-resistant, stable flat surface. The hot brush should never touch the surface or other flammable material.
- Avoid the main cord from coming into contact with the hot parts of the appliance.
- Keep the appliance away from flammable objects and material when it is switched on.
- Never cover the appliance with anything (e.g. a towel or clothing) when it is hot.
- Do not operate the appliance with wet hands.
- Keep the brush clean and free of dust and styling products such as mousse, spray and gel. Never use the appliance in combination with styling products.
- The metal bristles have coating. This coating might slowly wear away over time. However, this does not affect the performance of the appliance.
- If the appliance is used on color-treated hair, the brush may be stained.
- Always return the appliance to a service centre or authorised by Philips for examination or repair. Repair by unqualified people could result in an extremely hazardous situation for the user.
- Do not insert metal objects into openings to avoid electric shock.
- Do not pull on the power cord after using. Always unplug the appliance by holding the plug.
- Do not clean any part of the brush under tap water as it is extremely dangerous.
- For additional protection, we advise you to install a residual current device (RCD) in the electrical circuit that supplies the bathroom. This RCD must have a rated residual operating current not higher than 30mA. Ask your installer for advice.
- Burn hazard. Keep appliance out of reach from young children, particularly during use and cool down.

Electromagnetic fields (EMF)

This Philips appliance complies with all applicable standards and regulations regarding exposure to electromagnetic fields.

Recycling

- This symbol means that this product shall not be disposed of with normal household waste (2012/19/EU).
- Follow your country's rules for the separate collection of electrical and electronic products. Correct disposal helps prevent negative consequences for the environment and human health.

2 How to use

Before use:

Note

- Only use the brush on dry hair.
- Bristles are hot. Do not touch the bristles nor put the bristles too close to your hair roots or scalp, to avoid unintended burns.
- Some parts of the brush may be hot. Hold the product by its handle.
- Remove your fingers when the brush is close to hair ends to avoid touching the bristles.
- Do not wash the brush under running water.

1 Connect the plug to a power supply socket.
2 Comb your hair thoroughly and divide them into small sections.
3 Slide the switch (1) to ❙ to turn on the appliance.
↳ The indicator will light up.
↳ Please wait at least 90secs while the brush heats up.

To straighten your hair (Fig.C)

1 Use a round brush or comb to detangle your hair before using.
2 Select one section of hair and put the heated brush (3) underneath the hair strand with bristles facing upwards, about 3cm away from your hair roots.
3 Hold the selected hair section taut. Slide down the brush slowly to your hair ends in a single motion and slightly turn in the brush as you reach the ends to give soft flicks to the ends.
4 Allow the section of hair to cool for 2-3 seconds. On the same hair with brush facing downwards, hold the hair taut and slowly slide down to your hair ends in a single motion without stopping.
5 Repeat steps 2-4 as necessary until you get your desired results.
6 To turn off the appliance, slide the switch (1) to O.
7 Let the hair sections cool down before you finger-comb the hair into its final style. For long lasting results, mist with hairspray.

Tips and Tricks

- Flatten the selected section of hair between your fingers before placing hair on the brush so that hair is spread evenly across the brush.
- Place selected hair as close as possible to the heated base of the brush to ensure there is good contact with hair for better styling results.

After use:

1 Switch off the appliance and unplug it.
2 Place it on a heat-resistant surface until it cools down.
3 Clean the appliance and bristles by damp cloth and use your fingers to remove hair or dust on the brush.
4 Keep it in a safe and dry place, free of dust. You can also hang it with the hanging loop (4).

3 Guarantee and service

If you need information e.g. about replacement of an attachment or if you have a problem, please visit the Philips website at www.philips.com/support or contact the Philips Consumer Care Center in your country.The phone number is in the worldwide guarantee leaflet. If there is no Consumer Care Centre in your country, go to your local Philips dealer.

4 Troubleshooting

Problem	Cause	Solution
The appliance does not work at all.	The power socket to which the appliance has been connected may be broken.	Check the appliance is plugged in correctly. Check the fuse for this power socket in your home.
The hair strand is not straight enough after styling.	Brushed hair too fast or hair is not close to the heating base of the brush.	Hold the selected hair strand taut and close to the heating base of the brush, then brush slowly.

Dansk

Tillykke med dit køb, og velkommen til Philips! Hvis du vil have fuldt udbytte af den support, som Philips tilbyder, kan du registrere dit produkt på www.philips.com/welcome.

1 Vigtigt

Læs denne brugervejledning grundigt, før du tager apparatet i brug, og opbevar den til senere brug.

- ADVARSEL: Benyt ikke dette apparat i nærheden af vand.
- Hvis du anvender apparatet i badeværelset, skal du trække stikket ud efter brug, da vand udgør en risiko, selvom apparatet er slukket.
- ADVARSEL: Brug ikke dette apparat i nærheden af badekar, brusekabiner, kummer eller andre kar, der indeholder vand.
- Tag altid stikket ud, efter du har brugt apparatet.
- Hvis netledningen er beskadiget, skal den af sikkerhedsmæssige årsager udskiftes af Philips, af et servicecenter, der er godkendt af Philips, eller af personer med tilsvarende kvalifikationer.
- Dette apparat kan bruges af børn fra 8 år og opefter og af personer med reducerede fysiske, sensoriske eller mentale evner eller manglende erfaring og viden, hvis de er blevet instrueret i sikker brug af apparatet og forstår de medfølgende risici. Lad ikke børn lege med apparatet. Rengøring og vedligeholdelse må ikke foretages af børn uden opsyn.
- Før du tilslutter apparatet, skal du sikre dig, at den spænding, der er angivet på apparatet, svarer til den lokale spænding.
- Brug ikke apparatet til andre formål end dem, der er beskrevet i vejledningen.
- Brug ikke apparatet på kunstigt hår.
- Hold konstant opsyn med apparatet, når det er sluttet til stikkontakten.
- Brug aldrig tilbehør eller dele fra andre fabrikanter eller tilbehør/dele, som ikke specifikt er anbefalet af Philips. Hvis du anvender en sådan type tilbehør eller dele, annulleres garantien.
- Du må ikke sno netledningen rundt om apparatet.
- Brug kun apparatet på tørt hår.
- Læg aldrig apparatet væk, før det er helt afkølet.
- Vær meget opmærksom, når du bruger apparatet, da det kan være meget varmt. Hold kun i håndtaget, da børstehårene er varme, og undgå kontakt med huden.
- Placer altid apparatet på en varmebestandig, stabil og jævn overflade. Den varme børste må ikke berøre overfladen eller andre brandbare materialer.
- Netledningen må ikke komme i kontakt med apparatets varme dele.
- Når apparatet er tændt, skal det holdes væk fra brændbare genstande og materialer.
- Når apparatet er varmt, må der ikke lægges noget hen over det (f.eks. håndklæder eller tøj).
- Undlad at betjene apparatet med våde hænder.
- Hold børsten ren og fri for støv og stylingprodukter som f.eks. mousse, spray og gel. Brug aldrig apparatet sammen med stylingprodukter.
- Børstehårene af metal har en belægning. Denne belægning slides muligvis væk med tiden. Dette påvirker dog ikke apparatets ydeevne.
- Hvis apparatet bruges til farvet hår, kan det smitte af på børsten.
- Reparation og eftersyn af apparatet skal altid foretages på et autoriseret Philips-serviceværksted. Reparation udført af ukvalificeret personale kan medføre ekstremt farlige situationer for brugeren.
- Stik aldrig metalgenstande ind i åbningerne, da dette kan give elektrisk stød.
- Træk ikke i netledningen efter brug. Tag altid stikket ud af stikkontakten ved at holde fast i stikket.
- Rengør ikke nogen dele af børsten under vandhanen, da det er ekstremt farligt.
- Som en ekstra sikkerhedsforanstaltning anbefales det, at installationen til badeværelset er forsynet med et HFI-relæ, der ikke overstiger 30mA. Kontakt eventuelt en el-installatør.
- Fare for forbrænding. Hold apparatet uden for mindre børns rækkevidde, navnlig under brug og nedkøling.

Elektromagnetiske felter (EMF)

Dette Philips-apparat overholder alle branchens gældende standarder og regler angående eksponering for elektromagnetiske felter.

Genbrug

- Dette symbol betyder, at dette produkt ikke må bortskaffes sammen med almindeligt husholdningsaffald (2012/19/EU).
- Følg dit lands regler for særskilt indsamling af elektriske og elektroniske produkter. Korrekt bortskaffelse er med til at forhindre negativ påvirkning af miljøet og menneskers helbred.

2 Instruktioner om brug

Før brug:

Bemærk

- Brug kun børsten på tørt hår.
- Børstehårene er varme. Rør ikke børstehårene, og placer ikke børstehårene tæt på dine hårrødder eller hovedbund, da der er risiko for forbrændinger.
- Visse dele af børsten kan være varme. Hold produktet i håndtaget.
- Fjern fingrene, når børsten er tæt på hårets spidser, for at undgå at røre børstehårene.
- Børsten må ikke vaskes under rindende vand.

1 Sæt stikket i stikkontakten.
2 Red dit hår omhyggeligt, og del det op i små hårlokker.
3 Tænd på kontakten (1) for ❙ at tænde for apparatet.
↳ Indikatoren lyser op.
↳ Vent mindst 90 sek. mens børsten varmer op.

Sådan glatter du dit hår (Fig.C)

1 Brug en rund børste eller en kam til at rede håret før brug.
2 Vælg en lok hår, og placer den opvarmede børste (3) under håret med børstehårene opad, ca. 3 cm væk fra dine hårrødder.
3 Hold hårlokken stram. Skub langsomt børsten ned mod dine hårspidser i en enkelt bevægelse, og drej børsten lidt, når du når spidserne, for at give et blødere fald i spidserne.
4 Lad håret køle af i 2-3 sekunder. På den samme lok hår, med børsten vendt nedad, skal du holde håret stramt og langsomt glide ned til spidserne i dit hår i en enkelt bevægelse uden at stoppe.
5 Gentag trin 2-4 efter behov, til du opnår det ønskede resultat.
6 Skub knappen (1) til O for at slukke for apparatet.
7 Lad håret køle af, inden du fører igennem håret med fingrene og sætter den endelige frisure. Brug en hårlak for at få resultatet til at holde længere.

Gode råd og fiduser

- Gør den valgte hårlok flad mellem fingrene, før du placerer håret på børsten, så håret spredes jævnt over børsten.
- Placer håret så tæt som muligt på børstens varme bund for at sikre, at der er god kontakt med håret. Det giver et bedre stylingresultat.

Efter brug:

1 Sluk for apparatet, og tag stikket ud af stikkontakten.
2 Placer det på en overflade, der kan tåle varme, mens det køler ned.
3 Rengør apparatet og børstehårene med en fugtig klud, og fjern hår eller støv fra børsten med fingrene.
4 Opbevar det på et sikkert og tørt sted, der er frit for støv. Du kan også hænge det op i ophængningsstroppen (4).

3 Reklamationsret og service

Hvis du har behov for oplysninger, f.eks. om udskiftning af tilbehør, eller har et problem, kan du besøge Philips' websted på www.philips.com/support, eller kontakt dit lokale Philips-kundecenter. Telefonnummeret findes i folderen "Worldwide Guarantee". Hvis der ikke findes et kundecenter i dit land, bedes du kontakte din lokale Philips-forhandler.

4 Fejlfinding

Problem	Årsag	Løsning
Apparatet virker slet ikke.	Måske virker den stikkontakt, som apparatet er sluttet til, ikke.	Kontroller, at apparatet er sat korrekt i stikkontakten. Kontroller sikringen til denne stikkontakt.
Håret er ikke glat nok efter styling.	Du børstede håret for hurtigt, eller hvis håret ikke er tæt nok på børstens base.	Hold det valgte hår strakt ud og tæt på børstens varmedel. Derefter børster du langsomt.

Deutsch

Herzlichen Glückwunsch zu Ihrem Kauf und willkommen bei Philips! Um das Kundendienstangebot von Philips vollständig nutzen zu können, registrieren Sie Ihr Produkt unter www.philips.com/welcome.

1 Wichtig

Lesen Sie vor Gebrauch des Geräts die Bedienungsanleitung sorgfältig durch, und bewahren Sie es für die Zukunft auf.

- WARNUNG: Verwenden Sie dieses Gerät nicht in der Nähe von Wasser.
- Wenn das Gerät in einem Badezimmer verwendet wird, trennen Sie es nach dem Gebrauch von der Stromversorgung. Die Nähe zum Wasser stellt ein Risiko dar, sogar wenn das Gerät abgeschaltet ist.
- WARNUNG: Verwenden Sie das Gerät nicht in der Nähe von Badewannen, Duschen, Waschbecken oder sonstigen Behältern mit Wasser.
- Ziehen Sie nach jedem Gebrauch den Netzstecker aus der Steckdose.
- Um Gefährdungen zu vermeiden, darf ein defektes Netzkabel nur von einem Philips Service-Center, einer von Philips autorisierten Werkstatt oder einer ähnlich qualifizierten Person durch ein Original-Ersatzkabel ersetzt werden.
- Dieses Gerät kann von Kindern ab 8 Jahren und Personen mit verringerten physischen, sensorischen oder psychischen Fähigkeiten oder Mangel an Erfahrung und Kenntnis verwendet werden, wenn sie bei der Verwendung beaufsichtigt werden oder Anweisung zum sicheren Gebrauch des Geräts erhalten und die Gefahren verstanden haben. Kinder dürfen nicht mit dem Gerät spielen. Die Reinigung und Wartung darf nicht von Kindern ohne Aufsicht durchgeführt werden.
- Bevor Sie das Gerät an eine Steckdose anschließen, überprüfen Sie, ob die auf dem Gerät angegebene Spannung mit der Netzspannung vor Ort übereinstimmt.
- Verwenden Sie das Gerät nie für andere als in dieser Bedienungsanleitung beschriebene Zwecke.
- Verwenden Sie das Gerät nicht zum Trocknen von Kunsthaar.
- Wenn das Gerät an eine Steckdose angeschlossen ist, lassen Sie es zu keiner Zeit unbeaufsichtigt.
- Verwenden Sie niemals Zubehör oder Teile, die von Drittherstellern stammen bzw. nicht von Philips empfohlen werden. Wenn Sie diese(s) Zubehör oder Teile verwenden, erlischt Ihre Garantie.
- Wickeln Sie das Netzkabel nicht um das Gerät.
- Verwenden Sie das Gerät nur an trockenem Haar.
- Lassen Sie das Gerät abkühlen, bevor Sie es wegräumen.
- Geben Sie acht bei der Verwendung des Geräts, da es äußerst heiß sein könnte. Halten Sie nur den Griff, da die Borsten heiß sind, und vermeiden Sie Kontakt mit der Haut.
- Stellen Sie das Gerät immer auf eine hitzebeständige, stabile ebene Fläche. Die heiße Bürste sollte nie die Oberfläche oder anderes brennbares Material berühren.
- Achten Sie darauf, dass das Netzkabel nicht mit den heißen Teilen des Geräts in Berührung kommt.
- Halten Sie das eingeschaltete Gerät fern von leicht entzündbaren Gegenständen und Materialien.
- Bedecken Sie das heiße Gerät niemals mit Handtüchern, Kleidungsstücken oder anderen Gegenständen.
- Bedienen Sie das Gerät nicht mit nassen Händen.
- Halten Sie die Bürste sauber und frei von Staub sowie von Stylingprodukten wie Schaumfestiger, Styling-Spray und Gel. Verwenden Sie das Gerät nie in Kombination mit Stylingprodukten.
- Die Metallborsten haben eine Beschichtung. Diese Beschichtung nutzt sich im Laufe der Zeit ab. Dies hat jedoch keinerlei Einfluss auf die Leistung des Geräts.
- Bei Verwendung mit getöntem oder gefärbtem Haar kann sich die Bürste möglicherweise verfärben.
- Geben Sie das Gerät zur Überprüfung bzw. Reparatur stets an ein von Philips autorisiertes Service-Center. Eine Reparatur durch unqualifizierte Personen kann zu einer hohen Gefährdung für den Verbraucher führen.
- Führen Sie keine Metallgegenstände in die Öffnungen ein, da dies zu Stromschlägen führen kann.
- Ziehen Sie nach der Verwendung nicht am Netzkabel. Ziehen Sie stattdessen am Netzstecker, um das Gerät von der Stromversorgung zu trennen.
- Reinigen Sie die Teile der Bürste niemals unter fließendem Wasser, da dies sehr gefährlich ist.
- Der Einbau einer Fehlerstromschutzeinrichtung in dem Stromkreis, der das Badezimmer versorgt, bietet zusätzlichen Schutz. Dieses Gerät muss über einen Nennauslösestrom von maximal 30 mA verfügen. Bei Fragen wenden Sie sich an Ihren Installateur.
- Verbrennungsgefahr. Bewahren Sie das Gerät außerhalb der Reichweite von Kindern auf, insbesondere während des Gebrauchs und des Abkühlens.

Elektromagnetische Felder

Dieses Philips Gerät erfüllt sämtliche Normen und Regelungen bezüglich der Exposition in elektromagnetischen Feldern.

Recycling

- Dieses Symbol bedeutet, dass Elektrogeräte und Akkus/Batterien nicht mit dem normalen Hausmüll entsorgt werden dürfen.
- Beachten Sie die örtlichen Vorschriften zur getrennten Entsorgung von Elektrogeräten und Akkus/Batterien.

1 Altgeräte/Altakkus/Batterien können kostenlos an geeigneten Rücknahmestellen abgegeben werden.
2 Diese werden dort fachgerecht gesammelt oder zur Wiederverwendung vorbereitet. Altgeräte/Altakkus/Batterien können Schadstoffe enthalten, die der Umwelt und der menschlichen Gesundheit schaden können. Enthaltene Rohstoffe können durch ihre Wiederverwertung einen Beitrag zum Umweltschutz leisten. Sofern die Batterie Blei (Pb), Cadmium (Cd) oder Quecksilber (Hg) enthält, ist die Batterie entsprechend gekennzeichnet.
3 Die Löschung personenbezogener Daten auf den zu entsorgenden Altgeräten muss vom Endnutzer eigenverantwortlich vorgenommen werden.
4 Hinweise für Verbraucher in Deutschland:
Die in Punkt 1 genannte Rückgabe ist gesetzlich vorgeschrieben. Altgeräte mit Altbatterien und/oder Altakkus und Lampen, die nicht vom Altgerät umschlossen sind, sind vor der Abgabe an einer Rücknahmestelle von diesen zu trennen. Dies gilt nicht, falls die Altgeräte für eine Wiederverwendung noch geeignet (d.h. funktionstüchtig) sind und von den anderen Altgeräten getrennt werden. Sammel- und Rücknahmestellen in DE: **https://www.stiftung-ear.de/**, für Batterien auch Rückgabe im Handel möglich. Informationen über Sammel- und Recyclingquoten **https://www.bmu.de**

Rücknahme von Altgeräten

Rücknahmepflichtig sind Geschäfte mit einer Verkaufsfläche von mindestens 400 m² für Elektro- und Elektronikgeräte sowie diejenigen Lebensmittelgeschäfte mit einer Gesamtverkaufsfläche von mindestens 800 m², die mehrmals pro Jahr oder dauerhaft Elektro- und Elektronikgeräte anbieten und auf dem Markt bereitstellen.

Diese Händler müssen:

- beim Verkauf eines neuen Elektrogeräts ein Altgerät der gleichen Art kostenfrei zurücknehmen (1:1-Rücknahme); auch bei Lieferungen nach Hause.
- bis zu drei kleine Altgeräte (keine äußere Abmessung größer als 25 cm) kostenfrei im Verkaufsgeschäft oder in unmittelbarer Nähe zurücknehmen, ohne Neukaufverpflichtung.

Rücknahmepflichten gelten auch für den Versandhandel, wobei die Pflicht zur 1:1-Rücknahme im privaten Haushalt nur für Wärmeüberträger (Kühl-/Gefriergeräte, Klimageräte u.a.), Bildschirmgeräte und Großgeräte gilt; für die 1:1-Rücknahme von Lampen, Kleingeräten und kleinen ITK-Geräten sowie die 0:1-Rücknahme müssen Versandhändler Rückgabemöglichkeiten in zumutbarer Entfernung zum Endverbraucher bereitstellen.

Die Philips GmbH ist Mitglied des Rücknahmesystems „take-e-back". Mehr Information unter: **www.take-e-back.de**. So Verbraucher über Philips Consumer Lifestyle B.V. ein Produkt erworben haben, können sie ebenso die Möglichkeiten des Systems nutzen.

Rückgabemöglichkeiten für Verbraucher in Österreich

Die Philips Austria GmbH und die Philips Consumer Lifestyle B.V. sind Mitglied beim Sammel- und Verwertungssystem des UFH. Sammelstellen und Öffnungszeiten siehe **https://ufh.at/**. So Verbraucher das Produkt andernorts erworben haben, haben sie gemäß §5 EAG Anspruch auf eine 1:1-Rücknahme. Für Haushalts- und Gewerbeverpackungen sind die Philips Austria GmbH und die Philips Consumer Lifestyle B.V. Mitglied beim Sammelund Verwertungssystem RecycleMe GmbH.

2 Verwendung

Vor dem Gebrauch:

Hinweis

- Verwenden Sie die Bürste nur bei trockenem Haar.
- Die Borsten sind heiß. Berühren Sie die Borsten nicht, und halten Sie diese nicht zu nah an die Haarwurzeln oder die Kopfhaut, um Verbrennungen zu vermeiden.
- Einige Teile der Bürste sind möglicherweise heiß. Halten Sie das Gerät am Griff fest.
- Entfernen Sie Ihre Finger, wenn Sie mit der Bürste die Haarspitzen erreichen, um die Borsten nicht zu berühren.
- Waschen Sie die Bürste nicht unter fließendem Wasser ab.

1 Verbinden Sie das Netzkabel mit einer Steckdose.
2 Kämmen Sie Ihr Haar sorgfältig, und teilen Sie es in einzelne Strähnen.
3 Stellen Sie den Schalter (1) auf ❙ , um das Gerät auszuschalten.
↳ Die Anzeige leuchtet auf.
↳ Warten Sie mindestens 90 Sek., bis sich die Bürste aufgeheizt hat.

So glätten Sie Ihre Haare (Abb.C)

1 Verwenden Sie eine Rundbürste oder einen Kamm, um Ihre Haare vor der Anwendung zu entwirren.
2 Nehmen Sie sich eine Haarsträhne, und setzen Sie die beheizte Bürste (3) ca. 3 cm von den Haarwurzeln entfernt mit den Borsten nach oben unter die Haarsträhne.
3 Halten Sie die Haarsträhne straff. Führen Sie die Bürste langsam in einer einzigen Bewegung nach unten zu den Haarspitzen, und drehen Sie die Bürste an den Haarspitzen leicht nach innen, um eine leichte Welle zu erhalten.
4 Lassen Sie die Haarsträhne 2-3 Sekunden abkühlen. Führen Sie die Bürste auf der gleichen Haarsträhne mit den Borsten nach unten langsam in einer einzigen Bewegung zu den Haarspitzen, während Sie die Haarsträhne straff halten.
5 Wiederholen Sie die Schritte 2-4, bis Sie die gewünschten Ergebnisse erzielen.
6 Schalten Sie das Gerät aus, indem Sie den Schalter (1) auf "O" stellen.
7 Lassen Sie die Haarsträhne abkühlen, bevor Sie Ihre Frisur mit den Fingern in die endgültige Form bringen. Besprühen Sie das Haar mit Haarspray für lang anhaltende Ergebnisse.

Tipps und Tricks

- Glätten Sie die gewählte Haarsträhne zwischen den Fingern, bevor Sie diese auf der Bürste platzieren, damit das Haar gleichmäßig über die Bürste verteilt ist.
- Platzieren Sie die gewählte Haarsträhne so nah wie möglich auf die beheizte Bürste, damit Ihr Haar guten Kontakt zur Bürste hat und bessere Stylingergebnisse erzielt werden.

Nach der Verwendung:

1 Schalten Sie das Gerät aus, und ziehen Sie den Netzstecker aus der Steckdose.
2 Legen Sie das Gerät auf eine hitzebeständige Unterlage, und lassen Sie es abkühlen.
3 Reinigen Sie das Gerät und die Borsten mit einem feuchten Tuch, und entfernen Sie Haare oder Staub mit den Fingern von der Bürste.
4 Bewahren Sie das Gerät an einem sicheren, trockenen und staubfreien Ort auf. Sie können es auch an der Aufhängeöse (4) aufhängen.

3 Garantie und Kundendienst

Benötigen Sie weitere Informationen, z. B. zu einem Ersatzgerät, oder treten Probleme auf, besuchen Sie die Philips Website www.philips.com/support, oder setzen Sie sich mit einem Philips Service-Center in Ihrem Land in Verbindung. Die Telefonnummer befindet sich in der Garantieschrift. Sollte es in Ihrem Land kein Service-Center geben, wenden Sie sich bitte an Ihren lokalen Philips Händler.

4 Fehlerbehebung

Problem	Ursache	Lösung
Das Gerät funktioniert nicht.	Möglicherweise ist die Steckdose, an die das Gerät angeschlossen ist, kaputt.	Prüfen Sie, ob das Gerät ordnungsgemäß angeschlossen ist. Prüfen Sie in Ihrem Zuhause die Sicherung für diese Steckdose.
Die Haarsträhne ist nach dem Styling nicht glatt genug.	Haar zu schnell gebürstet oder Haar ist nicht nah an der beheizten Bürste.	Halten Sie die Haarsträhne nah an die beheizte Bürste, und bürsten Sie dann langsam.

Ελληνικά

Συγχαρητήρια για την αγορά σας και καλωσορίσατε στη Philips! Για να επωφεληθείτε πλήρως από την υποστήριξη που παρέχει η Philips, καταχωρήστε το προϊόν σας στην ιστοσελίδα www.philips.com/welcome.

1 Σημαντικό

Διαβάστε το παρόν εγχειρίδιο χρήσης προτού χρησιμοποιήσετε τη συσκευή και κρατήστε το για μελλοντική αναφορά.

- ΠΡΟΕΙΔΟΠΟΙΗΣΗ: Μην χρησιμοποιείτε αυτήν τη συσκευή κοντά σε νερό.
- Όταν χρησιμοποιείτε τη συσκευή στο μπάνιο, αποσυνδέετέ την από την πρίζα μετά τη χρήση καθώς η εγγύτητα με νερό αποτελεί κίνδυνο ακόμα και όταν η συσκευή είναι απενεργοποιημένη.
- ΠΡΟΕΙΔΟΠΟΙΗΣΗ: Μην χρησιμοποιείτε αυτήν τη συσκευή κοντά σε μπανιέρες, ντουζιέρες, νιπτήρες ή άλλου είδους σκεύη που περιέχουν νερό.
- Αποσυνδέετε πάντα τη συσκευή από την πρίζα μετά από κάθε χρήση.
- Αν το καλώδιο υποστεί φθορά, θα πρέπει να αντικατασταθεί από ένα κέντρο επισκευών εξουσιοδοτημένο από τη Philips ή από εξίσου εξειδικευμένα άτομα προς αποφυγή κινδύνου.
- Αυτή η συσκευή μπορεί να χρησιμοποιηθεί από παιδιά από 8 ετών και πάνω και από άτομα με περιορισμένες σωματικές, αισθητήριες ή διανοητικές ικανότητες ή από άτομα χωρίς εμπειρία και γνώση, με την προϋπόθεση ότι τη χρησιμοποιούν υπό επιτήρηση ή ότι έχουν λάβει οδηγίες σχετικά με την ασφαλή της χρήση και κατανοούν τους ενεχόμενους κινδύνους. Τα παιδιά δεν πρέπει να παίζουν με τη συσκευή. Τα παιδιά δεν πρέπει να καθαρίζουν και να συντηρούν τη συσκευή χωρίς επιτήρηση.
- Προτού συνδέσετε τη συσκευή, βεβαιωθείτε ότι η τάση που αναγράφεται στη συσκευή αντιστοιχεί στην τοπική τάση ρεύματος.
- Μην χρησιμοποιείτε τη συσκευή για κανένα άλλο σκοπό εκτός από αυτόν που περιγράφεται στο παρόν εγχειρίδιο.
- Μην χρησιμοποιείτε τη συσκευή σε τεχνητά μαλλιά.
- Όταν η συσκευή είναι συνδεδεμένη στην πρίζα, μην την αφήνετε χωρίς παρακολούθηση.
- Μην χρησιμοποιείτε τη συσκευή μόνο σε στεγνά μαλλιά.
- Περιμένετε έως ότου κρυώσει η συσκευή για να την αποθηκεύσετε.
- Να χρησιμοποιείτε τη συσκευή με πολλή προσοχή, καθώς μπορεί να αναπτύξει ιδιαίτερα υψηλή θερμοκρασία. Να κρατάτε μόνο τη λαβή, επειδή οι τρίχες είναι ζεστές, και να αποφεύγετε την επαφή με το δέρμα.
- Πρέπει πάντα να τοποθετείτε τη συσκευή σε μια επίπεδη, σταθερή επιφάνεια που είναι ανθεκτική στη θερμότητα. Η ζεστή βούρτσα δεν πρέπει να έρχεται ποτέ σε επαφή με καμία επιφάνεια ή με οποιοδήποτε άλλο εύφλεκτο υλικό.
- Μην αφήνετε το καλώδιο να έρθει σε επαφή με τα ζεστά μέρη της συσκευής.
- Όταν η συσκευή είναι ενεργοποιημένη, κρατήστε τη μακριά από εύφλεκτα αντικείμενα και υλικά.
- Ποτέ μην καλύπτετε τη συσκευή με οτιδήποτε (π.χ. πετσέτα ή ρούχα) όταν είναι ζεστή.
- Μην χρησιμοποιείτε τη συσκευή με βρεγμένα χέρια.
- Να διατηρείτε τη βούρτσα καθαρή, χωρίς σκόνη και υπολείμματα από προϊόντα φορμαρίσματος όπως αφρό, σπρέι και τζελ. Μην χρησιμοποιείτε ποτέ τη συσκευή σε συνδυασμό με προϊόντα φορμαρίσματος.
- Οι μεταλλικές τρίχες έχουν επικάλυψη. Η επίστρωση μπορεί να φθαρεί με το πέρασμα του χρόνου. Ωστόσο, το φαινόμενο αυτό δεν επηρεάζει την απόδοση της συσκευής.
- Αν η συσκευή χρησιμοποιηθεί σε βαμμένα μαλλιά, ενδέχεται να εμφανιστούν κηλίδες στη βούρτσα.
- Για έλεγχο ή επισκευή της συσκευής, να απευθύνεστε πάντα σε ένα εξουσιοδοτημένο κέντρο επισκευών της Philips. Η επισκευή από μη εξουσιοδοτημένα άτομα μπορεί να αποβεί άκρως επικίνδυνη για το χρήστη.
- Για να αποφύγετε τον κίνδυνο ηλεκτροπληξίας, μην τοποθετείτε μεταλλικά αντικείμενα στα ανοίγματα.
- Μετά τη χρήση, μην τραβάτε το καλώδιο από την πρίζα. Να αποσυνδέετε πάντα τη συσκευή από την πρίζα κρατώντας την από το βύσμα.
- Μην καθαρίσετε οποιοδήποτε μέρος της βούρτσας κάτω από νερό βρύσης, επειδή αυτό είναι εξαιρετικά επικίνδυνο.
- Για επιπλέον προστασία, σας συνιστούμε να εγκαταστήσετε ένα μηχανισμό προστασίας από διαρροή ρεύματος (RCD) στο ηλεκτρικό κύκλωμα που τροφοδοτεί το μπάνιο σας. Αυτός ο μηχανισμός δεν θα πρέπει να έχει διαβαθμισμένη τιμή παραμένοντος ρεύματος λειτουργίας υψηλότερη από 30mA. Για περαιτέρω πληροφορίες, συμβουλευτείτε τον ηλεκτρολόγο σας.
- Κίνδυνος εγκαύματος. Κρατήστε τη συσκευή μακριά από τα μικρά παιδιά, ιδιαίτερα κατά τη διάρκεια της χρήσης και για όση ώρα κρυώνει μετά τη χρήση.

Ηλεκτρομαγνητικά πεδία (EMF)

Η συγκεκριμένη συσκευή της Philips συμμορφώνεται με όλα τα ισχύοντα πρότυπα και τους κανονισμούς σχετικά με την έκθεση σε ηλεκτρομαγνητικά πεδία.

Ανακύκλωση

- Αυτό το σύμβολο υποδεικνύει ότι το παρόν προϊόν δεν πρέπει να απορριφθεί μαζί με τα συνηθισμένα απορρίμματα του οπιτιού σας (2012/19/ΕΕ).
- Ακολουθήστε τους κανονισμούς της χώρας σας για την ξεχωριστή συλλογή των ηλεκτρικών και ηλεκτρονικών προϊόντων. Η σωστή απόρριψη συμβάλλει στην αποφυγή αρνητικών επιπτώσεων για το περιβάλλον και την ανθρώπινη υγεία.

2 Τρόπος χρήσης

Πριν από τη χρήση:

Σημείωση

- Να χρησιμοποιείτε τη βούρτσα μόνο σε στεγνά μαλλιά.
- Οι τρίχες είναι ζεστές. Μην τις αγγίζετε και μην τις φέρνετε πολύ κοντά στις ρίζες των μαλλιών ή στο κρανίο σας, για να αποφύγετε τυχόν καψίματα.
- Ορισμένα μέρη της βούρτσας ενδέχεται να είναι ζεστά. Κρατήστε το προϊόν από τη λαβή του.
- Απομακρύνετε τα δάχτυλά σας όταν η βούρτσα βρίσκεται κοντά στις άκρες των μαλλιών, ώστε να αποφύγετε να αγγίξετε τις τρίχες.
- Μην πλένετε τη βούρτσα κάτω από τρεχούμενο νερό.

1 Βάλτε το βύσμα σε μια υποδοχή τροφοδοσίας ρεύματος.
2 Χτενίστε καλά τα μαλλιά σας και χωρίστε τα σε μικρές τούφες.
3 Σύρετε το διακόπτη (1) στη θέση ❙ για να ενεργοποιήσετε τη συσκευή.
↳ Η ενδεικτική λυχνία θα ανάψει.
↳ Περιμένετε τουλάχιστον 90 δευτ. ενώ η βούρτσα θερμαίνεται.

Για να ισιώσετε τα μαλλιά σας (εικ. C)

1 Χρησιμοποιήστε μια στρογγυλή βούρτσα ή χτένα για να ξεμπερδέψετε τα μαλλιά σας πριν από τη χρήση.
2 Επιλέξτε μια τούφα μαλλιών και τοποθετήστε τη ζεστή βούρτσα (3) κάτω από την τούφα, με τις τρίχες της βούρτσας στραμμένες προς τα πάνω, σε απόσταση περίπου 3 εκ. από τις ρίζες των μαλλιών σας.
3 Κρατήστε την τούφα τεντωμένη. Γλιστρήστε τη βούρτσα αργά με μία κίνηση προς τα κάτω, προς τις άκρες των μαλλιών σας, και γυρίστε την ελαφρά προς τα πάνω όταν θα πλησιάζετε στις άκρες, ώστε να οχηματίσετε απαλές μύτες.
4 Αφήστε την τούφα να κρυώσει για 2-3 δευτερόλεπτα. Τεντώστε την ίδια τούφα και γλιστρήστε αργά τη βούρτσα, με τις τρίχες στραμμένες προς τα κάτω αυτήν τη φορά, προς τις άκρες των μαλλιών με μία κίνηση.
5 Επαναλάβετε τα βήματα 2-4 μέχρι να πετύχετε τα επιθυμητά αποτελέσματα.
6 Για να απενεργοποιήσετε τη συσκευή, σύρετε τον διακόπτη (1) στη θέση O.
7 Αφήστε τα μαλλιά να κρυώσουν και μετά περάστε τα δάχτυλά σας για να τους δώσετε το τελικό φορμάρισμα. Για αποτέλεσμα μεγαλύτερης διάρκειας, ψεκάστε με λακ.

Συμβουλές και κόλπα

- Απλώστε την τούφα ανάμεσα στα δάχτυλά σας πριν τα βάλετε στη βούρτσα, ώστε οι τρίχες να απλωθούν ομοιόμορφα.
-

- Ikke bruk tilbehør eller deler fra andre produsenter eller som Philips ikke spesifikt anbefaler. Hvis du bruker slikt tilbehør eller slike deler, blir garantien ugyldig.
- Ikke surr nettledningen rundt apparatet.
- Apparatet skal bare brukes på tørt hår.
- Vent til apparatet er avkjølt før du legger det vekk.
- Vær forsiktig når du bruker apparatet siden det kan være svært varmt. Bare hold i håndtaket ettersom børstehårene er varme og ikke må tas på.
- Sett alltid apparatet på en varmebestandig, stabil og jevn overflate. Den varme børsten må aldri komme borti flaten eller annet brennbart materiale.
- Unngå kontakt mellom nettledningen og de varme delene av apparatet.
- Hold apparatet unna brennbare gjenstander og brennbart materiale når det er slått på.
- Ikke dekk apparatet til med noe (for eksempel et håndkle eller klesplagg) når det er varmt.
- Ikke bruk apparatet med våte hender.
- Hold alltid børsten ren og fri for støv og stylingprodukter som hårmousse, hårspray og hårgelé. Bruk aldri apparatet i kombinasjon med friseringsprodukter.
- Børstehårene i metall har et belegg. Dette belegget kan kanskje slites sakte vekk over tid. Dette påvirker ikke ytelsen til apparatet.
- Hvis apparatet brukes på farget hår, kan børsten bli flekkete.
- Ta alltid med apparatet til et servicesenter som er autorisert av Philips, for undersøkelse eller reparasjon. Reparasjoner som er utført av ukvalifiserte personer, kan skape svært farlige situasjoner for brukeren.
- Ikke stikk metallgjenstander inn i åpningene. Det kan føre til elektrisk støt.
- Ikke trekk i nettledningen etter bruk. Hold alltid i støpselet når du trekker ut ledningen til apparatet.
- Ikke vask noen deler av børsten i vann, da dette er svært farlig.
- Hvis du vil ha ekstra beskyttelse, råder vi deg til å installere en reststrømsenhet (RCD) i den elektriske kretsen som forsyner badet. Denne enheten må ha et spenningsnivå for reststrøm som ikke er høyere enn 30 mA. Be installatøren om råd.
- Fare for brannskader. Hold apparatet utilgjengelig fra små barn, spesielt under bruk og avkjøling.

Elektromagnetiske felt (EMF)

Dette Philipsapparatet overholder alle aktuelle standarder og forskrifter for eksponering for elektromagnetiske felt.

Resirkulering

– Dette symbolet betyr at produktet ikke må avhendes som vanlig restavfall (2012/19/EU).
– Følg nasjonale regler for egen innsamling av elektriske og elektroniske produkter. Hvis du kaster produktet på riktig måte, bidrar du til å forhindre negative konsekvenser for helse og miljø.

2 Slik bruker du apparatet

Før bruk:

Merk
- Børsten skal bare brukes på tørt hår.
- Børstehårene er varme. Ikke berør børstehårene eller hold dem for nær hårrøttene eller hodebunnen for å unngå brannskader.
- Enkelte deler av børsten kan være varme. Hold produktet i håndtaket.
- Ta bort fingrene dine når børsten er i nærheten av hårtuppene, slik at du ikke kommer borti børstehårene.
- Ikke vask børsten i vann.

1 Koble støpselet til en stikkontakt.
2 Dra kammen gjennom håret, og del det inn i mindre partier.
3 Skyv opp bryteren (①) for å I slå på apparatet.
↳ Indikatorlampen vil lyse.
↳ Vent i minst 90 sek. mens børsten varmes opp.

Slik retter du ut håret (fig. C)
1 Bruk den runde børsten eller kammen til å fjerne floker i håret før bruk.
2 Velg et hårparti, og legg den oppvarmede børsten (③) under hårpartiet med børstehårene vendt oppover, rundt 3 cm unna hårrøttene.
3 Hold hårpartiet stramt. Før børsten sakte mot hårtuppene i én bevegelse, og vend børsten litt innover nederst for å vippe inn endene.
4 La hårpartiet avkjøles i 2–3 sekunder. Hold det samme hårpartiet stramt, og med børsten vendt nedover fører du den sakte mot hårtuppene i én enkelt bevegelse.
5 Gjenta trinn 2–4 om nødvendig til du får det ønskede resultatet.
6 Slå av apparatet ved å skyve bryteren (①) til O.
7 La hårpartiene avkjøles før du fingerkjemmer håret, for å få frisyren på plass. Spray med hårspray, slik at frisyren holder seg.

Tips og triks
- Rett ut hårpartiet du jobber med, mellom fingrene dine før du legger håret på børsten. Da blir håret jevnt fordelt over børsten.
- Legg hårpartiet du jobber med, så nær den oppvarmede delen til børsten, slik at den kommer i god kontakt med håret. Da går det lettere å fikse frisyren din.

Etter bruk:
1 Slå apparatet av, og trekk ut støpselet fra stikkontakten.
2 Plasser det på et varmebestandig underlag til det er avkjølt.
3 Rengjør apparatet og børstehårene med en fuktig klut, og fjern hår og støv fra børsten med fingrene dine.
4 Oppbevar det på et trygt og tørt sted, uten støv. Du kan også henge det i hengeløkken (④).

3 Garanti og service

Hvis du trenger informasjon, f.eks. når du vil erstatte et tilbehør, eller hvis du har problemer, kan du gå til webområdet til Philips på www.philips.com/support eller kontakte Philips' forbrukerstøtte der du bor. Du finner telefonnummeret i garantiheftet. Hvis det ikke er noen forbrukerstøtte der du bor, kan du gå til den lokale Philips-forhandleren.

4 Feilsøking

Problem	Årsak	Løsning
Apparatet virker ikke i det hele tatt.	Kanskje stikkontakten som apparatet er tilkoblet, ikke fungerer.	Kontroller at apparatet er riktig koblet til. Kontroller sikringen for den aktuelle kontakten.
Håret blir ikke ordentlig rett etter stylingen.	Børstet hår for raskt eller hår er ikke nær nok til børstens varmebase.	Hold det valgte håret rett og nær børstens varmebase og børst deretter sakte.

Português

Parabéns pela compra do seu produto e bem-vindo à Philips! Para tirar o máximo partido da assistência oferecida pela Philips, registe o seu produto em: www.philips.com/welcome.

1 Importante

Leia cuidadosamente este manual do utilizador antes de utilizar o aparelho e guarde-o para consultas futuras.
- AVISO: Não utilize este aparelho perto de água.
- Quando o aparelho for utilizado numa casa-de-banho, desligue-o da corrente após a utilização, uma vez que a presença de água apresenta riscos, mesmo com o aparelho desligado.
- AVISO: Não utilize este aparelho perto de banheiras, chuveiros, lavatórios ou outros recipientes que contenham água.
- Desligue sempre da corrente após cada utilização.
- Se o cabo de alimentação estiver danificado, tem de ser substituído pela Philips, por um centro de assistência autorizado da Philips ou por uma pessoa com qualificação semelhante para evitar perigos.
- Este aparelho pode ser utilizado por crianças com idade igual ou superior a 8 anos e por pessoas com capacidades físicas, sensoriais ou mentais reduzidas, ou com falta de experiência e conhecimento, caso sejam supervisionadas ou lhes tenham sido dadas instruções relativas à utilização segura do aparelho e se tiverem sido alertadas para os perigos envolvidos. As crianças não podem brincar com o aparelho. A limpeza e a manutenção pelo utilizador não podem ser efetuadas por crianças sem supervisão.
- Antes de ligar o aparelho, certifique-se de que a tensão indicada no mesmo corresponde à tensão do local onde está a utilizá-lo.
- Não utilize o aparelho para outro fim que não o descrito neste manual.
- Não utilize o aparelho em cabelo artificial.
- Nunca deixe o aparelho sem vigilância quando estiver ligado à corrente.
- Nunca utilize quaisquer acessórios ou peças de outros fabricantes ou que a Philips não tenha especificamente recomendado. Se utilizar tais acessórios ou peças, a garantia perderá a validade.
- Não enrole o cabo de alimentação à volta do aparelho.
- Utilize apenas o aparelho sobre cabelos secos.
- Aguarde que o aparelho arrefeça antes de o guardar.
- Tenha muito cuidado ao utilizar o aparelho, pois este pode estar extremamente quente. Segure apenas pela pega, visto que as cerdas estão quentes, e evite o contacto com a pele.
- Coloque sempre o aparelho numa superfície plana, estável e resistente ao calor. A escova quente nunca deve tocar na superfície nem noutros materiais inflamáveis.
- Evite que o cabo de alimentação entre em contacto com as partes quentes do aparelho.
- Mantenha o aparelho afastado de objectos e materiais inflamáveis quando estiver ligado.
- Nunca cubra o aparelho (p. ex., com toalhas ou roupa) quando estiver quente.
- Não utilize o aparelho com as mãos molhadas.
- Mantenha a escova limpa e sem pó ou produtos de modelação do cabelo como espuma, laca e gel. Nunca utilize o aparelho em combinação com produtos de modelação do cabelo.
- As cerdas de metal dispõem de um revestimento. Este revestimento poderá desgastar-se com o passar do tempo. No entanto, isto não afecta o desempenho do aparelho.
- Se o aparelho for utilizado em cabelos pintados, a escova pode ficar manchada.
- Leve sempre o aparelho a um centro de assistência autorizado da Philips para verificação ou reparação. Reparações efectuadas por pessoas não qualificadas poderiam provocar uma situação extremamente perigosa para o utilizador.
- Não introduza objectos metálicos nas aberturas para evitar choques eléctricos.
- Não puxe o cabo de alimentação após a utilização. Desligue o aparelho segurando sempre na ficha.
- Não limpe nenhuma das partes da escova em água corrente, uma vez que tal procedimento é extremamente perigoso.
- Para maior segurança, aconselhamos a instalação de um dispositivo de corrente residual (disjuntor) no circuito elétrico que abastece a casa de banho. Este disjuntor deve ter uma corrente residual nominal não superior a 30 mA. Aconselhe-se com o seu electricista.
- Risco de queimaduras. Mantenha o aparelho fora do alcance das crianças pequenas, particularmente durante a utilização e o arrefecimento.

Campos eletromagnéticos (CEM)

Este aparelho Philips cumpre todas as normas e regulamentos aplicáveis relativos à exposição a campos eletromagnéticos.

Reciclagem

- Este símbolo significa que este produto não deve ser eliminado juntamente com os resíduos domésticos comuns (2012/19/UE).
- Siga as normas do seu país para a recolha selectiva de produtos eléctricos e electrónicos. A eliminação correta ajuda a evitar consequências prejudiciais para o meio ambiente e para a saúde pública.

2 Como utilizar

Antes de utilizar:

Nota
- Utilize a escova apenas sobre cabelos secos.
- As cerdas estão quentes. Não toque nas cerdas nem as aproxime demasiado da raiz do cabelo ou do couro cabeludo para evitar queimaduras indesejadas.
- Algumas das partes da escova podem estar quentes. Segure o produto pela pega.
- Retire os dedos quando a escova estiver próxima das pontas do cabelo para evitar tocar nas cerdas.
- Não lave a escova em água corrente.

1 Ligue a ficha a uma tomada de corrente elétrica.
2 Penteie completamente o cabelo e divida-o em pequenas secções.
3 Desloque o botão (①) para a posição I para ligar o aparelho.
↳ A luz indicadora acenderá.
↳ Aguarde, pelo menos, 90 segundos enquanto a escova aquece.

Para alisar o cabelo (Fig.3)
1 Utilize uma escova ou pente redondo para desembaraçar o cabelo antes de utilizar este produto.
2 Selecione uma secção de cabelo e coloque a escova aquecida (③) sob a madeixa pretendida com as cerdas voltadas para cima a uma distância de, aproximadamente, 3 cm da raiz do cabelo.
3 Segure a madeixa selecionada e mantenha-a esticada. Deslize a escova lentamente para baixo até às pontas do cabelo num único movimento e rode ligeiramente a escova à medida que alcança as pontas para lhes dar um aspeto ondulado.
4 Deixe a madeixa arrefecer durante 2-3 segundos. Com a escova voltada para baixo, segure e mantenha a mesma madeixa esticada e deslize lentamente por baixo até às pontas do cabelo num único movimento e sem parar.
5 Repita os passos 2-4 conforme necessário até obter o resultado pretendido.
6 Para desligar o aparelho, desloque o botão (①) para a posição O.
7 Deixe que as secções de cabelo arrefeçam antes de passar os dedos pelo cabelo para dar o toque final. Para obter resultados de longa duração, aplique um pouco de laca.

Dicas e sugestões
- Prenda a secção de cabelo selecionada entre os dedos antes de passar a escova pelo cabelo para que este esteja distribuído uniformemente pela escova.
- Aproxime a madeixa selecionada o máximo possível da base aquecida da escova para se certificar de que existe um bom contacto com o cabelo e, deste modo, obter melhores resultados de modelação.

Após a utilização:
1 Desligue o aparelho e retire a ficha da corrente.
2 Coloque-o numa superfície resistente ao calor até que arrefeça.
3 Limpe o aparelho e as cerdas com um pano húmido e utilize os dedos para remover cabelos ou pó acumulados na escova.
4 Guarde-o num local seguro e seco, sem pó. Também pode pendurá-lo pela argola de suspensão (④).

3 Garantia e assistência

Caso necessite de informações, p. ex. sobre a substituição de um acessório, ou tenha algum problema, visite o Web site da Philips em www.philips.com/support ou contacte o Centro de Apoio ao Cliente da Philips no seu país. O número de telefone encontra-se no folheto da garantia mundial. Se não existir um Centro de Assistência ao Cliente no seu país, dirija-se ao representante local da Philips.

4 Resolução de problemas

Problema	Causa	Solução
O aparelho não funciona.	A tomada de alimentação a que o aparelho foi ligado pode estar avariada.	Verifique se o aparelho está ligado corretamente à tomada. Verifique o fusível desta tomada elétrica em sua casa.
A madeixa não fica suficientemente lisa depois de a modelar.	Escovou o cabelo demasiado depressa ou o cabelo não chegou à base aquecida da escova.	Mantenha cada madeixa de cabelo esticada e encostada à base aquecida da escova e escove lentamente.

Svenska

Vi tycker att det är roligt att du har köpt en Philips-produkt! Genom att registrera din produkt på www.philips.com/welcome kan du dra nytta av Philips support.

1 Viktigt!

Läs användarhandboken noggrant innan du använder produkten och spara den för framtida bruk.
- VARNING: Använd inte produkten i närheten av vatten.
- Om du använder produkten i ett badrum måste du dra ut kontakten efter användning. Närhet till vatten utgör en fara, även när produkten är avstängd.
- VARNING: Använd inte produkten i närheten av badkar, duschar, behållare eller kärl som innehåller vatten.
- Dra alltid ut nätsladden efter användning.
- Om nätsladden är skadad måste den alltid bytas ut av Philips, ett av Philips auktoriserade serviceombud eller liknande behöriga personer för att undvika olyckor.
- Den här produkten kan användas av barn från 8 års ålder, personer med olika funktionshinder samt av personer som inte har kunskap om produkten såvida det sker under tillsyn eller om de har informerats om hur produkten används på ett säkert sätt och de eventuella medförda riskerna. Barn ska inte leka med produkten. Barn får inte rengöra eller underhålla produkten utan överinseende av en vuxen.
- Innan du ansluter produkten kontrollerar du att spänningen som anges på produkten motsvarar den lokala nätspänningen.
- Använd inte produkten för något annat ändamål än vad som beskrivs i den här användarhandboken.
- Använd inte produkten på konstgjort hår.
- Lämna aldrig produkten obevakad när den är ansluten till elnätet.
- Använd aldrig tillbehör eller delar från andra tillverkare, eller delar som inte uttryckligen har rekommenderats av Philips. Om du använder sådana tillbehör eller delar gäller inte garantin.
- Linda inte nätsladden runt produkten.
- Produkten får endast användas på torrt hår.
- Vänta tills produkten har svalnat innan du lägger undan den.
- Var försiktig när du använder produkten, eftersom den kan vara mycket varm. Håll endast i handtaget eftersom borststråna är varma, och undvik kontakt med huden.
- Ställ alltid apparaten på en värmetålig, stabil och plan yta. Den heta borsten ska aldrig beröra ytan eller annat brännbart material.
- Undvik att nätsladden kommer i kontakt med produktens varma delar.
- Håll produkten borta från brandfarliga föremål och material när den är påslagen.
- Täck aldrig över produkten med något (t.ex. en handduk) när den är varm.
- Använd inte produkten med våta händer.
- Håll borsten ren och fri från damm och stylingprodukter som hårskum, hårspray och hårgelé. Använd aldrig produkten tillsammans med stylingprodukter.
- Metallstråna har en beläggning. Beläggningen kan nötas bort efter längre tids användning. Det påverkar dock inte produktens prestanda.
- Om du använder apparaten på färgat hår kan det bli fläckar på borsten.
- Lämna alltid in produkten till ett serviceombud auktoriserat av Philips för undersökning och reparation. Reparation som görs av en okvalificerad person kan innebära en ytterst riskfylld situation för användaren.
- För inte in metallföremål i öppningarna eftersom det medför risk för elektriska stötar.
- Dra inte i nätsladden efter användning. Koppla alltid från produkten genom att hålla i kontakten.
- Rengör inte någon del av borsten under kranvatten då det är extremt farligt.
- Av säkerhetsskäl rekommenderar vi att du installerar jordfelsbrytare för den krets som strömförsörjer badrummet. Jordfelsbrytaren måste ha en brytströmstyrka som inte överstiger 30 mA. Kontakta en behörig elektriker för mer information.
- Risk för brännskador. Förvara apparaten utom räckhåll från små barn, särskilt vid användning och avkylning.

Elektromagnetiska fält (EMF)

Den här Philips-produkten uppfyller alla tillämpliga standarder och regler gällande exponering av elektromagnetiska fält.

Återvinning

- Den här symbolen betyder att produkten inte ska slängas bland hushållssoporna (2012/19/EU).
- Följ de regler som gäller i ditt land för återvinning av elektriska och elektroniska produkter. Genom att kassera gamla produkter på rätt sätt kan du bidra till att förhindra negativ påverkan på miljö och hälsa.

2 Användning

Före användning:

Obs!
- Borsten får endast användas på torrt hår.
- Borststråna är varma. Rör inte borststråna och håll dem inte för nära hårrötterna eller skalpen för att undvika oavsiktliga brännskador.
- Vissa delar av borsten kan vara varma. Håll produkten i handtaget.
- Ta bort fingrarna när borsten är för nära hårtopparna för att undvika att du vidrör borststråna.
- Tvätta inte borsten under rinnande vatten.

1 Sätt i kontakten i ett eluttag.
2 Kamma håret noga och dela upp det i små slingor.
3 För strömbrytaren (①) till I för att slå på apparaten.
↳ Indikatorn tänds.
↳ Vänta minst 90 sekunder medan borsten värms upp.

Platta håret (bild C)
1 Använd en rund borste eller kam för att reda ut håret före användning.
2 Välj en hårslinga och placera den uppvärmda borsten (③) under hårslingan med borsthåren uppåt, 3 cm från hårrötterna.
3 Håll den valda hårslingan sträckt. Dra borsten långsamt nedåt mot hårtopparna i en enda rörelse och vrid borsten något inåt när du når topparna för att ge dem mjuka vågor.
4 Låt hårslingan svalna i 2–3 sekunder. Håll därefter borsten med borsthåren nedåt mot samma hårslinga, håll håret sträckt och dra långsamt borsten nedåt mot hårtopparna i en enda rörelse utan att stoppa.
5 Upprepa steg 2–4 vid behov tills du får önskat resultat.
6 Stäng av apparaten genom att föra reglaget (①) till O.
7 Låt hårslingorna svalna innan du avslutar stylingen genom att dra fingrarna genom håret. Avsluta med hårspray för ett resultat som varar länge.

Tips
- Dra fingrarna genom hårslingan innan du placerar håret på borsten så att det sprids jämnt över borsten.
- Placera hårslingan så nära den uppvärmda basen på borsten som möjligt för bättre kontakt med håret och därmed bättre stylingresultat.

Efter användning:
1 Stäng av produkten och dra ur nätsladden.
2 Placera den på en värmetålig yta tills den svalnar.
3 Rengör apparaten och borsthåren med en fuktig trasa och ta bort hår och damm från borsten med fingrarna.
4 Förvara den på en säker, torr och dammfri plats. Du kan också hänga upp den i upphängningsöglan (④).

3 Garanti och service

Mer information om t.ex. byte av ett tillbehör, eller om du har problem med något, kan du gå till Philips webbplats på www.philips.com/support eller kontakta Philips kundtjänst i ditt land. Telefonnumret finns i garantibroschyren. Om det inte finns någon kundtjänst i ditt land kan du vända dig till din lokala Philips-återförsäljare.

4 Felsökning

Problem	Orsak	Lösning
Apparaten fungerar inte alls.	Uttaget som apparaten har anslutits till kanske inte är strömförande.	Kontrollera att apparaten är korrekt ansluten. Kontrollera säkringen för eluttaget.
Hårslingan är inte tillräckligt rak efter styling.	Håret borstades för fort eller håret är inte tillräckligt nära borstens värmebas.	Håll den valda hårslingan stramt och nära borstens värmebas och borsta sedan långsamt.

Türkçe

Bu ürünü satın aldığınız için teşekkür ederiz; Philips'e hoş geldiniz! Philips'in sunduğu destekten tam olarak yararlanmak için ürününüzü www.philips.com/welcome adresinde kaydettirin.

1 Önemli

Cihazı kullanmadan önce bu kullanım kılavuzunu dikkatle okuyun ve daha sonra yeniden başvurmak için saklayın.
- UYARI: Bu cihazı su yakınında kullanmayın.
- Yakında su bulunması, cihaz kapalı bile olsa tehlike oluşturacağından, cihazı banyoda kullandıktan sonra fişini prizden çekin.
- UYARI: Bu cihazı banyo küveti, duş, lavabo veya suyla dolu başka eşyaların yakınında çalıştırmayın.
- Her kullanımdan sonra cihazın fişini mutlaka çekin.
- Elektrik kablosu hasarlıysa bir tehlike oluşturmasını önlemek için mutlaka Philips, Philips'in yetki verdiği bir servis merkezi veya benzer şekilde yetkilendirilmiş kişiler tarafından değiştirilmesini sağlayın.
- Bu cihazın 8 yaşın üzerindeki çocuklar ve fiziksel, duyumsal ya da zihinsel becerileri gelişmemiş veya bilgi ve tecrübe açısından eksik kişiler tarafından kullanımı sadece bu kişilerin denetiminden sorumlu kişilerin bulunması veya güvenli kullanım talimatlarının bu kişilere sağlanması ve olası tehlikelerin anlatılması durumunda mümkündür. Çocuklar cihazla oynamamalıdır. Temizleme ve kullanıcı bakımı, denetim altında olmayan çocuklar tarafından yapılmamalıdır.
- Cihazı bağlamadan önce, cihaz üzerinde belirtilen gerilim değerinin yerel şebeke gerilimiyle aynı olduğundan emin olun.
- Cihazı bu kılavuzda açıklanan dışında bir amaç için kullanmayın.
- Cihazı peruk üzerinde kullanmayın.
- Güce bağlıyken cihazı hiçbir zaman gözetimsiz bırakmayın.
- Başka üreticilere ait olan veya Philips tarafından özellikle tavsiye edilmeyen aksesuarlar ve parçaları kesinlikle kullanmayın. Bu tür aksesuarlar veya parçalar kullanırsanız garantiniz geçerliliğini yitirir.
- Elektrik kablosunu cihazın etrafına sarmayın.
- Cihazı sadece kuru saçta kullanın.
- Cihazı kaldırmadan önce soğumasını bekleyin.
- Cihaz aşırı derecede sıcak olduğundan, kullanırken çok dikkatli olun. Fırça kılları sıcak olduğundan sadece fırçanın sapından tutun ve ciltle temasından kaçının.
- Cihazı mutlaka ısıya dayanıklı, düz bir yüzey üzerine yerleştirin. Sıcak fırça kesinlikle yüzeyle veya diğer alev alabilir malzemelerle temas etmemelidir.
- Elektrik kablosunun cihazın ısınan bölümlerine temas etmesini önleyin.
- Cihazı çalışırken yanıcı maddelerden uzak tutun.
- Cihaz sıcakken üzerini havlu veya bez gibi kumaşlarla örtmeyin.
- Cihazı ıslak elle çalıştırmayın.
- Fırçayı temiz tutun ve fırçanın içine tozun ve köpük, sprey, jöle gibi saç şekillendirme ürünlerinin girmesini önleyin. Cihazı kesinlikle şekillendirme ürünleriyle birlikte kullanmayın.
- Metal fırça kılları kaplamalıdır. Bu kaplama zaman içinde yavaşça yıpranabilir. Ancak bu durum cihazın performansını etkilemez.
- Cihaz, boyalı saçlarda kullanıldığında fırça lekelenebilir.
- Cihazı kontrol veya onarım için mutlaka yetkili bir Philips servis merkezine gönderin. Onarımın yetkili olmayan kişilerce yapılması kullanıcı için çok tehlikeli durumlara yol açabilir.
- Elektrik çarpması riski bulunduğundan açıklıklara metal cisimler sokmayın.
- Kullandıktan sonra güç kablosunu çekmeyin. Cihazı prizden çekerken mutlaka fişten tutarak çekin.
- Cihazın hiçbir parçasını lavaboda temizlemeyin; bu çok tehlikelidir.
- Ek koruma için banyonun elektrik devresine bir rezidüel akım koruma cihazı (RCD) takmanızı tavsiye ederiz. Bu rezidüel akım koruma cihazının rezidüel çalışma akımı değeri 30mA'dan yüksek olmamalıdır. Kurulumu yapan kişiye danışın.
- Yanma tehlikesi. Özellikle kullanım ve soğuma esnasında olmak üzere cihazı çocuklardan uzak tutun.

Elektromanyetik alanlar (EMF)

Bu Philips cihazı, elektromanyetik alanlara maruz kalmaya ilişkin geçerli tüm standartlara ve düzenlemelere uygundur.

Geri dönüşüm

- Bu simge, ürünün normal evsel atıklarla birlikte atılmaması gerektiği anlamına gelir (2012/19/EU).
- Elektrikli ve elektronik ürünlerin ayrı olarak toplanması ile ilgili ülkenizin kurallarına uyun. Eski ürünlerin doğru şekilde atılması, çevre ve insan sağlığı üzerindeki olumsuz etkileri önlemeye yardımcı olur.

2 Kullanım:

Kullanmadan önce:

Not
- Fırçayı sadece kuru saçta kullanın.
- Fırçanın kılları sıcaktır. İstenmeyen yanıklardan kaçınmak için fırça kıllarına dokunmayın ya da fırça kıllarını saç köklerinize veya saç derinize çok yaklaştırmayın.
- Fırçanın bazı kısımları sıcak olabilir. Ürünü sapından tutun.
- Fırça kıllarına dokunmaktan kaçınmak için fırça, saç uçlarınıza yakınken parmaklarınızı saçınızdan çekin.
- Fırçayı akan suyun altında yıkamayın.

1 Fişi elektrik prizine takın.
2 Saçınızı tamamen tarayın ve ince tutamlara ayırın.
3 Düğmeyi (①) I konumuna getirerek cihazı açın.
↳ Gösterge yanar.
↳ Fırçanın ısınması için lütfen en az 90 saniye bekleyin.

Saçınızı düzleştirmek için (Şek.C)
1 Cihazı kullanmadan önce saçınızı açmak için bir yuvarlak fırça veya tarak kullanın.
2 Bir tutam saç alın ve ısınmış fırçayı (③) uçları yukarı bakacak ve saç köklerinden 3 cm uzakta olacak şekilde saç tutamının altına yerleştirin.
3 Aldığınız saç tutamını gergin tutun. Uçlarda yumuşak kıvrımlar sağlamak için fırçayı saçlarınızdan aşağıya doğru tek bir hareketle yavaşça kaydırın ve uçlara geldiğinizde fırçayı hafifçe çevirin.
4 2-3 saniye boyunca saç tutamının soğumasını bekleyin. Aynı saç tutamı üzerinde saçı gergin tutarak fırçayı, uçları aşağı bakacak şekilde saç diplerinden uçlarına doğru yavaşça ve durmadan kaydırın.
5 İstediğiniz sonucu elde edene kadar 2 - 4. adımları tekrarlayın.
6 Cihazı kapatmak için düğmeyi (①) O konumuna getirin.
7 Parmaklarınızla açarak saçınıza son şekli vermeden önce işlem uyguladığınız saç tutamının soğumasını bekleyin. Uzun süreli sonuçlar için saç spreyi kullanın.

İpuçları ve Püf Noktaları
- Seçtiğiniz saç tutamını fırçanın üzerine yerleştirmeden önce fırçanın üzerine eşit ölçüde dağılması için saç tutamını parmaklarınızın arasında düzleştirin.
- Daha iyi şekillendirme sonuçları elde etmek için seçtiğiniz saç tutamını fırçanın ısıtmalı tabanına olabildiğince yakın yerleştirin ve fırçanın saçla iyi temas ettiğinden emin olun.

Kullanımdan sonra:
1 Cihazı kapatıp fişi prizden çekin.
2 Soğuyana kadar ısıya dayanıklı bir yüzeye yerleştirin.
3 Cihazı ve fırça kıllarını nemli bir bezle temizleyin ve fırçanın üzerindeki saçları veya tozu temizlemek için parmaklarınızı kullanın.
4 Güvenli, kuru ve tozsuz bir yerde saklayın. Ayrıca asma kancasından (④) asarak da saklayabilirsiniz.

3 Garanti ve servis

Parça değişimi gibi konularda daha fazla bilgiye ihtiyacınız varsa veya bir sorununuz olursa lütfen www.philips.com/support adresinden Philips web sitesini ziyaret edin veya ülkenizdeki Philips Müşteri Destek Merkezi ile iletişim kurun. Telefon numarasını dünya çapında garanti belgesinde bulabilirsiniz. Ülkenizde Müşteri Destek Merkezi yoksa yerel Philips satıcınıza gidin.

4 Sorun giderme

Sorun	Nedeni	Çözüm
Cihaz çalışmıyor.	Cihazın takıldığı priz çalışmıyor olabilir.	Cihazın prize düzgün takıldığından emin olun. Evinizde bu prizin bağlı olduğu sigortayı kontrol edin.
Şekillendirme işleminden sonra saç tutamı yeteri kadar düz değil.	Saçın çok hızlı fırçalanması veya fırçanın ısıtma tabanına yakın olmaması.	Seçilen saç tutamını fırçanın ısıtma tabanına yakın yerleştirip yavaşça fırçalayın.

Български

Поздравяваме ви за покупката и добре дошли във Philips! За да се възползвате изцяло от предлаганата от Philips поддръжка, регистрирайте продукта си на www.philips.com/welcome.

1 Важно

Преди да използвате уреда, прочетете внимателно това ръководство за потребителя и го запазете за справка в бъдеще.
- ПРЕДУПРЕЖДЕНИЕ: Не използвайте този уред близо до вода.
- Ако уредът се използва в банята, след употреба го изключвайте от контакта. Близостта до вода води до риск дори когато уредът не работи.
- ПРЕДУПРЕЖДЕНИЕ: Не използвайте уреда близо до вани, душове, мивки или други съдове с вода.
- След употреба винаги изключвайте уреда от контакта.
- С оглед предотвратяване на опасност при повреда в захранващите кабели те трябва да бъде сменени от Philips, оторизиран от Philips сервиз или квалифициран техник.
- Този уред може да се използва от деца на възраст над 8 години и от лица с намалени физически възприятия, умствени недостатъци или без опит и познания, ако са инструктирани за безопасна употреба с уреда или са под наблюдение с цел гарантиране на безопасна употреба и ако са им разяснени евентуалните опасности. Не позволявайте на деца да си играят с уреда. Не позволявайте на деца да извършват почистване или поддръжка на уреда без надзор.
- Преди да включите уреда в контакта, проверете дали посоченото върху уреда напрежение отговаря на това на местната електрическа мрежа.
- Не използвайте уреда за цели, различни от указаното в това ръководство.
- Не използвайте уреда на изкуствена коса.
- Никога не оставяйте уреда без надзор, когато е включен в електрическата мрежа.
- Никога не използвайте аксесоари или части от други производители или такива, които не са конкретно препоръчвани от Philips. При използване на такива аксесоари или части вашата гаранция става невалидна.
- Не навивайте захранващите кабели около уреда.
- Използвайте уреда само на суха коса.
- Изчакайте уреда да изстине, преди да го приберете.
- Уредът се нагорещява много, затова бъдете изключително внимателни при използването му. Хващайте само дръжката, тъй като зъбците са горещи, и избягвайте контакт с кожата.
- Винаги поставяйте уреда върху топлоустойчива, стабилна и равна повърхност. Нагорещената четка никога не бива да докосва повърхността или друг запалим материал.
- Пазете захранващия кабел от допир с горещите части на уреда.
- Когато уредът е включен, го дръжте далече от лесно запалими предмети и материали.
- Не покривайте уреда с каквото и да било (напр. кърпа или дреха), докато е горещ.
- Не използвайте уреда с мокри ръце.
- Пазете четката чиста, без прах и стилизиращи продукти, като пяна, лак и гел. Никога не използвайте уреда в съчетание със стилизиращи продукти.
- Металните зъбци имат покритие. С течение на времето покритието може постепенно да се износи. Това обаче не влияе на работата на уреда.
- Ако уредът се използва върху боядисана коса, четката може да се оцвети.
- За проверка или ремонт носете уреда само в упълномощен от Philips сервиз. Ремонт, извършен от неквалифицирани лица, може да създаде изключително опасни ситуации за потребителя.
- За да избегнете токов удар, не пъхайте метални предмети в отворите.
- Не дърпайте захранващия кабел след използване. Винаги изключвайте уреда от контакта, като държите щепсела.
- Не почиствайте никоя част на четката под вода, течаща от чешмата, защото това е крайно опасно.
- За допълнителна защита ви съветваме да инсталирате в електрозахранващата мрежа на банята диференциалнотокова защита (RCD). Тази RCD трябва да е с обявен работен ток на утечка не повече от 30 mA. Обърнете се за съвет към вашия монтажник.
- Опасност от изгаряне. Дръжте уреда далече от достъпа на малки деца особено по време на употреба и охлаждане.

Електромагнитни полета (EMF)

Този уред на Philips е в съответствие с нормативната уредба и всички действащи стандарти, свързани с излагането на електромагнитни полета.

Рециклиране

– Този символ означава, че продуктът не може да се изхвърля заедно с обикновени битови отпадъци (2012/19/EC).
– Следвайте правилата на държавата си относно разделно събиране на електрическите и електронните продукти. Правилното изхвърляне помага за предотвратяването на потенциални негативни последици за околната среда и човешкото здраве.

2 Как да се използва

Преди употреба:

Забележка
- Използвайте четката само за суха коса.
- Зъбците за горещи. Не докосвайте зъбците и не приближавайте зъбците прекалено близо до корените на косата си или скалпа си, за да избегнете непреднамерени изгаряния.
- Някои части на четката може да са горещи. Дръжте продукта за дръжката му.
- Махнете пръстите си, когато четката се приближи до върховете на косата, за да избегнете докосването на зъбците.
- Не мийте четката под течаща вода.

1 Включете щепсела в контакта.
2 Срешете косата си старателно и я разделете на малки кичури.
3 Плъзнете превключвателя (①) на I за включване на уреда.
↳ Индикаторът ще светне.
↳ Изчакайте поне 90 секунди, докато четката се загрее.

За да изправите косата си (фиг. C)
1 Използвайте кръгла четка или гребен за подстригване, за да разплетете косата си преди употреба.
2 Изберете един кичур коса и поставете нагорещената четка (③) под кичура, със зъбците насочени нагоре, на разстояние от около 3 см от корените на косата ви.
3 Задръжте избрания кичур стегнат. Плъзнете четката бавно надолу до върховете на косата си с едно движение и обърнете леко четката, когато стигнете до върховете, за да придадете леки чупки на върховете.
4 Оставете кичура да се охлади за 2 – 3 секунди. Задръжте косата от същия кичур стегната с четката насочена надолу и бавно плъзнете надолу към върховете на косата си с едно движение, без да спирате.
5 Повторете стъпки 2 – 4 колкото пъти е необходимо, докато не получите желаните резултати.
6 За да изключите уреда, плъзнете превключвателя (①) на O.
7 Оставете кичурите да се охладят, преди да срешете с пръсти косата за окончателно оформяне на прическата. Напръскайте с лак за коса за дълготрайни резултати.

Съвети и препоръки
- Изправете избрания кичур коса между пръстите си преди да сте поставили коса върху четката, така че косата да е равномерно разположена по дължината на четката.
- Поставете избрания кичур възможно най-близо до нагорещената база на четката, за да подсигурите, че ще има добър контакт с косата за по-добри резултати при оформянето.

След употреба:
1 Изключете уреда и извадете щепсела от контакта.
2 Оставете уреда върху топлоустойчива повърхност, докато се охлади.
3 Почистете уреда и зъбците с навлажнено парче плат и използвайте пръстите си за премахване на коса или прах от четката.
4 Приберете уреда на безопасно и сухо място без прах. Можете също да го окачите на халката за окачване (⑦).

3 Гаранция и обслужване

Ако се нуждаете от информация, например за замяна на приставка или имате проблем, посетете уебсайта на Philips на адрес www.philips.com/support или се свържете с Центъра за обслужване на потребители на Philips във вашата държава. Телефонния номер ще намерите в международната гаранционна карта. Ако във вашата страна няма център за обслужване на потребители, обърнете се към местния търговец на уреди на Philips.

4 Отстраняване на неизправности

Проблем	Причина	Решение
Уредът изобщо не работи.	Контактът, в който е включен уредът, може да е повреден.	Проверете дали уредът е включен добре в контакта. Проверете бушона за този контакт.
Кичурът не е достатъчно изправен след оформянето.	Косата е сресана твърде бързо или е твърде близо до нагряващата се база на четката.	Дръжте избрания кичур опънат и близо до нагряващата се база на четката, след което бавно го срешете.

4 LDPE – Опаковката се състои от пластмасова торбичка.

20 PAP – Опаковката се състои от цветна картонена кутия и картонени вложки.

Čeština

Gratulujeme k nákupu a vítáme vás mezi uživateli výrobků společnosti Philips! Chcete-li plně využívat výhod, které nabízí podpora společnosti Philips, zaregistrujte svůj výrobek na adrese www.philips.com/welcome.

1 Důležité

Před použitím tohoto přístroje si pečlivě přečtěte tuto uživatelskou příručku a uschovejte ji pro budoucí použití.
- VAROVÁNÍ: Zařízení nepoužívejte poblíž vody.
- Pokud je přístroj používán v koupelně, odpojte po použití jeho síťovou zástrčku ze zásuvky, neboť blízkost vody představuje riziko i v případě, že je přístroj vypnutý.
- VAROVÁNÍ: Nepoužívejte tento přístroj v blízkosti van, sprch, umyvadel nebo jiných nádob s vodou.
- Po použití přístroj vždy odpojte ze sítě.
- Pokud by byl poškozen napájecí kabel, musí jeho výměnu provést společnost Philips, autorizovaný servis společnosti Philips nebo obdobně kvalifikovaní pracovníci, aby se předešlo možnému nebezpečí.
- Děti od 8 let věku a osoby s omezenými fyzickými, smyslovými nebo duševními schopnostmi nebo nedostatkem zkušeností a znalostí mohou tento přístroj používat v případě, že jsou pod dohledem nebo byly poučeny o bezpečném používání přístroje a chápou rizika, která mohou hrozit. Děti si s přístrojem nesmí hrát. Čištění a uživatelskou údržbu nesmí provádět děti bez dozoru.
- Před zapojením přístroje se ujistěte, zda napětí uvedené na přístroji odpovídá místnímu napětí.
- Nepoužívejte přístroj pro jiné účely než uvedené v této příručce.
- Přístroj nepoužívejte na umělé vlasy.
- Je-li přístroj připojen k napájení, nikdy jej neponechávejte bez dozoru.
- Nikdy nepoužívejte příslušenství nebo díly od jiných výrobců nebo takové, které nebyly doporučeny společností Philips. Použijete-li takové příslušenství nebo díly, pozbývá záruka platnosti.
- Nenavíjejte napájecí kabel okolo přístroje.
- Přístroj používejte pouze na suché vlasy.
- Před uložením přístroje počkejte, až zcela vychladne.
- Při použití přístroje vždy dávejte dobrý pozor, protože může být velmi horký. Držte jej pouze za rukojeť a zabraňte styku s pokožkou, protože jeho štětiny jsou horké.
- Přístroj vždy ukládejte na žáruvzdorný stabilní rovný povrch. Horký kartáč se nesmí dotýkat povrchu nebo jiného hořlavého materiálu.
- Zabraňte tomu, aby se horké díly přístroje dotkly napájecího kabelu.
- Je-li přístroj zapnutý, uchovávejte jej mimo dosah hořlavých předmětů a materiálu.
- Je-li přístroj horký, nikdy jej ničím nezakrývejte (např. ručníkem nebo oblečením).
- Nepoužívejte přístroj, pokud máte mokré ruce.
- Kartáč udržujte čistý, bez prachu nebo kadeřnických přípravků, jako jsou pěnové tužidlo, sprej či gel. Přístroj nepoužívejte v kombinaci s kadeřnickými přípravky.
- Kovové štětiny jsou vybaveny povrchovou úpravou. Ta se může postupně pomalu odírat. Tento jev však nemá žádný vliv na výkon přístroje.
- Pokud přístroj použijete na barvené vlasy, může se kartáč ušpinit.
- Kontrolu nebo opravu přístroje svěřte vždy servisu společnosti Philips. Opravy provedené nekvalifikovanými osobami mohou být pro uživatele mimořádně nebezpečné.
- Nevkládejte kovové předměty do otvorů. Předejdete tak úrazu elektrickým proudem.
- Po použití netahejte za napájecí kabel. Přístroj odpojte vždy vytažením zástrčky.
- Nečistěte žádnou část kartáče pod tekoucí vodou, je to velice nebezpečné.
- Jako dodatečnou ochranu doporučujeme instalovat do elektrického obvodu koupelny proudový chránič. Jmenovitý zbytkový provozní proud tohoto proudového chrániče nesmí být vyšší než 30 mA. Více informací vám poskytne elektrikář.
- Nebezpečí popálení. Udržujte přístroj mimo dosah dětí, zejména během používání a chladnutí.

Elektromagnetická pole (EMP)

Tento přístroj Philips odpovídá všem platným normám a předpisům týkajícím se elektromagnetických polí.

Recyklace

– Tento symbol znamená, že výrobek nelze likvidovat s běžným komunálním odpadem (2012/19/EU).
– Řiďte se pravidly vaší země pro sběr elektrických a elektronických výrobků. Správnou likvidací pomůžete předejít negativním dopadům na životní prostředí a lidské zdraví.

2 Použití přístroje

Před použitím:

Note
- Kartáč používejte pouze na suché vlasy.
- Štětiny jsou horké. Nedotýkejte se štětin ani je nepřibližujte těsně ke kořínkům vlasů nebo k pokožce hlavy, abyste předešli popálení.
- Některé části kartáče mohou být horké. Výrobek držte za rukojeť.
- Když je kartáč v blízkosti konečků vlasů, oddalte prsty, abyste předešli kontaktu se štětinami.
- Kartáč nemyjte pod tekoucí vodou.

1 Zapojte zástrčku do zásuvky.
2 Učešte si vlasy a rozdělte je na menší prameny.
3 Přístroj vypnete posunutím spínače (①) do polohy I.
↳ Kontrolka LED se rozsvítí.
↳ Počkejte prosím alespoň 90 sekund, než se kartáč zahřeje.

Chcete-li narovnat vlasy (obr. C)
1 Před použitím vlasy rozčesejte kulatým kartáčem nebo hřebenem.
2 Vyberte jeden pramen vlasů a umístěte pod něj zahřátý kartáč (③) štětinami nahoru, asi 3 cm od kořínků vlasů.
3 Držte vybraný pramen vlasů napnutý. Pomalu a plynule posouvejte kartáč dolů směrem ke konečkům a ke konci jej mírně otáčejte, abyste dosáhli jemných loken.
4 Pramen vlasů nechte 2 až 3 sekundy vychladnout. Stejný pramen vlasů držte napnutý a kartáčem směřujícím dolů pomalu a plynule přejeďte bez zastavení až ke konečkům.
5 Podle potřeby opakujte kroky 2 až 4, dokud nedosáhnete požadovaného výsledku.
6 Přístroj vypnete posunutím spínače (①) do polohy O.
7 Než začnete vlasy rukou pročesávat do podoby konečného účesu, nechte prameny vlasů vychladnout. Pro dlouhotrvající výsledky použijte lak na vlasy.

Tipy a triky
- Před použitím kartáče promněte vybraný pramen vlasů mezi prsty, aby byly vlasy rovnoměrně rozmístěné po kartáči.
- Umístěte vybraný pramen vlasů co nejblíže k zahřáté základně kartáče, abyste dosáhli dobrého kontaktu s vlasy a tím také lepších výsledků stylingu.

Po použití:
1 Vypněte přístroj a odpojte jej ze sítě.
2 Položte jej na žáruvzdorný povrch, dokud nevychladne.
3 Přístroj a štětinky očistěte vlhkým hadříkem a prsty z něj odstraňte vlasy nebo prach.
4 Skladujte jej na bezpečném, suchém a bezprašném místě. Přístroj lze také zavěsit za smyčku (④).

3 Záruka a servis

Pokud byste měli jakýkoliv problém (např. s výměnou nástavce) nebo pokud potřebujete jakékoli informace, navštivte webovou stránku společnosti Philips www.philips.com/support nebo kontaktujte středisko péče o zákazníky společnosti Philips ve vaší zemi. Telefonní číslo najdete v záručním listu s celosvětovou platností. Pokud se ve vaší zemi středisko péče o zákazníky společnosti Philips nenachází, obraťte se na místního prodejce výrobků Philips.

4 Řešení problémů

Problém	Příčina	Řešení
Přístroj vůbec nefunguje.	Zásuvka, ke které je přístroj připojen, není pravděpodobně pod proudem.	Zkontrolujte, zda je přístroj zapojen správně. Zkontrolujte, zda jsou v pořádku pojistky ve vašem domě.
Pramen vlasů není po stylingu dostatečně rovný.	Vlasy jste česali příliš rychle nebo nebyly dostatečně blízko zahřáté základny kartáče.	Položte napnutý pramen vlasů do blízkosti zahřáté základny kartáče a poté začněte pomalu česat.

Eesti

Õnnitleme ostu puhul ja tervitame Philipsi poolt! Philipsi pakutava tootetoe eeliste täielikuks kasutamiseks registreerige oma toode veebilehel www.philips.com/welcome.

1 Tähtis

Enne seadme kasutamist lugege seda kasutusjuhendit hoolikalt ja hoidke see edaspidiseks alles.
- HOIATUS! Ärge kasutage seadet vee läheduses.
- Pärast seadme kasutamist vannitoas võtke pistik kohe pistikupesast välja, kuna vee lähedus kujutab endast ohtu ka väljalülitatud seadme korral.
- HOIATUS! Ärge kasutage seda seadet vannide, duššide, basseinide või teiste vett sisaldavate anumate läheduses.
- Võtke seade alati pärast kasutamist vooluvõrgust välja.
- Kui toitejuhe on rikutud, siis ohtlike olukordade vältimiseks tuleb lasta toitejuhe vahetada Philipsi hoolduskeskuses, Philipsi volitatud hoolduskeskuses või kvalifitseeritud isikul.
- Seda seadet võivad kasutada lapsed alates 8. eluaastast ning füüsiliste puuete ja vaimuhäiretega isikud või isikud, kellel puuduvad kogemused ja teadmised, kui neid valvatakse või neile on antud juhendid seadme ohutu kasutamise kohta ja nad mõistavad sellega seotud ohte. Lapsed ei tohi seadmega mängida. Lapsed ei tohi seadet ilma järelevalveta puhastada ega hooldada.
- Enne seadme sisselülitamist kontrollige, kas seadmele märgitud pinge vastab kohaliku elektrivõrgu pingele.
- Ärge kasutage seadet muuks, kui selles kasutusjuhendis kirjeldatud otstarbeks.
- Ärge rakendage seadet kunstjuustel.
- Ärge jätke kunagi elektrivõrku ühendatud seadet järelevalveta.
- Ärge kunagi kasutage teiste tootjate poolt tehtud tarvikuid või osi, mida Philips ei ole eriliselt soovitanud. Selliste tarvikute või osade kasutamisel kaotab garantii kehtivuse.
- Ärge kerige toitejuhet ümber seadme.
- Rakendage seadet ainult kuivadel juustel.
- Enne hoiukohta panekut laske seadmel täielikult maha jahtuda.
- Olge seadme kasutamisel väga tähelepanelik, kuna see võib olla äärmiselt kuum. Hoidke kinni üksnes käepidemest, kuna harjased on kuumad. Vältige kokkupuudet nahaga.
- Asetage seade alati kuumakindlale stabiilsele tasasele pinnale. Kuum hari ei tohi kunagi pinna ega muude tuleohtlike materjalidega kokku puutuda.
- Ärge laske toitejuhtmel vastu seadme kuumi osi minna.
- Hoidke sisselülitatud seadet kergesti süttivatest objektidest ja materjalidest kaugemal.
- Kunagi ärge katke kuuma seadet millegagi kinni (nt käteräti või riidetükiga).
- Ärge kasutage seadet märgade kätega.
- Hoidke harja puhtana ning ärge laske sellele koguneda tolmu ja juuksehooldusvahendite nagu juuksevahu, piserdusvahendite ja geeli jääke. Ärge kunagi kasutage seda seadet koos juuksehooldusvahenditega.
- Metallharjased on kaetud kattekihiga. See kate võib pika aja jooksul ära kuluda. Samas ei mõjuta kulumine seadme jõudlust.
- Kui seadet kasutada värvitud juuste koolutamiseks, võib hari määrduda.
- Viige seade tõrke otsimiseks või parandamiseks alati Philipsi volitatud teeninduskeskusesse. Kui seadet parandab kvalifitseerimata isik, võib see seada kasutaja väga ohtlikku olukorda.
- Elektrilöögi ärahoidmiseks ärge sisestage avade vahelt seadmesse metallesemeid.
- Ärge sikutage toitejuhet pärast kasutamist. Alati eemaldage seade vooluvõrgust pistikust kinni hoides.
- Ärge puhastage harja kraaniveega, kuna see on äärmiselt ohtlik.
- Täiendavaks kaitseks soovitame vannitoa elektrisüsteemi paigaldada rikkevoolukaitsme (RCD). Rikkevoolukaitsme (RCD) rakendusvool ei tohi ületada 30 mA. Küsige elektrikult nõu.
- Põletusoht! Hoidke seade lastele kättesaamatus kohas, seda eriti seadme kasutamise ja jahutamise ajal.

Elektromagnetväljad (EMF)

See Philipsi seade vastab kõikidele kokkupuudet elektromagnetiliste väljadega käsitlevatele kohaldatavatele standarditele ja õigusnormidele.

Ringlussevõtt

- See sümbol tähendab, et toodet ei tohi visata tavaliste kodumajapidamisjäätmete hulka (2012/19/EL).
- Järgige elektriliste ja elektrooniliste toodete lahuskogumise kohalikke eeskirju. Õigel viisil kasutusest kõrvaldamine aitab ära hoida võimalikke kahjulikke tagajärgi keskkonnale ja inimese tervisele.

2 Kasutamine

Enne kasutamist:

Märkus
- Kasutage harja ainult kuivade juustega.
- Harjased on kuumad. Põletuste tekkimise ennetamiseks ärge puudutage harjaseid ega asetage neid juuksejuurte ega peanaha lähedale.
- Mõned harja osad võivad olla kuumad. Hoidke toote käepidemest kinni.
- Harjaste puudutamise ennetamiseks hoidke sõrmed harjast eemal, kui hari on juukseotste lähedal.
- Ärge peske harja jooksva veega.

1 Sisestage pistik elektrivõrgu seinakontakti.
2 Kammige juuksed läbi ja jaotage need väikesteks salkudeks.
3 Lükake lüliti (①) asendisse I, et seade sisse lülitada.
↳ Süttib märgutuli.
↳ Oodake vähemalt 90 sekundit, et hari soojeneks.

Juuste sirgendamine (joon. C)
1 Kasutage juuksepusade lahtikammimiseks ümarat harja või kammi.
2 Valige üks juuksesalk ja asetage kuumenenud hari (③) juukssalgu all nii, et harjased on ülespoole suunatud, juuksejuurtest umbes 3 cm kaugusele.
3 Hoidke valitud juuksesalku pingul. Libistage hari ühe liigutusega aeglaselt läbi juuste, juukseotste poole, ja keerake juukseotste juurde jõudes harja kergelt sissepoolt, et juukseotsad kergelt lokkida.
4 Laske juuksesalgul 2–3 sekundit jahtuda. Hoidke sama juuksesalku pingul ja suunake harjased allapoole ning libistage ühe liigutusega aeglaselt läbi juuste kuni otsteni.
5 Vajaduse korral korrake samme 2–4 kuni soovitud tulemuse saavutamiseni.
6 Seadme väljalülitamiseks libistage lüliti (①) asendisse O.
7 Enne juuksesalkude sõrmedega lõplikku soengusse seadmist laske juuksesalgul jahtuda. Püsiva tulemuse saavutamiseks kasutage juukselakki.

Nõuanded ja nipid
- Enne juuksesalgu harjale asetamist tõmmake valitud juuksesalk sõrmedega sirgeks; siis saab juuksesalgu ühtlaselt harjale asetada.
- Asetage valitud juuksesalk harja kuumale korpusele võimalikult lähedale; nii on juuste kokkupuude harjaga parem ja saavutate parema tulemuse.

Pärast kasutamist:
1 Lülitage seade välja ja eemaldage toitejuhe seinakontaktist.
2 Asetage see kuumusekindlale pinnale jahtuma.
3 Puhastage seadet ja harjaseid niiske lapiga ning eemaldage harjalt juuksekarvad ja tolm sõrmedega.
4 Hoiustage see ohutus ja kuivas tolmuvabas kohas. Võite selle ka riputusaasa (④) abil üles riputada.

3 Garantii ja hooldus

Kui vajate teavet, nt mõne tarviku vahetamise kohta, aga ka probleemide korral, külastage palun Philipsi veebisaiti www.philips.com/welcome või võtke ühendust oma riigi Philipsi klienditeeninduskeskusega. Telefoninumbri leiate ülemaailmselt garantiilehelt. Kui teie riigis ei ole klienditeeninduskeskust, pöörduge Philipsi toodete kohaliku müügiesindaja poole.

4 Veaotsing

Probleem	Põhjus	Lahendus
Seade ei hakka tööle.	Võimalik, et pistikupesa, kuhu seade on ühendatud, on katki.	Kontrollige, kas seade on õigesti elektrivõrku ühendatud. Kontrollige pistikupesa kaitset.
Juuksesalk ei ole pärast töötlemist piisavalt sirge.	Harjate juukseid liiga kiiresti või juuksed ei ole harja kuumenenud korpuse lähedal.	Hoidke valitud juuksesalk pingul ja harja kuumenenud korpuse lähedal ning harjake aeglaselt.

Hrvatski

Čestitamo vam na kupnji i dobro došli u Philips! Kako biste potpuno iskoristili podršku koju nudi Philips, registrirajte vaš proizvod nawww.philips.com/welcome.

1 Važno

Prije uporabe aparata pažljivo pročitajte ovaj korisnički priručnik i spremite ga za buduće potrebe.
- UPOZORENJE: Ovaj aparat nemojte upotrebljavati u blizini vode.
- Kada aparat upotrebljavate u kupaonici, iskopčajte ga nakon uporabe jer blizina vode predstavlja opasnost, čak i kada je aparat isključen.
- UPOZORENJE: Aparat nemojte upotrebljavati blizu kada, tuševa, umivaonika ili posuda s vodom.
- Nakon uporabe aparat iskopčajte.
- Ako se kabel za napajanje ošteti, mora ga zamijeniti tvrtka Philips, ovlašteni Philips servisni centar ili neka druga kvalificirana osoba kako bi se izbjegle potencijalno opasne situacije.
- Ovaj aparat mogu upotrebljavati djeca iznad 8 godina starosti i osobe sa smanjenim fizičkim ili mentalnim sposobnostima te osobe koje nemaju dovoljno iskustva i znanja, pod uvjetom da su pod nadzorom ili da su primili upute u vezi korištenja aparata na siguran način te razumiju moguće opasnosti. Djeca se ne smiju igrati aparatom. Ako nisu pod nadzorom, djeca ne smiju čistiti aparat niti ga održavati.
- Prije no što priključite aparat provjerite odgovara li mrežni napon naveden na aparatu naponu lokalne električne mreže.
- Aparat upotrebljavajte isključivo za radnje opisane u ovim uputama.
- Nemojte upotrebljavati aparat na umjetnoj kosi.
- Dok je aparat priključen na napajanje, nikada ga nemojte ostavljati bez nadzora.
- Nikada nemojte upotrebljavati dodatke ili dijelove drugih proizvođača ili proizvođača koje tvrtka Philips nije izričito preporučila. Ako upotrebljavate takve dodatke ili dijelove, vaše jamstvo prestaje vrijediti.
- Kabel za napajanje nemojte omotavati oko aparata.
- Aparat upotrebljavajte isključivo na suhoj kosi.
- Prije pohrane pričekajte da se aparat ohladi.
- Budite vrlo pažljivi prilikom uporabe aparata jer on može biti izuzetno vruć. Aparat držite samo za dršku jer su vlakna vruća te izbjegavajte kontakt s kožom.
- Aparat uvijek postavljajte na stabilnu i ravnu površinu otpornu na toplinu. Vruća četka ne smije biti u doticaju s površinom ili drugim zapaljivim materijalom.
- Izbjegavajte dodir mrežnog kabela s vrućim dijelovima aparata.
- Kad je uključen, aparat držite podalje od zapaljivih stvari i materijala.
- Dok je vruć, aparat nikada nemojte prekrivati (ručnikom ili tkaninom).
- S aparatom nemojte raditi ako su vam ruke mokre.
- Četka treba biti čista i na njoj ne smije biti prljavštine, prašine i sredstava za oblikovanje frizure kao što su pjena, lak ili gel. Aparat nikada nemojte upotrebljavati u kombinaciji s proizvodima za oblikovanje.
- Metalna vlakna imaju oblogu. Ta obloga s vremenom se može polako trošiti. Međutim, to ne utječe na rad aparata.
- Ako aparat upotrebljavate na obojanoj kosi, na četki mogu ostati mrlje.
- Aparat uvijek dostavite u ovlašteni Philips servisni centar na ispitivanje ili popravak. Popravak od strane nestručnih osoba može rezultirati izuzetno opasnom situacijom za korisnika.
- Kako biste izbjegli opasnost od strujnog udara, nemojte umetati metalne predmete u otvore.
- Nakon upotrebe nemojte potezati kabel za napajanje. Aparat obavezno iskopčajte držeći utikač.
- Nijedan dio četke nemojte prati pod mlazom vode jer je to vrlo opasno.
- Kao dodatnu zaštitu savjetujemo montiranje zaštitne strujne sklopke (RCD) u strujni krug koji opskrbljuje kupaonicu. Ta sklopka mora imati preostalu radnu električnu energiju koja ne prelazi 30 mA. Savjet zatražite od montažera.
- Opasnost od opekotina. Držite aparat izvan dohvata male djece, naročito tijekom uporabe i hlađenja.

Elektromagnetska polja (EMF)

Ovaj aparat tvrtke Philips sukladan je svim primjenjivim standardima i propisima koji se tiču izloženosti elektromagnetskim poljima.

Recikliranje

- Ovaj simbol naznačuje da se proizvod ne smije odlagati s uobičajenim otpadom iz kućanstva (2012/19/EU).
- Poštujte propise svoje države o zasebnom prikupljanju električnih i elektroničkih proizvoda. Ispravno odlaganje pridonosi sprječavanju negativnih posljedica po okoliš i ljudsko zdravlje.

2 Uporaba

Prije uporabe:

Napomena
- Aparat upotrebljavajte isključivo na suhoj kosi.
- Vlakna su vruća. Kako ne bi došlo do opekotina, vlakna nemojte dodirivati niti ih stavljati previše blizu korijenu kose ili vlasištu.
- Neki dijelovi četke mogu biti vrući. Proizvod držite za dršku.
- Pomaknite prste kada četka dođe blizu vrhova kose kako ne biste dodirnuli vlakna.
- Četku nemojte prati pod mlazom vode iz slavine.

1 Umetnite utikač u utičnicu.
2 Kosu temeljito počešljajte i podijelite na manje pramenove.
3 Pomaknite prekidač (①) u položaj I da biste uključili aparat.
↳ Indikator će zasvijetliti.
↳ Pričekajte najmanje 90 sekundi da se četka zagrije.

Ravnanje kose (sl. C)
1 Prije uporabe raščešljajte kosu okruglom četkom ili češljem.
2 Odvojite jedan pramen kose i postavite zagrijanu četku (③) ispod pramena kose tako da vlakna budu okrenuta prema gore, oko 3 cm od korijena kose.
3 Odvojeni pramen kose držite zategnutim. Četku polako u jednom potezu povucite prema dolje do krajeva kose i blago je okrenite prema unutra kako dosežete vrhove tako da ih blago uvijete.
4 Ostavite pramen kose da se hladi 2 – 3 sekunde. Držite zategnutim isti pramen kose uz četku okrenutu prema dolje i polako pomičite četku prema vrhovima kose u jednom potezu bez zaustavljanja.
5 Ponavljajte korake 2 – 4 koliko bude potrebno kako biste dobili željene rezultate.
6 Kako biste isključili aparat, pomaknite prekidač (①) na O.
7 Ostavite pramenove kose da se ohlade prije raščešljavanja kose prstima u konačni oblik. Kako biste osigurali dugotrajne rezultate, nanesite sprej za kosu.

Savjeti i trikovi
- Odvojeni pramen kose rasporedite među prstima prije postavljanja kose na četku kako bi kosa bila ravnomjerno raspoređena po četki.
- Odvojeni pramen kose postavite što je moguće bliže zagrijanoj bazi četke kako bi kontakt s kosom bio dobar radi postizanja boljih rezultata oblikovanja.

Nakon uporabe:
1 Isključite aparat i iskopčajte ga.
2 Stavite ga na površinu otpornu na toplinu dok se ne ohladi.
3 Aparat i vlakna očistite vlažnom krpom te prstima uklonite kosu ili prašinu s četke.
4 Čuvajte aparat na sigurnom i suhom mjestu gdje nema prašine. Možete ga i objesiti s pomoću trakice za vješanje (④).

3 Jamstvo i servis

Ako trebate informacije o zamjeni nastavaka ili ako imate problem, posjetite web-stranicu tvrtke Philips www.philips.com/support ili se obratite centru za potrošače tvrtke Philips u svojoj državi. Telefonski broj nalazi se u međunarodnom jamstvenom listu. Ako u vašoj državi ne postoji centar za korisničku podršku, obratite se lokalnom prodavaču proizvoda tvrtke Philips.

4 Rješavanje problema

Problem	Uzrok	Rješenje
Aparat uopće ne radi.	Utičnica na koju je aparat priključen možda ne radi.	Provjerite je li aparat ispravno ukopčan. Provjerite osigurač utičnice.
Pramen kose nije dovoljno ravan nakon oblikovanja.	Prebrzo ste četkali kosu ili kosa nije u blizini zagrijane baze četke.	Odvojeni pramen kose držite zategnutim i blizu zagrijane baze četke, a zatim polako četkajte.

Magyar

Köszönjük, hogy Philips terméket vásárolt, és üdvözöljük a Philips világában! A Philips által biztosított teljes körű támogatáshoz regisztrálja termékét a www.philips.com/welcome oldalon.

1 Fontos tudnivalók

A készülék első használata előtt figyelmesen olvassa el a felhasználói kézikönyvet, és őrizze meg későbbi használatra.
- FIGYELMEZTETÉS: Óvja a készüléket a víztől.
- Ha fürdőszobában használja a készüléket, használat után húzza ki a csatlakozódugót a fali aljzatból, mivel a víz még kikapcsolt készülék esetén is veszélyforrást jelent.
- FIGYELMEZTETÉS: Ne használja a készüléket fürdőkád, zuhanyzó, mosdókagyló vagy egyéb folyadékkal teli edény közelében.
- Használat után mindig húzza ki dugót az aljzatból.
- Ha a hálózati kábel megsérült, a kockázatok elkerülése érdekében Philips szakszervizben vagy hivatalos szakszervizben ki kell cserélni.
- A készüléket 8 éven felüli gyermekek, illetve csökkent fizikai, érzékelési vagy szellemi képességekkel rendelkező, vagy a készülék működtetésében járatlan személyek is használhatják, amennyiben ezt felügyelet mellett teszik, illetve ismerik a készülék biztonságos működtetésének módját és az azzal járó veszélyeket. Ne engedje, hogy gyermekek játsszanak a készülékkel. Gyermekek felügyelet nélkül nem tisztíthatják a készüléket, és nem végezhetnek felhasználói karbantartást rajta.
- Mielőtt csatlakoztatná a készüléket, ellenőrizze, hogy az azon feltüntetett feszültség megegyezik-e a helyi hálózati feszültséggel.
- Csak a kézikönyvben meghatározott rendeltetés szerint használja a készüléket.
- Ne használja a készüléket műhajhoz vagy parókához.
- Ha a készülék csatlakoztatva van a feszültséghez, soha ne hagyja azt felügyelet nélkül.
- Ne használjon más gyártótól származó, vagy a Philips által nem kifejezetten javasolt tartozékot vagy alkatrészt. Ellenkező esetben a garancia érvényét veszti.
- Ne tekerje a hálózati kábelt a készülék köré.
- A készüléket csak száraz haj formázásához használja.
- Mielőtt eltenné, várja meg, amíg a készülék lehűl.
- Nagyon figyeljen a készülék használatakor, hiszen az rendkívül forró lehet. Csak a fogantyújánál fogja meg a készüléket, mivel a sörték forróak, illetve óvakodjon az érintésüktől.
- A készüléket mindig hőálló, egyenletes, stabil felületen helyezze el. A forró hajformázó kefe ne érjen a felülethez vagy más gyúlékony anyaghoz.
- Kerülje el, hogy a hálózati kábel a készülék forró részeihez érjen.
- A bekapcsolt készüléket tartsa gyúlékony tárgyaktól és anyagoktól távol.
- Ne takarja le a forró készüléket semmivel (pl. törölközővel vagy ruhával).
- Ne működtesse a készüléket nedves kézzel.
- Tartsa a kefét tisztán; portól és hajformázó termékektől, például habtól, spraytől és zselétől mentesen. Ne használja a készüléket hajformázó készítményekkel együtt.
- A fém sörték bevonattal rendelkeznek. A bevonat az idő folyamán kophat. Ez azonban nem befolyásolja a készülék teljesítményét.
- Ha festett hajon használja a készüléket, a hajformázó kefe elszíneződhet.
- A készüléket kizárólag Philips hivatalos szakszervizbe vigye vizsgálatra, illetve javításra. A szakszerűtlen javítás a felhasználó számára különösen veszélyes lehet.
- Az áramütés elkerülése érdekében ne helyezzen fémtárgyat a nyílásokba.
- A használatot követően ne húzza meg a hálózati kábelt. Mindig a csatlakozódugónál fogva húzza ki a készülék kábelét fali aljzatból.
- A formázókefe egyik részét se mossa le a csap alatt, mert az rendkívül veszélyes.
- A még nagyobb védelem érdekében ajánlott egy hibaáram-védőkapcsoló (RCD) beépítése a fürdőszobát ellátó áramkörbe. A hibaáram-védőkapcsoló a 30 mA névleges hibaáramot nem lépheti túl. További tanácsot szakembertől kaphat.
- Égési sérülés veszélye. Tartsa a készüléket gyermekektől távol, különösen használat közben, illetve lehűléskor.

Elektromágneses mezők (EMF)

Ez a Philips készülék az elektromágneses mezőkre érvényes összes vonatkozó szabványnak és előírásnak megfelel.

Újrahasznosítás

- Ez a szimbólum azt jelenti, hogy a termék nem kezelhető normál háztartási hulladékként (2012/19/EU).
- Kövesse az országában érvényes, az elektromos és elektronikus készülékek hulladékkezelésére vonatkozó jogszabályokat. A megfelelő hulladékkezelés segítséget nyújt a környezettel és az emberi egészséggel kapcsolatos negatív következmények megelőzésében.

2 Használat

Használat előtt:

Megjegyzés
- A kefét csak száraz haj formázásához használja.
- A sörték forróak. Az égési sérülések elkerülése érdekében ne érjen hozzá a sörtékhez, és ne tegye azokat közel a hajtövekhez vagy a fejbőrhöz.
- A kefe bizonyos részei forróak lehetnek. A fogantyújánál fogja meg a terméket.
- Amikor a kefe túl közel van a hajvégekhez, vegye el az ujjait, hogy nehogy a sörtékhez érjenek.
- A kefét ne mossa folyó víz alatt.

1 Csatlakoztassa a dugaszt a tápcsatlakozó aljzatba.
2 Alaposan fésülje át, és válassza több kis tincsre haját.
3 A készülék bekapcsolásához csúsztassa el a kapcsolót (①) I állásba.
↳ Ekkor bekapcsol a jelzőfény.
↳ Várjon legalább 90 másodpercet, hogy a hajkefe felmelegedjen.

Hajegyenesítés (C. ábra)
1 Használat előtt simítsa ki összegubancolódott haját körkefével vagy fésűvel.
2 Fogjon egy hajtincset, és körülbelül 3 cm-re a hajtövektől tegye alá a felmelegedett kefét (③) úgy, hogy a sörték felfelé nézzenek.
3 Szorosan tartsa a kiválasztott hajtincset. Lassan, egyetlen mozdulattal húzza végig a kefét a haj teljes hosszán, majd a végénél kissé fordítsa be a kefét az enyhén göndörödő hajvégekért.
4 Hagyja hűlni a hajtincset 2-3 másodpercig. Ugyanazon a hajtincsen tartsa a kefét lefelé fordítva, szorosan, és lassan húzza végig a kefét egészen a hajvégekig, egyetlen mozdulattal, megállás nélkül.
5 Ha szükséges, ismételje meg a 2–4. lépést, amíg el nem éri a kívánt eredményt.
6 A készülék kikapcsolásához csúsztassa a kapcsolót (①) O állásba.
7 Hagyja, hogy a hajtincsek lehűljenek, mielőtt fésűvel, kefével vagy az ujjaival beállítja őket a végső formára. A hosszantartó eredményekért használjon hajlakkot.

Tippek és trükkök
- Ujjai között alakítsa lapossá a kiválasztott hajtincset, mielőtt ráteszi a kefére, hogy a haj egyenletesen eloszoljon a kefén.
- A kiválasztott hajtincset tegye a lehető legközelebb a kefe felmelegített központi részéhez, hogy megfelelően érintkezzen a hajjal a jobb formázási eredmény érdekében.

A használatot követően:
1 Kapcsolja ki a készüléket, és a csatlakozódugót húzza ki a fali aljzatból.
2 Helyezze a készüléket egy hőálló felületre, amíg az ki nem hűl.
3 Nedves ruhával tisztítsa meg a készüléket és a sörtéket, ujjaival pedig távolítsa el a hajszálakat és port a keféből.
4 A készüléket száraz és portól mentes helyen tárolja. A készülék az akasztóhurokra (④) függesztve is tárolható.

3 Jótállás és szerviz

Ha információra van szüksége, pl. egy tartozék cseréjével kapcsolatban, vagy valamilyen probléma merül fel a használat során, látogasson el a Philips honlapjára: www.philips.com/support, vagy forduljon az adott ország Philips vevőszolgálatához. A telefonszámot a világszerte érvényes garancialevélen találja. Ha országában nem működik ilyen vevőszolgálat, forduljon a Philips helyi szaküzletéhez.

4 Hibaelhárítás

Probléma	Ok	Megoldás
A készülék egyáltalán nem működik.	Elképzelhető, hogy a fali aljzat, amelyhez a készüléket csatlakoztatta, nem működik megfelelően.	Ellenőrizze, hogy a készülék megfelelően van-e csatlakoztatva. Ellenőrizze az ehhez az aljzathoz tartozó biztosítékot.
A hajtincs nem elégé egyenes a formázás után.	Túl gyorsan fésülte a haját, vagy a haja túl messze van a kefe felmelegített központi részétől.	Tartsa a kiválasztott hajtincset feszesen, közel a kefe felmelegített központi részéhez, és fésülje végig lassan.

Қазақша

Сатып алғаныңыз құтты болсын және Philips компаниясына қош келдіңіз! Philips ұсынатын қолдауды толық пайдалану үшін өнімді www.philips.com/welcome веб-сайтында тіркеңіз.

1 Маңызды

Құралды қолданар алдында осы пайдаланушы нұсқаулығын мұқият оқып шығыңыз және болашақта анықтама құралы ретінде пайдалану үшін сақтап қойыңыз.
- ЕСКЕРТУ: Бұл құралды судың жанында қолданбаңыз.
- Жуынатын бөлмеде пайдаланып болғаннан кейін, құралды розеткадан ажыратыңыз. Себебі, құралдың өшірілген күйінде де суға жақын орналасуы қауіпті болып есептеледі.
- ЕСКЕРТУ: Құралды ванна, душ, бассейн немесе сумен толтырылған басқа заттардың жанында қолданбаңыз.
- Пайдаланып болғаннан кейін, құралды ток көзінен ажыратыңыз.
- Қуат сымы зақымданған болса, қауіпті жағдай орын алмауы үшін, оны тек Philips компаниясында, Philips мақұлдаған қызмет орталығында немесе білікті мамандардың күшімен ауыстыру керек.
- Бұл құрылғыны 8 және одан жоғары жастағы балалар мен физикалық, сезу немесе ойлау қабілеттері шектеулі не болмаса тәжірибесі және білімі аз адамдар қадағалаумен немесе құрылғыны қауіпсіз пайдалануға қатысты нұсқаулар алған және байланысты қауіптерді түсінген жағдайда пайдалана алады. Балалар құралмен ойнамауы керек. Тазалау және пайдаланушының қызмет көрсету жұмысын балалар бақылаусыз орындамауы керек.
- Құралды қосар алдында, онда көрсетілген кернеу жергілікті кернеуге сәйкес келетінін тексеріңіз.
- Құрылғыны осы нұсқаулықта көрсетілмеген басқа мақсаттарға пайдаланбаңыз.
- Құралды жасанды шашқа пайдаланбаңыз.
- Розеткаға қосылып тұрғанда, құралды еш уақытта қадағалаусыз қалдырмаңыз.
- Басқа өндірушілер шығарған немесе Philips компаниясы нақты ұсынбаған қосалқы құралдар мен бөлшектерді пайдаланбаңыз. Ондай қосалқы құралдар мен бөлшектерді пайдалансаңыз, кепілдік өз күшін жояды.
- Қуат сымын құралға орамаңыз.
- Құралды тек құрғақ шашқа пайдаланыңыз.
- Құрылғыны жинап қоярдың алдында, оның сәл суығанын күтіңіз.
- Құралды пайдаланғанда толық мұқият болыңыз, себебі ол қатты ыстық болады. Қылшақ ыстық болатындықтан тек тұтқасынан ұстаңыз және теріге тигізбеңіз.
- Әрқашан құрылғыны ыстыққа төзімді, тұрақты, тегіс бетке қойыңыз. Ыстық тарақ ешқашан бетке немесе басқа тез тұтанғыш материалға тимеуі керек.
- Қуат сымын құрылғының қызып кететін жерлеріне тигізбеңіз.
- Құрылғы қосылып тұрған кезде, оны тез жанып кететін заттар мен материалдардан алыс ұстаңыз.
- Құрал қызып тұрғанда, оны ешқашан ештеңемен жаппаңыз (мысалы сүлгімен немесе матамен).
- Ылғал қолмен құралды пайдаланбаңыз.
- Тарақты таза ұстаңыз, оларды шаңнан және мусс, спрей және гель сияқты сәндегіш заттардан таза ұстаңыз. Құрылғыны ешқашан шаш үлгілерін жасайтын заттармен бірге пайдаланбаңыз.
- Металл қылшақтардың жабыны бар. Бұл жабын уақыт өте жайлап ескіреді. Дегенмен, бұл құрылғының жұмысына әсер етпейді.
- Егер құрылғыны боялған шашқа қолдансаңыз, шеткада дақтар пайда болуы мүмкін.
- Тексеру немесе жөндеу үшін құралды тек қана Philips рұқсат еткен қызмет орталығына апарыңыз. Біліктілігі жоқ адамдардың жөндеуі пайдаланушыға өте қауіпті жағдай тудыруы мүмкін.
- Ток соқпауы үшін тесіктерге темір заттарды салмаңыз.
- Қолданғаннан кейін қуат сымынан ұстап тартпаңыз. Құрылғыны ток көзінен әрдайым штепсельдік ашасынан ұстап ажыратыңыз.
- Тарақтың кез келген бөлігін құбыр суымен жуу өте қауіпті болғандықтан, олай жасамаңыз.
- Қосымша қауіпсіздік үшін ваннаның электр желісіне қауіпсіздік мақсатында өшірілу құралын орнату ұсынылады. Бұл құралдың мөлшерленген жұмыс тогы 30 мА мәнінен аспауы керек. Орнатушымен кеңесіңіз.
- Күйік шалу қаупі бар. Балаларды құрылғыға жақындатпаңыз, әсіресе, қолдану және суыту кезінде.

Электромагниттік өрістер (ЭМӨ)

Осы Philips құрылғысы электромагниттік өрістерге қатысты барлық қолданыстағы стандарттар мен ережелерге сәйкес келеді.

Өңдеу

- Бұл таңба осы өнімді қалыпты тұрмыстық қалдықпен тастауға болмайтынын білдіреді (2012/19/EU).
- Электр және электрондық өнімдердің қалдықтарын бөлек жинау жөніндегі еліңіздің ережелерін сақтаңыз. Қоқысқа дұрыс тастау қоршаған ортаға және адам денсаулығына тиетін зиянды әсерлердің алдын алуға көмектеседі.

2 Қолдану әдісі

Қолданар алдында:

Ескертпе
- Тарақты тек құрғақ шашқа пайдаланыңыз.
- Қылшақтар ыстық. Қылшақтарды ұстамаңыз және оларды шаштың түбіріне немесе бас терісіне тым жақын ұстамаңыз, себебі күйік шалуы мүмкін.
- Тарақтың кейбір бөліктері ыстық болуы мүмкін. Құрылғыны саптан ұстаңыз.
- Тарақ шашты ұштарына жақын тұрған кезде, оның қылшақтарымен жанаспау үшін саусағыңызды алшақ ұстаңыз.
- Тарақты ағынды сумен жумаңыз.

1 Штепсельдік ұшты розеткаға қосыңыз.
2 Шашыңызды жақсырақ тарап, кішірек бөліктерге бөліңіз.
3 Құрылғыны қосу үшін (①) ауыстырып қосқышын I күйіне қойыңыз.
↳ Индикатор жанады.
↳ Тарақ қызғанша, кемінде 90 секунд күтіңіз.

Шашты түзету үшін (C-сурет)
1 Қылшақты қолданудың алдында, шашыңызды дөңгелек тарақпен немесе тарақпен тарқатыңыз.
2 Бір тұтам шашты таңдап алыңыз да, қылшақтар шаштың түбірінен 3 см-ге жуық қашықтықта жоғары қарап тұруы үшін, қызып тұрған тарақты (③) тұтам шаштың астына салыңыз.
3 Таңдап алынған тұтам шашты керілген күйде ұстаңыз. Тарақты бір қозғалыспен шаштың түбіріне қарай төмен жүргізіңіз де, тарақты ақырын осқылап алу үшін, оны шаштың ұшында сәл қайырыңыз.
4 Тұтам шашты суыту үшін 2-3 минутқа қалдырыңыз. Дәл сол тұтам шашта, тарақты төмен қаратып, шашыңызды керіңіз және бір қозғалыспен шаштың ұшына қарай үздіксіз жүргізіңіз.
5 Қалаулы нәтижелерге жетпейінше, 2-4 қадамды қажетінше қайталай беріңіз.
6 Құрылғыны сөндіру үшін (①) ауыстырып қосқышын O күйіне қойыңыз.
7 Шашыңызға соңғы үлгі берер алдында, тұтам шашты суытып алыңыз. Ұзақ мерзімді нәтижелерге қол жеткізу үшін, шаш спрейін қолданыңыз.

Пайдалы кеңестер
- Шаш қылшақ бойынша біркелкі таралуы үшін, шашты тараққа қояр алдында, таңдалған тұтам шашты түтіңіз.
- Ең жақсы нәтижелерге қол жеткізу үшін шашыңыздың жақсы жанасуын қамтамасыз ету мақсатында, таңдалған шашты қызып тұрған тараққа жақынырақ ұстаңыз.

Пайдаланғаннан кейін:
1 Құралды өшіріп, розеткадан ажыратыңыз.
2 Оны әбден суығанша ыстыққа төзімді бетке қойыңыз.
3 Құрылғы мен қылшақтарды ылғалды матаның көмегімен тазалаңыз және тарақтағы шаштарды немесе шаңды қолмен кетіріңіз.
4 Құралды шаңы жоқ, құрғақ және қауіпсіз жерде сақтаңыз. Сондай-ақ, оны ілмегінен (④) іліп қоюға болады.

3 Кепілдік және қызмет көрсету

Егер қосымша бөлшекті ауыстыру туралы ақпарат алу керек болса немесе қандай да бір қиындық туындаса, Philips компаниясының www.philips.com/support веб-торабына кіріңіз немесе еліңіздегі Philips тұтынушыларды қолдау орталығынан хабарласыңыз. Оның телефон нөмірін дүние жүзі бойынша берілетін кепілдік кітапшасынан алуға болады. Егер еліңізде тұтынушыларға қолдау көрсету орталығы болмаса, онда жергілікті Philips компаниясының дилеріне барыңыз.

4 Ақаулықтарды жою

Ақаулық	Себеп	Шешім
Құрал жұмыс істемейді.	Құрылғы қосылған қуат розеткасы бұзылған болуы мүмкін.	Құрылғының дұрыс қосылғанын тексеріңіз. Үйіңіздегі осы қуат розеткасының түйіспесін тексеріңіз.
Тұтам шаш таралғаннан кейін онша тура емес.	Тарақ шашты тым тез тарады немесе шаш қызып тұрған тараққа жақын емес.	Таңдалған тұтам шашты тартып, қызып тұрған тараққа жақын ұстаңыз, содан кейін ақырын тараңыз.

Шаш тарақ-түзеткіш

Тұрмыстық қажеттіліктерге арналған

Өндіруші: "Филипс Консьюмер Лайфстайл Б.В.", Туссендиепен 4, 9206 АД, Драхтен, Нидерланды.

Қытайда жасалған

Ресей және Кедендік одақ территориясына импорттаушы: «ФИЛИПС» ЖШҚ, Ресей Федерациясы, 123022, Мәскеу қ., Сергей Макеев к-сі, 13-үй, телефон нөмірі +7 495 961-1111

BHH730
110-240 V; 50-60 Hz; 49-53 W
II санатты аспап

Сақтау шарттары, пайдалану		
Температура		Салыстырмалы ылғалдылық
Сақтау пайдалану	Сақтау шарттары	
+10 °C ÷ +30 °C	-25 °C ÷ +60 °C	35 % ÷ 99 %

Lietuviškai

Sveikiname įsigijus „Philips" gaminį ir sveiki atvykę! Norėdami pasinaudoti „Philips" siūloma pagalba, užregistruokite savo gaminį adresu www.philips.com/welcome.

1 Svarbu

Prieš pradėdami naudoti prietaisą atidžiai perskaitykite šį vartotojo vadovą ir saugokite jį, nes jo gali prireikti ateityje.
- ĮSPĖJIMAS: Nenaudokite šio prietaiso netoli vandens.
- Naudodami prietaisą vonioje, iš karto po naudojimo ištraukite kištuką iš elektros lizdo. Arti esantis vanduo kelią grėsmę net ir tada, kai prietaisas yra išjungtas.
- ĮSPĖJIMAS: nenaudokite šio prietaiso šalia vonios, dušo, kriauklės ar kitų indų, pripildytų vandens.
- Baigę naudoti, būtinai išjunkite prietaisą iš maitinimo tinklo.
- Jei pažeistas maitinimo laidas, jį turi pakeisti „Philips" darbuotojai, „Philips" įgaliotasis techninės priežiūros centras arba kiti panašios kvalifikacijos specialistai, kitaip kyla pavojus.
- Šį prietaisą gali naudoti 8 metų ir vyresni vaikai bei asmenys, kurių fiziniai, jutimo ir protiniai gebėjimai yra silpnesni, arba neturintieji patirties ir žinių su sąlyga, kad jie bus išmokyti saugiai naudotis prietaisu ir prižiūrimi siekiant užtikrinti, jog jie saugiai naudotų prietaisą, ir supažindinti su susijusiais pavojais. Vaikai negali žaisti su šiuo prietaisu. Valyti ir taisyti prietaiso vaikai be suaugusiųjų priežiūros negali.
- Prieš įjungdami prietaisą įsitikinkite, kad ant prietaiso nurodyta įtampa atitinka vietinę tinklo įtampą.
- Nenaudokite prietaiso kitais tikslais, išskyrus nurodytus šiame vadove.
- Nenaudokite prietaiso dirbtiniams plaukams.
- Prijungę prietaisą prie maitinimo tinklo, nepalikite jo be priežiūros.
- Nenaudokite jokių priedų ar dalių, pagamintų kitų bendrovių arba nerekomenduojamų „Philips". Jei naudosite tokius priedus arba dalis, nebegalios jūsų garantija.
- Nevyniokite maitinimo laido aplink prietaisą.
- Prietaisą naudokite tik plaukams išdžiūvus.
- Prieš padėdami į laikymo vietą, leiskite prietaisui atvėsti.
- Naudodami prietaisą būkite atidūs, nes jis gali būti labai įkaitęs. Laikykite tik rankeną, nes šereliai yra įkaitę, ir nelieskite prie odos.
- Prietaisą visada statykite ant karščiui atsparaus, stabilaus plokščio paviršiaus. Įkaitęs šepetys niekada neturėtų liestis su paviršiumi ar kita degia medžiaga.
- Saugokite, kad maitinimo laidas nesiliestų prie karštų prietaiso dalių.
- Įjungtą prietaisą laikykite atokiai nuo degių daiktų ir medžiagų.
- Jokiu būdu neuždenkite įkaitusio prietaiso (pvz., rankšluosčiu ar audiniu).
- Nenaudokite prietaiso, jei jūsų rankos šlapios.
- Šepetys turi būti švarus, ant jo neturi būti dulkių ir šukuosenai formuoti skirtų priemonių, pvz., putų, lako ir želės. Niekada nenaudokite prietaiso kartu su šukuosenai formuoti skirtomis priemonėmis.
- Metaliniai šereliai yra su danga. Ši danga gali pamažu dėvėtis. Tačiau tai nekenkia prietaiso veikimo efektyvumui.
- Jei prietaisu formuojate dažytus plaukus, šepetys gali išsitepti.
- Prietaisą apžiūrėti ar taisyti pristatykite tik į „Philips" įgaliotąjį techninės priežiūros centrą. Prietaisą taisantys nekvalifikuoti darbuotojai gali naudotojui sukelti itin didelį pavojų.
- Kad išvengtumėte elektros smūgio, į angas nekiškite metalinių daiktų.
- Baigus naudoti, neištraukite maitinimo laido. Prietaisą visada atjunkite prilaikydami kištuką.
- Neplaukite jokių šepečio dalių po čiaupu, nes tai labai pavojinga.
- Dėl papildomo saugumo patariame elektros grandinėje, kuria tiekiamas maitinimas voniai, įrengti liekamosios srovės įtaisą (RCD). Šio RCD nominalioji liekamoji darbinė srovė turi būti ne didesnė kaip 30 mA. Patarimo kreipkitės į montuotoją.
- Pavojus nudegti. Laikykite prietaisą vaikams nepasiekiamoje vietoje, ypač naudodami ir vėsindami.

Elektromagnetiniai laukai (EML)

„Philips" prietaisas atitinka visus taikomus standartus ir normas dėl elektromagnetinių laukų poveikio.

Perdirbimas

- Šis simbolis reiškia, kad gaminio negalima išmesti kartu su įprastomis buitinėmis atliekomis (2012/19/ES).
- Laikykitės jūsų šalyje galiojančių taisyklių, kuriomis reglamentuojamas atskiras elektros ir elektronikos gaminių surinkimas. Tinkamai išmetus galima nuo neigiamo poveikio apsaugoti aplinką ir žmonių sveikatą.

2 Naudojimas

Prieš naudojant:

Pastaba
- Šepetį naudokite tik su sausais plaukais.
- Šereliai yra karšti. Nelieskite šerelių ir nelaikykite jų per arti plaukų šaknų arba galvos odos, kad netyčia nenusidegintumėte.
- Kai kurios šepečio dalys gali būti karštos. Laikykite gaminį už rankenos.
- Patraukite pirštus, kai šepetys yra arti plaukų galiukų, kad nepriliestumėte šerelių.
- Neplaukite šepečio po tekančiu vandeniu.

1 Įkiškite kištuką į maitinimo lizdą.
2 Kruopščiai sušukuokite plaukus ir suskirstykite juos mažomis sruogelėmis.
3 Norėdami įjungti prietaisą, paslinkite jungiklį (①) į padėtį I.
↳ Įsižiebs indikatorius.
↳ Palaukite mažiausiai 90 sekundžių, kol šepetys įkais.

Plaukų tiesinimas (C pav.)
1 Prieš naudodami iššukuokite plaukus apvaliu šepečiu arba šukomis.
2 Pasirinkite vieną plaukų sruogą ir padėkite įkaitintą šepetį (③) po plaukų sruoga taip, kad šereliai būtų nukreipti į viršų maždaug 3 cm atstumu nuo plaukų šaknų.
3 Laikykite pasirinktą plaukų sruogą įtemptą. Lėtai, vienu judesiu slinkite šepečiu žemyn iki plaukų galiukų ir, pasiekę galiukus, švelniai pasukite šepetį į vidų, kad galiukai švelniai palinktų.
4 Leiskite 2–3 sek. plaukų sruogai atvėsti. Imkite tuos pačius plaukus ir, laikydami šepetį nukreiptą į apačią, įtempkite plaukus bei lėtai, vienu judesiu ir nesustodami slinkite link plaukų galiukų.
5 Kartokite 2–4 veiksmus tiek, kiek reikia, kol pasieksite norimą rezultatą.
6 Norėdami išjungti prietaisą slinkite jungiklį (①) ties O.
7 Leiskite plaukų sruogoms atvėsti, tada braukdami pirštais baikite jas modeliuoti. Kad rezultatas būtų ilgalaikis, užpurkškite plaukų lako.

Patarimai
- Prieš dėdami plaukus ant šepečio suplokite pasirinktą plaukų sruogą tarp pirštų, kad plaukai vienodai pasklistų aplink šepetį.
- Dėkite pasirinktus plaukus kiek įmanoma arčiau prie įkaitinto šepečio pagrindo, kad užtikrintumėte gerą kontaktą ir kad formavimo rezultatai būtų geresni.

Po naudojimo:
1 Prietaisą išjunkite ir atjunkite nuo maitinimo tinklo.
2 Padėkite jį ant karščiui atsparaus paviršiaus, kol jis atvės.
3 Valykite prietaisą ir šerelius drėgna šluoste ir pirštais pašalinkite nuo šepečio plaukus ar dulkes.
4 Laikykite jį saugioje ir sausoje vietoje, kurioje nėra dulkių. Taip pat galite jį laikyti pakabinę už kilpos (④).

3 Garantija ir techninė priežiūra

Prireikus informacijos, pvz., dėl priedo pakeitimo, arba jei turite problemų, apsilankykite „Philips" svetainėje adresu www.philips.com/support arba kreipkitės į „Philips" klientų aptarnavimo centrą savo šalyje. Telefono numerį rasite visame pasaulyje galiojančios garantijos lankstinuke. Jei jūsų šalyje nėra klientų aptarnavimo centro, kreipkitės į vietinį „Philips" platintoją.

4 Trikčių diagnostika

Problema	Priežastis	Sprendimas
Prietaisas neveikia.	Galbūt pažeistas elektros tinklo lizdas, prie kurio prijungtas prietaisas.	Patikrinkite, ar prietaisas tinkamai prijungtas prie tinklo. Patikrinkite namie esantį šio elektros lizdo saugiklį.
Suformuota plaukų sruoga nepakankamai tiesi.	Plaukai šukuojami per greitai arba nėra prigludę prie kaistančio šepečio pagrindo.	Laikykite pasirinktą plaukų sruogą įtemptą ir priglauskite prie kaistančio šepečio pagrindo, tada lėtai šukuokite.

PHILIPS

BHH730

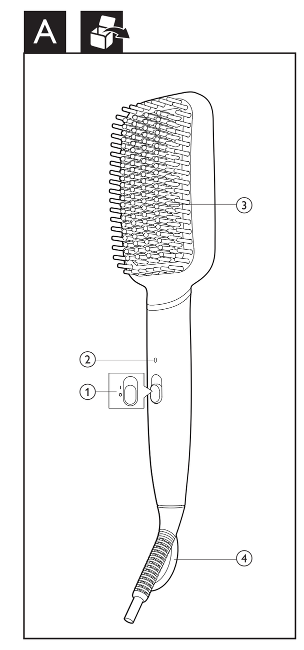

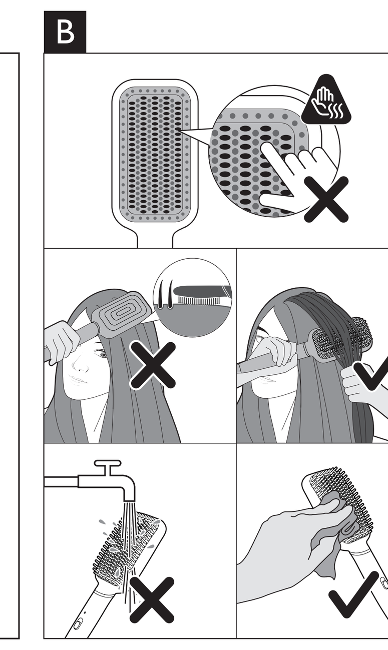

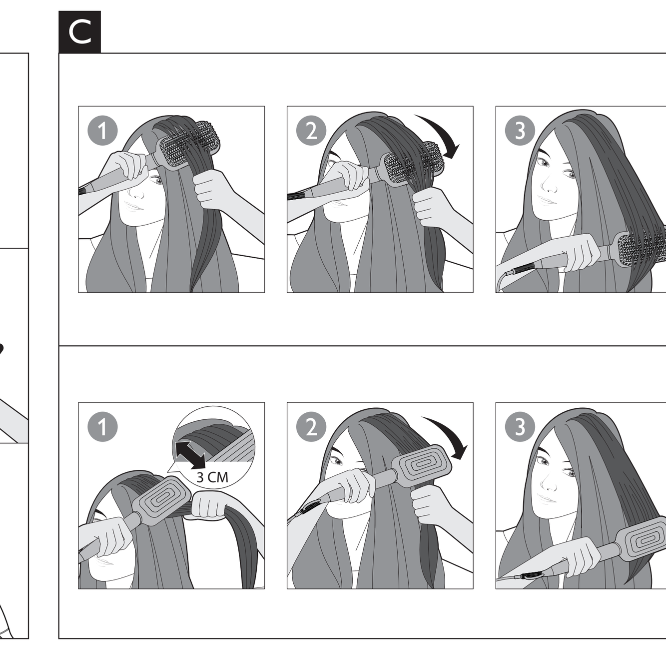

Specifications are subject to change without notice
© 2022 Koninklijke Philips N.V.
All rights reserved.

3000.099.3147.1 (17/08/2022)

100% recycled paper

Latviešu

Apsveicam ar pirkumu un laipni lūdzam Philips! Lai pilnībā gūtu labumu no Philips piedāvātā atbalsta, reģistrējiet savu izstrādājumu www.philips.com/welcome.

1 Svarīga informācija

Pirms ierīces izmantošanas uzmanīgi izlasiet šo lietošanas instrukciju un saglabājiet to, lai vajadzības gadījumā varētu ieskatīties tajā arī turpmāk.
- BRĪDINĀJUMS. Neizmantojiet šo ierīci ūdens tuvumā.
- Ja lietojat ierīci vannas istabā, pēc lietošanas atvienojiet ierīci no elektrotīkla, jo ūdens tuvums ir bīstams pat tad, ja ierīce ir izslēgta.
- BRĪDINĀJUMS. Nelietojiet šo ierīci vannu, dušu, izlietņu vai citu ar ūdeni pildītu tvertņu tuvumā.
- Pēc lietošanas vienmēr atvienojiet ierīci no sienas kontaktligzdas.
- Ja elektrības vads ir bojāts, tā nomaiņu jāveic Philips pilnvarota tehniskās apkopes centra darbiniekiem vai līdzīgi kvalificētām personām, lai izvairītos no bīstamām situācijām.
- Šo ierīci var izmantot bērni vecumā no 8 gadiem un personas ar ierobežotām fiziskajām, sensorajām vai garīgajām spējām vai bez pieredzes un zināšanām, ja tiek nodrošināta uzraudzība vai norādījumi par drošu ierīces lietošanu un panākta izpratne par iespējamo bīstamību. Bērni nedrīkst rotaļāties ar ierīci. Ierīces tīrīšanu un apkopi nedrīkst veikt bērni bez pieaugušo uzraudzības.
- Pirms ierīces pievienošanas elektrotīklam pārliecinieties, ka uz ierīces norādītais spriegums atbilst elektrotīkla spriegumam jūsu mājā.
- Neizmantojiet ierīci citiem nolūkiem, kas nav aprakstīti šajā rokasgrāmatā.
- Nelietojiet ierīci mākslīgos matos/parūkās.
- Nekādā gadījumā neatstājiet ierīci bez uzraudzības, kad tā ir pievienota elektrotīklam.
- Nekad neizmantojiet citu ražotāju piederumus vai detaļas, kuras Philips nav īpaši ieteicis. Ja izmantojat šādus piederumus vai detaļas, garantija vairs nav spēkā.
- Netiniet elektrības vadu ap ierīci.
- Izmantojiet ierīci tikai, lai ieveidotu sausus matus.
- Pirms novietojat ierīci glabāšanā, pagaidiet, līdz tā atdziest.
- Uzmanieties ierīces lietošanas laikā, jo tā var būt ļoti karsta. Satveriet ierīci tikai aiz roktura, jo sari ir karsti, un izvairieties no saskares ar ādu.
- Vienmēr novietojiet ierīci uz statīvu uz karstumizturīgas, stabilas un līdzenas virsmas. Karstā suka nedrīkst saskarties ar virsmu vai citu uzliesmojošu materiālu.
- Nepieļaujiet, ka elektrības vads saskaras ar ierīces karstajām daļām.
- Neļaujiet ierīcei, kad tā ir ieslēgta, nonākt saskarē ar viegli uzliesmojošiem priekšmetiem un materiāliem.
- Nekad neapsedziet ierīci ar kaut kādiem priekšmetiem (piem., dvieli vai drāniņu), kad tā ir karsta.
- Nelietojiet ierīci ar slapjām rokām.
- Raugieties, lai suka būtu tīra un brīva no putekļiem un matu veidošanas izstrādājumiem, piemēram, putām, lakas un želejas. Nekad neizmantojiet ierīci kopā ar matu veidošanas produktiem.
- Metāla sariem ir pārklājums. Šis pārklājums laika gaitā varētu nodilt. Tomēr tas neietekmē ierīces darbību.
- Ja ar ierīci ieveido krāsotus matus, suka var nosmērēties.
- Vienmēr nododiet ierīci Philips pilnvarotam servisa centram, ja nepieciešama apskate vai remonts. Nekvalificētu personu veikts remonts var radīt ļoti bīstamas situācijas lietotājam.
- Neievietojiet atverēs metāla priekšmetus, lai izvairītos no elektriskās strāvas trieciena.
- Pēc lietošanas neraujiet aiz strāvas vada. Vienmēr atvienojiet ierīci, turot aiz kontaktdakšas.
- Netīriet nevienu sukas daļu ar krāna ūdeni, jo tas ir ļoti bīstami.
- Papildu aizsardzībai iesakām uzstādīt elektriskās shēmas, kas pievada elektrību vannas istabā, paliekošās strāvas ierīci (RCD). RCD ir jābūt nominālai darba strāvai, kas nepārsniedz 30 mA. Lai iegūtu palīdzību, sazinieties ar savu uzstādītāju.
- Apdegumu risks. Turiet ierīci maziem bērniem nepieejamā vietā, it īpaši lietošanas laikā un kad ierīce atdziest.

Elektromagnētiskie lauki (EMF)

Šī Philips ierīce atbilst visiem piemērojamiem standartiem un noteikumiem, kas attiecas uz elektromagnētisko lauku iedarbību.

Otrreizējā pārstrāde

- Šis simbols nozīmē, ka produktu nedrīkst izmest kopā ar parastiem sadzīves atkritumiem (2012/19/ES).
- Ievērojiet savā valstī spēkā esošos likumus par atsevišķu elektrisko un elektronisko produktu utilizāciju. Pareiza utilizācija palīdz novērst negatīvu ietekmi uz vidi un cilvēku veselību.

2 Lietošana

Pirms izmantošanas

Piezīme
- Izmantojiet suku tikai sausiem matiem.
- Sari ir karsti. Neskarieties pie sariem un nelieciet sarus pārāk tuvu matu saknēm vai galvas ādai, lai izvairītos no netīšiem apdegumiem.
- Dažas sukas daļas var būt karstas. Turiet produktu aiz tā roktura.
- Noņemiet pirkstus, kad suka ir tuvu matu galiem, lai nepieskartos sariem.
- Nemazgājiet suku tekošā ūdenī.

1 Ievietojiet kontaktdakšu elektrības kontaktligzdā.
2 Rūpīgi izķemmējiet matus un sadaliet tos nelielās šķipsnās.
3 Bīdiet slēdzi (①) pozīcijā I , lai ieslēgtu ierīci.
↳ Iedegsies indikators.
↳ Lūdzu, gaidiet vismaz 90 sekundes, kamēr suka uzkarst.

Matu taisnošana (C. att.)
1 Izmantojiet apaļu suku vai ķemmi, lai pirms ierīces lietošanas atšķetinātu matus.
2 Izvēlieties vienu matu šķipsnu un novietojiet sakarsēto suku (③) zem matu šķipsnas ar augšup vērstiem sariem aptuveni 3 cm attālumā no matu saknēm.
3 Turiet izvēlēto matu šķipsnu taisni nostieptu. Lēnām, ar vienu kustību bīdiet suku uz matu galiem un, sasniedzot tos, nedaudz pagrieziet suku, lai maigi apstrādātu galus.
4 Ļaujiet matu šķipsnai 2-3 sekundes atdzist. Apstrādājiet to pašu matu daļu ar lejup vērstu suku, turot matus taisni izstieptus un lēnām, neapstājoties bīdiet suku uz matu galiem ar vienu kustību.
5 Atkārtojiet 2.-4. darbību, līdz iegūstat vēlamo rezultātu.
6 Lai izslēgtu ierīci, pabīdiet slēdzi (①) pozīcijā O.
7 Pirms matu ķemmēšanas ar pirkstiem, izveidojot galīgo frizūru, ļaujiet matu šķipsnām atdzist. Lai iegūtu noturīgu rezultātu, uzsmidziniet matu laku.

Padomi un ieteikumi
- Pirms novietojat matus uz sukas, nolīdziniet izvēlēto matu šķipsnu, satverot to ar pirkstiem, lai mati vienmērīgi pārklātu sukas virsmu.
- Novietojiet izvēlēto matu šķipsnu pēc iespējas tuvāk sildīšanas pamatnei, lai nodrošinātu ciešu saskari ar matiem un iegūtu labāku rezultātu.

Pēc lietošanas:
1 Izslēdziet ierīci un atvienojiet to no elektrotīkla.
2 Novietojiet to uz karstumizturīgas virsmas, līdz tā atdziest.
3 Noslaukiet ierīci un sarus ar mitru drānu un ar pirkstiem attīriet suku no matiem vai putekļiem.
4 Uzglabājiet to drošā un sausā vietā, kas pasargāta no putekļiem. Varat to arī pakārt aiz cilpiņas (④).

3 Garantija un serviss

Ja nepieciešama informācija, piem., par piederuma nomaiņu, vai radusies kāda problēma, apmeklējiet Philips tīmekļa vietni www.philips.com/support vai sazinieties ar Philips Klientu apkalpošanas centru savā valstī. Tālruņa numurs ir norādīts pasaules garantijas brošūrā. Ja jūsu valstī nav klientu apkalpošanas centra, vērsieties pie vietējā Philips preču izplatītāja.

4 Traucējummeklēšana

Problēma	Cēlonis	Risinājums
Ierīce nedarbojas.	Iespējams, ka ir bojāta kontaktligzda, kurai ierīce ir pievienota.	Pārbaudiet, vai ierīce ir pareizi pievienota. Pārbaudiet šīs kontaktligzdas drošinātāju savās mājās.
Matu šķipsna pēc veidošanas nav pietiekami taisna.	Mati tika ķemmēti pārāk ātri, vai mati neatrodas tuvu sukas sildīšanas pamatnei.	Turiet izvēlēto matu šķipsnu uz āru un tuvu sukas sildīšanas pamatnei, tad lēnām ķemmējiet.

Polski

Gratulujemy zakupu i witamy wśród klientów firmy Philips! Aby w pełni skorzystać z obsługi świadczonej przez firmę Philips, należy zarejestrować zakupiony produkt na stronie www.philips.com/welcome.

1 Ważne

Przed pierwszym użyciem urządzenia zapoznaj się dokładnie z niniejszą instrukcją obsługi i zachowaj ją na przyszłość.
- OSTRZEŻENIE: Nie korzystaj z urządzenia w pobliżu wody.
- Jeśli korzystasz z urządzenia w łazience, po zakończeniu stosowania wyjmij wtyczkę z gniazdka elektrycznego. Obecność wody stanowi zagrożenie nawet wtedy, gdy urządzenie jest wyłączone.
- OSTRZEŻENIE: Nie korzystaj z urządzenia w pobliżu wanny, prysznica, umywalki ani innych naczyń napełnionych wodą.
- Zawsze po zakończeniu korzystania z urządzenia wyjmij wtyczkę z gniazdka elektrycznego.
- Ze względów bezpieczeństwa wymianę uszkodzonego przewodu sieciowego należy zlecić autoryzowanemu centrum serwisowemu firmy Philips lub odpowiednio wykwalifikowanej osobie.
- Urządzenie może być używane przez dzieci w wieku powyżej 8 lat oraz osoby z ograniczonymi zdolnościami fizycznymi, sensorycznymi lub umysłowymi, a także nieposiadające wiedzy lub doświadczenia w zakresie użytkowania tego typu urządzeń, pod warunkiem, że będą one nadzorowane lub zostaną poinstruowane na temat korzystania z tego urządzenia w bezpieczny sposób oraz zostaną poinformowane o potencjalnych zagrożeniach. Dzieci nie mogą bawić się urządzeniem. Dzieci chcące pomóc w czyszczeniu i obsłudze urządzenia zawsze powinny to robić pod nadzorem dorosłych.
- Przed podłączeniem urządzenia upewnij się, że napięcie podane na urządzeniu jest zgodne z napięciem w domowej instalacji elektrycznej.
- Urządzenia używaj zgodnie z jego przeznaczeniem, opisanym w tej instrukcji obsługi.
- Nie używaj urządzenia na sztucznych włosach.
- Nigdy nie pozostawiaj bez nadzoru urządzenia podłączonego do zasilania.
- Nie korzystaj z akcesoriów ani części innych producentów, ani takich, których nie zaleca w wyraźny sposób firma Philips. Wykorzystanie tego typu akcesoriów lub części spowoduje unieważnienie gwarancji.
- Nie nawijaj przewodu sieciowego wokół urządzenia.
- Używaj urządzenia na suchych włosach.
- Przed schowaniem urządzenia odczekaj, aż ostygnie.
- Podczas korzystania z urządzenia zachowaj szczególną ostrożność — może być bardzo gorące. Chwytaj wyłącznie za uchwyt, ponieważ włosie jest gorące. Unikaj kontaktu ze skórą.
- Zawsze umieszczaj urządzenie na żaroodpornej, stabilnej, płaskiej powierzchni. Rozgrzana szczotka nigdy nie powinna dotykać blatu stolika ani innych łatwopalnych materiałów.
- Nie dopuszczaj do zetknięcia się przewodu sieciowego z rozgrzanymi częściami urządzenia.
- Włączone urządzenie trzymaj z dala od łatwopalnych substancji i przedmiotów.
- Gdy urządzenie jest gorące, nigdy go nie przykrywaj (np. ręcznikiem lub odzieżą).
- Nie używaj urządzenia, gdy masz mokre dłonie.
- Regularnie czyść szczotkę z kurzu oraz środków do układania włosów (np. pianki, lakieru, żelu). Nigdy nie używaj lokówki w połączeniu z takimi środkami.
- Metalowe włosie jest pokryte powłoką. Powłoka ta może zużywać się z upływem czasu. Nie wpływa to na prawidłowe funkcjonowanie urządzenia.
- Jeśli urządzenie jest używane do włosów farbowanych, szczotka może się zabarwić.
- Konieczność przeglądu lub naprawy urządzenia zawsze zgłaszaj do autoryzowanego centrum serwisowego firmy Philips. Naprawy przez osoby niewykwalifikowane mogą prowadzić do poważnego zagrożenia dla użytkownika urządzenia.
- Aby uniknąć porażenia prądem, nie umieszczaj metalowych przedmiotów w otworach urządzenia.
- Po zakończeniu korzystania nie ciągnij za przewód zasilający. Zawsze odłączaj urządzenie od gniazdka elektrycznego, trzymając za wtyczkę.
- Żadnej z części szczotki nie należy myć pod bieżącą wodą. Jest to bardzo niebezpieczne.
- Jako dodatkowe zabezpieczenie zalecamy zainstalowanie w obwodzie elektrycznym zasilającym gniazdka elektryczne w łazience bezpiecznika różnicowo-prądowego (RCD). Wartość znamionowego prądu pomiarowego tego bezpiecznika nie może przekraczać 30 mA. Aby uzyskać więcej informacji, skontaktuj się z monterem.
- Niebezpieczeństwo poparzenia. Trzymaj urządzenie z dala od małych dzieci, szczególnie podczas pracy i stygnięcia.

Pola elektromagnetyczne (EMF)

To urządzenie firmy Philips spełnia wszystkie normy i jest zgodne z wszystkimi przepisami dotyczącymi narażenia na działanie pól elektromagnetycznych.

Recykling

Symbol przekreślonego kontenera na odpady, oznacza, że produkt podlega selektywnej zbiórce zgodnie z Dyrektywą 2012/19/UE i informuje, że sprzęt po okresie użytkowania, nie może być wyrzucony z innymi odpadami gospodarstwa domowego. Użytkownik ma obowiązek oddać go do podmiotu prowadzącego zbieranie zużytego sprzętu elektrycznego i elektronicznego, tworzącego system zbierania takich odpadów - w tym do odpowiedniego sklepu, lokalnego punktu zbiórki lub jednostki gminnej. Zużyty sprzęt może mieć szkodliwy wpływ na środowisko i zdrowie ludzi z uwagi na potencjalną zawartość niebezpiecznych substancji, mieszanin oraz części składowych. Gospodarstwo domowe spełnia ważną rolę w przyczynianiu się do ponownego użycia i odzysku surowców wtórnych, w tym recyklingu zużytego sprzętu. Na tym etapie kształtuje się postawy, które wpływają na zachowanie wspólnego dobra jakim jest czyste środowisko naturalne.

2 Sposób użytkowania

Przed użyciem:

Uwaga
- Używaj szczotki na suchych włosach.
- Włosie jest gorące. Nie dotykaj włosia palcami ani nie zbliżaj go zbytnio do nasady włosów i skóry głowy, aby uniknąć oparzenia.
- Niektóre części szczotki mogą być gorące. Chwytaj produkt za uchwyt.
- Podczas szczotkowania, kiedy szczotka zbliża się do końcówek włosów, zabierz palce, aby nie dotknąć nimi włosia.
- Nie myj szczotki pod bieżącą wodą.

1 Podłącz wtyczkę przewodu zasilającego do gniazdka elektrycznego.
2 Dokładnie przeczesz włosy i podziel je na małe pasma.
3 Przesuń przełącznik (①) do I , aby wyłączyć urządzenie.
↳ Zaświeci się wskaźnik.
↳ Odczekaj co najmniej 90 s, aż szczotka się rozgrzeje.

Prostowanie włosów (rys.C)
1 Za pomocą okrągłej szczotki lub grzebienia rozczesz włosy przed użyciem urządzenia.
2 Wybierz jedno pasmo włosów i umieść pod nim rozgrzaną szczotkę (③) skierowaną włosiem do góry, w odległości 3 cm od nasady włosów.
3 Napnij wybrane pasmo włosów i przytrzymaj. Powoli, jednym ruchem, przesuwaj szczotkę w kierunku końcówek włosów. Zbliżając się do końca pasma, lekko obróć szczotkę, aby delikatnie wywinąć końcówki włosów.
4 Poczekaj 2–3 sekundy, aż włosy się ochłodzą. Napnij to samo pasmo włosów, przytrzymaj i przesuwaj po nim szczotkę skierowaną włosiem w dół. Powoli, jednym ruchem, przesuwaj szczotkę w kierunku końcówek.
5 Powtarzaj kroki 2–4 aż do uzyskania oczekiwanych rezultatów.
6 Aby wyłączyć urządzenie, przesuń przełącznik (①) na pozycję O.
7 Odczekaj, aż włosy ostygną, a następnie rozczesz je palcami, aby nadać im ostateczny kształt. Aby utrwalić fryzurę, spryskaj ją lakierem.

Wskazówki i porady
- Przed umieszczeniem pasma włosów na szczotce wygładź je palcami, aby włosy rozłożyły się na szczotce równomiernie.
- Umieść wybrane pasmo włosów możliwie najbliżej podgrzewanego korpusu szczotki, aby uzyskać lepsze rezultaty.

Po użyciu:
1 Wyłącz urządzenie i wyjmij jego wtyczkę z gniazdka elektrycznego.
2 Umieść je na odpornej na wysokie temperatury powierzchni i pozostaw do ostygnięcia.
3 Wyczyść urządzenie i włosie za pomocą wilgotnej szmatki. Włosy i kurz usuń ze szczotki palcami.
4 Przechowuj urządzenie w bezpiecznym i suchym miejscu, z dala od kurzu. Możesz też powiesić urządzenie za uchwyt do zawieszania (④).

3 Gwarancja i serwis

W razie jakichkolwiek pytań lub problemów, np. w przypadku konieczności wymiany nasadki, odwiedź naszą stronę internetową www.philips.com/support lub skontaktuj się z lokalnym Centrum Obsługi Klienta firmy Philips. Numer telefonu znajduje się w ulotce gwarancyjnej. Jeśli w Twoim kraju nie ma Centrum Obsługi Klienta, zwróć się o pomoc do sprzedawcy produktów firmy Philips.

4 Rozwiązywanie problemów

Problem	Przyczyna	Rozwiązanie
Urządzenie nie działa.	Być może gniazdko, do którego podłączono urządzenie, jest zepsute.	Sprawdź, czy urządzenie jest prawidłowo podłączone do gniazdka. Sprawdź bezpiecznik odpowiadający za dane gniazdko elektryczne.
Pasmo włosów nie jest wystarczająco wyprostowane po zabiegu.	Włosy szczotkowane zbyt szybko lub niewystarczająco blisko podgrzewanego korpusu szczotki.	Umieść wybrane pasmo włosów tak, by było napięte i blisko podgrzewanego korpusu szczotki, a następnie powoli przesuwaj szczotkę.

Română

Felicitări pentru achiziţie şi bun venit la Philips! Pentru a beneficia pe deplin de asistenţa oferită de Philips, înregistrează-ţi produsul la www.philips.com/welcome.

1 Important

Citeşte cu atenţie acest manual de utilizare înainte de a utiliza aparatul şi păstrează-l pentru consultare ulterioară.
- AVERTISMENT: Nu utiliza acest aparat în apropierea apei.
- Când aparatul este utilizat în baie, scoate-l din priză după utilizare deoarece apa reprezintă un risc chiar şi când aparatul este oprit.
- AVERTISMENT: Nu utiliza acest aparat în apropierea căzilor, a duşurilor, a bazinelor sau a altor recipiente cu apă.
- Scoate întotdeauna aparatul din priză după utilizare.
- În cazul în care cablul de alimentare este deteriorat, acesta trebuie înlocuit întotdeauna de Philips, un centru de service autorizat de Philips sau personal calificat în domeniu pentru a evita orice pericol.
- Acest aparat poate fi utilizat de către persoane care au capacităţi fizice, senzoriale sau mentale reduse sau care sunt lipsite de experienţă şi cunoştinţe şi copii cu vârsta minimă de 8 ani dacă sunt supravegheaţi sau instruiţi cu privire la utilizarea în condiţii de siguranţă a aparatului şi înţeleg pericolele implicate. Copiii nu trebuie să se joace cu aparatul. Curăţarea şi întreţinerea de către utilizator nu trebuie realizate de către copii nesupravegheaţi.
- Înainte de a conecta aparatul, asigură-te că tensiunea indicată pe aparat corespunde tensiunii reţelei locale.
- Nu utiliza aparatul în alt scop decât cel descris în acest manual.
- Nu utiliza aparatul pe păr artificial.
- Nu lăsa niciodată aparatul nesupravegheat când este conectat la sursa de alimentare.
- Nu utiliza niciodată accesorii sau componente de la alţi producători sau nerecomandate explicit de Philips. Dacă utilizezi astfel de accesorii sau componente, garanţia se anulează.
- Nu înfăşura cablul de alimentare în jurul aparatului.
- Utilizează aparatul numai pe păr uscat.
- Înainte de a depozita aparatul, aşteaptă să se răcească.
- Ai foarte mare grijă atunci când utilizezi aparatul, întrucât poate fi extrem de fierbinte. Apucă doar mânerul, deoarece perii sunt fierbinţi, şi evită contactul cu pielea.
- Aşază întotdeauna aparatul pe o suprafaţă plată, stabilă, termorezistentă. Peria încălzită nu trebuie să atingă niciodată suprafaţa sau alte materiale inflamabile.
- Nu lăsa cablul de alimentare să intre în contact cu piesele fierbinţi ale aparatului.
- Păstrează aparatul la distanţă de obiecte şi materiale inflamabile când este pornit.
- Nu acoperi niciodată aparatul cu ceva (de exemplu, un prosop sau un articol vestimentar) când este fierbinte.
- Nu utiliza aparatul cu mâinile ude.
- Păstrează peria curată şi fără praf şi produse pentru coafat, precum spumă, fixativ sau gel. Nu folosi niciodată aparatul împreună cu produse de coafat.
- Perii metalici dispun de un înveliş. Acest înveliş se poate uza lent în timp. Totuşi, acest lucru nu afectează performanţa aparatului.
- Dacă aparatul este utilizat pe păr vopsit, peria se poate păta.
- Pentru control sau depanare, du aparatul numai la un centru service autorizat de Philips. Repararea făcută de persoane necalificate poate genera situaţii periculoase pentru utilizator.
- Nu introdu obiecte metalice în orificii pentru a evita electrocutarea.
- Nu trage de cablul de alimentare după utilizare. Scoate întotdeauna aparatul din priză ţinând de ştecher.
- Nu curăţa vreo parte a periei sub jet de apă, deoarece este extrem de periculos.
- Pentru protecţie suplimentară, te sfătuim să instalezi un dispozitiv pentru curent rezidual (RCD) în circuitul electric care alimentează baia. Acest RCD trebuie să aibă un curent rezidual nominal de operare de maxim 30 mA. Cere sfatul instalatorului.
- Pericol de arsuri. Nu lăsa aparatul la îndemâna copiilor mici, în special în timpul utilizării şi al răcirii.

Câmpuri electromagnetice (EMF)

Acest aparat Philips respectă toate standardele şi reglementările aplicabile privind expunerea la câmpuri electromagnetice.

Reciclarea

- Acest simbol înseamnă că produsul nu poate fi eliminat împreună cu gunoiul menajer obişnuit (2012/19/EU).
- Urmează regulile din ţara ta pentru colectarea separată a produselor electrice şi electronice. Eliminarea corectă contribuie la prevenirea consecinţelor negative asupra mediului şi asupra sănătăţii umane.

2 Modul de utilizare

Înainte de utilizare:

Notă
- Foloseşte peria numai pe păr uscat.
- Perii sunt fierbinţi. Nu atinge perii şi nu-i apropia prea mult de rădăcina părului sau de scalp pentru a evita arsurile neintenţionate.
- Unele părţi ale periei pot fi fierbinţi. Ţine produsul de mâner.
- Fereşte-ţi degetele când peria este aproape de vârfurile părului pentru a evita atingerea perilor.
- Nu spăla peria sub jet de apă.

1 Conectează ştecherul la o priză de alimentare.
2 Piaptănă-ţi bine părul şi împarte-l în şuviţe mici.
3 Glisaţi comutatorul (①) la I pentru a opri aparatul.
↳ Indicatorul se va aprinde.
↳ Aşteptaţi cel puţin 90 de secunde până se încălzeşte peria.

Pentru a-ţi îndrepta părul (Fig. C)
1 Foloseşte o perie rotundă sau un pieptăn pentru a-ţi descurca părul înainte de utilizare.
2 Ia o şuviţă de păr şi pune peria încălzită (③) sub şuviţa de păr cu perii orientaţi în sus, la circa 3 cm de rădăcina părului.
3 Ţine şuviţa de păr întinsă. Glisează lent peria în jos până la vârfurile părului dintr-o singură mişcare şi întoarce peria puţin înăuntru când te apropii de vârfuri pentru a-ţi întoarce uşor vârfurile.
4 Lasă şuviţa de păr să se răcească timp de 2-3 secunde. Pe aceeaşi secţiune de păr, cu peria orientată în jos, ţine părul întins şi glisează uşor peria în jos până la vârfuri dintr-o singur mişcare, fără a te opri.
5 Repetă paşii 2-4 după cum este necesar până când obţii rezultatele dorite.
6 Pentru a opri aparatul, glisează comutatorul (①) la O.
7 Lasă şuviţele de păr să se răcească înainte de a le aranja cu degetele în stilul final. Pentru rezultate de durată, aplică fixativ.

Sfaturi şi recomandări
- Strânge şuviţa de păr între degete înainte de a o aşeza pe perie, aşa încât părul să fie răspândit uniform pe perie.
- Pune şuviţa de păr aleasă cât mai aproape posibil de baza încălzită a periei pentru a asigura un bun contact cu părul şi rezultate de coafare mai bune.

După utilizare:
1 Opreşte aparatul şi scoate ştecherul din priză.
2 Aşază-l pe o suprafaţă termorezistentă până la răcire.
3 Curăţă aparatul şi perii cu o cârpă umedă şi îndepărtează părul sau praful de pe perie cu degetele.
4 Depozitează-l într-un loc sigur şi uscat, fără praf. De asemenea, îl poţi suspenda de la agăţătoare (④).

3 Garanţie şi service

Dacă ai nevoie de informaţii, de exemplu, despre înlocuirea unui accesoriu, sau dacă întâmpini probleme, accesează site-ul web Philips la adresa www.philips.com/support sau contactează Centrul de asistenţă pentru clienţi Philips din ţara ta. Poţi găsi numărul de telefon în broşura de garanţie internaţională. Dacă în ţara ta nu există un centru de asistenţă pentru clienţi, contactează distribuitorul Philips local.

4 Depanarea

Problemă	Cauză	Soluţie
Aparatul nu funcţionează deloc.	Probabil că priza electrică la care a fost conectat aparatul este defectă.	Verifică dacă aparatul este conectat corect. Verifică siguranţa pentru această priză electrică din locuinţă.
Şuviţa de păr nu este suficient de dreaptă după coafare.	Aţi periat părul prea repede sau părul nu este aproape de baza de încălzire a periei.	Ţineţi şuviţa de păr aleasă întinsă şi aproape de baza de încălzire a periei, apoi periaţi încet.

Perie de îndreptare încălzită

Русский

Поздравляем с покупкой, и добро пожаловать в клуб Philips! Чтобы воспользоваться всеми преимуществами поддержки Philips, зарегистрируйте устройство на веб-сайте www.philips.com/welcome.

1 Важная информация

Перед использованием прибора внимательно ознакомьтесь с инструкцией по эксплуатации и сохраните ее для дальнейшего использования в качестве справочного материала.
- ВНИМАНИЕ. Запрещается использовать прибор возле воды.
- Выньте вилку шнура питания прибора из розетки электросети после использования прибора в ванной комнате. Близость воды представляет риск, даже если прибор выключен.
- ВНИМАНИЕ. Не используйте прибор в ванной, душе, бассейне и других помещениях с повышенной влажностью.
- После завершения работы отключите прибор от розетки электросети.
- В случае повреждения сетевого шнура его необходимо заменить шнуром Philips. Чтобы обеспечить безопасную эксплуатацию прибора, заменяйте шнур только в авторизованном сервисном центре Philips или в сервисном центре с персоналом аналогичной квалификации.
- Дети старше 8 лет и лица с ограниченными возможностями сенсорной системы или ограниченными умственными или физическими способностями, а также лица с недостаточным опытом и знаниями могут пользоваться этим прибором под присмотром или после получения инструкций о безопасном использовании прибора и потенциальных опасностях. Не позволяйте детям играть с прибором. Дети могут осуществлять очистку и обслуживание прибора только под присмотром взрослых.
- Перед подключением прибора убедитесь, что указанное на нем напряжение соответствует напряжению местной электросети.
- Не используйте прибор для целей, отличных от описанных в данной инструкции по эксплуатации.
- Не используйте прибор для обработки искусственных волос.
- Не оставляйте включенный в сеть прибор без присмотра.
- Запрещается пользоваться какими-либо аксессуарами или деталями других производителей, а также аксессуарами и деталями, не имеющими специальной рекомендации Philips. При использовании таких аксессуаров и деталей гарантийные обязательства теряют силу.
- Не обматывайте сетевой шнур вокруг прибора.
- Пользуйтесь прибором для укладки только сухих волос.
- Прежде чем убрать прибор на хранение, дайте ему остыть.
- Соблюдайте осторожность при использовании прибора, так как он может сильно нагреваться. Держите прибор только за рукоятку, так как зубчики сильно нагреваются. Избегайте контакта с кожей.
- Помещайте прибор только на плоскую и термостойкую устойчивую поверхность. Горячая щетка не должна соприкасаться с какой-либо поверхностью или другими воспламеняющимися материалами.
- Не допускайте контакта сетевого шнура с горячими частями прибора.
- Держите включенный прибор в стороне от легковоспламеняющихся объектов и материалов.
- Запрещается накрывать неостывший прибор (например, полотенцем или одеждой).
- Запрещается брать прибор мокрыми руками.
- Щетку следует содержать в чистоте. Очищайте ее от пыли и средств для укладки: муссов, спреев и гелей. Запрещается использовать прибор вместе со средствами для укладки.
- Металлические зубчики имеют специальное покрытие. Со временем это покрытие может стираться. Это не влияет на работу прибора.
- При использовании прибора на окрашенных волосах на щетке могут появиться пятна.
- Для проверки или ремонта прибора следует обращаться только в авторизованный сервисный центр Philips. Ремонт, произведенный неквалифицированным лицом, может привести к особо опасным для пользователя ситуациям.
- Во избежание поражения электрическим током не вставляйте металлические предметы в отверстия.
- Не тяните на себя шнур питания после использования. Держитесь только за вилку при отключении прибора от сети.
- Запрещается промывать любые детали щетки под струей воды, это представляет серьезную опасность.
- Для обеспечения дополнительной защиты рекомендуется установить устройство защитного отключения (УЗО), предназначенное для электропитания ванной комнаты. Чувствительность по дифференциальному отключающему току не должна превышать 30 мА. Посоветуйтесь с электриком, выполняющим электромонтаж.
- Опасность ожога. Не допускайте до прибора детей, особенно во время использования и охлаждения.

Электромагнитные поля (ЭМП)

Этот прибор Philips соответствует всем применимым стандартам и нормам по воздействию электромагнитных полей.

Утилизация

– Этот символ означает, что продукт нельзя утилизировать вместе с бытовыми отходами (2012/19/ЕС).
– Выполняйте раздельную утилизацию электрических и электронных изделий в соответствии с правилами, принятыми в вашей стране. Правильная утилизация поможет предотвратить негативное воздействие на окружающую среду и здоровье человека.

2 Инструкция по эксплуатации

Перед использованием:

Примечание.
- Используйте щетку только для укладки сухих волос.
- Зубчики сильно нагреваются. Во избежание ожогов не прикасайтесь к зубчикам и не подносите их близко к корням волос и коже головы.
- Некоторые части щетки могут сильно нагреваться. Держите прибор за рукоятку.
- Убирайте пальцы при приближении щетки к кончикам волос, чтобы избежать прикосновения к зубчикам.
- Запрещается промывать щетку проточной водой.

1 Вставьте вилку в розетку электросети.
2 Тщательно расчешите волосы и разделите их на небольшие пряди.
3 Переместите регулятор (①) в положение I , чтобы включить прибор.
↳ Индикатор загорится.
↳ Подождите не менее 90 секунд, пока нагреется щетка.

Выпрямление волос (рис. C)
1 Перед выпрямлением воспользуйтесь круглой щеткой или расческой, чтобы распутать волосы.
2 Возьмите одну прядь волос, захватив ее щеткой снизу так, чтобы зубчики смотрели вверх, и проведите по волосам расческой-выпрямителем (③), начиная на расстоянии 3 см от корней.
3 Натяните прядь волос. Одним плавным движением проведите расческой по пряди от корней, слегка подкручивая кончики волос, чтобы сформировать завиток.
4 Дайте волосам остыть в течение 2–3 секунд. Затем возьмите ту же прядь, захватив ее щеткой сверху так, чтобы зубчики смотрели вниз, и одним плавным движением вытяните волосы расческой-выпрямителем от корней.
5 В зависимости от желаемого результата повторите шаги 2–4.
6 Чтобы отключить прибор, переместите регулятор (①) в положение "О".
7 Прежде чем придать укладке окончательную форму пальцами, дайте волосам остыть. Для фиксации волос воспользуйтесь специальным средством для укладки или спреем.

Советы и рекомендации
- Расправьте выбранную прядь между пальцами перед укладкой волос на расческу, чтобы волосы распределились равномерно.
- Расположите волосы максимально близко к нагревательному элементу щетки, чтобы обеспечить оптимальный контакт для великолепной укладки.

После завершения работы
1 Выключите прибор и отключите его от электросети.
2 Положите прибор на термостойкую поверхность для остывания.
3 Удалите собравшиеся волосы и другие загрязнения с щетки пальцами, а затем очистите прибор и зубчики влажной тканью.
4 Храните прибор в безопасном и сухом месте, защищенном от пыли. Можно также подвесить прибор за специальную петельку (④).

3 Гарантия и обслуживание

Для получения информации о замене насадки или консультации специалиста посетите сайт www.philips.com/support или свяжитесь с центром поддержки потребителей Philips в вашей стране. Номер телефона указан в гарантийном талоне. Если в вашей стране нет центра поддержки потребителей Philips, обратитесь по месту приобретения изделия.

4 Устранение неисправностей

Неисправность	Причина	Решение
Прибор не включается.	Возможно, неисправна электророзетка, к которой подключен прибор.	Проверьте правильность подключения прибора к розетке электросети. Проверьте исправность предохранителя для этой розетки электросети в доме.
После укладки волосы недостаточно прямые.	Слишком быстрое расчесывание волос или волосы не находятся близко к нагревательному элементу щетки.	Держите выбранную прядь волос натянутой и близко к нагревательному элементу щетки, затем медленно расчесывайте.

Расческа - выпрямитель
Для бытовых нужд
Изготовитель: "Филипс Консьюмер Лайфстайл Б.В.", Туссендиепен 4, 9206 АД, Драхтен, Нидерланды
Сделано в Китае
Импортер на территории России и Таможенного союза: ООО «ФИЛИПС», Российская Федерация, 123022, г. Москва, ул. Сергея Макеева, д. 13, номер телефона +7 495 961-1111

BHH730
110-240 В; 50-60 Гц; 49-53 Вт
Прибор класса II

Условия хранения, эксплуатации		
Температура		Относительная влажность
Условия эксплуатации	Условия хранения	
+10 °C ÷ +30 °C	-25 °C ÷ +60 °C	35 % ÷ 99 %

Slovensky

Blahoželáme vám ku kúpe a vitáme vás medzi zákazníkmi spoločnosti Philips. Ak chcete naplno využiť podporu ponúkanú spoločnosťou Philips, zaregistrujte svoj produkt na lokalite www.philips.com/welcome.

1 Dôležité informácie

Pred použitím zariadenia si pozorne prečítajte tento návod na používanie a ponechajte si ho pre prípad potreby v budúcnosti.
- VAROVANIE: Nepoužívajte zariadenie v blízkosti vody.
- Ak zariadenie používate v kúpeľni, hneď po použití ho odpojte zo siete, pretože voda v jeho blízkosti predstavuje nebezpečenstvo, aj keď je zariadenie vypnuté.
- VAROVANIE: Toto zariadenie nepoužívajte v blízkosti vane, sprchy, umývadla ani inej nádoby obsahujúcej vodu.
- Po použití vždy odpojte zariadenie zo siete.
- V záujme predchádzania nebezpečným situáciám smie poškodený sieťový kábel vymeniť jedine personál spoločnosti Philips, servisného strediska autorizovaného spoločnosťou Philips alebo osoba s podobnou kvalifikáciou.
- Toto zariadenie môžu používať deti od 8 rokov a osoby, ktoré majú obmedzené telesné, zmyslové alebo mentálne schopnosti alebo nemajú dostatok skúseností a znalostí, pokiaľ sú pod dozorom alebo im bolo vysvetlené bezpečné používanie tohto zariadenia a za predpokladu, že rozumejú príslušným rizikám. Deti sa nesmú hrať s týmto zariadením. Deti bez dozoru nesmú čistiť ani vykonávať údržbu tohto zariadenia.
- Pred pripojením zariadenia sa presvedčte, či napätie udávané na zariadení zodpovedá napätiu v miestnej elektrickej sieti.
- Zariadenie nepoužívajte na iné účely, ako tie, ktoré sú opísané v tomto návode na použitie.
- Zariadenie nepoužívajte na úpravu umelých vlasov.
- Keď je zariadenie pripojené k elektrickej sieti, nikdy ho nenechávajte bez dozoru.
- Nikdy nepoužívajte príslušenstvo ani súčiastky od iných výrobcov ani príslušenstvo, ktoré spoločnosť Philips výslovne neodporučila. Ak takéto príslušenstvo alebo súčiastky použijete, záruka stráca platnosť.
- Sieťový kábel neovíjajte okolo zariadenia.
- Zariadenie používajte len na úpravu suchých vlasov.
- Predtým, ako zariadenie odložíte, nechajte ho vychladnúť.
- Pri používaní zariadenia buďte mimoriadne opatrní, pretože môže byť veľmi horúce. Zariadenie držte len za rúčku, pretože štetiny sú horúce. Zabráňte kontaktu s pokožkou.
- Zariadenie vždy položte na teplovzdorný, stabilný a rovný povrch. Horúca kefa sa nesmie dotýkať povrchu ani iného horľavého materiálu.
- Dávajte pozor, aby sa sieťový kábel nedotýkal horúcich častí zariadenia.
- Zapnuté zariadenie sa nesmie dostať do blízkosti horľavých predmetov a materiálu.
- Zapnuté zariadenie nikdy ničím neprikrývajte (napr. uterákom alebo oblečením).
- Zariadenie nepoužívajte, ak máte mokré ruky.
- Kefu udržiavajte čistú, chráňte ju pred prachom a znečistením prípravkami na tvarovanie účesu, ako napríklad penovým tužidlom, lakom alebo gélom. Zariadenie nikdy nepoužívajte v kombinácii s prostriedkami na úpravu účesov.
- Kovové štetiny majú povrchovú vrstvu. Povrchovú vrstva sa môže časom postupne opotrebovať. Toto však nemá vplyv na činnosť ani výkon zariadenia.
- Ak sa zariadenie používa na úpravu farbených vlasov, kefa sa môže znečistiť.
- Kontrolu alebo opravu zariadenia zverte vždy servisnému stredisku, ktoré bolo autorizované spoločnosťou Philips. Oprava nekvalifikovanou osobou môže pre používateľa predstavovať veľké nebezpečenstvo.
- Do otvorov nezasúvajte kovové predmety, aby nedošlo k zásahu elektrickým prúdom.
- Po použití neťahajte za napájací kábel. Zariadenie vždy odpojte od siete uchopením a potiahnutím za zástrčku.
- Nečistite žiadnu časť kefy pod tečúcou vodou, pretože je to mimoriadne nebezpečné.
- Ak chcete zabezpečiť zvýšenú ochranu, odporúčame vám namontovať do elektrického obvodu, ktorý privádza elektrickú energiu do kúpeľne, zariadenie zvyškového prúdu (RCD). Toto zariadenie RCD nesmie mať nominálny zostatkový prevádzkový prúd vyšší ako 30 mA. Požiadajte o radu inštalatéra.
- Nebezpečenstvo popálenia. Držte zariadenie mimo dosahu detí, hlavne počas jeho používania a vychladzovania.

Elektromagnetické polia (EMF)

Tento spotrebič značky Philips vyhovuje všetkým príslušným normám a smerniciam týkajúcim sa vystavenia elektromagnetickým poliam.

Recyklácia

– Tento symbol znamená, že tento výrobok sa nesmie likvidovať s bežným komunálnym odpadom (smernica 2012/19/EÚ).
– Postupujte podľa predpisov vo vašej krajine pre separovaný zber elektrických a elektronických výrobkov. Správna likvidácia pomáha zabrániť negatívnym dopadom na životné prostredie a ľudské zdravie.

2 Použitie

Pred použitím:

Poznámky
- Kefu používajte len na úpravu suchých vlasov.
- Štetiny sú horúce. Nedotýkajte sa štetín, ani ich neumiestňujte príliš blízko k vlasovým korienkom ani k pokožke hlavy, aby ste sa vyhli popáleninám.
- Niektoré časti kefy môžu byť horúce. Výrobok držte za rúčku.
- Nepribližujte sa prstami ku kefe, keď je blízko končekov vlasov, aby ste sa nedotkli štetín.
- Kefu nečistite pod tečúcou vodou.

1 Pripojte zástrčku do sieťovej zásuvky.
2 Rozčešte si vlasy a rozdeľte ich do menších prameňov.
3 Ak chcete zapnúť zariadenie, posuňte spínač (①) do polohy I .
↳ Indikátor sa rozsvieti.
↳ Počkajte aspoň 90 sekúnd, kým sa kefa zahreje.

Vyrovnávanie vlasov (obr. C)
1 Pred použitím použite okrúhlu kefu alebo hrebeň na rozčesanie vlasov.
2 Vyberte jeden prameň vlasov a vložte pod neho zohriatu kefu (③) so štetinami smerujúcimi nahor, asi 3 cm od korienkov vlasov.
3 Držte vybratý prameň vlasov napnutý. Posúvajte kefu pomaly ku končekom vlasov jediným pohybom a pri dosiahnutí konca ju mierne otočte tak, aby ste na koncoch vytvorili jemné vlny.
4 Nechajte prameň vlasov vychladnúť 2 – 3 sekundy. Rovnaký prameň vlasov držte napnutý a s kefou smerujúcou nadol, pomaly a plynulo prejdite bez zastavenia až ku končekom.
5 Opakujte kroky 2 až 4 podľa potreby, kým nedosiahnete požadovaný výsledok.
6 Ak chcete vypnúť zariadenie, posuňte spínač (①) do polohy O.
7 Predtým, ako vlasy prehrabete prstami, aby získali finálny tvar, nechajte pramene vlasov vychladnúť. Ak chcete dosiahnuť dlhotrvajúce výsledky, naneste lak na vlasy.

Tipy a triky
- Pred použitím kefy, vybrané pramene vlasov vyrovnajte medzi prstami tak, aby sa vlasy rovnomerne rozložili po ploche celej kefy.
- Umiestnite vybrané vlasy čo najbližšie k vyhrievanej základni kefy, aby ste zabezpečili dobrý kontakt s vlasmi a získali lepšie výsledky stylingu.

Po použití:
1 Vypnite zariadenie a odpojte ho zo siete.
2 Umiestnite ho na teplovzdorný podklad a počkajte, kým vychladne.
3 Vyčistite zariadenie a štetiny vlhkou handričkou a pomocou prstov odstráňte z kefy vlasy alebo prach.
4 Zariadenie skladujte na bezpečnom, suchom a bezprašnom mieste. Môžete ho tiež zavesiť za očko na zavesenie (④).

3 Záruka a servis

Ak potrebujete informácie, napríklad o výmene nadstavca, alebo máte akýkoľvek problém, pozrite si webovú lokalitu spoločnosti Philips na adrese www.philips.com/support alebo sa obráťte na stredisko starostlivosti o zákazníkov spoločnosti Philips vo vašej krajine. Telefónne číslo nájdete v celosvetovo platnom záručnom liste. Ak sa vo vašej krajine toto stredisko nenachádza, obráťte sa na miestneho predajcu výrobkov Philips.

4 Riešenie problémov

Problém	Príčina	Riešenie
Zariadenie vôbec nefunguje.	Elektrická zásuvka, do ktorej ste spotrebič pripojili, môže byť nefunkčná.	Skontrolujte, či je spotrebič správne pripojený. Skontrolujte v domácnosti poistku tejto elektrickej zásuvky.
Prameň vlasov nie je po úprave dostatočne rovný.	Vlasy ste česali príliš rýchlo alebo neboli dostatočne blízko k vyhrievanej základni kefy.	Položte napnutý prameň vlasov do blízkosti zahriatej základne kefy a potom začnite pomaly česať.

Slovenščina

Čestitamo vam za nakup in dobrodošli pri Philipsu! Da bi izkoristili vse prednosti Philipsove podpore, izdelek registrirajte na www.philips.com/welcome.

1 Pomembno

Pred uporabo aparata natančno preberite ta uporabniški priročnik in ga shranite za poznejšo uporabo.
- OPOZORILO: Aparata ne uporabljajte v bližini vode.
- Ko aparat uporabljate v kopalnici, ga po uporabi vedno izključite iz omrežja, ker neposredna bližina vode predstavlja nevarnost, četudi je aparat izklopljen.
- OPOZORILO: Aparata ne uporabljajte v bližini kadi, tušev, umivalnikov ali drugih posod z vodo.
- Po uporabi aparat vedno izklopite iz omrežne vtičnice.
- Poškodovani omrežni kabel sme zaradi varnosti zamenjati samo predstavnik družbe Philips, pooblaščeni servisni center družbe Philips ali ustrezno usposobljeno osebje.
- Ta aparat lahko uporabljajo otroci od 8. leta starosti naprej in osebe z zmanjšanimi fizičnimi ali psihičnimi sposobnostmi ali s pomanjkljivimi izkušnjami in znanjem, če so prejele navodila glede varne uporabe aparata ali jih pri uporabi nadzoruje odgovorna oseba, ki jih opozori na morebitne nevarnosti. Otroci naj se ne igrajo z aparatom. Otroci aparata ne smejo čistiti in vzdrževati brez nadzora.
- Preden aparat priključite, preverite, ali na aparatu označena napetost ustreza napetosti lokalnega električnega omrežja.
- Aparat uporabljajte izključno v namene, ki so opisani v tem priročniku.
- Aparata ne uporabljajte na umetnih laseh.
- Ko je aparat priključen na napajanje, ga ne puščajte brez nadzora.
- Ne uporabljajte nastavkov ali delov drugih proizvajalcev, ki jih Philips izrecno ne priporoča. Uporaba takšnih nastavkov razveljavi garancijo.
- Omrežnega kabla ne navijajte okoli aparata.
- Aparat uporabljajte samo na suhih laseh.
- Preden aparat shranite, počakajte, da se ohladi.
- Pri uporabi aparata bodite zelo pozorni, ker je lahko izjemno vroč. Primite samo ročaj, ker so ščetine vroče, in se izogibajte stiku s kožo.
- Aparat vedno postavite na stabilno ravno površino, odporno proti vročini. Ogrevana krtača se ne sme nikoli dotakniti površine ali drugega vnetljivega materiala.
- Preprečite stik omrežnega kabla z vročimi deli aparata.
- Vklopljenega aparata ne približujte vnetljivim predmetom in materialom.
- Vročega aparata ne pokrivajte (npr. z brisačo ali obleko).
- Aparata ne uporabljajte z mokrimi rokami.
- Krtača mora biti čista in brez prahu, umazanije in sredstev za oblikovanje, kot so pena, razpršilo in gel. Aparata ne uporabljajte v kombinaciji s sredstvi za oblikovanje.
- Kovinske ščetine imajo prevleko. Prevleka se sčasoma lahko obrabi. Vendar to ne vpliva na delovanje aparata.
- Če aparat uporabljate na barvanih laseh, se krtača lahko umaže.
- Za pregled ali popravilo aparata se obrnite na Philipsov pooblaščeni servis. Popravilo s strani neusposobljenih oseb je lahko za uporabnika izredno nevarno.
- V reže ne vstavljajte kovinskih predmetov, da ne povzročite električnega šoka.
- Po uporabi ne vlecite za napajalni kabel. Aparat iz električnega omrežja vedno izključite tako, da primete vtič.
- Nobenega dela krtače ne čistite pod tekočo vodo, ker je to izredno nevarno.
- Za dodatno zaščito vam svetujemo vgradnjo varnostnega tokovnega stikala (FID) v električni tokokrog kopalnice. Izklopni tok varnostnega tokokroga ne sme presegati 30 mA. Za nasvet se obrnite na električarja.
- Nevarnost opeklin. Aparat hranite izven dosega otrok, zlasti med uporabo in ohlajanjem.

Elektromagnetna polja (EMF)

Ta Philipsov aparat ustreza vsem veljavnim standardom in predpisom glede izpostavljenosti elektromagnetnim poljem.

Recikliranje

- Ta simbol pomeni, da izdelka ne smete odlagati skupaj z običajnimi gospodinjskimi odpadki (2012/19/EU).
- Upoštevajte državne predpise za ločeno zbiranje električnih in elektronskih izdelkov. S pravilnim odlaganjem pripomorete k preprečevanju negativnih vplivov na okolje in zdravje ljudi.

2 Uporaba

Pred uporabo:

Note
- Krtačo uporabljajte samo na suhih laseh.
- Ščetine so vroče. Ne dotikajte se ščetin niti jih ne približujte preveč lasnim koreninam ali lasišču, da preprečite nenamerne opekline.
- Nekateri deli krtače so lahko vroči. Izdelek držite za držalo.
- Ko je krtača v bližini lasnih konic, pazite na prste in se z njimi ne dotikajte ščetin.
- Krtače ne spirajte pod tekočo vodo.

1 Vtič priključite na omrežno vtičnico.
2 S krtačo temeljito počešite lase in jih razdelite na manjše pramene.
3 Potisnite stikalo (①) na I , da vklopite aparat.
↳ Lučka bo zasvetila.
↳ Počakajte vsaj 90 sekund, da se krtača segreje.

Ravnanje las (slika C)
1 Pred uporabo z okroglo krtačo ali glavnikom razčešite lase.
2 Izberite en pramen las in ogreto krtačo (③) držite pod pramenom tako, da so ščetine obrnjene navzgor, približno 3 cm nad lasnimi koreninami.
3 Pramen las držite napet. Povlecite krtačo počasi navzdol do lasnih konic z enim gibom in rahlo obrnite krtačo, ko dosežete konice, da rahlo zavalovijo.
4 Pramen las naj se ohlaja 2–3 sekunde. Isti pramen s krtačo, obrnjeno navzdol, napnite in počasi povlecite navzdol do lasnih konic z enim gibom brez ustavljanja.
5 Po potrebi ponovite korake 2–4, dokler ne boste zadovoljni z rezultatom.
6 Aparat izklopite tako, da premaknete stikalo (①) na O.
7 Počakajte, da se prameni las ohladijo, preden si s prsti dokončno oblikujete pričesko. Za dolgotrajne rezultate uporabite utrjevalec las.

Namigi in triki
- Izbrani pramen las pred uporabo krtače poravnajte med prsti, da se lasje enakomerno razporedijo po krtači.
- Izbrani pramen las naj bo kar se da blizu ogreti glavi krtače, da zagotovite ustrezen stik z lasmi za boljše oblikovanje.

Po uporabi:
1 Aparat izklopite in izključite.
2 Položite ga na površino, ki je odporna na vročino, da se ohladi.
3 Aparat in ščetine očistite z vlažno krpo in s prsti odstranite lase ali prah s krtače.
4 Aparat hranite na varnem in suhem mestu, kjer ni prahu. Shranite ga lahko tudi tako, da ga obesite za obešalno zanko (④).

3 Garancija in servis

Za informacije o zamenjavi nastavka ali v primeru težav obiščite Philipsovo spletno stran na naslovu www.philips.com/support ali pa se obrnite na Philipsov center za pomoč uporabnikom v svoji državi. Telefonska številka je navedena na mednarodnem garancijskem listu. Če v vaši državi takšnega centra ni, se obrnite na lokalnega Philipsovega prodajalca.

4 Odpravljanje težav

Težava	Vzrok	Rešitev
Aparat sploh ne deluje.	Napajalna vtičnica, v katero ste priključili aparat, je mogoče okvarjena.	Preverite, ali je aparat pravilno priključen. Doma preverite varovalko za to napajalno vtičnico.
Pramen las po oblikovanju ni dovolj zravnan.	Lase ste krtačili prehitro ali pa lasje niso bili dovolj blizu grelnemu dnu krtače.	Izbrani pramen las napnite in držite blizu grelnega dna krtače, nato počasi krtačite.

Srpski

Čestitamo na kupovini i dobro došli u Philips! Da biste najbolje iskoristili podršku koju nudi kompanija Philips, registrujte svoj proizvod na: www.philips.com/welcome.

1 Važno

Pre upotrebe aparata pažljivo pročitajte ovo uputstvo i sačuvajte ga za buduću upotrebu.
- UPOZORENJE: Ovaj aparat nemojte da koristite u blizini vode.
- Ako koristite aparat u kupatilu, isključite ga iz struje nakon upotrebe jer blizina vode predstavlja rizik, čak i kad je aparat isključen.
- UPOZORENJE: Nemojte da koristite ovaj aparat u blizini kade, tuš kabine, umivaonika ili drugih posuda sa vodom.
- Aparat posle upotrebe uvek isključite iz napajanja.
- Ako je glavni kabl oštećen, on uvek mora biti zamenjen od strane kompanije Philips, ovlašćenog Philips servisa ili na sličan način kvalifikovanih osoba, kako bi se izbegao rizik.
- Ovaj aparat mogu da koriste deca starija od 8 godina i osobe sa smanjenim fizičkim, senzornim ili mentalnim sposobnostima, ili nedostatkom iskustva i znanja, pod uslovom da su pod nadzorom ili da su dobile uputstva za bezbednu upotrebu aparata i da razumeju moguće opasnosti. Deca ne bi trebalo da se igraju aparatom. Deca ne bi trebalo da čiste aparat niti da ga održavaju bez nadzora.
- Pre nego što povežete aparat uverite se da oznaka voltaže na aparatu odgovara voltaži u lokalnoj mreži.
- Aparat koristite isključivo u svrhu opisanu u ovim uputstvima.
- Nemojte da koristite aparat na umetnoj kosi.
- Kada je aparat povezan na napajanje, nikada ga nemojte ostavljati bez nadzora.
- Nikada nemojte da koristite dodatke niti delove drugih proizvođača koje kompanija Philips nije izričito preporučila. U slučaju upotrebe takvih dodataka ili delova, garancija prestaje da važi.
- Nemojte da namotavate kabl za napajanje oko aparata.
- Upotrebljavajte aparat samo kada je kosa suva.
- Pre odlaganja sačekajte da se aparat ohladi.
- Budite veoma pažljivi prilikom upotrebe aparata jer može biti veoma vruć. Aparat držite samo za dršku pošto su vlakna vruća, pa izbegavajte kontakt sa kožom.
- Aparat uvek postavite na vatrostalnu, stabilnu i ravnu površinu. Vruća četka nikada ne bi trebalo da dodiruje površine niti druge zapaljive materijale.
- Izbegavajte dodir kabla za napajanje sa vrelim delovima aparata.
- Držite aparat dalje od zapaljivih predmeta i materijala kada je uključen.
- Nikada nemojte pokrivati aparat (npr. peškirom ili odećom) kada je vruć.
- Nemojte da rukujete aparatom dok su vam ruke mokre.
- Pazite da četka uvek bude čista i bez tragova prašine i proizvoda za oblikovanje kose, poput pene, spreja ili gela. Nikada nemojte da koristite aparat u kombinaciji sa proizvodima za oblikovanje kose.
- Metalna vlakna imaju premaz. Taj premaz se tokom vremena može polako istrošiti. Medutim, to ne utiče na performanse aparata.
- Ako aparat koristite na ofarbanoj kosi, četka može da se oboji.
- U slučaju provere ili popravke aparat uvek vratite u ovlašćeni Philips servisni centar. Popravka od strane nekvalifikovanih osoba može da izazove izuzetno opasne situacije po korisnika.
- Da biste izbegli strujni udar, nemojte da stavljate metalne predmete u otvore.
- Nakon korišćenja nemojte vući kabl za napajanje. Prilikom isključivanja aparata iz električne mreže uvek vucite utikač.
- Nijedan deo četke nemojte da čistite pod mlazom vode pošto je to izuzetno opasno.
- U cilju dodatne zaštite preporučujemo vam ugradnju automatskog osigurača na strujno kolo kupatila. Ovaj osigurač ne sme da ima radnu struju višu od 30 mA. Za savet se obratite stručnom licu.
- Opasnost od opekotina. Držite aparat van domašaja male dece, a naročito tokom upotrebe i hlađenja.

Elektromagnetna polja (EMF)

Ovaj Philips aparat usklađen je sa svim primenjivim standardima i propisima u vezi sa elektromagnetnim poljima.

Recikliranje

- Ovaj simbol ukazuje na to da ovaj proizvod ne sme da se odlaže sa običnim kućnim otpadom (2012/19/EU).
- Pratite propise svoje zemlje za zasebno prikupljanje otpadnih električnih i elektronskih proizvoda. Pravilno odlaganje doprinosi sprečavanju negativnih posledica po životnu sredinu i zdravlje ljudi.

2 Način korišćenja

Pre upotrebe:

Napomena
- Četku koristite isključivo na suvoj kosi.
- Vlakna su vruća. Nemojte da dodirujete vlakna niti da ih prinosite preblizu korenovima ili temenu da biste izbegli neželjene opekotine.
- Neki delovi četke mogu da budu vrući. Proizvod držite za dršku.
- Sklonite prste kada je četka blizu krajeva kose da biste izbegli dodirivanje vlakana.
- Nemojte da perete četku pod mlazom vode.

1 Utikač aparata priključite u utičnicu.
2 Temeljno očešljajte kosu i podelite je u male pramenove.
3 Pomerite prekidač (①) u položaj I da biste uključili aparat.
↳ Indikator svetli.
↳ Sačekajte najmanje 90 sekundi da se četka zagreje.

Da biste ispravili kosu (sl. C)
1 Pomoću okrugle četke očešljajte kosu da biste je raspetljali pre korišćenja.
2 Izaberite pramen kose i stavite zagrejanu četku (③) ispod pramena sa vlaknima okrenutim nagore, na približno 3 cm od korenova.
3 Čvrsto držite izabrani pramen kose. Polako pomerajte četku do krajeva u jednom pokretu i malo je okrenite neposredno pre krajeva kako biste malo uvili krajeve.
4 Ostavite pramen kose da se hladi 2–3 sekunde. Na istom pramenu kose sa četkom okrenutom nadole, čvrsto držite kosu i polako pomerajte do krajeva jednim pokretom bez zaustavljanja.
5 Po potrebi, ponavljajte korake 2–4 dok ne dobijete željene rezultate.
6 Da biste isključili aparat, pomerite prekidač (①) u položaj O.
7 Pustite pramenove kose da se ohlade pre nego što prolaskom prstima kosi date završni oblik. Ako želite dugotrajne rezultate, nanesite lak za kosu.

Saveti i trikovi
- Poravnajte izabrani pramen kose između prstiju pre nego što stavite kosu na četku kako bi kosa bila ravnomerno raspoređena na četki.
- Izabrani pramen kose postavite što bliže zagrejanoj osnovi četke da biste obezbedili dobar kontakt sa kosom za bolje rezultate oblikovanja.

Nakon upotrebe:
1 Isključite aparat i izvucite kabl iz struje.
2 Postavite ga na površinu koja je otporna na toplotu dok se ne ohladi.
3 Aparat i vlakna očistite vlažnom krpom, a prstima uklonite kosu ili prašinu sa četke.
4 Odložite aparat na suvo i bezbedno mesto, bez prašine. Za odlaganje možete da upotrebite i petlju za kačenje (④).

3 Garancija i servis

Ako su vam potrebne informacije o zameni nastavaka ili ako imate problem, posetite Web lokaciju kompanije Philips www.philips.com/support ili se obratite centru za korisničku podršku kompanije Philips u svojoj zemlji. Broj telefona ćete pronaći na međunarodnom garantnom listu. Ako u vašoj zemlji ne postoji centar za korisničku podršku, obratite se lokalnom distributeru Philips proizvoda.

4 Rešavanje problema

Problem	Uzrok	Rešenje
Aparat uopšte ne radi.	Možda utičnica u koju je priključen aparat ne radi.	Proverite da li je aparat pravilno priključen. Proverite osigurač za tu utičnicu u svom domu.
Pramen kose nije dovoljno prav nakon oblikovanja.	Kosa je previše brzo četkana ili kosa nije blizu osnove četke koja se zagreva.	Držite izdvojeni pramen kose zategnut i blizu osnove četke koja se zagreva, a zatim sporo četkajte.

Četka za ispravljanje sa grejanjem
Philips Consumer Lifestyle B.V. Tussendiepen 4 9206 AD Drachten

Українська

Вітаємо вас із покупкою та ласкаво просимо до клубу Philips! Щоб уповні скористатися підтримкою, яку пропонує Philips, зареєструйте свій виріб на веб-сайті www.philips.com/welcome.

1 Важлива інформація

Перед тим як використовувати пристрій, уважно прочитайте цей посібник користувача і зберігайте його для майбутньої довідки.
- ПОПЕРЕДЖЕННЯ. Не використовуйте цей пристрій біля води.
- У разі використання пристрою у ванній кімнаті витягуйте шнур із розетки після використання, оскільки перебування пристрою біля води становить ризик, навіть якщо пристрій вимкнено.
- ПОПЕРЕДЖЕННЯ. Не використовуйте цей пристрій біля ванн, душів, басейнів або інших посудин із водою.
- Після використання завжди від'єднуйте пристрій від мережі.
- Якщо шнур живлення пошкоджено, для уникнення небезпеки його необхідно замінити, звернувшись до компанії Philips, сервісного центру, уповноваженого Philips, або фахівців із належною кваліфікацією.
- Цим пристроєм можуть користуватися діти віком від 8 років або більше чи особи із послабленими фізичними відчуттями або розумовими здібностями, чи без належного досвіду та знань, за умови, що користування відбувається під наглядом, їм було проведено інструктаж щодо безпечного користування пристроєм та їх було повідомлено про можливі ризики. Не дозволяйте дітям бавитися пристроєм. Не дозволяйте дітям виконувати чищення та догляд без нагляду дорослих.
- Перед тим як під'єднувати пристрій до електромережі, перевірте, чи збігається напруга, вказана на ньому, із напругою у мережі.
- Не використовуйте пристрій для інших цілей, не описаних у цьому посібнику.
- Не використовуйте пристрій на штучному волоссі.
- Ніколи не залишайте під'єднаний пристрій без нагляду.
- Не використовуйте аксесуари чи деталі інших виробників, за винятком тих, які рекомендує компанія Philips. Використання таких аксесуарів чи деталей призведе до втрати гарантії.
- Не накручуйте шнур живлення на пристрій.
- Використовуйте пристрій лише на сухому волоссі.
- Перед тим як відкласти пристрій на зберігання, дайте йому охолонути.
- Будьте дуже уважними під час використання пристрою, оскільки він може сильно нагрітися. Тримайте пристрій лише за ручку та уникайте контакту зі шкірою, оскільки щетинки гарячі.
- Завжди кладіть пристрій на жаростійку, рівну та стійку поверхню. Не торкайтеся гарячою щіткою поверхні чи інших займистих матеріалів.
- Запобігайте контакту шнура живлення із гарячими частинами пристрою.
- Тримайте увімкнений пристрій подалі від вогненебезпечних об'єктів та матеріалів.
- Ніколи не накривайте гарячий пристрій (наприклад, рушником чи одягом).
- Не користуйтеся пристроєм, якщо у Вас мокрі руки.
- Слідкуйте, щоб щітка була чистою від пилу та засобів моделювання зачіски: пінки, лаку та гелю для волосся. Ніколи не користуйтеся пристроєм у поєднанні з засобами моделювання.
- Металеві щетинки мають покриття. Із часом це покриття може зноситися. Однак, це не впливає на роботу пристрою.
- Якщо пристрій використовується для вкладання фарбованого волосся, на щітці можуть з'явитися плями.
- Перевірку та ремонт пристрою слід проводити виключно у сервісному центрі, уповноваженому Philips. Ремонт, виконаний особами без спеціальної кваліфікації, може спричинити дуже небезпечну ситуацію для користувача.
- Не вставляйте металеві предмети в отвори, оскільки це може призвести до ураження електричним струмом.
- Не тягніть за кабель живлення після використання. Завжди від'єднуйте пристрій від мережі, тримаючи за штекер.
- Не мийте жодної частини щітки під краном, оскільки це дуже небезпечно.
- Для додаткового захисту рекомендується використовувати пристрій залишкового струму (RCD) в електромережі ванної кімнати. Номінальний залишковий струм пристрою залишкового струму (RCD) не повинен перевищувати 30 мА. Рекомендації щодо використання цього виробу можна одержати в спеціаліста.
- Ризик опіку. Тримайте пристрій подалі від малих дітей, особливо під час використання та охолодження.

Електромагнітні поля (ЕМП)

Цей пристрій Philips відповідає усім чинним стандартам та правовим нормам, що стосуються впливу електромагнітних полів.

Утилізація

- Цей символ означає, що цей виріб не підлягає утилізації зі звичайними побутовими відходами (2012/19/EU).
- Дотримуйтесь правил розділеного збору електричних та електронних пристроїв у Вашій країні. Належна утилізація допоможе запобігти негативному впливу на навколишнє середовище та здоров'я людей.

2 Правила користування

Перед використанням:

Примітка
- Використовуйте щітку лише на сухому волоссі.
- Щетинки гарячі. Не торкайтеся щетинок і не розміщуйте їх надто близько до коренів волосся або шкіри для запобігання небажаним опікам.
- Деякі частини щітки можуть бути гарячими. Тримайте виріб за ручку.
- Забирайте пальці, коли щітка наближається до кінчиків волосся, щоб не торкнутися щетинок.
- Не мийте щітку під краном.

1 Вставте вилку у розетку.
2 Добре розчешіть волосся і розділіть його на невеликі пасма.
3 Пересуньте перемикач (①) у положення I , щоб вимкнути пристрій.
↳ Засвітиться індикатор.
↳ Зачекайте щонайменше 90 секунд, доки щітка нагріється.

Випрямлення волосся (мал. C)
1 За допомогою круглої щітки або гребінця розпрямть волосся перед використанням.
2 Виберіть одне пасмо волосся і покладіть нагріту щітку (③) під нього щетинками вгору на відстані прибл. 3 см від коренів волосся.
3 Туго натягніть вибране пасмо волосся. Одним рухом повільно пересуньте щітку до кінчиків волосся і легенько поверніть її, щоб створити пишні кінчики.
4 Дайте пасму волосся охолонути 2–3 секунди. Спрямувавши щітку вниз, туго натягніть волосся і повільно пересувайтеся до кінчиків одним рухом, не зупиняючись.
5 Повторюйте кроки 2–4, поки не досягнете потрібних результатів.
6 Щоб вимкнути пристрій, пересуньте перемикач (①) у положення O.
7 Перед тим як розчісувати волосся пальцями і надати йому кінцевого вигляду, давайте пасмам охолонути. Для довготривалого результату нанесіть на волосся лак.

Поради та підказки
- Спочатку розрівняйте вибране пасмо волосся пальцями, а потім покладіть його на щітку для рівномірного розподілу.
- Покладіть вибране волосся якомога ближче до нагрітої основи щітки, щоб забезпечити хороший контакт із волоссям для кращої укладки.

Після використання:
1 Вимкніть пристрій і від'єднайте його від мережі.
2 Поставте пристрій на жаростійку поверхню і дайте йому охолонути.
3 Чистіть пристрій та щетинки вологою ганчіркою або пальцями видаляйте волосся чи пил на щітці.
4 Зберігайте пристрій у безпечному, сухому та незапиленому місці. Пристрій можна також зберігати, підвісивши його на гачок за петлю (④).

3 Гарантія та обслуговування

Якщо Вам необхідна інформація (наприклад, стосовно заміни насадки) або у Вас виникла проблема, відвідайте веб-сайт компанії Philips www.philips.com/support чи зверніться до Центру обслуговування клієнтів Philips у своїй країні. Номер телефону можна знайти у гарантійному талоні. Якщо у Вашій країні немає Центру обслуговування клієнтів, зверніться до місцевого дилера Philips.

4 Усунення несправностей

Проблема	Причина	Вирішення
Пристрій взагалі не працює.	Можливо, не працює розетка, в яку вставлено пристрій.	Перевірте, чи пристрій підключено належним чином. Перевірте запобіжник для цієї розетки в домі.
Пасмо волосся не достатньо пряме після укладки.	Волосся розчесане занадто швидко або знаходиться недостатньо близько до нагрівальної основи щітки.	Туго натягнувши вибране пасмо волосся, тримайте його близько до нагрівальної основи щітки та повільно розчісуйте.

Компанія Philips встановлює строк служби на даний виріб – не менше 3 років
Служба підтримки споживачів
тел.: 0-800-500-697
(дзвінки зі стаціонарних і мобільних телефонів у межах України безкоштовні)
для більш детальної інформації завітайте на www.philips.ua

Македонски

Ви честитаме за купувањето и добре дојдовте во Philips! За да целосно ја искористите поддршката што ја нуди Philips, регистрирајте го вашиот производ на www.philips.com/welcome.

1 Важно

Внимателно прочитајте го ова упатство за користење пред употребата на апаратот и зачувајте го за идни потреби.
- ПРЕДУПРЕДУВАЊЕ: не користете го овој апарат во близина на вода.
- Кога апаратот го користите во бања, исклучете го од штекер по употребата бидејќи близината на водата претставува ризик, дури и кога апаратот е исклучен.
- ПРЕДУПРЕДУВАЊЕ: немојте да го користите овој апарат во близина на кади, тушеви, мијалници или други садови со вода.
- Секогаш исклучувајте го апаратот од штекер по користењето.
- Во случај на оштетување, кабелот за напојување мора да го замени компанијата Philips, односно сервисен центар овластен од Philips или лица со слични квалификации за да се избегне опасност.
- Овој апарат може да го користат деца постари од 8 години и лица со ограничени физички, сензорни или ментални способности или лица со недостаток на искуство и знаење, под услов да се под надзор или да добиле упатства за безбедно користење на апаратот и да ги разбираат можните опасности. Децата не смеат да си играат со апаратот. Децата не треба да го чистат или да го одржуваат апаратот без надзор.
- Пред да го приклучите апаратот, проверете дали напонот наведен на апаратот одговара на напонот на локалната електрична мрежа.
- Апаратот употребувајте го исклучиво за намените опишани во ова упатство.
- Немојте да го користите апаратот на вештачка коса.
- Никогаш не оставајте го апаратот без надзор кога е приклучен на напојување.
- Никогаш не користете додатоци или делови од други производители што не се препорачани од Philips. Доколку користите вакви додатоци или делови, вашата гаранција ќе престане да важи.
- Немојте да го намотувате кабелот за напојување околу апаратот.
- Апаратот користете го само на сува коса.
- Почекајте да се олади апаратот пред да го складирате.
- Бидете особено внимателни кога го користите апаратот бидејќи може да биде премногу жежок. Држете го само за рачката бидејќи влакната се жешки и внимавајте да не дојде во допир со кожата.
- Апаратот секогаш поставувајте го на рамна и стабилна површина што е отпорна на топлина. Жешката четка никогаш не треба да ја допира површината или други запаливи материјали.
- Внимавајте кабелот за напојување да не ги допира жешките делови на апаратот.
- Држете го апаратот подалеку од запаливи предмети и материјали кога е вклучен.
- Никогаш немојте да го покривате апаратот (на пр. со пешкир или облека) кога е жежок.
- Немојте да ракувате со апаратот кога рацете ви се мокри.
- Четката секогаш треба да биде исчистена од нечистотии, прав и производи за обликување коса, како што се пена, спреј и гел. Никогаш немојте да го користите апаратот во комбинација со производи за обликување коса.
- Металните влакна се обложени. Оваа облога со текот на времето може да се истроши. Меѓутоа, тоа не влијае врз перформансите на апаратот.
- Ако апаратот го користите на бојадисана коса, четката може да се обои.
- Ако е потребна проверка или поправка на апаратот, секогаш носете го во овластен сервисен центар на Philips. Поправката од нестручни лица може да предизвика исклучително опасна ситуација за корисникот.
- Немојте да вметнувате метални предмети во отворите за да избегнете струен удар.
- Немојте да го влечете кабелот за напојување по употребата. Апаратот секогаш исклучувајте го со повлекување на приклучокот.
- Немојте да ја миете ниту еден дел од четката под млаз вода бидејќи тоа е многу опасно.
- За дополнителна заштита, ви препорачуваме да вградите заштитен уред за диференцијална струја (RCD) во струјното коло што ја снабдува бањата. Овој RCD не смее да има диференцијална работна струја поголема од 30 mA. Побарајте совет од стручно лице.
- Опасност од изгореници. Држете го апаратот подалеку од дофат на мали деца, особено при употребата и ладењето.

Електромагнетни полиња (EMF)

Овој уред од Philips е усогласен со сите важечки стандарди и прописи што се однесуваат на изложеноста на електромагнетни полиња.

Рециклирање

- Овој симбол означува дека производот не смее да се фрла со обичниот отпад од домаќинствата (2012/19/EU).
- Придржувајте се до законите во вашата земја за одделно собирање на електричните и електронските производи. Правилното фрлање помага во спречувањето на негативните последици по животната средина и човековото здравје.

2 Како да го користите апаратот

Пред употреба:

Забелешка
- Четката користете ја само на сува коса.
- Влакната се жешки. Немојте да ги допирате влакната ниту да ги ставате премногу блиску до коренот на косата или скалпот за да не се изгорите.
- Некои делови на четката може да бидат жешки. Држете го производот за рачката.
- Тргнете ги прстите кога четката ќе дојде блиску до врвовите на косата за да не ги допрете влакната.
- Немојте да ја миете четката под млаз вода.

1 Вметнете го приклучокот во штекер.
2 Темелно исчешлајте ја косата и поделете ја на мали прамени.
3 За да го вклучите уредот, поместете го прекинувачот (①) на позиција I .
↳ Индикаторот ќе засвети.
↳ Почекајте барем 90 секунди додека четката се загрева.

Исправување коса (сл. C)
1 Пред употреба отплеткајте ја косата со тркалезна четка или чешел.
2 Одвојте еден прамен коса и ставете ја загреаната четка (③) под праменот коса со влакната свртени нагоре, приближно 3 cm од коренот на косата.
3 Држете го одвоениот прамен коса затегнат. Во еден потег, повлечете ја четката полека надолу до врвовите на косата и малку завртете ја навнатре кога ќе стигнете до врвовите за благо да ги извиткате.
4 Оставете го праменот коса да се олади 2-3 секунди. Држејќи го затегнат истиот прамен коса со четката свртена надолу и полека движете ја четката кон врвовите на косата во еден потег без запирање.
5 Повторувајте ги чекорите 2-4 колку што е потребно за да ги добиете саканите резултати.
6 За да го исклучите апаратот, поместете го прекинувачот (①) на O.
7 Оставете ги прамените коса да се оладат пред да ја исчешлате косата со прсти во крајниот облик. Нанесете спреј за коса за да постигнете долготрајни резултати.

Совети и трикови
- За да рамномерно ја распоредите косата на четката, израмнете го одвоениот прамен коса помеѓу прстите пред да ја поставите косата на четката.
- Поставете го одвоениот прамен коса што е можно поблиску до загреаната база на четката за да обезбедите добар контакт со косата и подобри резултати на обликување.

По употребата:
1 Исклучете го апаратот и извлечете го приклучокот од штекер.
2 Ставете го на површина што е отпорна на топлина додека не се олади.
3 Исчистете го апаратот и влакната со влажна крпа и со прсти отстранете ја косата или правот од четката.
4 Чувајте го на сигурно и суво место на кое нема прав. Можете и да го закачите со помош на јамката за закачување (④).

3 Гаранција и сервисирање

Ако ви се потребни информации, на пример за замена на додаток, или имате проблем, посетете ја веб-страницата на Philips на www.philips.com/support или обратете се на центарот за корисничка поддршка на Philips во вашата земја. Телефонскиот број се наоѓа во меѓународниот гарантен лист. Ако во вашата земја нема центар за корисничка поддршка, обратете се на локалниот продавач на производи од Philips.

4 Решавање проблеми

Проблем	Причина	Решение
Апаратот воопшто не работи.	Штекерот на кој е приклучен апаратот можеби не работи.	Проверете дали апаратот е правилно приклучен. Проверете го осигурувачот на овој штекер во вашиот дом.
Праменот коса не е доволно рамен по обликувањето.	Косата сте ја четкале премногу брзо или косата не е блиску до грејната основа на четката.	Држете го избраниот прамен исправен и блиску до грејната основа на четката, па бавно исчеткајте го.

Четка со греење за исправување на косата

Shqip

Urime për blerjen dhe mirë se vini te Philips! Për të përfituar plotësisht nga mbështetja që ofron Philips, regjistroni produktin në faqen www.philips.com/welcome.

1 E rëndësishme

Lexoni me kujdes këtë manual përdorimi përpara se ta vini në punë pajisjen dhe ruajeni për referencë në të ardhmen.
- PARALAJMËRIM: Mos e përdorni këtë pajisje afër ujit.
- Kur pajisja përdoret në banjë, hiqeni atë nga priza pas përdorimit, sepse afërsia me ujin përbën rrezik edhe kur pajisja është e fikur.
- PARALAJMËRIM: Mos e përdorni këtë pajisje pranë vaskave, dusheve, govatave ose enëve të tjera që mbajnë ujë.
- Hiqeni gjithnjë pajisjen nga priza pas përdorimit.
- Nëse kordoni elektrik është i dëmtuar, ai duhet ndërruar nga "Philips", nga një pikë servisi e autorizuar nga "Philips" ose nga persona me kualifikim të ngjashëm, në mënyrë që të shmangni rreziqet.
- Kjo pajisje mund të përdoret nga fëmijë të moshës 8 vjeç e lart dhe nga persona me aftësi të kufizuara fizike, ndijuese ose mendore, apo që kanë mungesë përvoje dhe njohurish vetëm nëse ata mbikëqyren ose udhëzohen për përdorimin e sigurt të pajisjeve dhe nëse kuptojnë rreziqet e përfshira. Fëmijët nuk duhet të luajnë me pajisjen. Pastrimi dhe mirëmbajtja nga përdoruesi nuk duhen kryer nga fëmijët pa qenë të mbikëqyrur.
- Përpara se ta lidhni pajisjen, sigurohuni nëse tensioni i treguar në pajisje përkon me tensionin e rrjetit elektrik lokal.
- Mos e përdorni pajisjen për asnjë qëllim tjetër që nuk përshkruhet në këtë manual.
- Mos e përdorni pajisjen në flokë artificialë.
- Mos e lini asnjë pa mbikëqyrje pajisjen kur ajo është e lidhur me energjinë elektrike.
- Mos përdorni kurrë aksesorë apo pjesë nga prodhues të tjetër apo që nuk rekomandon konkretisht nga "Philips". Nëse përdorni aksesorë apo pjesë të tilla, garancia juaj bëhet e pavlefshme.
- Mos e mblidhni kordonin elektrik përreth pajisjes.
- Përdoreni pajisjen vetëm në flokë të thatë.
- Pritni derisa pajisja të jetë ftohur përpara se ta vendosni në ruajtje.
- Kushtojini vëmendje të plotë pajisjes gjatë përdorimit pasi mund të jetë tejet e nxehtë. Mbajeni vetëm nga doreza, pasi fijet janë të nxehta, dhe evitoni kontaktin me lëkurën.
- Vendoseni gjithnjë pajisjen në sipërfaqe të qëndrueshme, të rrafshët, nxehtësiduruese. Furça e nxehtë nuk duhet të prekë kurrë sipërfaqen apo materiale të tjera të djegshme.
- Evitoni kontaktin e kordonit elektrik me pjesët e nxehta të pajisjes.
- Mbajeni pajisjen larg sendeve dhe materialeve të djegshme kur është e ndezur.
- Mos e mbuloni kurrë pajisjen (p.sh. me peshqirë apo rroba) kur është e nxehtë.
- Mos e përdorni pajisjen me duar të lagura.
- Mbajeni furçën të pastër dhe pa pluhur e produkte stilimi si p.sh. shkumë, spraj dhe xhel. Mos e përdorni kurrë pajisjen së bashku me produkte stilimi.
- Fijet metalike kanë veshje. Kjo veshje mund të konsumohet me ngadalë me kalimin e kohës. Por kjo nuk ndikon në rendimentin e pajisjes.
- Nëse pajisja përdoret mbi flokët të trajtuar me bojë, furça mund të njolloset.
- Gjithmonë dërgojeni pajisjen te një qendër shërbimi e autorizuar nga "Philips" për kontroll ose riparim. Riparimi nga persona të pakualifikuar mund të rezultojë në rrethana jashtëzakonisht të rrezikshme për përdoruesin.

- Mos futni sende metalike në vrima për të shmangur elektroshokun.
- Mos e tërhiqni nga kordoni elektrik pas përdorimit. Gjithmonë hiqeni pajisjen nga priza duke e kapur nga spina e saj.
- Mos pastroni asnjë pjesë të furçës nën ujë rubineti pasi është jashtëzakonisht e rrezikshme.
- Për mbrojtje shtesë, ne komandojmë që të instaloni një pajisje për rrymën e mbetur (RCD) në qarkun elektrik që furnizon banjën. Kjo RCD duhet të ketë një klasifikim për rrymën e mbetur të funksionimit jo më të lartë se 30mA. Pyetni instaluesin e pajisjes për këshilla.
- Rrezik djegieje. Mbajeni pajisjen larg fëmijëve të vegjël, sidomos gjatë përdorimit dhe ftohjes.

Fushat elektromagnetike (EMF)

Pajisja Philips është në përputhje me të gjitha standardet dhe rregulloret në fuqi për ekspozimin ndaj fushave elektromagnetike.

Riciklimi

- Ky simbol do të thotë që produkti nuk duhet të hidhet me mbeturinat e zakonshme të shtëpisë (2012/19/BE).
- Ndiqni rregullat e shtetit tuaj për hedhjen e veçuar të produkteve elektrike dhe elektronike. Hedhja e duhur ndihmon në parandalimin e pasojave negative ndaj mjedisit dhe shëndetit të njeriut.

2 Si ta përdorni

Para përdorimit:

Shënim
- Përdoreni furçën vetëm në flokë të thatë.
- Fijet janë të nxehta. Mos i prekni fijet dhe mos i vendosni shumë afër rrënjëve të flokëve ose kokës, për të shmangur djegiet aksidentale.
- Disa pjesë të furçës mund të jenë të nxehta. Mbajeni produktin nga doreza.
- Hiqini gishtat kur furça është pranë majave të flokëve për të shmangur prekjen e fijeve.
- Mos e lani furçën nën ujë të rrjedhshëm.

1 Futni spinën në një prizë elektrike.
2 Krihini flokët plotësisht dhe ndajini në tufa të vogla.
3 Rrëshqitni çelësin (①) te ❙ për të ndezur pajisjen.
↳ Treguesi do të ndizet.
↳ Prisni të paktën 90 sekonda që furça të nxehet.

Për të drejtuar flokët (Fig.C)
1 Përdorni një furçë ose krehër të rrumbullakët për t'i shkrifëruar flokët para përdorimit.
2 Zgjidhni një tufë të flokëve dhe vendosni furçën e nxehtë (③) nën tufë me fijet të kthyera për lart, rreth 3cm larg rrënjës të flokëve.
3 Mbajeni të ndërë tufën e zgjedhur të flokëve. Rrëshqiteni furçën ngadalë për poshtë në majat e flokëve në një lëvizje të vetme dhe kthejeni pak furçën ndërsa arrini majat për t'u dhënë kthime të buta majave.
4 Lëreni tufën e flokëve të ftohet për 2-3 sekonda. Në të njëjtat flokë me furçën të kthyer për poshtë, mbajini flokët të ndërë dhe rrëshqisni ngadalë për poshtë deri në majat e flokëve në një lëvizje të vetme pa u ndalur.
5 Përsëritni hapat 2-4 sipas nevojës derisa të merrni rezultatet e dëshiruara.
6 Për të fikur pajisjen, rrëshqisni çelësin (①) në O.
7 Lërini tufat e flokëve të ftohen para se t'i krihni flokët me gishta në stilin e tyre përfundimtar. Për rezultate afatgjata, njomini imët me llak.

Këshilla e teknika
- Rrafshoni pjesën e zgjedhur të flokëve mes gishtave para se t'i vendosni flokët në furçë, në mënyrë që flokët të përhapen në mënyrë të barabartë nëpër furçë.
- Vendosni flokët e zgjedhur sa më pranë bazës së nxehtë të furçës për t'u siguruar që të ketë kontakt të mirë me flokët për rezultate më të mira stilimi.

Pas përdorimit:
1 Fikeni pajisjen dhe hiqeni nga priza.
2 Vendosni mbi një sipërfaqe rezistente ndaj nxehtësisë derisa ajo të ftohet.
3 Pastrojeni pajisjen dhe fijet me leckë të njomë dhe përdorni gishtat për të hequr flokët ose pluhurin nga furça.
4 Ruajeni në një vend të sigurt dhe të thatë, pa pluhur. Mund edhe ta vendosni varur nga laku i varjes (④).

3 Garancia dhe servisi

Nëse ju nevojiten informacione, për shembull për zëvendësimin e një pjese apo nëse keni ndonjë problem, vizitoni faqen e internetit të "Philips" në adresën www.philips.com/support ose kontaktoni me qendrën e kujdesit për klientin të "Philips" në vendin tuaj. Numrin e telefonit mund ta gjeni në fletëpalosjen e garancisë më mbarë botën. Nëse nuk ka qendër të kujdesit për klientin në shtetin tuaj, shkoni te shitësi lokal i "Philips".

4 Diagnostikimi

Problemi	Shkaku	Zgjidhja
Pajisja nuk punon fare.	Mund të jetë e dëmtuar priza ku është lidhur pajisja.	Kontrolloni nëse pajisja është lidhur siç duhet në prizë. Kontrolloni siguresën e shtëpisë që kontrollon këtë prizë.
Tufa e flokëve nuk është mjaftueshëm e drejtë pas stilimit.	Keni krehur flokët shumë shpejt ose flokët nuk janë mjaftueshëm afër bazamentit të nxehtë të furçës.	Mbani tufën e flokëve të tendosur dhe në afërsi të bazamentit të nxehtë të furçës dhe më pas kriheni atë me ngadalë.

Pjastër krehër me nxehje

Azərbaycan

Alış-verişiniz üçün sizi təbrik edir və Philips-ə xoş gəlmisiniz deyirik! Philips-in təklif etdiyi dəstəkdən tam şəkildə yararlanmaq üçün məhsulunuzu www.philips.com/welcome səhifəsində qeydiyyatdan keçirin.

1 Vacibdir

Cihazdan istifadə etməzdən əvvəl bu təlimat kitabçasını diqqətlə oxuyun və onu gələcəkdə istinad etmək üçün saxlayın.
- XƏBƏRDARLIQ: Bu cihazı suya yaxın yerdə istifadə etməyin.
- Cihaz vanna otağında istifadə edildikdə, istifadədən sonra elektrik şəbəkəsindən ayırın, çünki cihaz söndürülsə belə suyun yaxınlığı təhlükə yaradır.
- XƏBƏRDARLIQ: Bu cihazı vanna, duş kabinəsi, su hövzəsi və ya içərisində su olan digər çənlərə yaxın yerdə istifadə etməyin.
- Həmişə istifadədən sonra cihazı şəbəkədən ayırın.
- Şəbəkə kabeli zədələnibsə, təhlükədən yayınmaq üçün onu Philips, Philips-in səlahiyyət verdiyi xidmət mərkəzi və ya oxşar səlahiyyətə malik ixtisaslaşmış şəxslər dəyişdirməlidir.
- Bu cihaz yaşı 8-dən çox olan uşaqlar və fiziki, hissiyyat və ya əqli qabiliyyətləri zəif olan, yaxud cihazın istifadəsi ilə bağlı təcrübə və biliyi olmayan insanlar tərəfindən o zaman istifadə oluna bilər ki, onlara cihazın təhlükəsiz istifadəsinə dair təlimat verilib və ya təhlükəsiz istifadəni təmin etmək üçün nəzarət altında olacaqlar, yaxud əlaqədar təhlükələr barədə məlumatlandırılıblar. Uşaqlar cihazla oynamamalıdır. Uşaqlar nəzarət olmadan təmizlik və ya istifadəçi baxımını həyata keçirməməlidir.
- Cihazı elektrik şəbəkəsinə qoşmazdan əvvəl cihazın altında göstərilən gərginliyin yerli elektrik gərginliyinə uyğun olduğundan əmin olun.
- Cihazı bu təlimat kitabçasında nəzərdə tutulandan başqa məqsədlər üçün istifadə etməyin.
- Cihazı süni saçlarda istifadə etməyin.
- Elektrik şəbəkəsinə qoşulmuş cihazı heç vaxt nəzarətsiz qoymayın.
- Heç vaxt digər istehsalçılara aid və ya Philips-in xüsusilə tövsiyə etmədiyi aksesuar, yaxud hissələrdən istifadə etməyin. Bu cür aksesuarlardan və ya hissələrdən istifadə etsəniz, zəmanətiniz etibarsız olacaq.
- Şəbəkə kabelini cihazın ətrafına sarımayın.
- Cihazı yalnız quru saçlarda istifadə edin.
- Cihazı başqa yerdə saxlamaq üçün əvvəlcə onun tam soyumasını gözləyin.
- Cihazı istifadə edərkən çox diqqətli olun, çünki o, çox qaynar ola bilər. Fırça xovu isti olduğu üçün tutacaqdan tutun və dəri ilə təmas etməsinə yol verməyin.
- Cihazı həmişə istiliyə davamlı, sabit düz səthə qoyun. İsti fırça heç vaxt səthə və ya digər tezalışan materiallara toxunmamalıdır.
- Şəbəkə şnurunun cihazın isti hissələri ilə təmasına yol verməyin.
- Cihaz işə salındıqda onu tez alışan əşyalardan və materialdan uzaq tutun.
- İsti olduqda cihazın üzərini heç vaxt (məsələn, dəsmal və ya paltar ilə) örtməyin.
- Yaş əllərlə cihazdan istifadə etməyin.
- Fırçanı təmiz saxlayın və tozdan qoruyun, eləcə də köpük, sprey və gel kimi saç düzümü məhsullarını tətbiq etdikdən sonra istifadə etməyin. Heç vaxt saç düzümü məhsulları ilə birlikdə istifadə etməyin.
- Metal fırça xovu örtüyə sahibdir. Bu örtük zamanla yavaş-yavaş köhnəlir. Ancaq bu, cihazın işinə təsir göstərmir.
- Cihaz rənglənmiş saçlarda istifadə edilərsə, fırça ləkələnə bilər.
- Cihazın texniki baxışı və ya təmiri üçün hər zaman Philips-in səlahiyyət verdiyi xidmət mərkəzinə qaytarın. Cihazın peşəkar olmayan şəxslər tərəfindən təmiri istifadəçi üçün son dərəcə təhlükəli vəziyyətlə nəticələnə bilər.
- Cərəyan vurmasının qarşısını almaq üçün çıxışlara metal əşyalar daxil etməyin.
- İstifadədən sonra cərəyan kabelini çəkməyin. Cihazı hər zaman ştepsel çəngəlindən tutaraq şəbəkədən ayırın.
- Fırçanın hər hansı hissəsini kranın altında yumayın, çünki bu, çox təhlükəlidir.
- Əlavə qorunma üçün vanna otağını elektriklə təmin edən elektrik dövrəsinə qısaqapanmadan qoruyan cihaz (RCD) quraşdırmağınızı məsləhət görürük. Bu cihaz 30 mA-dan çox olmayan nominal qalıq iş cərəyanına malik olmalıdır. Məsləhət üçün quraşdırıcınıza müraciət edin.
- Yanma təhlükəsi. Cihazı, xüsusən də istifadə zamanı və soyutduqda uşaqların əli çatmayan yerdə saxlayın.

Elektromaqnit sahələr (EMS)

Bu Philips cihazı elektromaqnit sahələrə təsir ilə əlaqədar bütün müvafiq standartlara və qaydalara uyğundur.

Təkrar emal

- Bu simvol bu məhsulun normal məişət tullantıları ilə birlikdə atılmamalı olduğunu bildirir (2012/19/Aİ).
- Ayrı-ayrı elektrik və elektron məhsulların toplanması ilə bağlı ölkənizin qaydalarına əməl edin. Düzgün atılma ətraf mühit və insan sağlamlığı üçün mənfi nəticələrin qarşısını almağa kömək edir.

2 İstifadə qaydası

İstifadədən əvvəl:

Napomena
- Fırçanı yalnız quru saçlarda istifadə edin.
- Fırça xovu istidir. Arzuolunmaz yanıqların qarşısını almaq üçün fırça xovuna toxunmayın və ya onu saçınızın dibinə, yaxud baş dərinizə çox yaxınlaşdırmayın.
- Fırçanın bəzi hissələri isti ola bilər. Məhsulu tutacağından tutun.
- Fırça xovuna toxunmamaq üçün fırça saç uclarına çox yaxın olduqda barmaqlarınızı geri çəkin.
- Fırçanı axan kran suyunun altında yumayın.

1 Ştepsel çəngəlini cərəyan yuvasına taxın.
2 Saçınızı darayıb, kiçik hissələrə ayırın.
3 Cihazı işə salmaq üçün (①) keçiricisini ❙ istiqamətinə çevirin.
↳ Göstərici yanacaq.
↳ Fırça isinənə qədər ən azı 90 saniyə gözləyin.

Saçınızı düzləşdirmək üçün (Şək.C)
1 İstifadədən əvvəl saçınızı açmaq üçün dairəvi fırça və ya daraqdan istifadə edin.
2 Bir hissə saç götürün və isti fırçanı (③) saç köklərindən təxminən 3 sm məsafədə olmaqla fırça xovu yuxarı doğru istiqamətlənmiş halda saçınızın altına qoyun.
3 Götürdüyünüz bir hissə saçı möhkəm tutun. Tək bir hərəkətlə fırçanı yavaşca saç uclarına doğru sürüşdürün və saç ucları yumşaq şəkildə dalğalandırmaq üçün uclara çatdıqda fırçanı bir az çevirin.
4 Götürdüyünüz bir hissə saçın 2-3 saniyə müddətinə soyumasına imkan verin. Eyni hissədə fırçanı üzüaşağı formada yerləşdirin və saçı möhkəm tutaraq, dayanmadan tək hərəkətlə fırçanı saç uclarına doğru yavaşca sürüşdürün.
5 İstədiyiniz nəticələri əldə edənə qədər 2-4-cü addımları təkrarlayın.
6 Cihazı söndürmək üçün keçiricini (①) O istiqamətində sürüşdürün.
7 Yekun saç düzümünü əldə etmək üçün saçlarınızı daramazdan əvvəl saç hissələrinin soyumasına imkan verin. Daha uzunmüddətli nəticələr üçün saç spreyindən istifadə edin.

İpucu və Tövsiyələr
- Saçı fırçaya yerləşdirməzdən əvvəl götürdüyünüz saç hissəsini barmaqlarınızla düzləşdirin ki, saç fırçaya bərabər şəkildə paylansın.
- Daha yaxşı saç düzümü nəticələri üçün götürdüyünüz saçı fırçanın isti səthinə mümkün qədər yaxın yerləşdirin.

İstifadədən sonra:
1 Cihazı söndürüb, rozetkadan çıxarın.
2 Onu soyuyana qədər istiliyə davamlı səthə qoyun.
3 Cihazı və fırça xovunu nəm parça ilə silin və fırçadakı saçı, yaxud tozu barmaqlarınızla təmizləyin.
4 Onu quru və toz olmayan təhlükəsiz yerdə saxlayın. Cihazı asma ilgəyi ilə (④) də asa bilərsiniz.

3 Zəmanət və xidmət

Hər hansı bir əlavə hissənin dəyişdirilməsi haqqında məlumata ehtiyacınız varsa, yaxud problemlə üzləşmisinizsə, Philips-in veb-saytına (www.philips.com/support) daxil olun və ya ölkənizdəki Philips Müştəriyə Qulluq Mərkəzi ilə əlaqə saxlayın. Telefon nömrəsini qlobal zəmanət kitabçasında tapa bilərsiniz. Ölkənizdə Müştəriyə Qulluq Mərkəzi yoxdursa, yerli Philips dilerinizə yaxınlaşın.

4 Nasazlıqların aradan qaldırılması

Problem	Səbəb	Həll
Cihaz ümumiyyətlə işləmir.	Cihazın taxıldığı cərəyan yuvası sınıq ola bilər.	Cihazın düzgün taxılıb-taxılmadığını yoxlayın. Evinizdəki həmin cərəyan yuvasının qoruyucusunu yoxlayın.
Saç yaxşı düzləşmir.	Saçı çox tez darayırsınız və ya saç darağın qızdırıcı əsasına yaxın deyil.	Ayırdığınız saç telini dartın və darağın qızdırıcı əsasına yaxınlaşdırın, daha sonra yavaş-yavaş darayın.

Հայերեն

Շնորհավորում ենք գնման կապակցությամբ և բարի գալուստ Philips: Philips-ի առաջարկած աջակցությունից լիարժեք օգտվելու համար գրանցեք ձեր ապրանքն այստեղ՝ www.philips.com/welcome:

1 Ուշադրություն

Սարքն օգտագործելուց առաջ ուշադիր կարդացեք այս օգտագործողի ձեռնարկը և պահեք այն՝ հետագայում օգտվելու համար:
- ԶԳՈՒՇԱՑՈՒՄ. Մ՛ի օգտագործեք այս սարքը ջրի մոտ:
- Երբ սարքն օգտագործում եք լոգարանում, օգտագործելուց հետո անջատեք այն վարդակից, քանի որ ջրի մոտիկությունը վտանգ է ներկայացնում, նույնիսկ եթե սարքն անջատված է:
- ԶԳՈՒՇԱՑՈՒՄ. Մի օգտագործեք այս սարքը լոգարանների, ցնցուղների, ջրավազանների կամ այլ ջրով լցված անոթների մոտ:
- Օգտագործելուց հետո միշտ անջատեք սարքը վարդակից:
- Եթե հոսանքի լարը վնասված է, այն հարկավոր է փոխել Philips-ի, Philips-ի կողմից լիազորված սպասարկման կենտրոնի կամ նման որակավորում ունեցող անձանց կողմից՝ վտանգից խուսափելու համար:
- Այս սարքը կարող են օգտագործել 8 տարեկան և բարձր տարիքի երեխաները, սահմանափակ ֆիզիկական, զգայական կամ մտավոր ունակություններ կամ փորձի և գիտելիքների պակաս ունեցող անձինք, եթե նրանց տրամադրվել են սարքի անվտանգ օգտագործման հրահանգները, կամ ապահովվել է վերահսկողություն՝ անվտանգ օգտագործումը երաշխավորելու համար և, եթե նրանք տեղեկացված են դրա հետ կապված վտանգների մասին: Երեխաներին արգելվում է խաղալ սարքի հետ: Երեխաները չպետք է առանց վերահսկողության մաքրման աշխատանքներ և սպասարկում իրականացնեն:
- Նախքան սարքը հոսանքին միացնելը, համոզվեք, որ սարքի վրա նշված լարումը համապատասխանում է տեղական հոսանքի լարմանը:
- Մի օգտագործեք սարքը այս ձեռնարկում նկարագրվածից բացի այլ նպատակների համար:
- Մի օգտագործեք սարքն արհեստական մազերի վրա:
- Երբ սարքը միացված է հոսանքին, երբեք մի թողեք այն առանց հսկողության:
- Երբեք մի օգտագործեք ուրիշ արտադրողների աքսեսուարներ կամ մասեր, կամ այնպիսիք, որոնք Philips-ը մասնավորապես խորհուրդ չի տալիս: Եթե դուք օգտագործում եք այդպիսի աքսեսուարներ կամ մասեր, ձեր երաշխիքը անվավեր է դառնում:
- Մի փաթաթեք հոսանքի լարը սարքի շուրջը:
- Սարքն օգտագործեք միայն չոր մազերի վրա:
- Նախքան պահելը՝ սպասեք մինչև սարքը հովանա:
- Ուշադիր եղեք սարքն օգտագործելիս, քանի որ այն կարող է չափազանց տաք լինել: Բռնեք միայն սարքի բռնակից, քանի որ խոզանակները տաք են, և թույլ մի տվեք, որ դրանք մաշկի հետ:
- Սարքը միշտ դրեք ջերմակայուն, չճոճվող, հարթ մակերևույթի վրա: Տաք խոզանակը երբեք չպետք է շփվի այլ մակերևույթների կամ դյուրավառ նյութերի հետ:
- Թույլ մի տվեք, որպեսզի հոսանքի լարը շփվի սարքի տաք մասերի հետ:
- Միացված ժամանակ սարքը հեռու պահեք դյուրավառ առարկաներից և նյութերից:
- Երբեք սարքը մի ծածկեք որևէ բանով (օրինակ՝ սրբիչով կամ շորով), երբ այն տաք է:
- Մի օգտագործեք սարքը թաց ձեռքերով:
- Խոզանակը մաքուր պահեք և թույլ մի տվեք, որպեսզի այնտեղ փոշի և հարդարման միջոցներ, օրինակ՝ մուս, ցողիչ և գել ընկնեն: Երբեք մի օգտագործեք սարքը հարդարման միջոցների հետ միասին:
- Մետաղական խոզանակները ունեն ծածկույթ: Ժամանակի ընթացքում այդ ծածկույթը կարող է կամաց-կամաց մաշվել: Սակայն դա չի ազդում սարքի աշխատանքի վրա:
- Եթե սարքն օգտագործվում է ներկված մազերի վրա, խոզանակի ատամների վրա կարող են բծեր հայտնվել:
- Միշտ դիմեք Philips-ի կողմից լիազորված սպասարկման կենտրոն՝ սարքը ստուգելու կամ վերանորոգելու համար: Որակավորում չունեցող անձանց կողմից կատարված վերանորոգումը կարող է հանգեցնել օգտագործողի համար չափազանց վտանգավոր իրավիճակի:
- Էլեկտրահարումից խուսափելու համար մի մտցրեք մետաղական առարկաներ անցքերի մեջ:
- Օգտագործելուց հետո մի քաշեք հոսանքի լարից: Միշտ անջատեք սարքը վարդակից բռնելով:
- Մի լվացեք խոզանակի որևէ հատված ծորակի ջրի տակ, քանի որ դա չափազանց վտանգավոր է:
- Լրացուցիչ պաշտպանության համար մենք խորհուրդ ենք տալիս լոգարանը սնուցող էլեկտրական շղթայում տեղադրել պաշտպանական անջատման սարք (ՊԱՍ): Հարկավոր է օգտագործել մինչև 30 մԱ անվանական մնացորդային հոսանք ունեցող ՊԱՍ: Խորհրդի համար դիմեք տեղադրողին:
- Այրման վտանգ: Սարքը պահեք փոքր երեխաների համար անհասանելի տեղում, հատկապես օգտագործման և հովանալու ժամանակ:

Էլեկտրամագնիսական դաշտեր (ԷՄԴ)

Այս Philips սարքը համապատասխանում է էլեկտրամագնիսական դաշտերի ազդեցությանը վերաբերող բոլոր կիրառելի ստանդարտներին և կանոնակարգերին:

Օգտահանում

- Այս նշանը ցույց է տալիս, որ այս ապրանքը չպետք է թափվի սովորական կենցաղային աղբի հետ (2012/19/ԵՄ):
- Հետևեք էլեկտրական և էլեկտրոնային ապրանքների առանձին հավաքման հետ կապված ձեր երկրում գործող կանոններին: Ճիշտ օգտահանումը օգնում է կանխել շրջակա միջավայրի և մարդու առողջության համար բացասական հետևանքները:

2 Օգտագործման եղանակ

Օգտագործելուց առաջ.

Նշում
- Խոզանակն օգտագործեք միայն չոր մազերի վրա:
- Խոզանակի ատամները տաք են: Ձեռք մի տվեք խոզանակի ատամներին և մի պահեք խոզանակները շատ մոտ ձեր մազերի արմատներին կամ գլխին՝ չնախատեսված այրվածքներից խուսափելու համար:
- Խոզանակի որոշ հատվածներ կարող են տաք լինել: Սարքը բռնեք բռնակից:
- Հեռացրեք ձեր մատները, երբ խոզանակը մոտ է մազերի ծայրերին, որպեսզի խուսափեք խոզանակի ատամներին դիպչելուց:
- Մի լվացեք խոզանակը հոսող ջրի տակ:

1 Միացրեք խրոցակը էլեկտրասնուցման վարդակին:
2 Մանրակրկիտ սանրեք ձեր մազերը և բաժանեք փոքր հատվածների:
3 Սահեցրեք փոխարկիչը (①) դեպի ❙՝ սարքը միացնելու համար:
↳ Լուսային ցուցիչը կվառվի:
↳ Սպասեք առնվազն 90 վայրկյան, մինչև խոզանակը տաքանա:

Մազերը ուղղելու համար (Նկ.C)
1 Օգտագործելուց առաջ մազերը բացելու համար օգտագործեք կլոր խոզանակ կամ սանր:
2 Ընտրեք մի փունջ մազ և տաքացրած խոզանակը (③) դրեք մազի հատվածի տակ՝ խոզանակները դեպի վեր՝ արմատներից մոտ 3 սմ հեռավորության վրա:
3 Մազերի ընտրված հատվածը ձիգ պահեք: Խոզանակը դանդաղ ներքև սահեցրեք դեպի մազերի ծայրերը մեկ շարժումով և մի փոքր պտտեք խոզանակը, երբ հասնում եք ծայրերին՝ դրանց փափուկ ալիքներ հաղորդելու համար:
4 Թողեք, որ մազափունջը 2-3 վայրկյան սառչի: Նույն մազերի վրա, խոզանակը ներքև պահած, մազերը ձգված պահեք և դանդաղ սահեցրեք դեպի մազերի ծայրերը մեկ շարժումով՝ առանց կանգ առնելու:
5 Կրկնեք 2-ից 4 քայլերը ըստ անհրաժեշտության՝ մինչև ցանկալի արդյունքի հասնելը:
6 Սարքը անջատելու համար սահեցրեք փոխանջատիչը (①)-ից դեպի O:
7 Թողեք, որ մազափնջերը սառեն, այնուհետև մազերը մատներով վերջնական տեսքի բերեք: Երկարատև արդյունքի համար լաք փչեք:

Խորհուրդներ և հնարքներ
- Խոզանակի վրա մազերը դնելուց առաջ ձեր մատների միջև հարթեցրեք մազերի ընտրված հատվածը, որպեսզի մազերը հավասարաչափ տարածվեն խոզանակի վրա:
- Տեղադրեք ընտրված մազերը հնարավորինս մոտ տաքացվող խոզանակի հիմքին, որպեսզի մազերի հետ լավ շփում լինի՝ ոճավորման ավելի լավ արդյունքների համար:

Օգտագործումից հետո.
1 Անջատեք սարքը և հանեք այն վարդակից:
2 Դրեք այն ջերմակայուն մակերևույթի վրա, մինչև այն կհովանա:
3 Սարքը և խոզանակը մաքրեք խոնավ շորով և մատներով մաքրեք խոզանակի մազերը կամ փոշին:
4 Պահեք այն ապահով և չոր տեղում, փոշուց հեռու: Կարող եք նաև կախել կախովի օղակից (④):

3 Երաշխիք և սպասարկում

Եթե ձեզ անհրաժեշտ է տեխսպասարկում կամ տեղեկատվություն կամ ձեզ մոտ խնդիր է ծագել, այցելեք Philips-ի վեբկայք՝ www.philips.com/support կամ դիմեք ձեր երկրում գործող Philips-ի Հաճախորդների սպասարկման կենտրոն: Դուք կգտնեք հեռախոսահամարը համաշխարհային երաշխիքի պահպանման վերաբերյալ բուկլետում: Եթե ձեր երկրում գործող Հաճախորդների սպասարկման կենտրոն չկա, դիմեք ձեր տեղական Philips-ի դիլերին:

4 Անսարքությունների վերացում

Խնդիր	Պատճառ	Լուծում
Սարքն ընդհանրապես չի աշխատում:	Սնուցման վարդակը, որին միացված է սարքը, կարող է կոտրվել:	Համոզվեք, որ սարքը պատշաճ կերպով միացված է վարդակին: Ստուգեք հոսանքի վարդակի ապահովիչը ձեր տանը:
Մազերի շերտը հարդարելուց հետո բավականաչափ ուղիղ չէ:	Մազերը սանրում եք չափազանց արագ, կամ մազերը խոզանակի տաքացվող հիմքին մոտ չեն գտնվում:	Ընտրված մազափունջը պահեք ձիգ և տաքացվող հիմքին մոտ տարածության վրա, ապա սանրեք դանդաղ:

Ուղղորդ սանր

Կենցաղային կարիքների համար

Արտադրող: «Ֆիլիպս Քոնսյումեր Լայֆսթայլ Բ.Վ.», Տուսսենդիեպեն 4, 9206 ԱԴ, Դրախտեն, Նիդեռլանդներ

Արտադրված է Չինաստանում

Ներկրողը Ռուսաստանի և Մաքսային միության տարածք: «ՖԻԼԻՊՍ» ՍՊԸ, Ռուսաստանի Դաշնություն, 123022, ք. Մոսկվա, Սերգեյ Մակեևի փ., տ. 13, հեռախոսահամար +7 495 961-1111

BHH730
110-240 V; 50-60 Hz; 49-53 W

Սարք II դասի

Պահպանման և օգտագործման պայմաններ		
Ջերմաստիճան`		Հարաբերական խոնավություն`
Օգտագործման պայմաններ	Պահպանման պայմաններ	
+10 °C ÷ +30 °C	-25 °C ÷ +60 °C	35 % ÷ 99 %

ქართული

Philips მოგესალმებათ და გილოცავთ შენაძენს! Philips-ის მიერ შემოთავაზებული მხარდაჭერით სრულად სასარგებლოდ თქვენი პროდუქტი დაარეგისტრირეთ აქ: www.philips.com/welcome.

1 მნიშვნელოვანია

ყურადღებით წაიკითხეთ ეს მომხმარებლის სახელმძღვანელო მოწყობილობის ჩართვამდე და შეინახეთ ის მომავალში გამოსაყენებლად.
- გაფრთხილება: ეს მოწყობილობა არ გამოიყენოთ წყლის სიახლოვეს.
- სააბაზანოში გამოყენების შემთხვევაში მოწყობილობის ელექტროკაბელი გამოაძვრეთ შტეფსელიდან, რადგან წყალთან სიახლოვე სარისკოა მაშინაც კი, როცა მოწყობილობა გამორთულია.
- გაფრთხილება: ეს მოწყობილობა არ გამოიყენოთ აბაზანის, საშხაპის, პირსაბანის ან წყლით სავსე ჭურჭლის სიახლოვეს.
- გამოყენების შემდეგ ყოველთვის გამორთეთ მოწყობილობა შტეფსელიდან.
- საფრთხის თავიდან ასაცილებლად დაზიანების შემთხვევაში ელექტროკაბელი უნდა გამოცვალოს Philips-მა, Philips-ის ავტორიზებულმა სერვის-ცენტრმა ან მსგავსმა კვალიფიციურმა პირებმა.
- ამ მოწყობილობის გამოყენება დასაშვებია ბავშვებისთვის 8 წლიდან და ასევე შეზღუდული ფიზიკური, სენსორული ან მენტალური შესაძლებლობების ან გამოცდილებისა და ცოდნის არმქონე პირებისთვის, თუ მათ მიიღეს ინსტრუქცია მოწყობილობის უსაფრთხო გამოყენების შესახებ ან მეთვალყურეობის ქვეშ იმყოფებიან და ესმით, რა საფრთხეები არსებობს. ბავშვებმა არ უნდა ითამაშონ მოწყობილობით. ბავშვებისთვის აკრძალულია მოწყობილობის გაწმენდა და მოვლა-შენახვა მეთვალყურეობის გარეშე.
- მოწყობილობის შეერთებამდე დარწმუნდით, რომ მოწყობილობაზე მითითებული ძაბვა ადგილობრივი ელექტროქსელის ძაბვას შეესაბამება.
- მოწყობილობა მხოლოდ ამ სახელმძღვანელოში აღწერილი მიზნით გამოიყენეთ.
- მოწყობილობა არ გამოიყენოთ ხელოვნურ თმაზე.
- არასდროს დატოვოთ უმეთვალყურეოდ კვების წყაროში შეერთებული მოწყობილობა.
- არასოდეს არ გამოიყენოთ სხვა მწარმოებლების აქსესუარები ან ისეთი ნაწილები, რომლებიც არ არის კომპანია Philips-ის მიერ კონკრეტულად რეკომენდებული. ასეთი აქსესუარების ან ნაწილების გამოყენებისას თქვენი გარანტია ძალას კარგავს.
- ელექტროკაბელი არ შემოახვიოთ მოწყობილობას.
- გამოიყენეთ მოწყობილობა მხოლოდ მშრალ თმაზე.
- შენახვამდე მოწყობილობის გაგრილებას დაელოდეთ.
- იყავით უკიდურესად ფრთხილი მოწყობილობის გამოყენებისას, რადგან იგი შეიძლება იყოს ძალიან ცხელი. დაიჭირეთ მხოლოდ სახელურით, რადგან ჯაგარი ცხელია და მოერიდეთ კანთან კონტაქტს.
- ყოველთვის განათავსეთ მოწყობილობა თბომედეგ, მყარ და სწორ ზედაპირზე. ცხელი ჯაგრისი არასდეს შეახოთ ზედაპირს ან სხვა აალებად მასალებს.
- თავიდან აიცილეთ ელექტროკაბელის კონტაქტი მოწყობილობის ცხელ ნაწილებთან.
- განათავსეთ მოწყობილობა აალებადი საგნებისა და მასალისაგან მოშორებით, როდესაც იგი ჩართულია.
- არასდროს დაფაროთ მოწყობილობა არაფრით (მაგ., პირსახოცი ან ტანსაცმელი) როდესაც იგი ცხელია.
- მოწყობილობასთან არ იმუშაოთ სველი ხელებით.
- ჯაგრისი შეინახეთ სუფთად, მოაცილეთ მტვერი და ვარცხნილობის ფიქსაციის საშუალებები, როგორიცაა მუსი, ლაქი და გელი. არასოდეს გამოიყენოთ მოწყობილობა ვარცხნილობის ფიქსაციის საშუალებებთან ერთად.
- ლითონის ჯაგრისებს სპეციალური საფარი აქვს. ეს საფარი შეიძლება დროთა განმავლობაში გაიცვითოს. თუმცა, ეს გავლენას არ ახდენს მოწყობილობის მუშაობაზე.
- თუ მოწყობილობას შეღებილ თმაზე გამოიყენებთ, ჯაგრისი შეიძლება დალაქავდეს.
- შესამოწმებლად ან შესაკეთებლად მოწყობილობა ყოველთვის დააბრუნეთ Philips-ის ავტორიზებულ სერვის-ცენტრში. არაკვალიფიციურმა რემონტმა შეიძლება გამოიწვიოს მომხმარებლისთვის უკიდურესად საშიში სიტუაცია.
- დენის დარტყმის თავიდან ასაცილებლად ნახვრეტებში არ ჩადოთ ლითონის საგნები.
- გამოყენების შემდეგ ელექტროკაბელი არ მოქაჩოთ. მოწყობილობა ყოველთვის შტეკერის მეშვეობით გამორთეთ ელექტროქსელიდან.
- ონკანის წყლით არ გამორეცხოთ ჯაგრისის არცერთი ნაწილი, რადგან ეს ძალიან საშიშია.
- დამატებითი დაცვის მიზნით გირჩევთ, დააყენოთ დიფერენციალური ამომრთველი (RCD) იმ ელექტროქსელში, რომელიც სააბაზანოს მიეწოდება. ამ ამომრთველისთვის ნომინალური დიფერენციალური დენი არ უნდა იყოს 30 მა-ზე მეტი. რჩევისთვის მიმართეთ თქვენს შემკეთებელს.
- დამწვრობის საფრთხე. შეინახეთ მოწყობილობა მცირეწლოვანი ბავშვებისათვის მიუწვდომელ ადგილას, განსაკუთრებით, გამოყენების და გაგრილების დროს.

ელექტრომაგნიტური ველები (ემვ)

Philips-ის ეს მოწყობილობა აკმაყოფილებს ყველა მოქმედ სტანდარტსა და რეგულაციას, რომლებიც ელექტრომაგნიტურ ველებთან კონტაქტს ეხება.

გადამუშავება

- ეს სიმბოლო ნიშნავს, რომ მოცემული პროდუქტი ჩვეულებრივ საყოფაცხოვრებო ნარჩენებთან ერთად არ უნდა განთავსდეს (2012/19/EU).
- დაიცავით თქვენი ქვეყნის წესები, რომლებიც ელექტრული და ელექტრონული პროდუქტების განცალკევებით შეგროვებას ეხება. ნარჩენების სწორი განთავსება ხელს უწყობს გარემოსა და ადამიანის ჯანმრთელობისთვის უარყოფითი შედეგების თავიდან აცილებას.

2 გამოყენების ინსტრუქცია

გამოყენებამდე:

შენიშვნა
- ჯაგრისი გამოიყენეთ მხოლოდ მშრალ თმაზე.
- ჯაგარი ცხელია. უნებლიე დამწვრობის თავიდან ასაცილებლად არ შეეხოთ ჯაგარს და ზედმეტად ახლოს არ მიიტანოთ კანთან ან თმის ძირებთან.
- ჯაგრისის ზოგიერთი ნაწილი შეიძლება გაცხელდეს. ნაკეთობა სახელურით დაიჭირეთ.
- ჯაგართან კონტაქტის თავიდან ასაცილებლად მოაცილეთ თითები, როცა ჯაგრისი თმის ბოლოებს მიუახლოვდება.
- ჯაგრისი არ გარეცხოთ გამდინარე წყლით.

1 შტეკერი შეაერთეთ ელექტროქსელის როზეტში.
2 გულდასმით დაივარცხნეთ თმები და პატარა წნებად დაყავით.
3 გადაწიეთ გადამრთველი (①) ❙ მოწყობილობის ჩასართავად.
↳ მაჩვენებელი აინთება.
↳ ჯაგრისის გაცხელებას დაელოდეთ სულ მცირე 90 წმ.

თმის გასწორება (სურ.C)
1 გამოყენებამდე მრგვალი ჯაგრისი ან სავარცხელი გამოიყენეთ თმის გასაშლელად.
2 აირჩიეთ თმის ერთი წნა და გაცხელებული ჯაგრისი მოათავსეთ (③) მის ქვეშ. ჯაგარი უნდა იყურებოდეს ზემოთ და თმის ძირებიდან დაახლოებით 3სმ-ით უნდა იყოს დაცილებული.
3 დაჭიმეთ თმის არჩეული წნა. ნელა ჩაასრიალეთ ჯაგრისი თმის ბოლოებისკენ ერთი მოძრაობით და ბოლოებისთვის რბილი ხვეულების გასაკეთებლად მათთან მიახლოებისას ოდნავ შეატრიალეთ ჯაგრისი.
4 2-3 წამი დაელოდეთ თმის წნის გაგრილებას. იმავე თმაზე დაიდეთ ჯაგრისი პირით ქვემოთ, თმა დაჭიმეთ და ერთი მოძრაობით შეჩერების გარეშე ნელა ჩამოასრიალეთ თმის ბოლოებამდე.
5 საჭიროების შემთხვევაში გაიმეორეთ ნაბიჯები 2-4 სასურველი შედეგების მიღებამდე.
6 მოწყობილობის გამოსართავად გადამრთველი დააყენეთ (①) O-ზე.
7 თითებით საბოლოო ვარცხნილობის დაყენებამდე დაელოდეთ თმის წნების გაგრილებას. ხანგრძლივი ეფექტის მისაღებად გამოიყენეთ თმის ლაქი.

რჩევები და რეკომენდაციები
- თმის არჩეული წნა თითებით გაასწორეთ, სანამ ჯაგრისზე მოათავსებთ, რათა თმა თანაბრად გადანაწილდეს ჯაგრისზე.
- თმა მაქსიმალურად ახლოს მოათავსეთ ჯაგრისის გახურებულ ძირთან, რათა კარგი კონტაქტი ჰქონდეს და უკეთესი შედეგი მიიღოთ.

გამოყენების შემდეგ:
1 გამორთეთ მოწყობილობა და გამოაერთეთ ელექტროწყაროდან.
2 გასაგრილებლად დადეთ თბომედეგ ზედაპირზე.
3 მოწყობილობა და ჯაგარი გაწმინდეთ სველი ქსოვილით და თითებით მოაცილეთ ჯაგრისზე დარჩენილი თმა და მტვერი.
4 შეინახეთ მტვრისგან დაცულ, უსაფრთხო და მშრალ ადგილას. ასევე, შეგიძლიათ, სპეციალური მარყუჟით ჩამოკიდოთ (④).

3 გარანტია და მომსახურება

თუ გჭირდებათ ინფორმაცია, მაგალითად, საცმის გამოცვლის შესახებ ან პრობლემა შეგექმნათ, ეწვიეთ Philips-ის ვებსაიტს: www.philips.com/support ან Philips-ის მომხმარებელზე ზრუნვის ცენტრს დაუკავშირდით თქვენს ქვეყანაში. ტელეფონის ნომერს გლობალური გარანტიის ბროშურაში იპოვით. თუ მომხმარებელთა მხარდაჭერის ცენტრი თქვენს ქვეყანაში არაა, Philips-ის ადგილობრივ სავაჭრო აგენტს მიმართეთ.

4 ხარვეზების აღმოფხვრა

პრობლემა	მიზეზი	გადაწყვეტა
მოწყობილობა საერთოდ არ მუშაობს.	შეიძლება გაფუჭებულია ელექტროკვების როზეტი, რომელშიც მოწყობილობაა შეერთებული.	შეამოწმეთ, სწორადაა თუ არა შეერთებული მოწყობილობა. შეამოწმეთ ელექტროკვების ამ როზეტის მცველი.
დავარცხნის შემდეგ თმის წნა საკმარისად სწორი არ არის.	თმა ზედმეტად სწრაფად დაივარცხნეთ, ან თმა საკმარისად ახლოს არ არის ჯაგრისის გაცხელებად დაფასთან.	თმის არჩეული ნაწილი დაჭიმულ მდგომარეობაში, ახლოს დაიჭირეთ ჯაგრისის გაცხელებად დაფასთან და შემდეგ ნელა ჩამოივარცხნეთ.

Кыргызча

Шайманды сатып алышыңыз менен куттуктайбыз! Philips'ке кош келиңиз! Philips сунуштаган колдоону толук пайдалануу үчүн өнүмүңүздү www.philips.com/welcome баракчасынан каттоодон өткөрүңүз.

1 Маанилүү

Шайманды колдонгонго чейин колдонуучунун нускамасын кунт коюп окуп чыгыңыз жана кийинкиге сактап коюңуз.
- ЭСКЕРТҮҮ: Бул шайманды суунун жанында колдонбоңуз.
- Шайманды жуунуучу бөлмөдө колдонгондо, аны колдонгондон кийин розеткадан сууруп коюңуз, анткени шайман өчүк болсо дагы, суунун жакын болушу коркунуч жаратат.
- ЭСКЕРТҮҮ: Бул шайманды душтун, раковинанын жана суу бар челектердин жанында колдонбоңуз.
- Колдонуп бүткөндөн кийин шайманды дайыма сууруп коюңуз.
- Эгерде электр кабели бузулган болсо, коркунучтун алдын алуу үчүн Philips'ке, Philips тарабынан уруксат берилген тейлөө борборуна же ушул сыяктуу квалификациялуу адамдарга алмаштыртышыңыз керек.
- Бул шайманды анын коркунучтары тууралуу түшүнгөн, аны коопсуз пайдалануу боюнча көрсөтмөлөр менен таанышкан 8 жаш жана андан жогорку курактагы балдар жана физикалык жактан, сезүү жөндөмү же акыл-эси чектелген адамдар же тажрыйбасыз адамдар өз алдынча же чоңдордун көзөмөлү астында колдоно алышат. Балдар шайман менен ойнобошу керек. Жаш балдарга чоңдордун көзөмөлүсүз шайманды тазалоого же техникалык тейлөө иштерин жүргүзүүгө тыюу салынат.
- Шайманды электр тогуна туташтыруудан мурда шайманда көрсөтүлгөн чыңалуу жергиликтүү электр чыңалуусуна дал келерин текшериңиз.
- Шайманды нускамада көрсөтүлгөн максаттан башка максатта колдонбоңуз.
- Шайманды жасалма чачка колдонбоңуз.
- Шайман электр тогуна туташып турганда аны эч качан көзөмөлсүз калтырбаңыз.
- Эч качан башка өндүрүүчүлөрдүн же Philips компаниясы атайын сунуштабаган аксессуарларды же бөлүктөрдү колдонбоңуз. Эгерде сиз мындай аксессуарларды же тетиктерди колдонсоңуз, анда сиздин кепилдигиңиз жараксыз болуп эсептелинет.
- Электр шнурун шайманга оробоңуз.
- Шайманды кургак чачка гана колдонуңуз.
- Шайманды муздатып туруп сактаңыз.
- Шайманды колдонуп жатканда толук көңүл буруңуз, анткени ал өтө ысып кетиши мүмкүн. Кармагычты гана кармаңыз, анткени кылдары ысык жана ошондой эле териге тийгизүүдөн алыс болуңуз.
- Шайманды дайыма ысыкка чыдамдуу, туруктуу жана түз жерге коюңуз. Ысык щетка жерге же башка тез от алуучу нерселерге эч качан тийбеши керек.
- Электр шнурун шаймандын ысык бөлүктөрүнө эч качан тийгизбеңиз.
- Шайман күйүп турганда аны тез от алуучу нерселерден жана материалдардан алыс кармаңыз.
- Шайман ысык кезде аны эч качан бир нерсе менен жаппаңыз (мис. сүлгү же кийим).
- Шайманды суу кол менен иштетпеңиз.
- Щетканы таза, чаңдан жана мусс, спрей же гель сыяктуу стилдөөчү өнүмдөрдөн алыс кармаңыз. Шайманды эч качан стилдөөчү өнүмдөр менен кошо колдонбоңуз.
- Металл түктөрдүн каптоосу бар. Бул каптоо убакыттын өтүшү менен акырындан сыйрылышы мүмкүн. Бирок, бул шаймандын иштешине таасирин тийгизбейт.
- Эгерде шайманды боёлгон чачка колдонсо, щеткада так калып калышы мүмкүн.
- Шайманды текшерүү же оңдоо үчүн дайыма Philips тарабынан уруксат берилген тейлөө борборуна алып барыңыз. Квалификациясы жок адамдарга оңдотуу колдонуучуга өтө коркунучтуу болгон абалга алып келиши мүмкүн.
- Электр соккусуна кабылбоо үчүн, аба торлоруна темир буюмдарды салбаңыз.
- Колдонгондон кийин электр шнурун тартпаңыз. Шайманды дайыма ачакейди кармап туруп сууруңуз.
- Щетканын бөлүктөрүн крандагы суунун алдында жуубаңыз, анткени бул өтө кооптуу.
- Кошумча коргоо үчүн, жуунуучу бөлмөнү камсыз кылган электр тутумундагы коргоо үчүн өчүрүү түзмөгүн (КҮӨТ) орнотуп коюуну сунуштайбыз. Бул КҮӨТ 30мА ашпаган калдык тогуна ээ болушу керек. Орнотуучуңуздан кеңеш алыңыз.
- Күйүп калуу коркунучу. Шайманды балдар жетпей турган жерде кармаңыз, өзгөчө колдону жана муздатуу учурунда.

Электромагниттик талаалар (ЭМТ)

Бул Philips шайманы электромагниттик талаанын таасири боюнча колдонулуучу бардык стандарттарга жана эрежелерге жооп берет.

Кайра иштетүү

- Бул белги бул өнүмдү кадимки тиричилик таштандылары менен бирге жок кылууга болбой тургандыгын билдирет (2012/19/ЕБ).
- Электр жана электроникалык өнүмдөрдү өзүнчө топтоо боюнча өлкөңүздүн эрежелерин сактаңыз. Туура жок кылуу айлана-чөйрөгө жана адамдын ден соолугуна терс таасир этүүнүн алдын алат.

2 Кантип колдонуу керек

Колдонууга чейин:

Эскертүү
- Щетканы кургак чачка гана колдонуңуз.
- Түктөр ысык. Күтүлбөгөн жерден күйүп калбоо үчүн түктөрдү кармабаңыз жана аларды чачыңыздын түбүнө же башыңыздын терисине өтө жакын кылбаңыз.
- Щетканын кээ бир бөлүктөрү ысык болушу мүмкүн. Өнүмдү туткасынан кармаңыз.
- Түктөргө колуңуз тийип кетпеши үчүн щетка чачтын учтарына жакындап калганда манжаларыңызды алыс кармаңыз.
- Щетканы агып турган сууга жуубаңыз.

1 Ачакейди электр розеткасына туташтырыңыз.
2 Чачыңызды жакшылап тарап, кичинекей бөлүктөргө бөлүп алыңыз.
3 Күйгүзүү/өчүрүү которгучун (①) дегенден ❙ дегенге жылдырып, шайманды күйгүзүңүз.
↳ Көрсөткүч күйөт.
↳ Щетка ысыгыча кеминде 90 сек. күтө туруңуз.

Чачыңызды түздөө үчүн (Сүр.C)
1 Колдонордон мурун чачыңыздын чатышын жазуу үчүн тоголок щетка же тарак колдонуңуз.
2 Чачтын бир тутамын алып (③)ысытылган щетканы чачыңыздын түбүнөн 3 см алыс кылып, түктөрүн өйдө каратып чачтын алдына коюңуз.
3 Тандалган тутам чачты тыгыз кармаңыз. Бир кыймыл менен щетканы жай кыймылдатыңыз, чачыңыздын учуна чейин бир аз жылдырыңыз жана учуна жеткенде щетканы бир аз буруңуз.
4 Тутам чачты 2-3 секунд муздатыңыз. Ошол эле чачка, щетканы ылдый каратып, чачты тыгыз кармап, бир кыймыл менен токтобостон чачтын учуна чейин жай тартыңыз.
5 Сиз каалаган натыйжага жетмейинче 2-4-кадамдарды кайталаңыз.
6 Шайманды өчүрүү үчүн которгучту (①) О абалына которуңуз.
7 Чачыңызды акыркы тарамга келтирүү үчүн манжаңыз менен тароодон мурун чач тутамдарын муздатыңыз. Узакка жетүүчү натыйжалар үчүн чачка арналган лак себиңиз.

Сырлар жана амалдар
- Чачты щеткага тегиз жаюу үчүн чачты щеткага коюудан мурун тутамды манжаларыңыздын ортосуна салып жалпайтыңыз.
- Жакшы тарам натыйжаларына жетүү үчүн чачка щетканы жакшылап тийгизүү үчүн, тутам чачты щетканын ысытылган жерине мүмкүн болушунча жакыныраак коюңуз.

Колдонгондон кийин:
1 Шайманды өчүрүп, андан соң розеткадан сууруңуз.
2 Ал муздаганча ысыкка чыдамдуу жерге коюңуз.
3 Шайманды жана түктөрүн ным чүпүрөк менен тазалап, манжаларыңыз менен щеткадагы чачты же чаңды алып салыңыз.
4 Аны коопсуз жана кургак, чаң жок жерде сактаңыз. Ошондой эле аны илмекке илип койсо болот (④).

3 Кепилдик жана тейлөө

Эгерде сизге маалымат керек болсо же сизде көйгөй болсо, www.philips.com дарегиндеги Philips'тин вебсайтына кириңиз же өз өлкөңүздөгү Кардарларды Тейлөө Борборуна кайрылыңыз (анын телефон номерин дүйнөлүк кепилдик баракчасынан таба аласыз). Эгерде сиздин өлкөңүздө Кардарларды Тейлөө Борбору жок болсо, жергиликтүү Philips ортомчусуна барыңыз.

4 Мүчүлүштүктөрдү жоюу

Көйгөй	Себеп	Чечим
Шайман такыр иштебей жатат.	Шайман сайылган электр розеткасы бузук болушу мүмкүн.	Шайман туура сайылганын текшериңиз. Үйүңүздөгү бул розетканын сактандыргычын текшериңиз.
Түздөгөндөн кийин чач тарамдары жетишерлик түз эмес.	Щетка менен өтө тез тарадыңыз же чачыңызды щетканын ысытуучу түпкүрүнө жакын эмес жайгаштырдыңыз.	Бөлүп алган бир тутам чачыңызды катуу жана щетканын ысытуучу түпкүрүнө жакын кармап, анан жай тараңыз.

Түздөөчү-тарак

Үй тиричилигине керектөө үчүн

Өндүрүүчү: «Филипс Консьюмер Лайфстайл Б.В.», Нидерланд, Драхтен, 9206 АД, Туссендиепен 4

Кытайда жасалган

Россия аймагына жана Бажы биримдигине импорттоочу: ЖЧК «ФИЛИПС», Россия Федерациясы, 123022, Москва ш., Сергей Макеев көч., 13-үй, телефон номери +7 495 961-1111

BHH730
110-240 V; 50-60 Hz; 49-53 W

II класстагы жабдык

Сактоо жана колдонуу шарттары		
Температура		Салыштырма нымдуулук
Иштөө шарттары	Сактоо шарттары	
+10 °C ÷ +30 °C	-25 °C ÷ +60 °C	35 % ÷ 99 %

Тоҷикӣ

Шуморо бо харидатон табрик намуда ба Philips хуш омадед мегӯем! Барои пурра истифода бурдан аз дастгирие, ки Philips пешниҳод мекунад, маҳсулоти худро дар он сабти ном кунед www.philips.com/welcome.

1 Муҳим

Пеш аз истифода бурдани дастгоҳ ин дастурамали истифодабарандаро бодиққат хонед ва барои истинод дар оянда захира кунед.
- ОГОҲӢ: Ин дастгоҳро дар наздикии об истифода набаред.
- Ҳангоме ки асбоб дар ҳаммом истифода мешавад, пас аз истифода онро аз барқ ҷудо кунед, зеро наздикии об ҳатто ҳангоми хомӯш кардани дастгоҳ хатарнок аст.
- ОГОҲӢ: Ин дастгоҳро дар назди ҳаммомҳо, душҳо, ҳавзҳо ва дигар зарфҳои дорои об истифода набаред.
- Пас аз истифода ҳамеша дастгоҳро аз барқ ҷудо кунед.
- Агар сими барқӣ хароб шуда бошад, шумо бояд онро аз ҷониби Philips, маркази хидматрасонии аз ҷониби Philips ваколатдоршуда ё шахсони ба ин монанди тахассусӣ иваз намоед, то аз хатар пешгирӣ карда шавад.
- Ин дастгоҳ метавонад аз ҷониби кӯдакони аз 8 сола боло ва шахсони дорои қобилияти ҷисмонӣ, ҳассосӣ ё ақлӣ ё таҷрибаи кофӣ ва дониш надошта истифода бурда шавад, агар ба онҳо назорат ё дастур оид ба истифодаи бехатарии дастгоҳ дода шуда бошад ва онҳо хатарҳои марбутро фаҳманд. Кӯдакон набояд бо асбоб бозӣ кунанд. Тозакунӣ ва нигоҳубини истифодабарандагон набояд аз ҷониби кӯдакон бидуни назорат анҷом дода шавад.
- Пеш аз пайваст кардани дастгоҳ, боварӣ ҳосил кунед, ки шиддати дар дастгоҳ буда ба шиддати барқии маҳаллӣ мувофиқ аст.
- Таҷҳизотро ба ҷуз ҳадафи дигаре, ки дар ин дастур тавсиф шудааст, истифода набаред.
- Дастгоҳро дар мӯи сунъӣ истифода набаред.
- Ҳангоме ки дастгоҳ ба барқ пайваст аст, ҳеҷ гоҳ онро бе назорат нагузоред.
- Ҳеҷ гоҳ лавозимот ё қисмҳои дигар истеҳсолкунандагонро, ки Philips тавсия накардааст, истифода набаред. Агар шумо чунин лавозимот ё қисмҳоро истифода баред, кафолати шумо беэътибор мешавад.
- Сими асосиро дар гирди дастгоҳ тоб надиҳед.
- Дастгоҳро фақат дар мӯи хушк истифода баред.
- Пеш аз нигоҳдории дастгоҳ хунук шудани онро интизор шавед.
- Ҳангоми истифода бурдани дастгоҳ бодиққат бошед, зеро он метавонад хеле гарм бошад. Танҳо дастаро нигоҳ доред, зеро пашм гарм аст ва аз тамос бо пӯст худдорӣ намоед.
- Ҳамеша дастгоҳро дар сатҳи ҳамвори ба гармӣ тобовар ҷойгир кунед. Шонаи гарм набояд ҳеҷ гоҳ ба сатҳҳо ва дигар ашёи тезоташгиранда расанд.
- Нагузоред, ки сими асосӣ бо қисмҳои гарми дастгоҳ тамос гирад.
- Ҳангоми фурӯзон кардани дастгоҳ аз ашёи оташгиранда дур бошед.
- Ҳеҷ гоҳ дастгоҳро бо чизе (масалан, дастмол ё либос) ҳангоми гармӣ напӯшонед.
- Бо дастгоҳ бо дастони тар кор накунед.
- Шонаро тоза нигоҳ доред ва аз чанг ва маҳсулоти ороиш ба монанди мусс, спрей ва гел тоза кунед. Ҳеҷ гоҳ дастгоҳро дар якҷоягӣ бо маҳсулоти ороишӣ истифода набаред.
- Пашми металлии шона пӯшиш доранд. Ин рӯйпӯш метавонад бо мурури замон оҳиста фарсуда шавад. Аммо, ин ба кори дастгоҳ таъсир намерасонад.
- Агар дастгоҳ дар мӯйҳои бо ранг коркардшуда истифода шавад, шона метавонад доғдор шавад.
- Ҳамеша дастгоҳро ба маркази хидматрасоние, ки аз ҷониби Philips барои санҷиш ё таъмир ваколатдор шудааст, баргардонед. Таъмир аз ҷониби шахсони беихтисос метавонад барои корбар ба ҳолати ниҳоят хатарнок оварда расонад.
- Барои пешгирии зарбаи барқ ба сӯрохиҳо ашёҳои металлӣ нагузоред.
- Пас аз истифода сими барқро накашед. Дастгоҳро ҳамеша бо ба даст гирифтани васлак аз барқ ҷудо кунед.
- Ҳеҷ як қисми шонаро дар зери оби лӯла тоза накунед, зеро ин хеле хатарнок аст.
- Барои муҳофизати иловагӣ, мо тавсия медиҳем, ки дар занҷири барқӣ, ки аз ҳаммом мегузарад як дастгоҳи диффренсиалии ҷараёни барқ (RCD) насб карда шавад. Ин RCD бояд ҷараёни боқимондаи амалиётии он камтар аз 30мА дошта бошад. Аз гузорандаи худ маслиҳат пурсед.
- Хатари сӯхтан. Дастгоҳро аз дастрасии кӯдакони хурдсол нигоҳ доред, хусусан ҳангоми истифода ва хунук кардан.

Майдонҳои электромагнитӣ (EMF)

Ин дастгоҳи Philips ба ҳама стандартҳо ва қоидаҳои амалкунанда оид ба таъсири майдонҳои электромагнитӣ мувофиқат мекунад.

Коркарди дубора

- Ин рамз маънои онро дорад, ки ин маҳсулот набояд бо партовҳои муқаррарии хонагӣ партофта шавад (2012/19/EU).
- Қоидаҳои кишвари худро барои ҷамъоварии алоҳидаи маҳсулоти барқӣ ва электронӣ риоя кунед. Истифодаи дурусти он барои пешгирии оқибатҳои манфӣ барои муҳити зист ва саломатии инсон мусоидат мекунад.

2 Чӣ тавр истифода бурдан

Пеш аз истифода:

Шарҳ
- Шонаро фақат дар мӯи хушк истифода баред.
- Пашми шона гарм мебошад. Барои пешгирӣ кардани сӯхтори нохоста ба пашми шона даст нарасонед ва пашмро ба решаҳои мӯй ё пӯсти сар наздик накунед.
- Баъзе қисмҳои шона метавонанд гарм бошанд. Маҳсулотро аз дастакаш бардоред.
- Ҳангоме ки шона ба қабзаи мӯй наздик аст, ангуштони худро дур кунед, то ба пашми он даст нарасонед.
- Шонаро дар зери оби равон нашӯед.

1 Сими барқро ба васлаки барқ пайваст кунед.
2 Мӯйҳои худро бодиққат шона кунед ва онҳоро ба қисмҳои хурд тақсим кунед.
3 Барои фаъол кардани таҷҳизот, калиди фаъолсозиро (①) ❙ ба пеш лағжонед.
↳ Нишондиҳанда фурӯзон мешавад.
↳ Лутфан, то гарм шудани шона ақаллан 90 сония интизор шавед.

Барои рост кардани мӯйи шумо (Рас.C)
1 Пеш аз истифода бурдан барои кушодани мӯйи худ шона ё шонаи гирдро истифода баред.
2 Як бахши мӯйро интихоб кунед ва шонаи тафсонро (③) ба зери қабзаи мӯй бо пашмҳояш ба боло, тақрибан 3см дуртар аз решаҳои мӯйи худ гузоред.
3 Қисми интихобшудаи мӯйро сахт нигоҳ доред. Дар як ҳаракати ҳамвор, бо шона ба қабзаи мӯй аз реша гузаронед, нӯги мӯйро каме каҷ кунед, то ҳалқа созед.
4 Қисми мӯйро дар давоми 2-3 сония хунук кунед. Сипас ҳамон қабзаро гирифта, аз болояш бо шона гиред, то ки пашмҳо ба поён ишора кунанд ва дар як ҳаракати ҳамвор мӯйро бо шонаи гарм аз решаҳо кашед.
5 Қадамҳои 2-4-ро дар ҳолати зарурӣ такрор кунед, то даме ки натиҷаҳои дилхоҳ ба даст оред.
6 Барои хомӯш кардани дастгоҳ, тугмаи (①)-ро ба O лағжонед .
7 Пеш аз ба охир расонидани ороиш бо ангуштони худ, монед мӯй хунук шавад. Барои нигоҳ доштани мӯйи худ аз маҳсулоти ороишӣ ё спрей истифода баред.

Маслиҳатҳо ва ҳилаҳо
- Қисмати интихобшудаи мӯйро пеш аз гузоштани мӯй дар шона байни ангуштони худ ҳамвор кунед, то мӯй ба шона баробар паҳн шавад.
- Мӯйҳои интихобшударо то ҳадди имкон ба пояи тафсоншудаи шона ҷойгир кунед, то робитаҳои хуб бо мӯй барои натиҷаҳои беҳтари ороиши он мавҷуд бошад.

Баъди истифода:
1 Дастгоҳро хомӯш кунед ва аз шабака ҷудо кунед.
2 Онро дар сатҳи ба гармӣ тобовар ҷойгир кунед, то он даме ки хунук шавад.
3 Таҷҳизот ва пашмҳоро бо матои намӣ тоза кунед ва бо ангуштони худ мӯй ё чангро аз шона тоза кунед.
4 Онро дар ҷои бехавф ва хушк нигоҳ доред. Шумо инчунин метавонед онро бо ҳалқаи овезон овезед (④).

3 Кафолат ва хидмат

Агар ба шумо маълумот лозим ояд, масалан. дар бораи иваз кардани замима ё агар мушкилот дошта бошед, лутфан ба вебсайти Philips дар www.philips.com/support муроҷиат кунед ё бо Маркази Нигоҳубини Истеъмолкунандагони Philips дар кишвари худ тамос гиред. Агар дар кишвари шумо Маркази Нигоҳубини Истеъмолкунандагон мавҷуд набошад, ба дилери маҳаллии Philips равед.

4 Дарёфти мушкилот

Мушкилот	Сабаб	Роҳи ҳал
Асбоб тамоман кор намекунад.	Васлаки барқ, ки ба он дастгоҳ пайваст карда шудааст, метавонад шиканад.	Санҷед, ки дастгоҳ дуруст васл шудааст. Дар хона васлаки эҳтиёткунандаи ин васлро тафтиш кунед.
Қабзаи мӯй пас аз ороиш ба қадри кофӣ рост нест.	Шонакунии мӯйсар хеле тез аст ё ин ки мӯйсар то асоси гармкунии шона хеле наздик аст.	Дастаи мӯйсари интихобшударо ба даст гирифта, ба асоси гармкунии шона наздиктар ҷойгир кунед ва баъд оҳиста шона кунед.

Türkmençe

Satyn almagyňyz bilen gutlaýarys we Philips dünýäsine hoş geldiňiz! Philips tarapyndan hödürlenilýän goldawdan doly peýdalanmak üçin önümiňizi www.philips.com/welcome salgysynda bellige aldyryň.

1 Möhüm

Enjamy ulanmazdan ozal şu ulanyjy gollanmasyny üns bilen okaň we ony geljekde gollanmak üçin saklaň.
- DUÝDURYŞ: Şu enjamy suwuň golaýynda ulanmaň.
- Enjam hammamda ulanylanda suwuň golaý bolmagy howp abandyrýandygy sebäpli, ulananyňyzdan soň hatda enjam öçürilen hem bolsa, ony tokdan aýryň.
- DUÝDURYŞ: Şu enjamy hammamyň wannasyna, duş alynýan ýerine, rakowina ýa-da içinde suw bar bolan başga gaplara ýakyn ýerde ulanmaň.
- Ulanyp bolanyňyzdan soň elmydama enjamy tokdan aýryň.
- Eger-de elektrik kabeline zeper ýeten bolsa, howpuň öňüni almak üçin onuň Philips, Philips ygtyýarly hyzmat ediş merkezi ýa-da şoňa meňzeş ygtyýarly şahslar tarapyndan çalşylmagyny üpjün etmelisiňiz.
- Enjamy 8 ýaşyny dolduran we has uly ýaşly çagalar, şeýle hem enjamy howpsuz görnüşde ulanmak boýunça gözükdirijiler berlen ýa-da howpsuz ulanmak boýunça gözegçilik astyndaky we degişli howplar özlerine mälim edilen ýagdaýynda fiziki, duýgurlyk ýa-da zehin ukyplary pes ýa-da tejribesi we bilimi bolmadyk şahslar hem ulanyp biler. Çagalar enjam bilen oýnamaly däl. Çagalar gözegçilik astynda däl wagty enjamda arassaçylyk we ulanyjy tarapyndan geçirilmäge degişli abatlaýyş işlerini geçirmeli däl.
- Enjamy toga dakmazdan ozal enjamyň üstünde görkezilen güýjenmäniň ýerli elektrik güýjenmesine gabat gelýändigine göz ýetiriň.
- Enjamy şu gollanmada görkezilen maksatlardan başga maksatlar üçin ulanmaň.
- Enjamy emeli saçda ulanmaň.
- Enjam toga dakylgy wagty ony gözegçiliksiz galdyrmaň.
- Beýleki öndürijilerden alnan ýa-da Philips tarapyndan ýörite maslahat berilmeýän aksessuarlary ýa-da şaýlary hiç haçan ulanmaň. Şeýle aksessuarlary ýa-da şaýlary ulanan halatyňyzda size berlen kepilligiň güýji ýitýär.
- Elektrik kabelini enjamyň daşyna saramaň.
- Enjamy diňe gury saçda ulanyň.
- Enjamy ammarda saklamazdan ozal onuň sowamagyna maý beriň.
- Enjamy ulananyňyzda iňňän seresap boluň, sebäbi ol çendenaşa gyzgyn bolup bilýär. Diňe tutawajyndan tutuň, çotganyň gyllary gyzgyn bolýar we olaryň deriňize galtaşmagyna ýol bermäň.
- Enjamy elmydama gyzgyna çydamly, durnukly tekiz üstde goýuň. Gyzgyn çotga hiç haçan üste ýa-da başga ýanyjy materiala degmeli däl.
- Elektrik kabeliniň enjamyň gyzgyn böleklerine galtaşmagyna ýol bermäň.
- Enjam açyk wagty ony ýanyjy närselerden we materiallardan uzakda tutuň.
- Enjam gyzgyn wagty ony hiç haçan (mysal üçin, süpürgiç ýa-da eşik bilen) örtmäň.
- Enjamy elleriňiz öl wagty işletmäň.
- Çotgany tozandan hem-de mus, spreý we gel ýaly şekil beriji önümlerden arassa saklaň. Enjamy hiç haçan şekil beriji önümler bilen bilelikde ulanmaň.
- Metal çotgalaryň örtügi bolýar. Bu örtük wagtyň geçmegi bilen ýuwaş-ýuwaşdan soýlup biler. Emma, bu enjamyň öndürijiligine täsir etmeýär.
- Enjam reňk bilen işlenen saçda ulanylsa, çotgada tegmil döräp biler.
- Enjamy barlatmak ýa-da bejertmek üçin ony elmydama Philips tarapyndan ygtyýar berlen tehniki hyzmat merkezine eltiň. Hünärsiz adamlar tarapyndan bejerilmegi ulanyjy üçin iňňän howply ýagdaýa sebäp bolup biler.
- Tok urmagynyň öňüni almak üçin deşiklere hiç haçan metal närseleri girizmäň.
- Ulananyňyzdan soň elektrik kabelinden çekmäň. Enjamy elmydama elektrik dürtgüjinden tutmak arkaly tokdan aýryň.
- Çotganyň hiç bir bölegini krandan alýan suwda arassalamaň, şeýle etmeklik iňňän howply bolup durýar.
- Goşmaça gorag üçin, hammama tok berýän elektrik zynjyryna galyndy tok enjamyny (RCD) gurnamagy maslahat berýäris. Şeýle galyndy tok enjamy 30mA-dan ýokary bolmadyk galyndy iş togy üçin derejelendirilen bolmaly. Ussaňyzdan maslahat soraň.
- Ýanyk howpy. Enjamy esasanam ulanylýan wagty we sowadylýan wagty çagalaryň eli ýetmejek ýerde saklaň.

Elektromagnit meýdanlar (EMF)

Şu Philips enjamy elektromagnit meýdanlara sezewar bolmak boýunça ähli degişli standartlara we düzgünnamalara gabat gelýär.

Zibile zyňmak

- Bu nyşan enjamy adaty öý hojalygy zibilleri bilen bilelikde zibile zyňmak bolmaýandygyny aňladýar (2012/19/ÝB).
- Elektrikli we elektronika önümlerini aýratyn ýygnamak boýunça öz ýurduňyzyň düzgünlerini berjaý ediň. Dogry görnüşde zibile zyňmaklyk daşky gurşawa we adamyň saglygyna ýaramaz täsir ýetirýän netijeleriň öňüni almaga ýardam berýär.

2 Nädip ulanmaly

Ulanmazdan öň:

Bellik
- Çotgany diňe gury saçda ulanyň.
- Çotganyň gyllary gyzgyn bolýar. Tötänleýin ýanyklaryň öňüni almak üçin çotganyň gyllaryna degmäň ýa-da gyllary saçyňyzyň düýbüne ýa-da kelle deriňize gaty golaý eltmäň.
- Çotganyň käbir bölekleri gyzgyn bolup biler. Önümi onuň sapyndan tutuň.
- Çotganyň gyllaryna degmekden gaça durmak üçin çotga saçyň ujuna golaýlanynda barmaklaryňyzy aýryň.
- Çotgany krandan akýan suwda ýuwmaň.

1 Elektrik dürtgüjini elektrik rozetkasyna dakyň.
2 Saçyňyzy oňat edip daraň we ony kiçeňräk tutamlara bölüň.
3 Enjamy açmak üçin geçirgiji (①) ❙ ýagdaýyna süýşüriň.
↳ Görkezijiniň çyrasy ýanar.
↳ Çotga gyzýança azyndan 90 sekunt garaşyň.

Saçyňyzy göneltmek üçin (Şekil C)
1 Ulanmazdan ozal saçyňyzy biri-birinden aýyrmak üçin tegelek çotga ýa-da darak ulanyň.
2 Saçyň bir tutamyny saýlaň we gyzgyn çotgany (③) çotganyň gyllary ýokary seredip durar ýaly edip saçyň düýbünden takmynan 3 sm uzaklykda saçyň tutamynyň aşagynda ýerleşdiriň.
3 Saýlanan saçyň tutamyny tutuň. Çotgany haýallyk bilen arakesmesiz saçyňyzyň ujuna çenli süýşüriň we uçlarynda çalaja buýra emele getirmek üçin saçyň ujuna ýeteniňizde çotgany çalaja aýlaň.
4 Saçyň tutamynyň 2-3 sekuntlap sowamagyna maý beriň. Şol bir saçyň üstünde çotganyň gyllary ýokary seredip duran ýagdaýda saçyň tutamyny tutuň we arakesmesiz bir gezekde saçyňyzyň ujuna çenli haýallyk bilen süýşüriň.
5 Islenilýän netijeleri alýançaňyz 2-4 ädimleri gaýtalaň.
6 Enjamy öçürmek üçin geçirgiji (①) O ýagdaýyna geçiriň.
7 Saçyňyza barmaklaryňyz bilen gutarnykly şeklini bermezden ozal saçyň tutamlarynyň sowamagyna maý beriň. Uzak wagt saklanjak netijeler üçin saç spreýini ulanyň.

Peýdaly maslahatlar
- Saçy çotganyň üstünde goýmazdan ozal saçyň tutamyny barmaklaryňyzyň arasynda tekizläň, şonda saç çotga boýunça deň ýaýraýar.
- Saça has oňat şekil berilmegini üpjün etmek üçin saýlanan saçyň tutamyny çotganyň gyzdyrylan esasyna mümkin boldugyça ýakynda ýerleşdiriň.

Ulanyşdan soň:
1 Enjamy öçüriň we ony tokdan aýryň.
2 Enjam sowaýança ony gyzgyna çydamly üstde goýuň.
3 Enjamy we çotganyň gyllaryny çygly mata bilen arassalaň we çotgadaky saçy ýa-da tozany barmaklaryňyz bilen aýryň.
4 Ony howpsuz, gury we tozansyz ýerde saklaň. Şeýle hem, asgyç halkasyny (④) ulanmak bilen ony asyp goýup bilersiňiz.

3 Kepillik we hyzmat

Size maglumat gerek bolsa, mysal üçin, esbaby nädip çalşyrmalydygyny öwrenmek isleseňiz ýa-da meseläňiz bar bolsa, www.philips.com/support salgysyndaky Philips internet sahypasyna giriň ýa-da ýurduňyzdaky Philips Müşderiler bilen işleşmek boýunça merkezine ýüz tutuň. Onuň telefon belgisi bütin dünýä kepillik kagyzynda bar. Ýurduňyzda Philips Müşderiler bilen işleşmek boýunça merkezi ýok bolsa, ýerli Philips dileriňize baryň.

4 Näsazlyklary anyklamak we çözmek

Näsazlyk	Sebäbi	Çözgüt
Enjam düýbünden işlemeýär.	Enjamyň dakylan elektrik rozetkasy näsaz bolup biler.	Enjamyň toga dogry dakylandygyny barlaň. Öýüňizdäki şol elektrik rozetkasynyň goraýjysyny barlaň.
Saçyň tutamy şekil berleninden soň ýeterlik derejede göni däl.	Saç juda çalt çotgalanan ýa-da saç çotganyň gyzdyrýan esasyna ýakyn däl.	Saçyň saýlanan çogdumyny dartdyryp, çotganyň gyzgyn esasynyň ýakynynda saklaň, soňra haýallyk bilen çotgalaň.

O'zbek

Xaridingiz muborak va Philips kompaniyasiga xush kelibsiz! Philips taklif qiladigan qo'llab-quvvatlash xizmatidan foydalanish uchun jihozingizni www.philips.com/welcome saytida ro'yxatdan o'tkazing.

1 Muhim

Jihozdan foydalanishdan oldin foydalanuvchi qo'llanmasini diqqat bilan o'qib chiqing va keyinchalik ma'lumot uchun saqlab qo'ying.
- OGOHLANTIRISH: Bu jihozdan suv yaqinida foydalanmang.
- Jihozdan vannaxonada foydalanilsa, ishlatilgandan keyin uni tarmoqdan uzib qo'ying, chunki jihoz o'chiq holatda ham suv yaqinligi xavf tug'diradi.
- OGOHLANTIRISH: Bu jihozni vanna, dush, rakovina yoki ichida suv bor idishlar yaqinida ishlatmang.
- Doim ishlatilganidan keyin quvvatdan uzib qo'ying.
- Agar tarmoq shnuri shikastlangan bo'lsa, uni Philips kompaniyasi, Philips vakolat bergan servis markazi yoki shu kabi malakali mutaxassislar almashtirishi kerak.
- Bu jihozdan xavfsiz foydalanish bo'yicha ko'rsatma berilgan yoki xavfsiz foydalanish uchun kuzatuv ostida bo'lsa va unga bog'liq xatarlardan xabardor bo'lsa, 8 yosh va undan katta yoshdagilar va jismoniy, sezgi yoki ruhiy qobiliyati cheklangan yoki tajribasiz va tushunchaga ega bo'lmagan odamlar ham foydalanishi mumkin. Bolalar jihoz bilan o'ynashiga yo'l qo'ymang. Tozalash va foydalanuvchi o'tkazadigan texnik xizmatlar bolalar tomonidan nazoratsiz amalga oshirilishi mumkin emas.
- Jihozni ulashdan oldin jihozda ko'rsatilgan kuchlanish mahalliy quvvat kuchlanishiga mos kelishini tekshiring.
- Jihozni ushbu qo'llanmada ko'rsatilaganidan boshqa maqsadlarda ishlatmang.
- Jihozni sun'iy sochda ishlatmang.
- Jihoz tarmoqqa ulangan bo'lsa, uni aslo qarovsiz qoldirmang.
- Boshqa ishlab chiqaruvchilarning Philips tomonidan tavsiya etilmagan aksessuarlari yoki ehtiyot qismlarini ishlatmang. Agar bunday aksessuarlar yoki ehtiyot qismlaridan foydalanilsa, kafolat bekor qilinadi.
- Jihoz atrofida asosiy quvvat shnurini shamollatmang.
- Jihozni faqat quruq sochda ishlating.
- Jihozni saqlashdan oldin u sovishini kuting.
- Jihozdan foydalanishda juda ehtiyotkor bo'ling, chunki u o'ta issiq bo'lishi mumkin. Faqat dastagidan ushlang, chunki cho'tkalar issiq bo'ladi va ularni tanaga tegishidan saqlaning.
- Jihozni issiqlikka chidamli, qimirlamaydigan tekis yuzaga qo'ying. Issiq cho'tkalar yuzalarga yoki oson alangalanadigan boshqa materiallarga aslo tegmasligi kerak.
- Tarmoq shnurini jihozning issiq qismlariga tekkizmang.
- Jihoz yoniq bo'lganda uni alangalanadigan buyumlar va materiallarga yaqinlashtirmang.
- Jihoz issiq bo'lganda uni biror narsa bilan (masalan, sochiq yoki kiyim) aslo qoplamang.
- Jihozni nam qo'llar bilan ishlatmang.
- Cho'tkalarni doimo toza saqlang va unga chang va ko'pik, sprey hamda gel kabi soch turmaklash mahsulotlarini tushirmang. Jihozni soch turmaklash mahsulotlari bilan birgalikda aslo ishlatmang.
- Metall cho'tkalar qoplamaga ega. Bu qoplama vaqt o'tishi bilan asta-sekin eskirishi mumkin. Ammo bu jihozning ishiga ta'sir qilmaydi.
- Agar jihoz bo'yalgan sochlarda ishlatilsa, cho'tkada dog'lar paydo bo'lishi mumkin.
- Tekshirish yoki ta'mirlash uchun doimo Philips vakolat bergan servis markaziga jihozni olib boring. Malakasi bo'lmaganlar jihozni ta'mirlashi foydalanuvchi uchun o'ta xavfli holatga olib kelishi mumkin.
- Elektr toki urishi xavfini oldini olish uchun metall jismlarni tirqishga kiritmang.
- Foydalangandan keyin quvvat shnuridan tortib sug'urmang. Jihozni vilkasidan ushlab tarmoqdan uzing.
- Cho'tkaning hech bir qismini vodoprovod suvi ostida tozalamang, chunki bu juda xavfli.
- Qo'shimcha himoya uchun vannaxonani ta'minlaydigan elektr zanjiriga differensial tok qurilmasini (RCD) o'rnatish tavsiya etiladi. Ushbu RCD qurilma 30mA dan yuqori bo'lmagan nominal differensial o'chirish tokiga ega bo'lishi kerak. O'rnatuvchidan maslahat so'rang.
- Kuyish xavfi mavjud. Jihozni, ayniqsa ishlatish va sovitish paytida bolalar ololmaydigan joyda saqlang.

Elektromagnit maydonlar (EMF)

Bu Philips jihozi elektromagnit maydonlarning ta'siri bo'yicha barcha amaldagi standart va me'yorlarga javob beradi.

Qayta ishlash

- Bu belgi mahsulotning odatiy maishiy chiqindilar bilan tashlanmasligi zarurligini bildiradi (2012/19/EU).
- Mamlakatingizning elektr va elektron qurilmalarni alohida to'plashga oid qoidalariga amal qiling. To'g'ri utilizatsiya qilish atrof-muhit va insonlar salomatligiga salbiy oqibatlarning oldini olishda yordam beradi.

2 Foydalanish

Foydalanishdan oldin:

Eslatma
- Cho'tkani faqat quruq sochda ishlating.
- Cho'tkalar issiq bo'ladi. Kutilmaganda kuyishlarning oldini olish uchun cho'tkalarga tegmang yoki soch ildizlari yoxud soch terisiga cho'tkalarni juda yaqin qo'ymang.
- Cho'tkaning ayrim qismlari issiq bo'lishi mumkin. Jihozni dastagidan ushlang.
- Cho'tkaga tegishning oldini olish uchun cho'tka soch uchlariga juda yaqin bo'lganida undan barmoqlaringizni oling.
- Cho'tkani vodoprovod suvi ostida yuvmang.

1 Vilkani quvvat ta'minoti rozetkasiga ulang.
2 Sochingizni yaxshilab tarang va ularni kichik tutamlarga ajratib oling.
3 Jihozni yoqish uchun kalitni (①) ❙ ga suring.
↳ Indikator chirog'i yonadi.
↳ Cho'tka qizishini kamida 90 soniya kuting.

Sochni tekislash uchun (C-rasm)
1 Sochni yoyish uchun ishlatishdan oldin yumaloq taroq yoki oddiy taroqdan foydalaning.
2 Sochning bir tutamini tanlang va qizdirilgan cho'tkani (③) soch silindri ostiga cho'tkalarni yuqoriga qaratib, soch ildizlaridan taxminan 3 sm uzoqqa qo'ying.
3 Tanlangan soch tutamini qattiq ushlang. Bir harakat bilan cho'tkani soch uchlari tomonga suring va uchlariga yengil jingalaklar berish uchun cho'tkani biroz ichkariga buring.
4 Soch tutami 2-3 soniya sovisin. Bitta sochda cho'tkani pastga qaratib, sochni qattiq ushlang va to'xtovsiz bir harakatda uni sochlaringiz uchi tomon sekin surib boring.
5 Istalgan natijalarga yetguningizcha 2-4-bosqichlarni takrorlang.
6 Jihozni o'chirish uchun kalitni (①) O tomonga suring.
7 Sochingizni yakuniy turmakka qadar barmog'ingiz bilan tarashingizdan oldin soch qismlari sovisin. Turmak uzoq vaqt qolishi uchun soch spreyini seping.

Maslahat va harakatlar
- Soch cho'tka orasida tekis taqsimlanishi uchun sochni tarashdan oldin sochning tanlangan tutamini barmoqlaringiz bilan tekislang.
- Yaxshiroq turmaklash natijalari uchun cho'tkaning qizdirilgan asosi sochingizga yaxshiroq tegdirib, uni tanlangan tutamga iloji boricha yaqin qo'ying.

Foydalangandan keyin:
1 Jihozni o'chiring va tarmoqdan uzing.
2 Jihoz sovigunicha uni issiqlikka chidamli sirtga qo'ying.
3 Jihoz va cho'tkalarni nam mato bilan tozalang va cho'tkadagi soch va changni olib tashlash uchun barmoqlaringizni ishlating.
4 Uni changdan xoli, xavfsiz va quruq joyda saqlang. Uni ilmoq halqaga ilib qo'yishingiz mumkin (④).

3 Kafolat va servis

Agar sizga moslamani almashtirish haqida ma'lumot zarur bo'lsa yoki muammongiz bo'lsa, quyidagi Phillips www.philips.com veb-saytiga kiring yoki mamlakatingizdagi Mijozlarga xizmat ko'rsatish markazi bilan bog'laning. Global kafolat risolasidan telefon raqamini oling. Agar mamlakatingizdagi Mijozlarga xizmat ko'rsatish markazi bo'lmasa, mahalliy Philips dileri bilan bog'laning.

4 Muammolarni hal qilish

Muammo	Sababi	Yechim
Jihoz umuman ishlamaydi.	Jihoz ulangan quvvat rozetkasi singan bo'lishi mumkin.	Jihoz to'g'ri ulanganini tekshiring. Uyingizda bu quvvat rozetkasi uchun saqlagichni tekshiring.
Silindr turmaklashdan keyin yetarlicha tekis emas.	Soch juda tez taralgan yoki sochlar cho'tkaning isitish asosiga yaqin emas.	Tanlangan soch tutamini ushlang va cho'tkaning isitish asosiga yaqin tuting, keyin sekin tarang.

العربية

تهانينا لشرائكم هذا المنتج ومرحبًا بكم في عالم فيليبس! للاستفادة الكاملة من الدعم الذي تقدمه Philips، قم بتسجيل المنتج في www.philips.com/welcome.

1 هام

اقرأ دليل المستخدم بعناية قبل استخدام الجهاز واحفظه للرجوع إليه مستقبلاً.
- : لا تستخدم هذا الجهاز بالقرب من المياه.
- عند استخدام هذا الجهاز في الحمام، قم بفصل الطاقة عنه مباشرةً بعد استخدامه ذلك أن قربه من الماء يشكل خطراً حتى عندما يكون متوقفاً عن التشغيل.
- : لا تستخدمي هذا الجهاز بالقرب من حوض الاستحمام أو مرشّة الاغتسال أو المغسلة أو أي أوعية أخرى تحتوي على المياه.
- قم دائماً بفصل الطاقة عن الجهاز بعد الاستخدام.
- إذا كان سلك الطاقة الرئيسي تالفاً، فيجب استبداله من قبل Philips أو مركز خدمة معتمد من قبل Philips أو أشخاص مؤهلين لتجنب أي خطر.
- يمكن استخدام هذا الجهاز من قبل الأطفال الذين يبلغ عمرهم 8 سنوات وما فوق والأشخاص الذين يعانون من اختلال في القدرات الجسدية أو الحسية أو العقلية، أو الذين تنقصهم الخبرة والمعرفة، في حال تم الإشراف عليهم أو تم تزويدهم بإرشادات تتعلق باستخدام هذا الجهاز بطريقة آمنة وفي حال كانوا يدركون المخاطر التي قد يتعرضون لها. لا يجب أن يلعب الأطفال بالجهاز. لا يجب أن يقوم الأطفال بتنظيف الجهاز أو تتم صيانته من دون الإشراف عليهم.
- قبل توصيل الجهاز بالكهرباء، تأكد من أن الفولتية المشار إليها على الجهاز متوافقة مع الفولتية المحلية.
- لا تستخدم الجهاز لأي غرض آخر غير المبين في هذا الدليل.
- لا تستخدم الجهاز على الشعر الصناعي.
- لا تترك الجهاز من دون مراقبة أثناء توصيله بالكهرباء.
- لا تستخدم أبداً أي أكسسوارات أو قطع لا توصي بها Philips أو تابعة لشركات مصنعة أخرى. فإذا استخدمت أي أكسسوارات أو قطع من هذا النوع، يصبح الضمان غير صالح.
- لا تقومي بلفّ سلك الطاقة الرئيسي حول الجهاز.
- لا تستخدم الجهاز سوى على الشعر الجاف.
- انتظر حتى يبرد الجهاز قبل تخزينه.
- توخَّ الحذر الشديد أثناء استخدام الجهاز إذ قد يكون ساخنًا جدًا. امسكيه من المقبض فقط، إذ إن الشعيرات ساخنة، وتفادي ملامسته البشرة.
- ضع الجهاز دائمًا على سطح مستوٍ وثابت ومقاوم للحرارة. يجب ألا تلامس الفرشاة الساخنة السطح أو أي مواد أخرى قابلة للاشتعال.
- يجب تفادي ملامسة سلك الطاقة الرئيسي أجزاء الجهاز الساخنة.
- أبقِ الجهاز بعيدًا عن الأغراض والمواد القابلة للاشتعال عندما يكون قيد التشغيل.
- لا تغطِّ الجهاز أبدًا (على سبيل المثال بمنشفة أو قطعة ثياب) عندما يكون ساخنًا.
- لا تشغِّل الجهاز عندما تكون يداك مبللتين.
- حافظي على الفرشاة نظيفة وخالية من الغبار ومنتجات التسريح مثل الرغوة والرذاذ والجل. احرص على عدم استخدام الجهاز أبدًا مع أي منتجات تسريح.
- تتميز الشعيرات المعدنية بغلاف عليها. قد يتعرّض هذا الغلاف للتلف مع مرور الوقت. إلا أن ذلك لا يؤثر على أداء المنتج.
- في حال استخدام الجهاز على شعر مصبوغ، فقد تتلطخ الفرشاة.
- يجب إرجاع الجهاز دائمًا إلى مركز خدمة معتمد من Philips لفحصه أو إصلاحه. قد يشكل إصلاحه من قبل أشخاص غير مؤهلين خطرًا شديدًا على المستخدم.
- لا تُدخِل أجسامًا معدنية داخل الفتحات لتفادي حدوث صدمة كهربائية.
- لا تسحبي السلك بعد الاستخدام. امسكي بالقابس دائمًا لفصل الطاقة عن الجهاز.
- لا تنظّفي أي قطعة من الفرشاة تحت مياه الحنفية لأنه أمر خطير جدًا.
- لحماية إضافية، ننصحك بتركيب جهاز التيار المتخلّف RCD في الدارة الكهربائية التي تزوّد الحمام بالطاقة. على جهاز RCD أن يكون مزوّدًا بتيار تشغيل متخلّف مصنف لا يزيد عن 30 مللي أمبير. اطلب نصيحة المثبّت.
- خطر الاحتراق. أبقي الجهاز بعيدًا عن متناول الأطفال، خصوصًا أثناء استخدامه وخلال تركه ليبرد.

الحقول الكهرومغناطيسية (EMF)

يتوافق جهاز Philips هذا مع كافة المعايير والأنظمة المطبقة المتعلقة بالتعرض للحقول الكهرومغناطيسية.

إعادة التدوير

- يشير هذا الرمز إلى أنه يجب عدم التخلص من هذا المنتج مع النفايات المنزلية العادية (2012/19/EU).
- اتبعي القوانين السارية في بلدك للتجميع المنفصل للمنتجات الإلكترونية والكهربائية. يساعد التخلص من النفايات بطريقة صحيحة في منع العواقب السلبية على البيئة وصحة الأشخاص.

2 كيفية الاستخدام

قبل الاستخدام:

ملاحظة
- لا تستخدمي الفرشاة إلا على الشعر الجاف.
- إن الشعيرات ساخنة. لا تلمسي الشعيرات أو تقرّبيها كثيرًا من جذور شعرك أو فروة رأسك لتجنب الحروق غير المقصودة.
- قد تكون بعض أجزاء الفرشاة ساخنة. احملي المنتج بمقبضه.
- أبعدي أصابعك عندما تكون الفرشاة قريبة من أطراف الشعر لتفادي ملامسة الشعيرات.
- لا تغسلي الفرشاة تحت المياه الجارية.

1 قومي بتوصيل القابس بمقبس التزويد بالطاقة.
2 مشّطي شعرك بعناية وقسّميه إلى خصل صغيرة.
3 حرك المفتاح (①) لكي ❙ تقوم بتشغيل الجهاز.
↳ سيضيء المؤشر.
↳ يرجى الانتظار 90 دقيقة حتى تسخن الفرشاة.

لتمليس شعرك (الصورة رقم C)
1 استخدمي فرشاة مستديرة أو مشطًا لفصل شعرك قبل استخدام الجهاز.
2 حددي جزءًا واحدًا من شعرك وضعي الفرشاة المسخّنة (③) أسفل خصلة الشعر مع توجيه الشعيرات نحو الأعلى، على بعد 3 سم تقريبًا من جذور الشعر.
3 شدّي خصلة الشعر المطلوبة. مرري الفرشاة ببطء حتى تصلي إلى أطراف شعرك بحركة واحدة وأديري الفرشاة قليلاً للحصول على تموجات خفيفة عند الوصول إلى الأطراف.
4 دَعي خصلة الشعر تبرد لمدة تتراوح ما بين دقيقتين إلى 3 دقائق. أمسكي الخصلة نفسها بطريقة مشدودة مع توجيه الفرشاة نحو الأسفل ومرريها ببطء حتى تصلي إلى أطراف شعرك بحركة واحدة من دون توقف.
5 كرّري الخطوات من 2 إلى 4 بحسب الحاجة للحصول على النتائج المطلوبة.
6 لإيقاف تشغيل الجهاز، اسحبي المفتاح (①) إلى O.
7 دَعي خصل شعرك تبرد قبل تمشيطها بأصابعك لتحديد التسريحة النهائية. أضيفي مثبّت الشعر للحصول على نتائج تدوم طويلاً.

تلميحات ونصائح
- ملّسي خصلة الشعر المطلوبة بأصابعك قبل وضع الشعر على الفرشاة بحيث ينتشر الشعر بالتساوي على الفرشاة.
- ضعي خصلة الشعر المطلوبة بالقرب من القاعدة المسخّنة للفرشاة لضمان تلامس جيد مع الشعر بهدف الحصول على تسريحة أفضل.

بعد الاستخدام:
1 أوقفي تشغيل الجهاز وافصليه عن مصدر الطاقة.
2 ضعه على سطح مقاوم للسخونة حتى يبرد.
3 نظّفي الجهاز والشعيرات باستخدام قطعة قماش رطبة واستخدمي أصابعك لإزالة الشعر أو الغبار الموجود عليه.
4 يُحفظ في مكان آمن وجاف، وخالٍ من الغبار. يمكنك أيضًا تعليقه بواسطة حلقة التعليق (④).

3 الضمان والخدمة

إذا أردت الحصول على مزيد من المعلومات، على سبيل المثال حول كيفية استبدال ملحق أو إذا واجهت أي مشكلة، يرجى زيارة موقع الويب الخاص بشركة Philips على www.philips.com/support أو الاتصال بمركز خدمة المستهلك التابع لشركة Philips في بلدك. يتوفر رقم الهاتف في كتيّب الضمان العالمي. في حال عدم وجود مركز خدمة للمستهلك في بلدك، فيمكنك التوجّه إلى وكيل Philips في منطقتك.

4 استكشاف المشاكل وحلّها

المشكلة	السبب	الحل
لا يعمل الجهاز على الإطلاق.	قد يكون قابس الطاقة الذي تم توصيل الجهاز به معطلاً.	تأكدي من أن الجهاز موصول بمصدر الطاقة بشكل صحيح. تحققي من المصهر لمأخذ الطاقة هذا في منزلك.
لا تكون خصلة الشعر ملساء بما يكفي بعد الانتهاء من التسريح.	تم تمشيط الشعر بسرعة أو الشعر ليس قريبًا من قاعدة تسخين الفرشاة.	أمسكي خصلة الشعر المختارة بإحكام وبالقرب من قاعدة تسخين الفرشاة، ثم مشّطي ببطء.