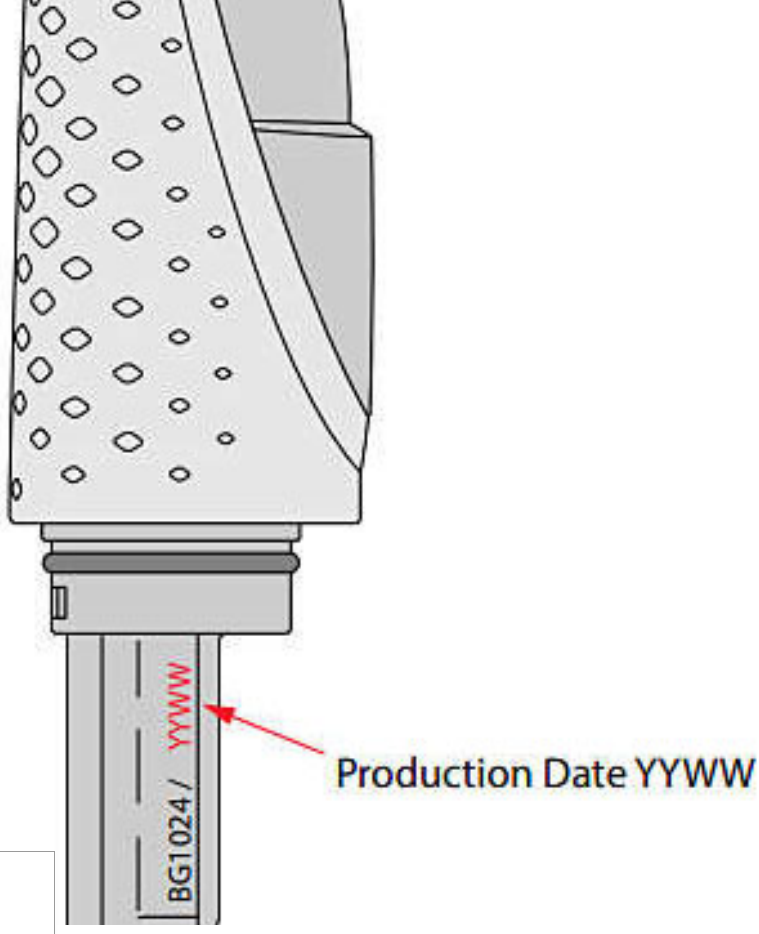

Philips
Klippenhet till
skäggtrimmer

Det här skärhuvudet är kompatibelt med trimrar med produktionsveckonummer år/vk: 19/36 och senare

CP1400

Del av din skäggtrimmer i 7500-serien

På specifikationsfliken hittar du liknande produkter

Trimmern ger ett exakt resultat. Den har även en beläggning som motverkar friktion och som vägleder trimmern smidigt över ansiktet. Det här skärhuvudet är kompatibelt med trimrar med produktionsveckonummer år/vk: 19/36 och senare

Lätt att använda Philips reservdelar

- Förnya enkelt din produkt med originaldelar från Philips

PHILIPS

Klippenhet till skäggtrimmer
Det här skärhuvudet är kompatibelt med trimrar med produktionsveckonummer år/vk: 19/36 och senare

CP1400/01

Specifikationer

Utbytbar del

- Passar produkttyper: BT7500/13, BT7512/13, BT7500/15, BT7501/85, BT7510/15, BT7512/15, BT7520/15

Funktioner

Enkel att förnya av produktdelar

Ibland behöver din produkt en ansiktslyftning, men det har aldrig varit så enkelt att förnya produkten som nu, med Philips reservdelar för konsumenter. Allt med garanterad Philips-kvalitet.

Publiceringsdatum
2024-05-24

Version: 7.6.1

© 2024 Koninklijke Philips N.V.
Med ensamrätt.

Specifikationerna kan ändras utan föregående meddelande. Alla varumärken tillhör Koninklijke Philips N.V. eller sina respektive ägare.

www.philips.com