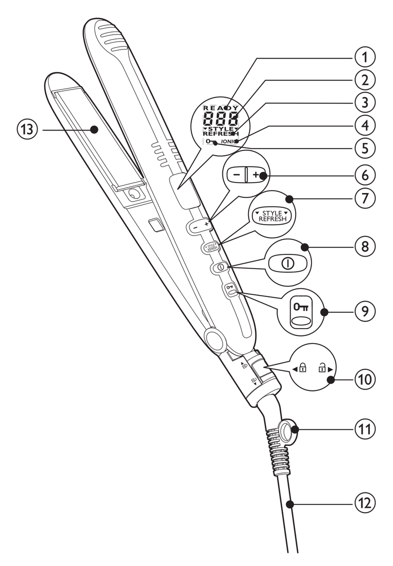

- Bila alat digunakan di kamar mandi, cabutlah stekernya setelah digunakan karena dekat dengan air dapat menimbulkan risiko, sekalipun alat telah dimatikan.
- PERINGATAN: Jangan gunakan alat ini bak mandi, pancuran, bak atau tempat berisi air lainnya.
- Selalu cabut steker setiap kali selesai menggunakan alat.
- Jika kabel listrik rusak, maka harus diganti oleh Philips, pusat layanan resmi Philips atau orang yang mempunyai keahlian sejenis agar terhindar dari bahaya.
- Alat ini dapat digunakan oleh anak-anak di atas 8 tahun dan orang dengan cacat fisik, indera atau kecakapan mental yang kurang atau kurang pengalaman dan pengetahuan jika mereka diberi pengawasan atau petunjuk mengenai cara penggunaan alat yang aman dan mengerti bahayanya. Anak-anak dilarang memainkan alat ini. Pembersihan dan perawatan pengguna tidak boleh dilakukan oleh anak-anak tanpa pengawasan.
- Sebelum Anda menghubungkan alat, pastikan voltase yang ditunjukkan pada alat sesuai dengan voltase listrik di tempat Anda.
- Jangan gunakan alat untuk keperluan selain yang diterangkan dalam buku petunjuk ini.
- Bila alat telah terhubung ke listrik, jangan sekali-kali meninggalkannya tanpa diawasi.
- Jangan sekali-kali menggunakan aksesori atau komponen apa pun dari produsen lain atau yang tidak secara khusus direkomendasikan oleh Philips. Jika Anda menggunakan aksesori atau komponen tersebut, garansi Anda menjadi batal.
- Jangan melilitkan kabel listrik pada alat.
- Tunggulah sampai alat sudah dingin sebelum menyimpannya.
- Berhati-hatilah saat menggunakan alat karena bisa menjadi sangat panas. Cukup pegang gagang karena bagian lain panas dan hindari kontak dengan kulit.
- Selalu tempatkan alat secara berdiri pada permukaan yang tahan panas, stabil dan datar. Pelat pemanas yang panas tidak boleh menyentuh permukaan atau bahan yang mudah terbakar.
- Jangan biarkan kabel listrik menyentuh bagian alat yang panas.
- Jauhkan alat dari barang dan bahan yang mudah terbakar saat dihidupkan.
- Jangan pernah menutupi alat dengan sesuatu (mis. handuk atau pakaian) saat sedang panas.
- Gunakan alat hanya pada rambut yang kering. Jangan operasikan alat dengan tangan yang basah.
- Jagalah pelat pemanas agar selalu bersih dan bebas dari debu serta produk penata seperti mousse, semprotan dan gel. Jangan sekali-kali menggunakan alat bersama dengan produk penata.
- Pelat pemanas memiliki lapisan. Lapisan ini lambat laun akan menipis seiring waktu. Meskipun demikian, hal ini tidak memengaruhi performa alat.
- Jika alat digunakan pada rambut yang diwarnai, pelat pemanas bisa berkarat. Sebelum menggunakannya di rambut palsu, selalu tanyakan pada distributor rambut tersebut.
- Bawalah selalu alat ke pusat servis resmi Philips untuk diperiksa atau diperbaiki. Perbaikan yang dilakukan oleh orang yang tidak ahli dapat sangat merugikan bagi penggunanya.
- Jangan memasukkan barang logam ke dalam lubang untuk menghindari kejutan listrik.
- Jangan menarik kabel listrik setelah penggunaan. Selalu cabut alat dengan memegang stekernya.

Medan elektromagnet (EMF)
Alat Philips ini mematuhi semua standar dan peraturan yang berlaku terkait paparan terhadap medan elektromagnet.

Lingkungan
Simbol ini berarti produk ini dilarang dibuang bersama limbah rumah tangga normal (2012/19/EU). Patuhi peraturan mengenai pengumpulan produk-produk elektrik dan elektronik secara terpisah di negara Anda. Pembuangan produk secara benar akan membantu mencegah dampak negatif terhadap lingkungan dan kesehatan manusia.

2 Pendahuluan
Philips ProCareTemp Straightener baru saja mengembangkan pelat Dual-Care™ yang memastikan setiap helai rambut dilindungi dari panas yang terlalu tinggi dan memberi Anda kepastian atas hasil terbaik. Pelat Dual-Care™ dilengkapi dengan 2 teknologi perawat rambut yang saling bekerja sama:
- TempPrecision Technology - Berkat kinerja pemanas yang tinggi, pelurus rambut akan menjaga suhu lebih konstan dan memungkinkan Anda meluruskan rambut di suhu yang stabil dan terkendali, di bawah 200°C, sembari memperoleh gaya yang diinginkan!
- Philips EHD+ Technology ™ – Keseluruhan pelat selalu mendistribusikan panas secara merata dan mencegah terbentuknya titik-titik panas yang merusak.

Tinjauan Umum Pelurus
① **Pelat pelurus. Indikator siap berfungsi.**
② **Indikator suhu.**
③ **Indikator fungsi penyegar gaya.**
④ **Indikator fungsi ion.**
⑤ **Indikator fungsi kunci-tombol.**
⑥ **Tombol suhu.**
⑦ **Tombol penyegar gaya.**
- Menata ulang rambut Anda dengan suhu lebih rendah dan perlindungan lebih baik.

⑧ **Tombol daya.**
⑨ **Tombol kunci-tombol.**
- Geser dan tahan untuk mengunci semua tombol pada alat.

⑩ **Kunci pelat pelurus.**
- Geser untuk mengunci dan melepas lengan pelat pada alat.

⑪ **Lubang gantungan.**
⑫ **Kabel daya.**
⑬ **Pelat pelurus.**

3 Meluruskan rambut Anda
Pastikan Anda memilih setelan suhu yang cocok dengan jenis rambut Anda. Pilihlah selalu setelan rendah bila Anda menggunakan pelurus untuk pertama kali.

Jenis Rambut	Setelan Suhu
Kasar, keriting, sulit diluruskan	Sedang hingga Tinggi (170 °C dan lebih)
Halus, bertekstur sedang atau berombak halus	Rendah hingga Sedang (160 °C dan kurang)
Pucat, pirang, dikelantang atau diwarnai	Rendah (Di bawah 160 °C)

1 Hubungkan steker ke soket catu daya.
2 Tekan dan tahan tombol ⏻ (⑧) hingga layar LCD menyala.
↳ Setelan suhu default akan ditampilkan pada layar LCD (②).
↳ "IONIC (④) ditampilkan, menunjukkan fungsi ion diaktifkan secara otomatis, dengan ion disebarkan untuk melindungi rambut Anda.
3 Tekan tombol suhu (⑥) untuk memilih setelan suhu yang cocok dengan rambut Anda.
↳ Jika alat telah dinyalakan, ion secara otomatis dan terus-menerus disebarkan, sehingga memberikan kemilau tambahan dan mengurangi keriting.
↳ Bila pelat pelurus telah dipanaskan ke setelan suhu yang dipilih, tanda "READY" (①) akan ditampilkan.
Catatan: Jika tidak ada tombol yang ditekan selama lebih dari 4 detik, fungsi kunci-tombol secara otomatis diaktifkan, dengan semua tombol pada alat dinonaktifkan. Bila fungsi kunci-tombol diaktifkan, indikator kunci-tombol (⑤) akan ditampilkan pada layar LCD. Untuk menonaktifkan fungsi kunci-tombol, geser dan tahan tombol kunci-tombol (⑨) selama 1,5 detik.
Tip: Untuk menghindari agar tombol tidak dimatikan tanpa sengaja selama proses, Anda juga dapat mengaktifkan fungsi kunci-tombol secara manual dengan menggeser dan menahan tombol kunci-tombol (⑨).
Catatan: Alat dilengkapi dengan fungsi pemutus otomatis. Setelah 60 menit, alat akan mati secara otomatis. Anda dapat menghidupkan ulang alat dengan menekan dan menahan tombol ⏻ hingga layar LCD menyala.
4 Geser kunci pelat pelurus (⑩) ke 🔓 untuk membuka kunci lengan pelat.
5 Sisirlah rambut Anda dan ambil satu bagian yang tidak lebih dari 5 cm lebarnya untuk pelurusan.
6 Tempatkan di antara pelat pelurus (⑬) dan tekan kuat kedua lengan pelat secara bersamaan.
7 Geser pelurus dari atas ke bawah rambut dalam satu arah (maks. 5 detik) dari akar sampai ke ujung, tanpa berhenti agar tidak kepanasan.
- Untuk membuat lentik, putar pelurus setengah lingkaran ke arah dalam (atau ke arah luar) bila mencapai ujung rambut. Tahan pelurus pada posisi itu selama 2 sampai 3 detik, kemudian lepaskan.

8 Setelah 20 detik, ulangi langkah 6 dan 7 sampai Anda memperoleh gaya yang diinginkan.
9 Untuk meluruskan bagian rambut selebihnya, ulangi langkah 5 sampai 7.
10 Untuk menata ulang rambut Anda, tekan dan tahan tombol penyegar gaya (⑦) selama 3 detik untuk menyalakan fungsi perbaikan. Fungsi ini memastikan hasil yang tepat dengan suhu lebih rendah dan perlindungan lebih baik.
↳ Bila fungsi ini diaktifkan, indikator "STYLE REFRESH" (③) akan ditampilkan dan indikator suhu menghilang.
11 Tekan lagi tombol penyegar gaya, dan setelan suhu pelurusan sebelumnya akan muncul.
Setelah menggunakan:
1 Nonaktifkan fungsi kunci-tombol dengan menggeser dan menahan tombol kunci-tombol (⑨) selama 1,5 detik.
2 Matikan alat dan cabut stekernya.
3 Letakkan pada permukaan yang tahan panas hingga dingin.
4 Bersihkan alat dan pelat pelurus dengan kain lembab.
5 Kunci pelat pelurus dengan menutup lengan pelat dan menggeser kunci pelat ke 🔒.
6 Simpan di tempat yang aman dan kering serta bebas debu. Anda juga dapat menggantungnya pada lubang gantungannya (⑪).

4 Garansi dan layanan
Jika Anda memerlukan informasi misalnya mengenai penggantian sambungan, atau jika Anda punya masalah, silakan kunjungi situs web Philips di www.philips.com/support atau hubungi Pusat Layanan Pelanggan Philips di negara Anda. Nomor telepon bisa Anda lihat pada kartu garansi internasional. Jika di negara Anda tidak terdapat Pusat Layanan Pelanggan, kunjungi dealer Philips setempat.
Diimpor oleh: PT Philips Indonesia Commercial Jl. Buncit Raya kav. 99 Jakarta 12510 Indonesia

Italiano
Congratulazioni per l'acquisto e benvenuti in Philips! Per trarre il massimo vantaggio dall'assistenza fornita da Philips, registrare il proprio prodotto sul sito: www.philips.com/welcome.

1 Importante
Leggere attentamente il presente manuale prima di utilizzare l'apparecchio e conservarlo come riferimento futuro.
- AVVERTENZA: non utilizzare questo apparecchio in prossimità di acqua.
- Quando l'apparecchio viene usato in bagno, scollegarlo dopo l'uso poiché la vicinanza all'acqua rappresenta un rischio anche quando il sistema è spento.
- AVVERTENZA: non utilizzare questo apparecchio in prossimità di vasche da bagno, docce, lavandini o altri recipienti contenenti acqua.
- Dopo l'utilizzo, scollegare sempre l'apparecchio.
- Se il cavo di alimentazione è danneggiato deve essere sostituito da Philips, da un centro di assistenza autorizzato Philips o da persone qualificate al fine di evitare possibili danni.
- Quest'apparecchio può essere usato da bambini di età superiore agli 8 anni e da persone con capacità mentali, fisiche o sensoriali ridotte, prive di esperienza o conoscenze adatte a condizione che tali persone abbiano ricevuto assistenza o formazione per utilizzare l'apparecchio in maniera sicura e capiscano i potenziali pericoli associati a tale uso. Evitare che i bambini giochino con l'apparecchio. Le operazioni di pulizia e manutenzione non devono essere eseguite da bambini senza la supervisione di un adulto.
- Prima di collegare l'apparecchio assicurarsi che la tensione indicata su quest'ultimo corrisponda a quella locale.
- Non utilizzare l'apparecchio per scopi non descritti nel presente manuale.
- Quando l'apparecchio è collegato all'alimentazione, non lasciarlo mai incustodito.
- Non utilizzare mai accessori o parti di altri produttori oppure componenti non consigliati in modo specifico da Philips. In caso di utilizzo di tali accessori o parti, la garanzia si annulla.
- Non attorcigliare il cavo di alimentazione attorno all'apparecchio.
- Lasciare raffreddare l'apparecchio prima di riporlo.
- Prestare la massima attenzione durante l'uso dell'apparecchio poiché potrebbe essere estremamente caldo. Utilizzare esclusivamente l'apposita impugnatura poiché le altre parti sono calde ed evitare il contatto con la pelle.
- Appoggiare sempre l'apparecchio sull'apposito supporto, posizionandolo su una superficie piana, stabile e termoresistente. Le piastre riscaldanti non devono mai toccare la superficie o altro materiale infiammabile.
- Evitare che il cavo di alimentazione entri in contatto con le parti surriscaldate dell'apparecchio.
- Tenere l'apparecchio acceso lontano da oggetti e materiali infiammabili.
- Non coprire mai l'apparecchio (ad esempio con un asciugamano o un indumento) quando è caldo.
- Utilizzare l'apparecchio solo su capelli asciutti. Non utilizzare l'apparecchio con le mani bagnate.
- Assicurarsi che le piastre riscaldanti siano pulite e prive di polvere e residui di prodotti modellanti come mousse, spray o gel. Non utilizzare mai l'apparecchio insieme a prodotti modellanti.
- Le piastre riscaldanti sono dotate di rivestimento. Quest'ultimo è soggetto a usura nel corso del tempo. Questo, tuttavia, non compromette le prestazioni dell'apparecchio.
- Se l'apparecchio viene utilizzato su capelli tinti, le piastre riscaldanti potrebbero macchiarsi. Prima di utilizzarlo su capelli artificiali, consultare sempre il produttore.
- Per eventuali controlli o riparazioni, rivolgersi sempre a un centro servizi autorizzato da Philips. La riparazione da parte di persone non qualificate potrebbe mettere in serio pericolo l'incolumità dell'utente.
- Per evitare il rischio di scariche elettriche, non inserire oggetti metallici nelle aperture.
- Non tirare il cavo di alimentazione dopo l'uso. Scollegare sempre l'apparecchio tenendo la spina.

Campi elettromagnetici (EMF)
Questo apparecchio Philips è conforme a tutti gli standard e alle norme relativi all'esposizione ai campi elettromagnetici.

Ambiente
- Questo simbolo indica che il prodotto non può essere smaltito con i normali rifiuti domestici (2012/19/UE).
- Ci sono due situazioni in cui potete restituire gratuitamente il prodotto vecchio a un rivenditore:
1 Quando acquistate un prodotto nuovo, potete restituire un prodotto simile al rivenditore.
2 Se non acquistate un prodotto nuovo, potete restituire prodotti con dimensioni inferiori a 25 cm (lunghezza, altezza e larghezza) ai rivenditori con superficie dedicata alla vendita di prodotti elettrici ed elettronici superiore ai 400 m2.
In tutti gli altri casi, attenetevi alle normative di raccolta differenziata dei prodotti elettrici ed elettronici in vigore nel vostro paese: un corretto smaltimento consente di evitare conseguenze negative per l'ambiente e per la salute.

2 Introduzione
ProCareTemp Philips integra le piastre di nuova progettazione Dual-Care™ che proteggono i capelli da temperature troppo elevate garantendo il miglior risultato possibile. Le piastre Dual-Care™ utilizzano due tecnologie che si prendono cura contemporaneamente dei capelli:
- Tecnologia TempPrecision: grazie all'elemento riscaldante ad alte prestazioni, la piastra è in grado di mantenere calore in maniera più costante e consente di lisciare i capelli a una temperatura più stabilizzata e sicura proprio al di sotto dei 200 °C per ottenere lo stile desiderato.
- Philips EHD+ Technology ™: l'intera superficie delle piastre distribuisce il calore in modo uniforme al fine di evitare la formazione di punti caldi dannosi.

Panoramica della piastra
① **Piastre liscianti. Indicazione di apparecchio pronto all'uso.**
② **Indicazione della temperatura.**
③ **Indicazione relativa alla funzione "STYLE REFRESH".**
④ **Indicazione relativa alla funzione di ionizzazione.**
⑤ **Indicazione relativa alla funzione di blocco tasti.**
⑥ **Pulsanti temperatura.**
⑦ **Pulsante "STYLE REFRESH".**
- Ideale per creare una nuova acconciatura a una temperatura ridotta e con una migliore protezione.

⑧ **Pulsante di accensione.**
⑨ **Pulsante di blocco tasti.**
- Far scorrere e tenere in posizione per bloccare tutti i pulsanti sull'apparecchio.

⑩ **Le piastre per lisciare i capelli si bloccano.**
- Far scorre l'interruttore per bloccare e rilasciare le piastre dell'apparecchio.

⑪ **Anello.**
⑫ **Cavo di alimentazione.**
⑬ **Piastre liscianti.**

3 Come lisciare i capelli
Assicurarsi di selezionare una temperatura adatta al proprio tipo di capelli. Quando si utilizza la piastra per la prima volta, selezionare una temperatura bassa.

Tipo di capelli	Impostazione della temperatura
Ispidi, ricci, difficili da lisciare	Media-alta (170 °C o superiore)
Sottili, consistenza media, leggermente mossi	Bassa-media (160 °C o inferiore)
Chiari, biondi, schiariti o tinti	Bassa (inferiore a 160 °C)

1 Collegare la presa a una spina di alimentazione.
2 Tenere premuto il pulsante ⏻ (⑧) fino a che non si accende il display LCD.
↳ L'impostazione predefinita della temperatura viene visualizzata sullo schermo LCD (②).
↳ Viene visualizzato "IONIC" (④), a indicare che la funzione di ionizzazione viene attivata automaticamente e gli ioni vengono diffusi per proteggere i capelli.
3 Premere i pulsanti della temperatura (⑥) per selezionare l'impostazione adatta al proprio tipo di capelli.
↳ Se l'apparecchio è acceso, gli ioni vengono erogati automaticamente e continuamente per una brillantezza maggiore, riducendo l'effetto crespo.
↳ Quando le piastre si sono riscaldate alla temperatura selezionata, viene visualizzata la scritta "READY" (①).
Nota: se non viene premuto alcun pulsante per più di 4 secondi, la funzione di blocco tasti si attiverà automaticamente e tutti i pulsanti dell'apparecchio verranno disattivati. Quando la funzione di blocco tasti è attivata, la scritta indicante la funzione di blocco (⑤) viene visualizzata sullo schermo LCD. Per disattivare la funzione di blocco, far scorrere e tenere in posizione il pulsante di blocco (⑨) per 1,5 secondi.
Suggerimento: per evitare la pressione involontaria dei pulsanti durante l'utilizzo, la funzione di blocco tasti può essere attivata manualmente facendo scorrere e tenendo in posizione il pulsante di blocco (⑨).
Nota: l'apparecchio dispone della funzione di spegnimento automatico. Dopo 60 minuti, l'apparecchio si spegne automaticamente. È possibile riavviare l'apparecchio tenendo premuto il pulsante ⏻ fino ad accendere lo schermo LCD.
4 Far scorrere il blocco per lisciare i capelli (⑩) fino a 🔓 per sbloccare le piastre.
5 Pettinare i capelli, quindi prendere una ciocca da lisciare non più grande di 5 cm.
6 Posizionarla tra le piastre per lisciare i capelli (⑬) e chiuderle.
7 Far scorrere la piastra per capelli lungo i capelli con un unico movimento (max. 5 secondi) dalla radice alle punte, senza fermarsi per evitare il surriscaldamento delle piastre.
- Per arricciare solo le punte, ruotare la piastra per capelli di mezzo giro verso l'interno (o verso l'esterno) quando si è in prossimità delle punte stesse. Mantenere la piastra per capelli in posizione per 2-3 secondi quindi aprirla.

8 Dopo 20 secondi, ripetere i passaggi 6 e 7 fino ad ottenere il look desiderato.
9 Per lisciare gli altri capelli, ripetere i passaggi da 5 a 7.
10 Per cambiare acconciatura, tenere premuto il pulsante "STYLE REFRESH" (⑦) per 3 secondi per attivare la funzione Touch-Up. Questa funzione consente di ottenere risultati ottimali ad una temperatura ridotta e con una protezione superiore.
↳ Quando la funzione è attiva, viene visualizzata la scritta "STYLE REFRESH" (③) sul display e l'indicazione della temperatura scompare.
11 Premere nuovamente il pulsante "STYLE REFRESH" per visualizzare l'impostazione della temperatura precedente.
Dopo l'uso:
1 Disattivare la funzione di blocco pulsanti facendo scorrere e tenendo in posizione il pulsante di blocco (⑨) per 1,5 secondi.
2 Spegnere l'apparecchio e staccare la spina.
3 Posizionarlo su una superficie termoresistente fino a quando non è completamente freddo.
4 Pulire l'apparecchio e le piastre per lisciare i capelli con un panno umido.
5 Chiudere le piastre facendo scorrere il blocco piastre fino a 🔒.
6 Riporlo in un luogo sicuro e asciutto, privo di polvere. Per riporre l'apparecchio, è anche possibile appenderlo tramite l'apposito gancio (⑪).

4 Garanzia e assistenza
Per eventuali informazioni ad esempio per la sostituzione di un accessorio o in caso di problemi, visitare il sito Web Philips all'indirizzo www.philips.com/support oppure contattare l'assistenza clienti Philips del proprio paese. Il numero di telefono è nell'opuscolo della garanzia internazionale. Se nel proprio paese non è presente alcun centro di assistenza clienti, rivolgersi al proprio rivenditore Philips.

Nederlands
Gefeliciteerd met uw aankoop en welkom bij Philips! Registreer uw product op www.philips.com/welcome om optimaal gebruik te kunnen maken van de door Philips geboden ondersteuning.

1 Belangrijk
Lees deze gebruiksaanwijzing zorgvuldig door voordat u het apparaat gaat gebruiken. Bewaar de gebruiksaanwijzing om deze indien nodig te kunnen raadplegen.
- WAARSCHUWING: gebruik dit apparaat niet in de buurt van water.
- Als u het apparaat in de badkamer gebruikt, haal de stekker dan na gebruik altijd uit het stopcontact. De nabijheid van water kan gevaar opleveren, zelfs als het apparaat is uitgeschakeld.
- WAARSCHUWING: gebruik dit apparaat niet in de buurt van een bad, douche, wastafel of ander waterhoudend object.
- Haal na gebruik altijd de stekker uit het stopcontact.
- Indien het netsnoer beschadigd is, moet u het laten vervangen door Philips, een door Philips geautoriseerd servicecentrum of personen met vergelijkbare kwalificaties om gevaar te voorkomen.
- Dit apparaat kan worden gebruikt door kinderen vanaf 8 jaar en door personen met verminderde lichamelijke, zintuiglijke of geestelijke capaciteiten of weinig ervaring en kennis, mits zij toezicht of instructie hebben ontvangen aangaande veilig gebruik van het apparaat, en zij de gevaren van het gebruik begrijpen. Kinderen mogen niet met het apparaat spelen. Reiniging en onderhoud dienen niet zonder toezicht door kinderen te worden uitgevoerd.
- Controleer voordat u het apparaat aansluit of het voltage dat op het apparaat is aangegeven overeenkomt met de plaatselijke netspanning.
- Gebruik het apparaat niet voor andere doeleinden dan beschreven in deze gebruiksaanwijzing.
- Laat het apparaat nooit zonder toezicht liggen wanneer het is aangesloten op het stopcontact.
- Gebruik nooit accessoires of onderdelen van andere fabrikanten of die niet specifiek zijn aanbevolen door Philips. Als u dergelijke accessoires of onderdelen gebruikt, vervalt de garantie.
- Wikkel het netsnoer niet om het apparaat.
- Wacht met opbergen tot het apparaat is afgekoeld.
- Wees zeer voorzichtig bij gebruik van het apparaat. Het kan bijzonder heet zijn. Houd het handvat alleen vast als andere onderdelen heet zijn en vermijd contact met de huid.
- Plaats het apparaat altijd met de standaard op een hittebestendige, stabiele, vlakke ondergrond. Laat de hete verwarmingsplaten nooit in contact komen met de ondergrond of met ander brandbaar materiaal.
- Voorkom dat het netsnoer in aanraking komt met de hete delen van het apparaat.
- Houd het apparaat uit de buurt van brandbare voorwerpen en materialen als het is ingeschakeld.
- Dek het apparaat nooit af als het heet is (bijv. met een handdoek of kleding).
- Gebruik het apparaat alleen op droog haar. Bedien het apparaat niet met natte handen.
- Houd de verwarmingsplaten schoon en vrij van stof en stylingproducten zoals mousse, haarlak en gel. Gebruik het apparaat nooit in combinatie met stylingproducten.
- De verwarmingsplaten hebben een coating. Deze laag kan in de loop der tijd langzaam wegslijten. Dit heeft echter geen invloed op de prestaties van het apparaat.
- De verwarmingsplaten van het apparaat kunnen verkleuringen vertonen bij gebruik met gekleurd haar. Raadpleeg voor gebruik met kunsthaar de distributeur.
- Breng het apparaat altijd naar een door Philips geautoriseerd servicecentrum voor onderzoek of reparatie. Reparatie door een onbevoegde persoon kan leiden tot een bijzonder gevaarlijke situatie voor de gebruiker.
- Steek geen metalen voorwerpen in de openingen, om elektrische schokken te voorkomen.
- Trek na gebruik niet aan het netsnoer. Haal het netsnoer altijd uit het stopcontact door aan de stekker te trekken.

2 Inleiding
De Philips ProCareTemp-straightener beschikt over nieuw ontwikkelde Dual-Care™-platen waarmee elke haar wordt beschermd tegen te grote temperaturen en waarmee u verzekerd bent van de beste resultaten. De Dual-Care™-platen bieden 2 haarverzorgingstechnieken die met elkaar samenwerken:
- TempPrecision-technologie: dankzij het hoogwaardige verwarmingselement houdt de straightener een constante temperatuur en kunt u uw haar ontkrullen bij een stabiele en meer verzorgende temperatuur, net onder 200°C, terwijl u de stijl krijgt die u wilt!
- Philips EHD+ Technology™: de volledige platen verdelen de warmte altijd gelijkmatig, waardoor schade door hete plekken wordt voorkomen.

Overzicht van de straightener
① **Ontkrulplaten. Aanduiding dat het apparaat gebruiksklaar is.**
② **Temperatuuraanduiding.**
③ **Aanduiding van Style Refresh-functie.**
④ **Aanduiding van ionische functie.**
⑤ **Aanduiding van vergrendelingsfunctie.**
⑥ **Temperatuurknoppen.**
⑦ **Style Refresh-knop.**
- Geef uw haar een nieuwe stijl bij een lagere temperatuur en met betere bescherming.

⑧ **Aan-uitknop.**
⑨ **Vergrendelingsknop.**
- Verschuiven en indrukken om de knoppen op het apparaat te vergrendelen.

⑩ **Vergrendeling van ontkrulplaten.**
- Verschuiven om de armen van de ontkrulplaten te vergrendelen en ontgrendelen.

⑪ **Ophangoog.**
⑫ **Netsnoer.**
⑬ **Ontkrulplaten.**

3 Uw haar ontkrullen
Zorg dat u een temperatuurstand kiest die bij uw haar past. Kies altijd een lage temperatuurstand wanneer u de straightener voor het eerst gebruikt.

Haartype	Temperatuurstand
Stug, krullend, moeilijk te ontkrullen	Gemiddeld tot hoog (170°C en hoger)
Fijn, licht krullend of golvend	Laag tot gemiddeld (160°C en lager)
Lichtgetint, blond, gebleekt of gekleurd	Laag (onder 160°C)

1 Steek de stekker in een stopcontact.
2 Houd de knop ⏻ (⑧) ingedrukt totdat het LCD-display wordt verlicht.
↳ De standaardtemperatuurstand verschijnt op het LCD-display (②).
↳ Als "IONIC" (④) wordt weergegeven, betekent dit dat de ionische functie automatisch wordt ingeschakeld en de ionen zich verspreiden ter bescherming van het haar.
3 Druk op de temperatuurknoppen (⑥) om een geschikte temperatuurstand te kiezen die bij uw haar past.
↳ Als het apparaat is ingeschakeld, worden voortdurend en automatisch ionen uitgegeven voor extra glans en minder kroezen.
↳ Wanneer de ontkrulplaten de gekozen temperatuur hebben bereikt, wordt de indicatie 'READY' (①) weergegeven.
Opmerking: als binnen 4 seconden geen knop wordt ingedrukt, zal de vergrendelingsfunctie automatisch worden geactiveerd en worden alle knoppen op het apparaat uitgeschakeld. Wanneer de vergrendelingsfunctie geactiveerd is, verschijnt de vergrendelingsaanduiding (⑤) op het LCD-display. Als u de vergrendelingsfunctie wilt uitschakelen, verschuift u de vergrendelingsknop (⑨) en houdt u deze 1,5 seconde ingedrukt.
Tip: om te voorkomen dat u per ongeluk knoppen indrukt tijdens het proces, kunt u de vergrendelingsfunctie ook handmatig inschakelen door de vergrendelingsknop (⑨) te verschuiven en ingedrukt te houden.
Opmerking: het apparaat is voorzien van een automatische uitschakelfunctie. Na 60 minuten wordt het apparaat automatisch uitgeschakeld. U kunt het apparaat opnieuw inschakelen door de knop ⏻ ingedrukt te houden totdat het LCD-display oplicht.
4 Verschuif de vergrendeling van de ontkrulplaten (⑩) 🔓 om de armen van de platen te ontgrendelen.
5 Kam uw haar en pak een lok van maximaal 5 cm breed.
6 Plaats de lok tussen de ontkrulplaten (⑬) en druk de armen van de platen stevig samen.
7 Begin bij de wortel en trek de straightener in één beweging langs de lok naar beneden (maximaal 5 seconden) vanaf de wortels naar de punten. Om oververhitting te voorkomen dient u tijdens deze beweging niet te stoppen.
- Als u slagen wilt maken, draai de straightener dan bij het einde van de haarlok een halve slag naar binnen (of buiten). Houd de straightener 2 tot 3 seconden in deze positie en laat vervolgens de lok los.

8 Herhaal stap 6 en 7 na 20 seconden totdat u het gewenste resultaat hebt bereikt.
9 Herhaal stap 5 t/m 7 om de rest van het haar te ontkrullen.
10 Als u uw haar anders wilt stylen, houdt u de Style Refresh-knop (⑦) 3 seconden ingedrukt om de touch-upfunctie in of uit te schakelen. Deze functie zorgt voor het juiste resultaat met een lagere temperatuur en betere bescherming.
↳ Als deze functie is ingeschakeld, wordt de indicatie "STYLE REFRESH" (③) weergegeven en verdwijnt de temperatuurindicatie.
11 Als u nogmaals op de Style Refresh-knop drukt, verschijnt de vorige temperatuurstand.
Na gebruik:
1 Deactiveer de vergrendelingsfunctie door de vergrendelingsknop (⑨) te verschuiven en 1,5 seconden ingedrukt te houden.
2 Schakel het apparaat uit en haal de stekker uit het stopcontact.
3 Plaats het apparaat op een hittebestendig oppervlak tot het is afgekoeld.
4 Maak het apparaat en de ontkrulplaten schoon met een vochtige doek.
5 Vergrendel de ontkrulplaten door de armen van de platen te sluiten en de plaatvergrendeling te verschuiven naar 🔒.
6 Berg het apparaat op een veilige, droge en stofvrije plaats op. U kunt het apparaat ook aan het ophangoog (⑪) hangen.

4 Garantie en service
Als u informatie nodig hebt (bijv. over het vervangen van een hulpstuk) of als u een probleem hebt, bezoek dan de Philips-website (www.philips.com/support) of neem contact met het Philips Customer Care Centre in uw land op. Het telefoonnummer vindt u in het 'worldwide guarantee'-vouwblad. Als er geen Consumer Care Centre in uw land is, ga dan naar uw Philips-dealer.

Norsk
Gratulerer med kjøpet, og velkommen til Philips! Hvis du vil dra full nytte av støtten som Philips tilbyr, kan du registrere produktet ditt på www.philips.com/welcome.

1 Viktig
Les denne brukerveiledningen nøye før du bruker apparatet, og ta vare på den for senere referanse.
- ADVARSEL: Ikke bruk dette apparatet i nærheten av vann.
- Når du bruker apparatet på badet, må du koble det fra etter bruk. Nærheten til vann utgjør en risiko, selv når apparatet er slått av.
- ADVARSEL: Ikke bruk apparatet nær badekar, dusj, håndvasker eller andre elementer som inneholder vann.
- Koble alltid fra apparatet etter bruk.
- Hvis ledningen er ødelagt, må den alltid skiftes ut av Philips, et servicesenter som er godkjent av Philips, eller lignende kvalifisert personell, slik at man unngår farlige situasjoner.
- Dette apparatet kan brukes av barn over åtte år og av personer med nedsatt sanseevne eller fysisk eller psykisk funksjonsevne, eller personer med manglende erfaring eller kunnskap, dersom de får instruksjoner om sikker bruk av apparatet eller tilsyn som sikrer sikker bruk, og hvis de er klar over risikoen. Barn skal ikke leke med apparatet. Barn skal ikke utføre rengjøring eller vedlikehold uten tilsyn.
- Før du kobler til apparatet, må du kontrollere at spenningen som er angitt på apparatet, stemmer med den lokale nettspenningen.
- Ikke bruk apparatet til noe annet formål enn det som beskrives i denne veiledningen.
- Når apparatet er koblet til strømmen, må du aldri la det stå uten tilsyn.
- Ikke bruk tilbehør eller deler fra andre produsenter eller som Philips ikke spesifikt anbefaler. Hvis du bruker slikt tilbehør eller slike deler, blir garantien ugyldig.
- Ikke surr ledningen rundt apparatet.
- Vent til apparatet er avkjølt før du legger det vekk.
- Vær forsiktig når du bruker apparatet siden det kan være svært varmt. Bare hold i håndtaket ettersom andre deler er varme og ikke må tas på.
- Sett alltid apparatet i stativet på en varmebestandig, stabil og jevn overflate. De varme varmeplatene må aldri komme borti overflaten eller annet brennbart materiale.
- Unngå at strømledningen kommer i kontakt med de varme delene av apparatet.
- Hold apparatet unna brennbare gjenstander og brennbart materiale når det er slått på.
- Ikke dekk apparatet til med noe (for eksempel et håndkle eller klesplagg) når det er varmt.
- Apparatet skal bare brukes på tørt hår. Ikke bruk apparatet med våte hender.
- Hold alltid varmeplatene rene og fri for støv og stylingprodukter som skum, spray og gelé. Bruk aldri apparatet i kombinasjon med friseringsprodukter.
- Varmeplatene har belegg. Dette belegget kanskje sakte slites over tid. Dette påvirker ikke ytelsen til apparatet.
- Hvis apparatet brukes på farget hår, kan varmeplatene bli flekkete. Spør alltid distributøren før du bruker det på kunstig hår.
- Ta alltid med apparatet til et servicesenter som er autorisert av Philips, for undersøkelse eller reparasjon. Reparasjoner som er utført av ukvalifiserte personer, kan skape svært farlige situasjoner for brukeren.
- Ikke stikk metallgjenstander inn i åpningene. Det kan føre til elektrisk støt.
- Ikke trekk i nettledningen etter bruk. Hold alltid i støpselet når du trekker ut ledningen til apparatet.

Elektromagnetiske felt (EMF)
Dette Philipsapparatet overholder alle aktuelle standarder og forskrifter for eksponering for elektromagnetiske felt.

Miljø
Dette symbolet betyr at dette produktet ikke må avhendes i vanlig husholdningsavfall (2012/19/EU). Følg nasjonale regler for egen innsamling av elektriske og elektroniske produkter. Hvis du kaster produktet på riktig måte, bidrar du til å forhindre negative konsekvenser for helse og miljø.

2 Innledning
Philips ProCareTemp-rettetangen har nyutviklede Dual-Care™-plater som sørger for at alt håret er beskyttet mot for høy varme, og gir deg forsikring om det beste resultatet. Dual-Care™-platene er utstyrt med to hårpleiende teknologier som jobber sammen:
- TempPrecision-teknologi – takket være den avanserte varmefunksjonen holder rettetangen en mer konstant temperatur slik at du kan rette ut håret ved en mer stabil og dermed mer skånsom temperatur, like under 200 °C, mens du lager den frisyren du vil ha.
- Philips EHD+ Technology ™ – varmen fordeles alltid jevnt over hele platen for å forhindre skadelige varmepunkter.

Oversikt over rettetangen
① **Retteplater. Indikasjon for klar til bruk.**
② **Temperaturindikasjon.**
③ **Indikasjon for funksjonen style refresh.**
④ **Indikasjon for ionisk funksjon.**
⑤ **Indikasjon for tasteläsfunksjon.**
⑥ **Temperaturknapper.**
⑦ **Style refresh-knapper.**
- Få en ny frisyre med redusert temperatur og bedre beskyttelse.

⑧ **Av/på-knapp.**
⑨ **Tastelås.**
- Skyv og hold nede for å låse alle knappene på apparatet.

⑩ **Lås for retteplatene.**
- Skyv for å låse og slippe løs platearmene på apparatet.

⑪ **Hengeløkke.**
⑫ **Strømledning.**
⑬ **Retteplater.**

3 Rette håret
Kontroller at du velger en temperaturinnstilling som passer til håret ditt. Velg alltid en lav temperatur når du bruker rettetangen for første gang.

Hårtype	Temperaturinnstilling
Tykt, krøllete hår som er vanskelig å rette	Middels til høy (170 °C og over)
Fint, middels tykt eller litt bølgete hår	Lav til middels (160 °C og under)
Lyst, blondt, bleket eller farget hår	Lav (under 160 °C)

1 Koble støpselet til en stikkontakt.
2 Trykk på og hold nede knappen ⏻ (⑧) til LCD-skjermen begynner å lyse.
↳ Standard temperaturinnstilling vises på LCD-skjermen (②).
↳ IONIC (④) vises, noe som indikerer at ion-funksjonen er automatisk generert, med ioner som spres for å beskytte håret.
3 Trykk på temperaturknappene (⑥) for å velge en passende temperaturinnstilling for håret ditt.
↳ Hvis apparatet er slått på, genereres ioner automatisk og blir kontinuerlig sluppet fri for å gi ekstra glans og redusere krusing.
↳ Når retteplatene er oppvarmet til valgt temperatur, vises indikasjonen READY (①).
Merk: Hvis du ikke trykker på noen knapp i løpet av fire sekunder, aktiveres tastelåsfunksjonen automatisk, og alle knappene på apparatet deaktiveres. Når tastelåsfunksjonen er aktivert, vises indikasjonen for tastelås (⑤) på LCD-skjermen. Hvis du vil deaktivere tastelåsfunksjonen, skyver du og holder nede tastelåsen (⑨) i 1,5 sekunder.
Tips: Hvis du vil unngå å bytte knapper ved et uhell under prosessen, kan du også aktivere tastelåsfunksjonen manuelt ved å skyve og holde nede tastelåsen (⑨).
Merk: Apparatet er utstyrt med en funksjon for automatisk avslåing. Etter 60 minutter slår apparatet seg automatisk av. Du kan starte apparatet på nytt ved å trykke på og holde nede knappen ⏻ til LCD-skjermen begynner å lyse.
4 Skyv låsen for retteplatene (⑩) til 🔓 for å låse opp platearmene.
5 Kam håret, og ta en del som skal rettes, som ikke er bredere enn 5 cm.
6 Plasser det mellom retteplatene (⑬), og trykk platearmene sammen.
7 Dra rettetangen nedover håret i én bevegelse (maks. 5 sekunder) fra rot til tupp, uten å stoppe for å unngå overoppheting.
- Hvis du vil lage vipper, vrir du rettetangen en halvsirkel innover (eller utover) når du har kommet til hårtuppene. Hold rettetangen i den stillingen i to til tre sekunder, og slipp deretter den.

8 Etter 20 sekunder gjentar du trinn 6 og 7 til håret har fått ønsket utseende.
9 Når du skal rette resten av håret, gjentar du trinn 5 til 7.
10 Hvis du vil frisere håret på nytt, trykker du på og holder nede style refresh-knappen (⑦) i tre sekunder for å slå på funksjonen for finpuss (touch-up). Funksjonen sørger for at du oppnår riktig resultat med redusert temperatur og bedre beskyttelse.
↳ Når funksjonen er på, vises indikasjonen STYLE REFRESH (③), og temperaturindikasjonen forsvinner.
11 Trykk på style refresh-knappen på nytt, og den forrige temperaturinnstillingen for retting vises.
Etter bruk:
1 Deaktiver tastelåsfunksjonen ved å skyve og holde nede tastelåsen (⑨) i 1,5 sekunder.
2 Slå apparatet av, og trekk ut støpselet fra stikkontakten.
3 Plasser det på et varmebestandig underlag til det er avkjølt.
4 Rengjør apparatet og retteplatene med en fuktig klut.
5 Lås retteplatene ved å lukke platearmene og skyve platelåsen til 🔒.
6 Oppbevar det på et trygt og tørt sted, uten støv. Du kan også henge det i hengeløkken (⑪).

4 Garanti og service
Hvis du trenger informasjon, f.eks. om utskifting av tilbehør eller hvis det har oppstått problemer, kan du gå til www.philips.com/support eller kontakte Philips' kundestøtte der du bor. Du finner telefonnummeret i garantiheftet. Hvis det ikke er noen forbrukerstøtte der du bor, kan du gå til den lokale Philips-forhandleren.

Svenska
Gratulerar till din nya produkt och välkommen till Philips! Genom att registrera din produkt på www.philips.com/welcome kan du dra nytta av Philips support.

1 Viktigt
Läs användarhandboken noggrant innan du använder apparaten och spara den för framtida bruk.
- VARNING: Använd inte den här apparaten nära vatten.
- Om du använder apparaten i ett badrum måste du dra ut kontakten efter användning. Närhet till vatten utgör en fara, även när apparaten är avstängd.
- VARNING: Använd inte apparaten i närheten av badkar, duschar, behållare eller kärl som innehåller vatten.
- Dra alltid ut nätsladden efter användning.
- Om nätsladden är skadad måste den alltid bytas ut av Philips, ett av Philips auktoriserade serviceombud eller liknande behöriga personer för att undvika olyckor.
- Den här apparaten kan användas av barn som är 8 år och äldre och av med olika funktionshinder, eller som inte har kunskap om hur apparaten används så länge de övervakas och får instruktioner angående säker användning och förstår riskerna som medföljer. Barn ska inte leka med apparaten. Rengöring och användarunderhåll ska inte göra av barn utan vuxens tillsyn.
- Innan du ansluter apparaten kontrollerar du att spänningen som anges på apparaten motsvarar den lokala nätspänningen.
- Använd inte apparaten för något annat ändamål än vad som beskrivs i den här användarhandboken.
- Lämna aldrig apparaten obevakad när den är ansluten till elnätet.
- Använd aldrig tillbehör eller delar från andra tillverkare, eller delar som inte uttryckligen har rekommenderats av Philips. Om du använder sådana tillbehör eller delar gäller inte garantin.
- Linda inte nätsladden runt apparaten.
- Vänta tills apparaten har svalnat innan du lägger undan den.
- Var försiktig när du använder apparaten, eftersom den kan vara mycket varm. Håll endast i handtaget eftersom andra delar är varma, och undvik kontakt med huden.
- Ställ alltid apparaten i stativet på en värmetålig, stabil och plan yta. De heta värmeplattorna ska aldrig beröra ytan eller annat brännbart material.
- Undvik att nätsladden kommer i kontakt med apparatens varma delar.
- Håll apparaten borta från brandfarliga föremål och material när den är påslagen.
- Täck aldrig över apparaten med något (t.ex. en handduk) när den är varm.
- Apparaten får endast användas på torrt hår. Använd inte apparaten med våta händer.
- Håll värmeplattorna rena och fria från damm och stylingprodukter som hårskum, hårspray och hårgelé. Använd aldrig apparaten tillsammans med stylingprodukter.
- Värmeplattorna har en beläggning. Beläggningen kan nötas bort efter längre tids användning. Det påverkar dock inte apparatens prestanda.
- Om du använder apparaten på färgat hår kan det bli fläckar på värmeplattorna. Innan du använder apparaten i konstgjort hår bör du rådfråga hårdistributören.
- Lämna alltid in apparaten till ett serviceombud auktoriserat av Philips för undersökning och reparation. Reparation som görs av en okvalificerad person kan innebära en ytterst riskfylld situation för användaren.
- För inte in metallföremål i öppningarna eftersom det medför risk för elektriska stötar.
- Dra inte i nätsladden efter användning. Koppla alltid från apparaten genom att hålla i kontakten.

Elektromagnetiska fält (EMF)
Den här Philips-produkten uppfyller alla tillämpliga standarder och regler gällande exponering av elektromagnetiska fält.

Miljö
Den här symbolen betyder att produkten inte ska slängas bland hushållssoporna (2012/19/EU). Följ de regler som gäller i ditt land för återvinning av elektriska och elektroniska produkter. Genom att kassera gamla produkter på rätt sätt kan du bidra till att förhindra negativ påverkan på miljö och hälsa.

2 Introduktion
Philips ProCareTemp-plattång har nyligen utvecklade Dual-Care™-plattor som ser till att hårstråna skyddas från för hög värme och ger dig det bästa resultatet. Dual-Care™-plattorna är utrustade med två hårvårdande tekniker som fungerar tillsammans:
- TempPrecision-teknik - Tack vare dess värmare med höga prestanda, håller plattången en mer konstant temperatur som låter dig platta ut håret vid en stabil och därför mer vårdande temperatur, strax under 200 °C, och du får den frisyr du vill!
- Philips EHD+ Technology™ – De hela plattorna distribuerar värmen jämnt, vilket förhindrar skadligt heta punkter.

Översikt över plattången
① **Plattängsplattor. Tecken på startklar.**
② **Temperaturindikator.**
③ **Tecken på omstyling.**
④ **Tecken på jonisk funktion.**
⑤ **Tecken på nyckellåsfunktion.**
⑥ **Temperaturknappar.**
⑦ **Knappen STYLE REFRESH.**
- Styla om håret med lägre temperatur och bättre skydd.

⑧ **Strömbrytare.**
⑨ **Nyckellåsknapp.**
- Skjut och håll intryckt för att låsa alla knappar på apparaten.

⑩ **Lås för plattångsplattor.**
- Skjut för att låsa och frisläppa plattångsarmarna.

⑪ **Upphängningsögla.**
⑫ **Nätkabel.**
⑬ **Plattängsplattor.**

3 Platta ut håret
Se till att du väljer en temperaturinställning som är lämplig för ditt hår. Välj alltid en låg temperaturinställning när du använder plattången för första gången.

Hårtyp	Temperaturinställning
Tjockt, lockigt, svårt att platta ut	Medel till hög (170 °C eller högre)
Fint, normalt eller mjukt vågigt	Låg till medel (160 °C eller lägre)
Ljust, blont, blekt eller färgat	Låg (under 160 °C)

1 Sätt i kontakten i ett eluttag.
2 Håll knappen ⏻ (⑧) intryckt tills LCD-skärmen slås på.
↳ Standardtemperaturen visas på LCD-skärmen (②).
↳ "IONIC" (④) visas, vilket innebär att den joniska funktionen genereras automatiskt, med joner som sprids för att skydda håret.
3 Vrid på temperaturknapparna (⑥) för att välja lämplig temperaturinställning för ditt hår.
↳ Om apparaten slås på avges joner automatiskt och kontinuerligt för att ge extra glans och minska krusighet.
↳ När plattängsplattorna värmts upp till den valda temperaturinställningen visas READY (①).
Obs! Om ingen knapp trycks ned på över 4 sekunder, aktiveras nyckellåsfunktionen automatiskt, med alla knapparna avaktiverade på apparaten. När nyckellåsfunktionen är aktiverad visas nyckellåstecknet (⑤) på LCD-skärmen. Om du vill avaktivera nyckellåsfunktionen skjuter du och håller ned nyckellåsknappen (⑨) i 1,5 sekunder.
Tips! För att undvika att du oavsiktligt kommer åt knapparna under processen kan du också aktivera nyckellåsfunktionen manuellt genom att skjuta och hålla ned nyckellåsknappen (⑨).
Obs! Apparaten är utrustad med en automatisk avstängningsfunktion. Efter 60 minuter stängs apparaten av automatiskt. Du kan starta om apparaten genom hålla ⏻ intryckt tills LCD-skärmen slås på.
4 Skjut låset för plattängsplattorna (⑩) till 🔓 för att låsa upp plattångsarmarna.
5 Kamma håret och ta en slinga som inte är bredare än 5 cm.
6 Placera den mellan plattängsplattorna (⑬) och tryck ihop plattångsarmarna.
7 Dra plattången nedåt längs håret i en enda rörelse (max. 5 sekunder) från hårbotten mot hårtopparna utan att göra uppehåll, så håret inte överhettas.
- När du vill skapa en fikig frisyr vrider du plattången i en halvcirkel inåt (eller utåt) när du kommer till hårtopparna. Håll plattången i det läget i 2 till 3 sekunder och släpp den sedan.

8 Upprepa steg 6 och 7 efter 20 sekunder tills du nått önskat resultat.
9 Upprepa steg 5 till 7 och platta ut resten av håret.
10 Om du vill styla om håret håller du knappen STYLE REFRESH (⑦) intryckt i 3 sekunder för att slå på touch-up-funktionen. Med den här funktionen får du rätt resultat med lägre temperatur och bättre skydd.
↳ När funktionen är aktiv visas "STYLE REFRESH" (③) och vald temperatur försvinner.
11 Tryck på knappen STYLE REFRESH igen så visas föregående inställning av plattångstemperaturen.
Efter användning:
1 Avaktivera nyckellåsfunktionen genom att skjuta och hålla nyckellåsknappen (⑨) intryckt i 1,5 sekunder.
2 Stäng av apparaten och dra ur nätsladden.
3 Placera den på en värmetålig yta tills den svalnar.
4 Rengör apparaten och plattängsplattorna med en fuktig trasa.
5 Lås plattorna genom att stänga plattångsarmarna och skjuta låset till 🔒.
6 Förvara den på en säker, torr och dammfri plats. Du kan också hänga upp den i upphängningsöglan (⑪).

4 Garanti och service
För information om t.ex. byte av tillbehör eller om du har ett problem kan du gå till Philips webbplats på www.philips.com/support eller kontakta Philips Kundtjänst i ditt land. Telefonnumret finns i garantibroschyren. Om det inte finns någon kundtjänst i ditt land kan du vända dig till din lokala Philips-återförsäljare.

Türkçe
Bu ürünü satın aldığınız için tebrikler, Philips'e hoş geldiniz! Philips tarafından verilen destekten tam olarak yararlanabilmek için www.philips.com/welcome adresinden ürün kaydınızı yaptırın.

1 Önemli
Cihazı kullanmadan önce bu kullanım kılavuzunu dikkatle okuyun ve daha sonra yeniden başvurmak için saklayın.
- UYARI: Bu cihazı su yakınında kullanmayın.
- Yakında su bulunması, cihaz kapalı bile olsa tehlike oluşturacağından, cihazı banyoda kullandıktan sonra fişini prizden çekin.
- UYARI: Bu cihazı banyo küvetlerinin, duşların, lavaboların ve suyla dolu başka kapların yakınında çalıştırmayın.
- Kullanımdan sonra cihazın fişini mutlaka çekin.
- Cihazın elektrik kablosu hasarlıysa, bir tehlike oluşturmasını önlemek için mutlaka Philips'in yetki verdiği bir servis merkezi veya benzer şekilde yetkilendirilmiş kişiler tarafından değiştirilmesini sağlayın.
- Bu cihazın 8 yaşın üzerindeki çocuklar ve fiziksel, motor ya da zihinsel becerileri gelişmemiş veya bilgi ve tecrübe açısından eksik kişiler tarafından kullanımı sadece bu kişilerin nezaretinden sorumlu kişilerin bulunması veya güvenli kullanım talimatlarının bu kişilere sağlaması ve olası tehlikelerin anlatılması durumunda mümkündür. Çocuklar cihazla oynamamalıdır. Temizleme ve kullanıcı bakımı, nezaret edilmeyen çocuklarca yapılmamalıdır.
- Cihazı bağlamadan önce, cihaz üzerinde belirtilen gerilim değerinin yerel şebeke gerilimiyle aynı olduğundan emin olun.
- Cihazı bu kılavuzda açıklanan dışında bir amaç için kullanmayın.
- Cihaz güce bağlandığında, hiç bir zaman gözetimsiz bırakmayın.
- Başka üreticilere ait olan veya Philips tarafından özellikle tavsiye edilmeyen aksesuar ve parçaları kesinlikle kullanmayın. Bu tür aksesuar veya parça kullanırsanız, garantiniz geçerliliğini yitirir.
- Elektrik kablosunu cihazın etrafına sarmayın.
- Cihazı kaldırmadan önce soğumasını bekleyin.
- Cihaz aşırı derecede sıcak olduğundan, kullanırken çok dikkatli olun. Diğer parçalar sıcak olduğundan sadece sapından tutun ve ciltle temasını engelleyin.
- Cihazı mutlaka ısıya dayanıklı, düz bir yüzey üzerinde standına yerleştirin. Sıcak ısıtma plakaları kesinlikle yüzeyle veya diğer alev alabilir malzemelerle temas etmemelidir.
- Elektrik kablosunun cihazın ısınan bölümlerine değmesini önleyin.
- Cihazı çalışırken yanıcı maddelerden uzak tutun.
- Cihaz sıcakken üzerini havlu veya bez gibi kumaşlarla örtmeyin.
- Cihazı sadece kuru saçta kullanın. Cihazı ıslak elle çalıştırmayın.
- Isıtma plakalarını temiz tutun ve içine tozun ve krem, sprey, jöle gibi saç şekillendirme ürünlerinin girmesini önleyin. Cihazı kesinlikle şekillendirme ürünleriyle birlikte kullanmayın.
- Isıtma plakaları üzerinde kaplama vardır. Bu kaplama zaman içinde yavaşça yıpranabilir. Ancak bu durum cihazın performansını etkilemez.
- Cihaz boyalı saçlar için kullanıldığında ısıtma plakaları lekelenebilir. Peruk üzerinde kullanmadan önce mutlaka peruk satıcısına danışın.
- Cihazı kontrol veya onarım için mutlaka yetkili bir Philips servis merkezine gönderin. Onarımın yetkili olmayan kişilerce yapılması kullanıcı için çok tehlikeli durumlara yol açabilir.
- Elektrik çarpması riski bulunduğundan açıklıklara metal cisimler sokmayın.
- Kullandıktan sonra güç kablosunu çekmeyin. Cihazı prizden çekerken mutlaka fişten tutarak çekin.

Elektromanyetik alanlar (EMF)
Bu Philips cihazı, elektromanyetik alanlara maruz kalmaya ilişkin geçerli tüm standartlara ve düzenlemelere uygundur.

Çevre
Bu simge, ürünün normal evsel atıklarla birlikte atılmaması gerektiği anlamına gelir (2012/19/EU). Elektrikli ve elektronik ürünlerin ayrı olarak toplanması ile ilgili ülkenizdeki kurallara uyun. Eski ürünlerin doğru şekilde atılması, çevre ve insan sağlığı üzerindeki olumsuz etkileri önlemeye yardımcı olur.

2 Giriş
Philips ProCareTemp Düzleştiricide yeni geliştirilen Dual-Care™ plakalar bulunur; bu plakalar sayesinde saçınızı yüksek ısıdan korurken aynı zamanda en iyi sonuçları alırsınız. Dual-Care™ plakalarda 2 farklı saç bakım teknolojisi bir arada çalışır:
- TempPrecision Technology - Yüksek performanslı ısıtıcısı sayesinde düzleştirici, 200°C'nin biraz altında sabit bir sıcaklıkta saçlarınızı daha güvenli bir şekilde düzleştirmenizi ve saçlarınıza istediğiniz şekli vermenizi sağlar.
- Philips EHD+ Technology ™ – Plakaların tamamından eşit şekilde ısı yayıldığı için saçınıza zarar vermez.

Düzleştiriciye Genel Bakış
① **Düzleştirme plakaları. Çalışmaya hazır göstergesi.**
② **Sıcaklık göstergesi.**
③ **Yeniden şekillendirme fonksiyonu göstergesi.**
④ **İyon fonksiyonu göstergesi.**
⑤ **Tuş kilidi fonksiyonu göstergesi.**
⑥ **Sıcaklık düğmeleri.**
⑦ **Yeniden şekillendirme düğmesi.**
- Daha düşük sıcaklık ve daha fazla korumayla saçlarınızı yeniden şekillendirin.

⑧ **Güç düğmesi.**
⑨ **Tuş kilidi düğmesi.**
- Cihaz üzerindeki tüm düğmeleri kilitlemek için kaydırın ve basılı tutun.

⑩ **Düzleştirme plakası kilidi.**
- Cihazın plaka kollarını kilitlemek ve açmak için kaydırın.

⑪ **Asma kancası.**
⑫ **Güç kablosu.**
⑬ **Düzleştirme plakaları.**

3 Saçınızı düzleştirin
Saçınız için uygun bir sıcaklık ayarı seçtiğinizden emin olun. Saç düzleştiricisini ilk kez kullanırken, mutlaka düşük bir sıcaklık ayarı seçin.

Saç Tipi	Sıcaklık Ayarı
Kalın telli, kıvırcık, düzleştirilmesi zor	Orta - Yüksek (170°C ve üzeri)
İnce telli, normal veya yumuşak dalgalı saçlar	Düşük - Orta (160°C ve altı)
Açık renkli, sarı, rengi açılmış veya boyalı saçlar	Düşük (160°C altı)

1 Fişi elektrik prizine takın.
2 LCD ekran aydınlanana kadar ⏻ düğmesini (⑧) basılı tutun.
↳ Varsayılan sıcaklık ayarı LCD ekranda (②) gösterilir.
↳ "IONIC (④) görüntülenerek, saçınızı korumak için yayılan iyonlar ile iyon fonksiyonunun otomatik olarak etkinleştiğini belirtir.
3 Saçınıza uygun bir sıcaklık ayarı seçmek için sıcaklık düğmelerine (⑥) basın.
↳ Cihaz çalıştırıldığında otomatik olarak sürekli dağıtılan iyonlar, saçınıza ekstra parlaklık verir ve elektriklenmeyi azaltır.
↳ Düzleştirme plakaları seçilen sıcaklığa eriştiğinde, 'READY' (①) göstergesi görüntülenir.
Not: 4 saniye boyunca bir tuşa basmazsanız, tuş kilidi fonksiyonu otomatik olarak etkinleşir ve cihazdaki tüm tuşlar devre dışı bırakılır. Tuş kilidi fonksiyonu etkinleştiğinde, LCD ekranda tuş kilidi göstergesi (⑤) görünür. Tuş kilidi fonksiyonunu devre dışı bırakmak için tuş kilidi düğmesini (⑨) 1,5 saniye basılı tutun.
İpucu: İşlem sırasında düğmelere yanlışlıkla basmamak için, tuş kilidi düğmesini (⑨) kaydırıp basılı tutarak tuş kilidi fonksiyonunu manuel olarak da etkinleştirebilirsiniz.
Not: Bu cihazda otomatik kapanma fonksiyonu bulunur. 60 dakika sonra, cihaz otomatik olarak kapanır. LCD ekran ışığı yanana kadar ⏻ düğmesine basılı tutarak cihazı yeniden çalıştırabilirsiniz.
4 Plaka kollarının kilidini açmak için düzleştirme plakası kilidini (⑩) 🔓 konumuna kaydırın.
5 Saçınızı tarayın ve düzleştirme için 5 cm'den geniş olmayan bir tutam alın.
6 Saçınızı düzleştirme plakalarının (⑬) arasına yerleştirin ve plaka kollarını birbirine bastırın.
7 Saçın aşırı ısınmasını önlemek için, düzleştiriciyi, tek bir hareketle (maks. 5 saniye) saç diplerinden uçlarına doğru kaydırın.
- Kıvrımlar oluşturmak için, saç uçlarına ulaştığında düzleştiriciyi yarım tur içeri (veya dışarı) çevirin. Şekillendiriciyi 2 - 3 saniye bu konumda tutun ve sonra bırakın.

8 20 saniye sonra, istediniz görünüme kavuşana kadar adım 6 ve 7'yi tekrarlayın.
9 Saçınızın kalanını düzleştirmek için, 5 - 7 arası adımları tekrarlayın.
10 Saçınızı yeniden şekillendirmek amacıyla düzeltme fonksiyonunu açmak için yeniden şekillendirme (⑦) düğmesini 3 saniye basılı tutun. Bu fonksiyon, daha az sıcaklık ve daha iyi korumayla doğru sonuçlar sağlar.
↳ Fonksiyon açıkken "STYLE REFRESH" (③) göstergesi ekrana gelir ve sıcaklık göstergesi kaybolur.
11 Yeniden şekillendirme düğmesine tekrar bastığınızda önceki düzleştirme sıcaklık ayarı görünür.
Kullanımdan sonra:
1 Tuş kilidi düğmesini (⑨) 1,5 saniye basılı tutarak tuş kilidi fonksiyonunu devre dışı bırakın.
2 Cihazı kapatıp fişi prizden çekin.
3 Soğuyana kadar ısıya dayanıklı bir yüzeye yerleştirin.
4 Cihazı ve düzleştirme plakalarını nemli bir bezle temizleyin.
5 Plaka kollarını kapatıp plaka kilidini 🔒 konumuna getirerek düzleştirme plakalarını kilitleyin.
6 Güvenli, kuru ve tozsuz bir yerde saklayın. Ayrıca asma halkasından (⑪) asarak da saklayabilirsiniz.

4 Garanti ve servis
Parça değişimi ile ilgili daha fazla bilgiye ihtiyacınız varsa veya bir sorununuz varsa, lütfen www.philips.com/support Philips web sitesini ziyaret edin veya ülkenizdeki Philips Müşteri Merkeziyle iletişim kurun. Gerekli telefon numarası için garanti broşürüne bakın. Ülkenizde Müşteri Merkezi yoksa, yerel Philips satıcınıza gidin.

العربية
تهانينا لقيامك بعملية الشراء، وأهلاً بك في Philips! للاستفادة الكاملة من الدعم الذي تقدمه Philips، قم بتسجيل المنتج في www.philips.com/welcome.

1 هام
اقرأ دليل المستخدم هذا بعناية قبل استخدام الجهاز، واحتفظ به للرجوع إليها مستقبلاً.
- تحذير: لا تستخدم هذا الجهاز بالقرب من الماء
- عند استخدام الجهاز في الحمام، افصل الطاقة عنه مباشرةً بعد استخدامه إذ إن قربه من الماء يشكل خطراً حتى عندما يكون متوقفاً عن التشغيل.
- تحذير: لا تستخدم هذا الجهاز بالقرب من حوض الاستحمام، أو مرشّة الاغتسال، أو المِغسلة أو أي أوعية أخرى تحتوي على ماء.
- قم دائماً بفصل الطاقة عن الجهاز بعد الاستخدام.
- إذا كان سلك الطاقة الرئيسي تالفاً، فيجب استبداله من قبل Philips أو مركز خدمة مخوّل من قبل Philips أو أشخاص مؤهلين لتجنب أي خطر.
- يمكن للأطفال الذين يبلغون 8 أعوام وما فوق استخدام هذا الجهاز فضلاً عن الأشخاص الذين يعانون نقصاً في القدرات الجسدية أو الحسية أو العقلية أو أولئك الذين تنقصهم الخبرة أو المعرفة، في حال تم الإشراف عليهم أو إعطاؤهم إرشادات تتعلق باستخدام الجهاز بطريقة آمنة وفهم المخاطر المرتبطة به. يمنع الأطفال باللعب بالجهاز. لا يجب على الأطفال القيام بالتنظيف أو أعمال الصيانة من دون مراقبة.
- قبل توصيل الجهاز، تأكد أن الفولتية المشار إليها على الجهاز تتوافق مع الفولتية المحلية.
- لا تستخدم الجهاز لأي غرض آخر غير المبين في هذا الدليل.
- عند توصيل الجهاز بمقبس الطاقة، لا تتركه أبداً من دون مراقبة.
- لا تستخدم أبداً أي ملحقات أو أجزاء من أي شركة مصنعة أخرى أو لا توصي بها Philips على وجه الخصوص. قد يؤدي استخدام ملحقات أو أجزاء من هذا النوع إلى إبطال الضمان.
- لا تقم بلف سلك الطاقة الرئيسي حول الجهاز.
- انتظر حتى يبرد الجهاز قبل أن تخفظه.
- انتبه بشدة عند استخدام الجهاز إذ يمكن أن يكون ساخنًا جدًا. أمسك المقبض فقط إذ ستكون الأجزاء الأخرى ساخنة وتجنب ملامسة البشرة.
- ضع الجهاز دائماً مع الحامل على مساحة مسطحة وثابتة ومقاومة للسخونة. لا يجب إطلاقاً أن يلامس لوحَي التسخين الساختَين السطح أو أي مواد أخرى قابلة للاشتعال.
- تجنّب ملامسة سلك الطاقة الرئيسي لأجزاء الجهاز الساخنة.
- أبقِ الجهاز بعيداً عن الأجسام والمواد القابلة للاشتعال عندما يكون قيد التشغيل.
- لا تعمد إطلاقاً إلى تغطية الجهاز بأي شيء (منشفة أو قطعة قماش مثلاً) عندما يكون ساخناً.
- استخدم الجهاز على الشعر الجاف فقط. لا تقم بتشغيل الجهاز ويديك رطبتين.
- حافظ على نظافة لوحَي التسخين وخلوّهما من الغبار ومنتجات تسريح الشعر مثل رغوة الموس ورذاذ الشعر والجل. لا تستخدم الجهاز أبداً مع أي منتجات لتسريح الشعر.
- إن لوحَي التسخين مغطيان بطبقة من الطلاء. قد يزول هذا الطلاء شيئًا فشيئًا مع الوقت. لكن هذا لا يؤثر ذلك في أداء الجهاز.
- قد يؤدي استخدام الجهاز على الشعر المصبوغ إلى ظهور بقع على لوحَي التسخين. استشر دائماً موزع المنتج قبل استخدامه على الشعر الصناعي.
- قم بإعادة الجهاز دائماً إلى مركز خدمة مخوّل من قبل Philips لفحصه أو تصليحه. قد يؤدي إصلاحه من قبل أشخاص غير مؤهلين إلى تعرض المستخدم لحالات شديدة الخطورة.
- لا تدخل أي أجسام معدنية في الفتحات لتجنب حدوث صدمة كهربائية.
- لا تسحبي السلك بعد الاستخدام. امسكي بالمأخذ دائمًا لفصل الطاقة عن الجهاز.

الحقول الكهرومغناطيسية (EMF)
يتوافق جهاز Philips هذا مع كافة المعايير والأنظمة المطبقة المتعلقة بالتعرض للحقول الكهرومغناطيسية.

البيئة
يشير هذا الرمز إلى أنه يجب عدم التخلص من هذا المنتج مع النفايات المنزلية العادية (الإرشاد الأوروبي 2012/19/EU). اتبع القوانين السارية في بلدك للتجميع المنفصل للمنتجات الإلكترونية والكهربائية. يساعد التخلص من المنتجات بالطريقة الصحيحة في حماية البيئة وصحة الأفراد من التبعات السلبية.

2 مقدمة
كملحق لجهاز التمليس Philips ProCareTemp Straightener ، تم تطوير لوحَي Dual-Care™ اللذين يحميان كل شعيرة من الحرارة العالية وتضمن حصولك على أفضل النتائج المرجوة. إن لوحَي Dual-Care™ مجهزان بتقنيتين تعملان معًا للعناية بالشعر:
- تقنية TempPrecision - بفضل السخان عالي الأداء، يحافظ جهاز التمليس على درجة حرارة ثابتة ما يسمح لك بتمليس شعرك على حرارة مستقرة، تحت 200 درجة مئوية، وبالتالي يضمن عناية أكبر بشعرك وحصولك على التسريحة المطلوبة!
- Philips EHD+ Technology ™ – يقوم اللوحان بالكامل بتوزيع الحرارة بشكل متساوٍ ما يمنع إتلاف الشعيرات الساخنة.

نظرة عامة حول جهاز التمليس
① لوحا التمليس. مؤشر الجهوزية لبدء العمل.
② مؤشر درجة الحرارة.
③ مؤشر وظيفة style refresh.
④ مؤشر وظيفة الأيون.
⑤ مؤشر وظيفة إقفال المفاتيح.
⑥ أزرار تعديل درجة الحرارة.
⑦ زر style refresh.
- قم بإعادة تسريح شعرك تحت درجة حرارة مخفّضة وحماية أكبر.

⑧ زر الطاقة.
⑨ زر إقفال المفاتيح.
- اسحب الزر واضغط عليه باستمرار لإقفال أزرار الجهاز.

⑩ قفل لوحَي التمليس.
- اسحب الزر لإقفال الأزرار وحرّر ذراعَي الجهاز.

⑪ حلقة التعليق.
⑫ كبل الطاقة.
⑬ لوحا التمليس.

3 تمليس شعرك
تأكد من تحديد إعداد درجة حرارة ملائمة لشعرك. احرص دائماً على تحديد إعداد درجة حرارة منخفضة عند استخدام جهاز التمليس للمرة الأولى.

نوع الشعر	إعداد درجة الحرارة
خشن، مجعّد ويصعب تمليسه	حرارة متوسطة إلى مرتفعة (170 درجة مئوية وأعلى)
ناعم، أو متوسط النعومة أو قليل التموّج	حرارة منخفضة إلى متوسطة (160 درجة مئوية وأدنى)
فاتح، أو أشقر، أو مبيّض أو مصبوغ	حرارة منخفضة (تحت 160 درجة مئوية)

1 قم بتوصيل مأخذ التوصيل بمقبس وحدة تزويد بالطاقة.
2 اضغط باستمرار على زر ⏻ (⑧) حتى تضيء شاشة العرض LCD.
↳ يظهر إعداد درجة الحرارة الافتراضي على شاشة العرض LCD (②).
↳ يتم عرض «IONIC» (④)، للإشارة إلى تشغيل وظيفة الأيون تلقائيًا مع توزيع الأيونات لحماية الشعر.
3 اضغط على أزرار درجة الحرارة (⑥) لتحديد إعداد درجة الحرارة الملائم لشعرك.
↳ إذا تم تشغيل الجهاز، تتوزع الأيونات تلقائيًا وبشكل متواصل لتمنح شعرك لمعاناً إضافياً وتقلل من التجاعيد.
↳ حين يسخن لوحا التمليس حتى إعداد درجة الحرارة المحددة، يظهر مؤشر «READY» (①).
ملاحظة: إذا لم يتم الضغط على أي زر خلال فترة تتجاوز 4 ثوانٍ، يتم تنشيط وظيفة إقفال المفاتيح تلقائيًا، بينما يتم تعطيل مفاتيح الجهاز عندما تكون وظيفة إقفال المفاتيح منشطة، يظهر مؤشر قفل المفاتيح (⑤) على شاشة العرض LCD. لتعطيل وظيفة إقفال المفاتيح، اسحب زر إقفال المفاتيح واضغط عليه باستمرار (⑨) لمدة 1.5 ثانية.
تلميح: لتجنب الضغط على المفاتيح عن طريق الخطأ خلال عملية تمليس الشعر، بإمكانك أيضًا تنشيط وظيفة إقفال المفاتيح يدويًا عبر سحب زر إقفال المفاتيح (⑨) والضغط عليه باستمرار.
ملاحظة: الجهاز مزود بوظيفة إيقاف التشغيل التلقائي. بعد 60 دقيقة، يتم إيقاف تشغيل الجهاز تلقائيًا. بإمكانك إعادة تشغيل الجهاز عبر الضغط باستمرار على الزر ⏻ حتى تضيء شاشة العرض LCD.
4 اسحب قفل لوحَي التمليس (⑩) حتى 🔓 لفتح ذراعَي الجهاز.
5 مشّط شعرك وخذ خصلة لتمليسها لا يزيد عرضها عن 5 سم.
6 ضعها بين لوحَي التمليس (⑬) واضغط الذراعين على بعضهما بإحكام.
7 اسحب جهاز التمليس على طول الشعر بحركة واحدة (لمدة أقصاها 5 ثوانٍ) من الجذور إلى الأطراف من دون توقف لتجنب فرط الإحماء.
- للقيام بتسريحات سريعة، اعمد إلى إدارة جهاز التمليس نصف دائرة إلى الداخل (أو إلى الخارج) عندما يبلغ أطراف الشعر. أبقِ جهاز التمليس في هذه الوضعية من ثانيتين إلى 3 ثوانٍ، ثم حرره.

8 بعد 20 ثانيةً، كرر الخطوتين 6 و7 حتى تحصل على التسريحة المطلوبة.
9 لتمليس شعرك كله، كرر الخطوات 5 إلى 7.
10 لإعادة تسريح شعرك، اضغط باستمرار على الزر style refresh (⑦) لمدة 3 ثوانٍ لتشغيل وظيفة اللمسة السحرية. تضمن هذه الوظيفة حصولك على نتيجة ممتازة مع درجة حرارة مخفّضة وحماية فضلى.
↳ حين تكون هذه الوظيفة قيد التشغيل، يظهر مؤشر "STYLE REFRESH" (③) ويختفي مؤشر الحرارة.
11 اضغط على الزر style refresh من جديد. فيظهر إعداد درجة حرارة التمليس السابقة.
بعد الاستخدام:
1 قم بتعطيل وظيفة إقفال المفاتيح عبر سحب الزر إقفال المفاتيح (⑨) والضغط عليه باستمرار لمدة 1.5 ثانية.
2 قم بإيقاف تشغيل الجهاز وبفصل الطاقة عنه.
3 ضعه على سطح مقاوم للسخونة حتى يبرد.
4 اعمد إلى تنظيف الجهاز ولوحَي التمليس بواسطة قطعة قماش رطبة.
5 أقفل لوحَي التمليس عبر إغلاق الذراعين وسحب قفل اللوحَين إلى 🔒.
6 احفظ الجهاز في مكان آمن وجاف، وخالٍ من الغبار. كما يمكنك أيضاً تعليقه بواسطة حلقة التعليق (⑪).

4 الضمان والخدمة
إذا احتجت إلى معلومات أو مثلاً إلى استبدال ملحق أو إذا واجهتك أي مشكلة، فيرجى زيارة موقع Philips على ويب www.philips.com/support أو الاتصال بمركز خدمة المستهلك التابع لـ Philips في بلدك. رقم الهاتف موجود في نشرة الضمان العالمية. في حال عدم وجود مركز خدمة للمستهلك في بلدك، يرجى زيارة موزّع منتجات Philips المحلي.

فارسی
به دنیای محصولات فیلیپس خوش آمدید. به شما برای خرید این محصول تبریک می گوییم! برای استفاده بهینه از خدمات پس از فروش فیلیپس، دستگاه خود را در سایت www.philips.com/welcome ثبت نام کنید.

1 مهم
قبل از استفاده از دستگاه، این دفترچه راهنما را به دقت بخوانید و آن برای مراجعات بعدی نزد خود نگه دارید.
- هشدار: از دستگاه در نزدیکی آب استفاده نکنید
- اگر از دستگاه در دستشویی استفاده می کنید، پس از مصرف، آن را از پریز بکشید. استفاده از دستگاه در نزدیکی آب خطرآفرین است، حتی اگر خاموش باشد.
- هشدار: از دستگاه در نزدیکی وان حمام، دوش آب، حوض یا ظروف حاوی آب استفاده نکنید.
- همیشه آن را پس از استفاده از پریز بکشید.
- درصورتی که سیم برق آسیب دیده است برای جلوگیری از بروز خطر، آن را نزد نمایندگی های Philips، مرکز خدمات مجاز Philips یا اشخاص متخصص تعویض کنید.
- کودکان بالای 8 سال و افرادی که از توانایی جسمی، حسی و ذهنی کافی برخوردار نیستند یا تجربه و آگاهی ندارند می توانند با نظارت بزرگترها یا آموختن استفاده ایمن از دستگاه و آگاهی از خطرات ممکن، از دستگاه استفاده کنند. کودکان نباید با دستگاه بازی کنند. تمیز کردن و مراقبت از دستگاه نباید توسط کودکان بدون نظارت انجام شود
- قبل از اتصال دستگاه به پریز برق، بررسی کنید که ولتاژ مشخص شده روی دستگاه با ولتاژ برق محلی شما مطابقت داشته باشد.
- از دستگاه به منظوری غیر از موارد شرح داده شده در این دفترچه راهنما استفاده نکنید.
- وقتی دستگاه به برق متصل است، آن را رها نکنید.
- هرگز از لوازم جانبی یا قطعات سازندگان دیگر یا لوازمی که Philips آن ها را توصیه نمی کند استفاده نکنید. اگر از چنین لوازم جانبی یا قطعاتی استفاده کنید، ضمانت نامه شما از درجه اعتبار ساقط می شود.
- سیم برق را دور دستگاه نپیچانید.
- قبل از جمع آوری دستگاه، صبر کنید تا خنک شود.
- هنگام کار با دستگاه بسیار دقت کنید چون ممکن است بیش از حد داغ باشد. فقط دسته را بگیرید چون بقیه قسمت ها داغ هستند و نباید با پوست شما تماس پیدا کنند.
- همیشه دستگاه را با پایه آن روی یک سطح صاف، پایدار و مقاوم در برابر حرارت قرار دهید. صفحات حرارتی داغ هرگز نباید در تماس با سطح یا سایر مواد قابل اشتعال قرار گیرند.
- از تماس سیم برق با قطعات داغ دستگاه جلوگیری کنید.
- وقتی دستگاه روشن است، آن را دور از اشیاء و مواد قابل اشتعال نگهدارید.
- هرگز وقتی دستگاه داغ است، آن را با چیزی (مانند حوله یا پارچه) نپوشانید.
- از دستگاه فقط برای موهای خشک استفاده کنید. از دستگاه با دست خیس استفاده نکنید.
- صفحات حرارتی را تمیز و عاری از گرد و غبار و محصولات حالت دهنده مو مانند موس، اسپری و ژل نگهدارید. هرگز از دستگاه همراه با محصولات حالت دهنده مو استفاده نکنید.
- صفحات حرارتی با یک روکش پوشیده شده اند. این روکش ممکن است در طول زمان ساییده شود. هرچند، این مسئله تاثیری در کارایی دستگاه ندارد.
- اگر از دستگاه برای موی رنگ زده استفاده شود، صفحات حرارتی ممکن است لکه شوند. قبل از استفاده برای موی مصنوعی، با فروشنده مو مشورت کنید.
- همیشه دستگاه را برای آزمایش یا تعمیر به مرکز خدماتی مجاز Philips ببرید. تعمیر توسط افراد غیرمجاز ممکن است برای کاربر بسیار خطرآفرین باشد.
- اشیاء فلزی را در روزنه های هوا وارد نکنید، چون احتمال برق گرفتگی وجود دارد.
- بعد از استفاده دوشاخه برق را با یک دست از پریز نکشید. ابتدا پریز را با دست نگهدارید و سپس دوشاخه را بیرون بیاورید.

میدان الکترومغناطیسی (EMF)
این دستگاه Philips با کلیه قوانین و استانداردهای کاربردپذیر میدان های الکترومغناطیسی مطابقت دارد.

محیط زیست
این علامت نشان میدهد که محصول نباید با زبالههای معمولی خانگی دور انداخته شود (2012/19/EU). در این خصوص بر طبق قوانین کشور خود نسبت به جمعآوری محصولات الکتریکی و الکترونیکی اقدام نمایید. دور انداختن صحیح از تاثیرات منفی بر روی محیط زیست و سلامت انسان جلوگیری می کند.

2 مقدمه
اطوی موی Philips ProCareTemp مجهز به صفحات Dual-Care™ است که از داغ شدن بیش از حد مو جلوگیری کرده و شما را از گرفتن بهترین نتایج مطمئن می سازد. صفحات Dual-Care™ مجهز به 2 فن آوری است که در این اطوی مو عمل می کنند:
- TempPrecision Technology - اطوی مو این فن آوری را مدیون گرم کننده ای با کارایی بالا است که با دمایی ثابت و در عین حال ملایم، زیر 200 درجه سانتی گراد، موهایتان را صاف می کند. درست همان حالتی که مد نظر شماست!
- Philips EHD+ Technology ™ – صفحات اطو همیشه حرارت را به طور یکنواخت توزیع کرده و از آسیب موضعی به موها جلوگیری می کنند.

نمای کلی اطوی مو
① صفحات اطوی مو. نشانگر آماده بودن برای استفاده.
② نشانگر دما.
③ نشانگر عملکرد تغییر حالت مو.
④ نشانگر عملکرد یونی.
⑤ نشانگر عملکرد قفل کلید.
⑥ دکمه های دما.
⑦ دکمه STYLE REFRESH.
- با کاهش حرارت و حفاظت بهتر، موی خود را دوباره حالت دهید.

⑧ دکمه روشن/خاموش.
⑨ دکمه قفل کلید.
- برای قفل کردن دکمه های دستگاه، این دکمه را بلغزانید و نگهدارید.

⑩ قفل صفحات اطوی مو.
- برای قفل و باز کردن دسته های اطوی مو، این دکمه را بلغزانید.

⑪ حلقه آویز.
⑫ سیم برق.
⑬ صفحات اطوی مو.

3 اطو کردن موها
تنظیم دمای مناسب برای موهای خود را انتخاب کنید. اگر از اطوی مو برای اولین بار استفاده می کنید، آن را روی تنظیمات دمای کم قرار دهید.

نوع مو	تنظیم دما
موهای ضخیم، وز یا موهایی که صاف کردن آن سخت است	متوسط تا زیاد (170 درجه سانتی گراد و بالاتر)
موهای نازک، با بافت متوسط یا فر نرم	کم تا متوسط (160 درجه سانتی گراد و پایین تر)
موی کمرنگ، بور، دکلره یا رنگ شده	کم (زیر 160 درجه سانتی گراد)

1 دوشاخه را به پریز برق بزنید.
2 دکمه ⏻ (⑧) را فشار داده و نگه دارید تا صفحه نمایش LCD روشن شود.
↳ تنظیم دمای پیش فرض در صفحه نمایش LCD (②) نشان داده می شود.
↳ "IONIC" (④) نمایش داده شده و نشان می دهد که عملکرد یونی به طور خودکار ایجاد شده است و برای حفاظت از موهای شما، یون ها را آزاد می کند.
3 دکمه های دما (⑥) را فشار داده و تنظیم دمای مناسب موی خود را انتخاب کنید.
↳ با روشن کردن دستگاه، یون ها به طور خودکار و پیوسته آزاد شده و باعث درخشش شدن بیشتر مو و جلوگیری از وز شدن آن می شوند.
↳ وقتی اطوی مو تا دمای انتخابی شما داغ شد، نشانگر "READY" (①) نمایش داده می شود.
توجه: اگر بیشتر از 4 ثانیه دکمه ای فشار داده نشود، عملکرد قفل کلید به طور خودکار فعال شده و همه دکمه های دستگاه غیرفعال می گردند. وقتی عملکرد قفل کلید فعال می شود، نشانگر قفل کلید (⑤) در صفحه LCD ظاهر می گردد. برای غیرفعال کردن عملکرد قفل کلید، دکمه قفل کلید (⑨) را لغزانده و برای 1.5 ثانیه نگه دارید.
نکته: برای جلوگیری از فشرده شدن ناخواسته دکمه ها، می توانید عملکرد قفل کلید را به صورت دستی فعال کنید. برای این کار باید دکمه قفل کلید (⑨) را لغزانده و نگهدارید.
توجه: این دستگاه مجهز به عملکرد خاموش شدن خودکار است. بعد از 60 دقیقه، دستگاه به طور خودکار خاموش می شود. دستگاه را با فشار دادن و نگهداشتن دکمه ⏻ راه اندازی کنید تا صفحه نمایش LCD روشن شود.
4 قفل صفحات اطو (⑩) را به طرف 🔓 بلغزانید تا قفل دسته های اطو باز شود.
5 موها را شانه زده و تکه ای از مو را به اندازه کمتر از 5 سانتی متر برای اطو کردن در دست بگیرید.
6 این دسته مو را بین صفحات اطوی مو قرار دهید (⑬) و دسته های اطو را محکم به هم فشار دهید.
7 اطوی مو را تا انتهای بلندی مو با یک حرکت (حداکثر 5 ثانیه) از ریشه به نوک بکشید. بدون این که در هیچ قسمتی توقف کنید. چون این کار باعث داغ شدن بیش از حد مو می شود.
- برای تاب دار کردن مو، اطو را تا انتهای مو بکشید و آن را به اندازه یک نیم دایره به داخل (یا خارج) بپیچانید. اطوی مو را برای 2 تا 3 ثانیه به همان حالت نگه دارید و بعد رها کنید.

8 بعد از 20 ثانیه، مرحله 6 و 7 را تکرار کنید تا حالتی که می خواهید به دست بیاید.
9 برای اطو کردن بقیه موها، مراحل 5 تا 7 را تکرار کنید.
10 برای حالت دادن مجدد موها، دکمه STYLE REFRESH (⑦) را به مدت 3 ثانیه فشار داده و نگهدارید تا عملکرد بهینه روشن شود. این عملکرد بهترین نتیجه را با دمای کمتر و حفاظت بیشتر می دهد.
↳ وقتی این عملکرد روشن شد، نشانگر "STYLE REFRESH" (③) نشان داده شده و نشانگر دما ناپدید می شود.
11 دوباره دکمه STYLE REFRESH را فشار دهید. تنظیم دمای قبلی ظاهر می شود.
پس از استفاده:
1 عملکرد قفل کلید را با لغزاندن و نگهداشتن دکمه قفل کلید (⑨) به مدت 1.5 ثانیه، غیرفعال کنید.
2 دستگاه را خاموش کرده و آن را از پریز خارج کنید.
3 دستگاه را روی یک سطح مقاوم در برابر حرارت قرار دهید تا خنک شود.
4 دستگاه و صفحات اطوی مو را با استفاده از یک پارچه مرطوب تمیز کنید.
5 صفحات اطو را با بستن دسته های آن و لغزاندن قفل صفحات به طرف 🔒، قفل کنید.
6 و سپس آن را در محلی خشک و امن، بدون گرد و غبار قرار دهید. می توانید دستگاه را با حلقه ی آویز (⑪) آویزان کنید.

4 ضمانت نامه و خدمات پس از فروش
برای کسب اطلاعات مثلا برای تعویض یک قطعه یا رفع اشکال دستگاه خود، لطفاً از وب سایت Philips به آدرس www.philips.com/support بازدید فرمایید یا با مرکز خدمات پس از فروش Philips در کشور خود تماس بگیرید. شماره تلفن این مراکز در برگ ضمانت نامه جهانی موجود است. اگر در کشور شما مرکز خدمات پس از فروش Philips وجود ندارد به فروشنده دستگاه خود مراجعه نمایید.