Register your product and get support at
www.philips.com/welcome

HP8605

EN	User manual	PL	Instrukcja obsługi
BG	Ръководство за потребителя	RO	Manual de utilizare
CS	Příručka pro uživatele	RU	Руководство пользователя
ET	Kasutusjuhend	SK	Príručka užívateľa
HR	Korisnički priručnik	SL	Uporabniški priročnik
HU	Felhasználói kézikönyv	SR	Korisnički priručnik
LT	Vartotojo vadovas	UK	Посібник користувача
LV	Lietotāja rokasgrāmata		

PHILIPS

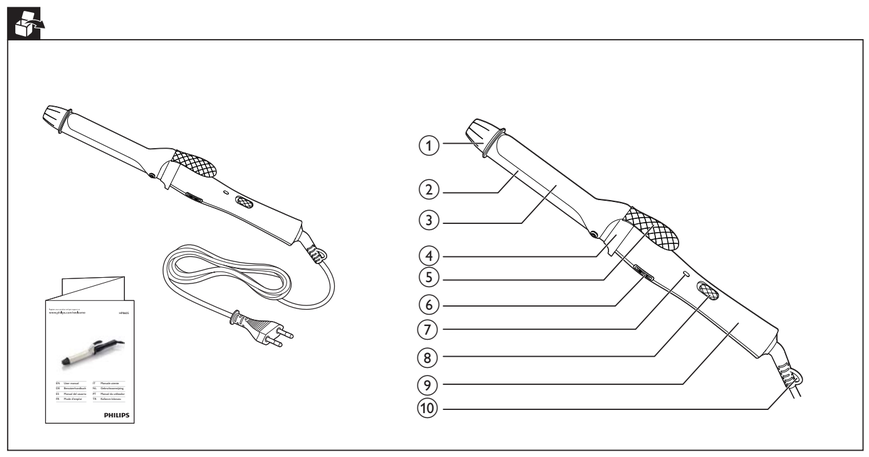

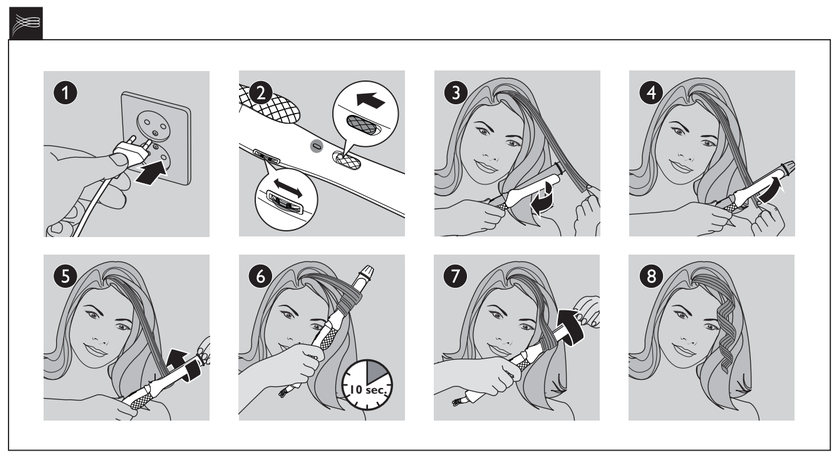

All registered and unregistered trademarks are property of their respective owners.
© 2012 Koninklijke Philips Electronics N.V.
All rights reserved.

3140 035 28223

English

Congratulations on your purchase, and welcome to Philips! To fully benefit from the support that Philips offers, register your product at www.philips.com/welcome.

1 Introduction

CurlControl features 25mm barrel for natural looking curls, protective ceramic coating for a better caring, and 8 heat settings to suit your hair type. Create curls that are easy to manage, look natural and feel sexy without the dryness. We hope you will enjoy using your **CurlControl**.

2 Important

Read this user manual carefully before you use the appliance and keep it for future reference.

- WARNING: Do not use this appliance near water.
- When the appliance is used in a bathroom, unplug it after use since the proximity of water presents a risk, even when the appliance is switched off.
- WARNING: Do not use this appliance near bathtubs, showers, basins or other vessels containing water.
- Always unplug the appliance after use.
- If the mains cord is damaged, you must have it replaced by Philips, a service centre authorised by Philips or similarly qualified persons in order to avoid a hazard.
- This appliance can be used by children aged from 8 years and above and persons with reduced physical, sensory or mental capabilities or lack of experience and knowledge if they have been given supervision or instruction concerning use of the appliance in a safe way and understand the hazards involved. Children shall not play with the appliance. Cleaning and user maintenance shall not be made by children without supervision.
- Before you connect the appliance, ensure that the voltage indicated on the appliance corresponds to the local power voltage.
- Do not use the appliance for any other purpose than described in this manual.
- When the appliance is connected to the power, never leave it unattended.
- Never use any accessories or parts from other manufacturers or that Philips does not specifically recommend. If you use such accessories or parts, your guarantee becomes invalid.
- Do not wind the mains cord round the appliance.
- Wait until the appliance has cooled down before you store it.
- Pay full attention when using the appliance since it could be extremely hot. Only hold the handle as other parts are hot and avoid contact with the skin.
- Always place the appliance with the stand on a heat-resistant, stable flat surface.The hot barrel should never touch the surface or other flammable material.
- Avoid the mains cord from coming into contact with the hot parts of the appliance.
- Keep the appliance away from flammable objects and material when it is switched on.
- Never cover the appliance with anything (e.g. a towel or clothing) when it is hot.
- Only use the appliance on dry hair. Do not operate the appliance with wet hands.
- Keep the barrel clean and free of dust and styling products such as mousse, spray and gel. Never use the appliance in combination with styling products.
- The barrel has velvet coating.This coating might slowly wear away over time. However, this does not affect the performance of the appliance.
- If the appliance is used on color-treated hair, the barrel may be stained. Before using it on artificial hair, always consult their distributor.
- Always return the appliance to a service centre authorized by Philips for examination or repair. Repair by unqualified people could result in an extremely hazardous situation for the user.
- Do not insert metal objects into openings to avoid electric shock.

Electromagnetic fields (EMF)

This appliance complies with all standards regarding electromagnetic fields (EMF). If handled properly and according to the instructions in this user manual, the appliance is safe to use based on scientific evidence available today.

Environment

Your product is designed and manufactured with high quality materials and components, which can be recycled and reused. when this crossed-out wheeled bin symbol is attached to a product it means the product is covered by the European Directive 2012/19/EU.
Please inform yourself about the local separate collection system for electrical and electronic products.
Please act according to your local rules and do not dispose of your old products with your normal household waste.The correct disposal of your old product will help prevent potential negative consequences for the environment and human health.

3 Curl your hair

Ensure that you select a temperature setting that is suitable for your hair. Always select a low setting when you use the curler for the first time.

Hair Type	Temperature Setting
Coarse, curly, hard-to-curl	Mid to High (setting 4-8)
Fine, medium-textured or softly straightened	Low to Mid (setting 1-5)
Pale, blonde, bleached or color-treated	Low (setting 1-3)

1 Connect the plug to a power supply socket.
2 Slide the on/off switch (8) to **I** to switch on the appliance.
↳ The power-on indicator (7) lights up and starts blinking.

Turn the rheostat wheel (6) to select your desired temperature setting as recommended in the table above.
↳ When the appliance is ready for use, the indicator (7) stops blinking.
3 Before you start curling, comb your hair and divide your hair into small sections. Press the lever(5) and place a section of hair between the barrel (2) and clip (3).
4 Close the clip by releasing the lever and slide the barrel to the hair tip.
5 Hold the cool tip (1) and the handle (9) of the curling iron, and then wind the section of hair round the barrel from tip to root by rotating the curler.
6 Hold the curling iron in the position for max. 10 seconds.

Note

- Do not pull at the curler when you unwind your hair, otherwise you would straighten the curl.

7 Unwind the section of hair until you can open the clip again with the lever.
8 Release the curled hair.
- To curl the rest of your hair, repeat steps 3 to 8.
- You may curl your hair both from inside out or from outside in as you like.

After use:
1 Switch off the appliance and unplug it.
2 Place it on the resting stand (4) until it cools down.To place it on a heat-resistant surface is highly recommended.
3 Remove hairs and dust from the barrel and clip.
4 Clean the barrel and the clip with damp cloth.
5 Keep it in a safe and dry place, free of dust.You can also hang it with the hanging loop (10).

4 Guarantee and service

If you need information or if you have a problem, please visit the Philips website at www.philips.com or contact the Philips Customer Care Centre in your country.You can find the list of phone number in the worldwide guarantee leaflet. If there is no Consumer Care Centre in your country, please go to your local Philips dealer or contact the Service Department of Philips Domestic Appliances and Personal Care BV.

5 Troubleshooting

If problems should arise with your curler and you cannot solve them with the information below, please contact the nearest Philips service centre or the Philips Customer Care Centre in your country.

Problem	Cause	Solution
The appliance does not work at all.	The power socket to which the appliance has been connected may not live.	Ensure the socket is live.
	The mains cord of the appliance may be damaged.	If the mains cord is damaged, you must have it replaced by Philips, a service centre authorised by Philips or similarly qualified persons in order to avoid a hazard.

Български

Поздравяваме ви за покупката и добре дошли при Philips! За да се възползвате изцяло от предлаганата от Philips поддръжка, регистрирайте изделието си на www.philips.com/welcome.

1 Въведение

Машата за къдрене CurlControl има 25-мм стебло за къдрици с естествен вид, защитно керамично покритие за по-добра грижа и 8 настройки за температура за различните типове коса. С нея е лесно да оформите къдрици, които изглеждат естествено и секси, без да пресушите косата си. Надяваме се да използвате с удоволствие вашата **CurlControl**.

2 Важно

Преди да използвате уреда, прочетете внимателно това ръководство за потребителя и го запазете за справка в бъдеще.
- ПРЕДУПРЕЖДЕНИЕ: Не използвайте уреда близо до вода.
- Ако уредът се използва в баня, след употреба го изключвайте от контакта. Близостта до вода води до риск, дори когато уредът не работи.
- ПРЕДУПРЕЖДЕНИЕ: Не използвайте уреда близо до вани, душове, мивки или съдове с вода.
- След употреба винаги изключвайте уреда от контакта.
- С оглед предотвратяване на опасност, при повреда в захранващия кабел той трябва да бъде сменен от Philips, оторизиран от Philips сервиз или квалифициран техник.
- Този уред може да се използва от деца на възраст над 8 години и от хора с намалени физически възприятия или умствени недостатъци или без опит и познания, ако са инструктирани за безопасна употреба на уреда и са под наблюдение с цел гарантиране на безопасна употреба и ако са им разяснени евентуалните опасности. Не позволявайте на деца да си играят с уреда. Не позволявайте на деца да извършват почистване или поддръжка на уреда без надзор.
- Преди да включите уреда в контакта, проверете дали посоченото върху уреда напрежение отговаря на това на местната електрическа мрежа.
- Не използвайте уреда за цели, различни от указаното в това ръководство.
- Никога не оставяйте уреда без надзор, когато е включен в електрическата мрежа.
- Никога не използвайте аксесоари или части от други производители или такива, които не са специално препоръчани от Philips. При използване на такива аксесоари или части вашата гаранция става невалидна.
- Не навивайте захранващия кабел около уреда.
- Изчакайте уреда да изстине, преди да го приберете.
- Уредът се нагорещява много, затова бъдете изключително внимателни при използването му. Хващайте уреда само за дръжката, тъй като другите части са горещи, и избягвайте контакт с кожата.
- Винаги поставяйте уреда с поставката върху топлоустойчива, стабилна и равна повърхност. Нагорещеното стебло никога не бива да докосва повърхността или други запалими материали.
- Пазете захранващия кабел от допир с горещите части на уреда.
- Когато уредът е включен, го дръжте далече от лесно запалими предмети и материали.
- Не покривайте уреда с каквото и да било (напр. кърпа или дреха), докато е горещ.
- Използвайте уреда само на суха коса. Не използвайте уреда с мокри ръце.
- Пазете стеблото на уреда чисто, без прах и стилизиращи продукти като пяна, лак или гел за коса. Никога не използвайте уреда в съчетание със стилизиращи продукти.
- Стеблото има кадифено меко покритие. С течение на времето покритието може постепенно да се изнosи. Това обаче не влияе на работата на уреда.
- Ако уредът се използва върху боядисана коса, стеблото може да стане на петна. Преди да използвате уреда върху изкуствена коса, непременно се консултирайте с дистрибутора на косата.
- За проверка или ремонт носете уреда само в упълномощен от Philips сервиз. Ремонт, извършен от неквалифицирани лица, може да създаде изключително опасни ситуации за потребителя.
- За да избегнете токов удар, не пъхайте метални предмети в отворите.

Електромагнитни излъчвания (EMF)

Този уред е в съответствие с всички стандарти по отношение на електромагнитните излъчвания (EMF). Ако се употребява правилно и съобразно напътствията в Ръководството, уредът е безопасен за използване според наличните досега научни факти.

Околна среда

Продуктът е разработен и произведен от висококачествени материали и компоненти, които могат да бъдат рециклирани и използвани повторно.
Когато към изделието е прикачен задраскан символ на контейнер за отпадъци, това означава, че изделието отговаря на европейската директива 2012/19/ЕО.
Осведомете се относно местната система за разделно събиране на отпадъци за електрическите и електронните продукти.
Съобразявайте се с местните разпоредби и не изхвърляйте старите си продукти с обикновените битови отпадъци. Правилният начин на изхвърляне на старото изделие ще спомогне за отстраняването на потенциални отрицателни последствия за околната среда и човешкото здраве.

3 Кърдене на косата

Погрижете се да изберете температурна настройка, подходяща за вашата коса. При първото използване на машата за кърдене винаги избирайте ниска настройка.

Тип коса	Температурна настройка
Твърда, къдрава, трудна за кърдене	Средна до висока (настройка 4-8)
Фина, средно чуплива или леко изправена	Ниска до средна (настройка 1-5)
Светла, руса, изрусена или боядисана	Ниска (настройка 1-3)

1 Включете щепсела в контакта.
2 Преместете плъзгача за вкл./изкл. (8) на I, за да включите уреда.
↳ Индикаторът за захранване (7) светва и започва да мига.

Завъртете колелцето на реостата (6), за да изберете желаната температурна настройка, според препоръките в таблицата по-горе.
↳ Когато уредът е готов за използване, индикаторът (7) спира да мига.
3 Преди да започнете кърдането срешете коса си и я разделете на малки кичури. Натиснете лостчето (5) и поставете кичур коса между цилиндъра (2) и щипката (3).
4 Затворете щипката, като отпуснете лостчето, и плъзнете цилиндъра до краищата на косата.
5 Хванете студения край (1) и дръжката (9) на машата за кърдене и навийте кичура коса около цилиндъра, от края до корена, като въртите машата.
6 Задържте машата за кърдене в това положение най-много за 10 секунди.

Забележка

- Не дърпайте машата, когато развивате кичура, за да не изправите кърдицата.

7 Развивайте кичура коса, докато можете да отворите щипката с помощта на лостчето.
8 Освободете кичура.
- За да изправите останалата част от косата, повтаряйте стъпки от 3 до 8.
- Можете да накъдрите косата си отвътре навън или отвън навътре, както желаете.

След употреба:
1 Изключете уреда и извадете щепсела от контакта.
2 Оставете го върху подпората (4), докато се охлади. Силно препоръчително е да оставяте уреда върху топлоустойчива повърхност.
3 Отстранете космите и праха от стеблото и щипката.
4 Почистете стеблото и щипката с влажна кърпа.
5 Приберете уреда на безопасно и сухо място без прах. Можете също да го окачите на халката за окачване (10).

4 Гаранция и сервиз

Ако се нуждаете информация или имате проблем, посетете уеб сайта на Philips на адрес www.philips.com или се обърнете към Центъра за обслужване на потребители на Philips във вашата страна. Списъка с телефонни номера може да намерите в международната гаранционна карта. Ако във вашата страна няма Център за обслужване на потребители, обърнете се към местния търговец на уреди Philips или се свържете с Отдела за сервизно обслужване на битови уреди на Philips (Philips Domestic Appliances and Personal Care BV).

5 Отстраняване на неизправности

Ако възникнат проблеми с вашата маша за кърдене и не можете да ги разрешите с помощта на долните указания, обърнете се към най-близкия сервизен център на Philips или към Центъра за обслужване на потребители на Philips във вашата страна.

Проблем	Причина	Решение
Уредът не работи изобщо.	Може да няма ток в контакта, в който е включен уредът.	Проверете дали в контакта има ток.
	Може да е поврежден захранващият кабел на уреда.	С оглед предотвратяване на опасност, при повреда в захранващия кабел той трябва да бъде сменен от Philips, оторизиран от Philips сервиз или квалифициран техник.

Čeština

Gratulujeme k nákupu a vítáme Vás mezi uživateli výrobků společnosti Philips! Chcete-li využívat všech výhod poskytuje lepší péči a 8 nastavení teplot vám jistě nabídne plno možností pro vaše vlasy.Vytvořte lokny, které se snadno udržují a vypadají přirozeně, a buďte sexy, aniž byste vlasy vysušeli. Doufáme, že pro vás používání kulmy **CurlControl** bude potěšením.

2 Důležité informace

Před použitím tohoto přístroje si pečlivě přečtěte tuto uživatelskou příručku a uschovejte ji pro budoucí použití.
- VAROVÁNÍ: Nepoužívejte tento přístroj v blízkosti vody.
- Pokud je přístroj používán v koupelně, odpojte po použití jeho síťovou zástrčku ze zásuvky, neboť blízkost vody představuje riziko i v případě, že je přístroj vypnutý.
- VAROVÁNÍ: Nepoužívejte přístroj v blízkosti van, sprch, umyvadel nebo jiných nádob s vodou.
- Po použití přístroj vždy odpojte ze sítě.
- Pokud by byl poškozen napájecí kabel, musí jeho výměnu provést společnost Philips, autorizovaný servis společnosti Philips nebo obdobně kvalifikovaní pracovníci, aby se předešlo možnému nebezpečí.
- Děti od 8 let věku a osoby s omezenými fyzickými, smyslovými nebo duševními schopnostmi nebo nedostatkem zkušeností a znalostí mohou tento přístroj používat v případě, že jsou pod dohledem nebo byly poučeny o bezpečném používání přístroje a chápou rizika, která mohou hrozit. Děti si s přístrojem nesmí hrát. Čištění a uživatelskou údržbu nesmí provádět děti bez dozoru.
- Před zapojením přístroje se ujistěte, zda napětí uvedené na přístroji odpovídá místnímu napětí.
- Nepoužívejte přístroj pro jiné účely než uvedené v této příručce.
- Je-li přístroj připojen k napájení, nikdy jej neponechávejte bez dozoru.
- Nikdy nepoužívejte příslušenství nebo díly od jiných výrobců nebo takové, které nebyly doporučeny společností Philips. Použijete-li takové příslušenství nebo díly, pozbývá záruka platnosti.
- Nenavíjejte napájecí kabel okolo přístroje.
- Před uložením přístroje počkejte, až zcela vychladne.
- Při použití přístroj vždy dávejte dobrý pozor, protože může být velmi horký. Držte jej pouze za rukojeť a zabraňte styku s pokožkou, protože jeho ostatní části jsou horké.
- Přístroj vždy ukládejte stojánkem na tepelně odolný, stabilní rovný povrch. Horký válec se nesmí dotýkat povrchu nebo jiného hořlavého materiálu.
- Zabraňte tomu, aby se horké díly přístroje dotknuly napájecího kabelu.
- Je-li přístroj zapnutý, uchovávejte jej mimo dosah hořlavých předmětů a materiálu.
- Je-li přístroj horký, nikdy jej ničím nezakrývejte (např. ručníkem nebo oblečením).
- Přístroj používejte pouze na suché vlasy. Nepoužívejte přístroj, pokud máte mokré ruce.
- Válec udržujte čistý a bez prachu a kadeřnických přípravků, jako jsou pěnové tužidlo, sprej či gel. Přístroj nepoužívejte v kombinaci s kadeřnickými přípravky.
- Válec má sametový povrch.Tento povrch se může postupně pomalu odírat.Tento jev však nemá žádný vliv na výkon přístroje.
- Pokud používáte přístroj na barvené vlasy, válec se může ušpinit. Před použitím na umělé vlasy se poraďte s jejich distributorem.
- Kontrolu nebo opravu přístroje svěřte vždy servisu společnosti Philips. Opravy provedené nekvalifikovanými osobami mohou být pro uživatele mimořádně nebezpečné.
- Nevkládejte kovové předměty do otvorů. Předejdete tak úrazu elektrickým proudem.

Elektromagnetická pole (EMP)

Tento přístroj společnosti Philips odpovídá všem normám týkajícím se elektromagnetických polí (EMP). Pokud je správně používán v souladu s pokyny uvedenými v této uživatelské příručce, je jeho použití podle dosud dostupných vědeckých poznatků bezpečné.

Životní prostředí

Výrobek je navržen a vyroben z vysoce kvalitního materiálu a součástí, které lze recyklovat a znovu používat.
Pokud je výrobek označen tímto symbolem přeškrtnutého kontejneru, znamená to, že výrobek podléhá evropské směrnici 2012/19/EU.
Zjistěte si informace o místním systému sběru tříděného odpadu elektrických a elektronických výrobků.
Postupujte podle místních nařízení a nelikvidujte staré výrobky spolu s běžným komunálním odpadem. Správnou likvidací starého výrobku pomůžete předejít možným negativním dopadům na životní prostředí a lidské zdraví.

3 Vytvořte si lokny

Ujistěte se, že jste zvolili teplotu, která odpovídá vašemu typu vlasů. Při prvním použití kulmy vždy vyberte nízkou teplotu.

Typ vlasů	Nastavení teploty
Hrubé a kudrnaté vlasy, které jdou těžko zvlnit	Střední až vysoké (nastavení 4-8)
Jemné a normální vlasy, lehce narovnané	Nízké až střední (nastavení 1-5)
Světlé, plavé, odbarvené nebo barvené	Nízké (nastavení 1-3)

1 Zapojte zástrčku do zásuvky.
↳ Posunutím vypínače (8) do polohy I přístroj zapnete.
↳ Kontrolka napájení (7) se rozsvítí a začne blikat.

Otáčením kolečka reostatu (6) vyberte požadovanou teplotu podle tabulky výše.
↳ Jakmile je přístroj připraven k použití, kontrolka (7) přestane blikat.
2 Než si začnete vlasy natáčet, rozčesejte je a rozdělte do malých pramínků. Stiskněte páčku (5) a umístěte pramen vlasů mezi válec (2) a raménko (3).
3 Uvolněním páčky zavřete raménko a posuňte válec ke konečkům vlasů.
4 Přidržte studený konec (1) a rukojeť (9) kulmy a natočte pramen vlasů okolo válce od konečků směrem ke kořínkům.
5 Přidržte kulmu v této pozici po dobu max. 10 sekund

Poznámka

- Při odvíjení vlasů za kulmu netahejte, vlny by se mohly narovnat.

6 Pak pramen vlasů odvíjejte, dokud nebude možné opět stisknout páčku, a tím uvolnit raménko.
7 Vyjměte navlněné vlasy.
- Chcete-li vytvořit lokny i na ostatních vlasech, opakujte kroky 3 až 8.
- Lokny můžete vytvářet podle vlastních představ v obou směrech.

Po použití:
1 Vypněte přístroj a odpojte jej ze sítě.
2 Položte jej na odkládací stojánek (4), dokud nevychladne. Doporučujeme kulmu vždy odkládat na žáruvzdorné povrchy.
3 Z válce a raménka odstraňte vlasy a prach.
4 Válec a raménko očistěte vlhkým hadříkem.
5 Skladujte jej na bezpečném, suchém a bezprašném místě. Přístroj můžete zavěsit za závěsnou smyčku (10).

4 Záruka a servis

Pokud potřebujete informace nebo pokud dojde k potížím, navštivte web společnosti Philips www.philips.com nebo se obraťte na středisko péče o zákazníky společnosti Philips ve vaší zemi. Úplný seznam telefonních čísel najdete v záručním listu s celosvětovou platností. Pokud ve vaší zemi středisko péče o zákazníky není, navštivte místního prodejce výrobků Philips nebo se obraťte na oddělení služeb společnosti Philips Domestic Appliances and Personal Care BV.

5 Řešení problémů

Pokud by se během používání kulmy vyskytly jakékoli problémy, které byste nedokázali vyřešit na základě níže uvedených informací, kontaktujte nejbližší servisní středisko společnosti Philips nebo středisko péče o zákazníky společnosti Philips ve své zemi.

Problém	Příčina	Řešení
Přístroj vůbec nefunguje.	Zásuvka, ke které je přístroj připojen, není pravděpodobně pod proudem.	Zkontrolujte, zda je zásuvka pod proudem.
	Mohlo dojít k poškození síťové šňůry.	Pokud by byl poškozen napájecí kabel, musí jeho výměnu provést společnost Philips, autorizovaný servis společnosti Philips nebo obdobně kvalifikovaní pracovníci, aby se předešlo možnému nebezpečí.

Eesti

Õnnitleme ostu puhul ja tervitame Philipsi poolt! Selleks, et teil Philipsi tootetoest kasu oleks, registreerige oma toode saidil www.philips.com/welcome.

1 Tutvustus

CurlControli koolutajal on 25 mm rullik loomulike lokkide tegemiseks, kaitsev keraamiline kate juuste paremaks hooldamiseks ning 8 kuumuseseadet, et leida iga juuksetüübi jaoks sobiv.Tehke endale lokid, mille eest on kerge hoolitseda, mis näevad loomulikud välja ja on seksikad, ilma et lokkide tegemine neid kuivaks muudaks. Loodetavasti naudite meie koolutaja **CurlControl** kasutamist.

2 Tähtis

Enne seadme kasutamist lugege seda kasutusjuhendit hoolikalt ja hoidke see edaspidiseks alles.
- HOIATUS: ärge kasutage seda seadet vee läheduses.
- Pärast seadme kasutamist vannitoas võtke pistik kohe pistikupesast välja, kuna vee lähedus kujutab endast ohtu ka väljalülitatud seadme korral.
- HOIATUS: ärge kasutage seda seadet vannide, dušside, basseinide või teiste vettsisaldavate anumate läheduses.
- Võtke seade alati pärast kasutamist vooluvõrgust välja.
- Kui toitejuhe on rikutud, siis ohtlike olukordade vältimiseks tuleb lasta toitejuhe vahetada Philipsis, Philipsi volitatud hoolduskeskuses või samasugust kvalifikatsiooni omaval isikul.
- Seda seadet võivad kasutada lapsed alates 8, eluaastast ning füüsiliste puuete ja vaimuhäiretega isikud või isikud, kellel puuduvad kogemused ja teadmised, kui neid valvatakse või neile on antud juhendid seadme ohutu kasutamise kohta ja nad mõistavad sellega seotud ohte. Lapsed ei tohi seadmega mängida. Lapsed ei tohi seadet ilma järelevalveta puhastada ega hooldada.
- Enne seadme sisselülitamist kontrollige, kas seadmele märgitud pinge vastab kohaliku elektrivõrgu pingele.
- Ärge kasutage seadet muuks, kui selles kasutusjuhendis kirjeldatud otstarbeks.
- Ärge jätke kunagi elektrivõrku ühendatud seadet järelevalveta.
- Ärge kunagi kasutage teiste tootjate poolt tehtud tarvikuid või osi, mida Philips ei ole eriliselt soovitanud. Selliste tarvikute või osade kasutamisel kaotab garantii kehtivuse.
- Ärge kerige toitejuhet ümber seadme.
- Enne hoiukohta panekut laske seadmel täielikult maha jahtuda.
- Olge seadme kasutamisel väga tähelepanelik, kuna see võib olla äärmiselt kuum. Hoidke kinni üksnes käepidemest, kuna teised osad on kuumad.Vältige kokkupuudet nahaga.
- Asetage seade koos alusega alati kuumakindlale stabiilsele tasasele pinnale. Kuum rullik ei tohi kunagi pinna ega muude tuleohtlike materjalidega kokku puutuda.
- Ärge laske toitejuhtmel vastu seadme kuumi osi minna.
- Hoidke sisselülitatud seadet kergesti süttivatest objektidest ja materjalidest kaugemal.
- Kunagi ärge katke kuuma seadet millegagi kinni (nt käteräti või riidetükiga).
- Rakendage seadet ainult kuivadel juustel. Ärge kasutage seadet märgade kätega.
- Hoidke rulli puhtana ning ärge laske sellele tolmu ja juukseehooldusvahendite nagu juuksevahu, piserdusvahendite ja geeli jääke koguneda. Ärge kunagi kasutage seda seadet koos juukseehooldusvahenditega.
- Rullil on sametist pinnakate. See kate võib pika aja jooksul ära kuluda. Samas ei mõjuta kulumine seadme jõudlust.
- Kui seadet kasutada värvitud juuste koolutamiseks, siis võib rullik määrduda. Enne kasutamist kunstjuustel pöörduge alati nende edasimüüja poole.
- Viige seade tõrke otsimiseks või parandamiseks alati Philipsi volitatud teeninduskeskusesse. Kui seadet parandab kvalifitseerimata isik, võib see seada kasutaja väga ohtlikku olukorda.
- Elektrilöögi ärahoidmiseks ärge sisestage avade vahelt seadmesse metallesemeid.

Elektromagnetilised väljad (EMF)

See seade vastab kõikidele elektromagnetilisi välju (EMF) käsitlevatele standarditele. Kui seadet käsitsetakse õigesti ja käesolevale kasutusjuhendile vastavalt, on seda tänapäeval käibelolevate teaduslike teooriate järgi ohutu kasutada.

Keskkond

Teie toode on kavandatud ja toodetud kvaliteetsetest materjalidest ja osadest, mida on võimalik ringlusse võtta ning uuesti kasutada.
Kui toote külge on kinnitatud selline läbikriipsutatud prügikasti sümbol, siis kehtib tootele Euroopa direktiiv 2012/19/EL.
Palun viige ennast kursi elektriliste ja elektrooniliste toodete eraldi kogumist reguleerivate kohalike eeskirjadega.
Toimige oma kohalikele seadustele vastavalt ja ärge käidelge vanu tooteid koos olmeprügiga.Vana toote õige kõrvaldamine aitab vältida võimalikke negatiivseid tagajärgi keskkonnale ja inimeste tervisele.

3 Lokkige oma juukseid

Veenduge, et olete valinud oma juustetüübile sobiva temperatuuriseadistuse. Esmakasutamisel seadistage lokkija alati madalale kuumusele.

Juuksetüüp	Temperatuuriseadistus
Tugevad, kõharad, raskesti lokitavad	Keskmisest kõrgeni (seade 4–8)
Peenikesed, keskmise tihedusega või pisut sirgendatud	Madalast keskmiseni (seade 1–5)
Kahvatud, blondid, blondeeritud või värvitud	Madal (seade 1–3)

1 Sisestage pistik elektrivõrgu seinakontakti.
2 Seadme sisselülitamiseks libistage sisse-väljalülitamise lüliti (8) asendisse I.
↳ Märgutuli "Toide sees" (7) süttib ja jääb vilkuma.

Keerake reostaati 6, et valida soovitud temperatuuriseade, nagu ülaltoodud tabelis soovitatud.
↳ Kui seade on kasutamiseks valmis, lakkab märgutuli (7) vilkumast.
3 Enne lokkide tegemist kammige juuksed läbi ja jaotage need salkudeks.Vajutage klambripäästikule (5) ning pange juuksesalk rulliku (2) ja klambri (3) vahele.
4 Sulgege klamber, vabastades selleks klambripäästiku, ning libistage rullik juuste otsteni.
5 Hoidke kinni lokkimistangide jahedast otsast (1) ja käepidemest (9) ning kerige juuksesalk juukseotstest juurteni rulliku ümber seda keerates.
6 Hoidke lokkimistange selles asendis maks 10 sekundit.

Märkus

- Ärge lokkijat salgu lahtikeeramise ajal sikutage, muidu võite loki sirgestada.

7 Kerige juuksesalk lahti, kuni saate klambripäästikuga klambri uuesti avada.
8 Vabastage juuksed.
- Ülejäänud juuste lokkimiseks korrake samme 3–8.
- Juustesse saab lokke teha nii seestpoolt väljapoole kui ka vastupidi – nii nagu soovite.

Pärast kasutamist:
1 Lülitage seade välja ja eemaldage toitejuhe seinakontaktist.
2 Asetage koolutaja alusele (4) ja hoidke seal, kuni see on jahtunud. Kõige parem on asetada koolutaja kuumakindlale pinnale.
3 Eemaldage rullikult ja klambrilt juuksekarvad ja tolm.
4 Puhastage rullikut ja klambrit niiske lapiga.
5 Hoiustage see ohutus ja kuivas tolmuvabas kohas. Selle võite ka riputusaasa (10) abil üles riputada.

4 Garantii ja hooldus

Kui vajate teavet või abi mõne probleemi lahendamisel, külastage palun Philipsi veebilehekülge aadressil www.philips.com või võtke ühendust kohaliku Philipsi klienditeeninduskeskusega.Telefoninumbrite nimekirja leiate ülemaailmselt garantiilehelt. Kui teie riigis ei ole klienditeeninduskeskust, pöörduge kohaliku Philipsi edasimüüja poole või võtke ühendust Philipsi Domestic Appliances and Personal Care BV teeninduosakonnaga.

5 Veaotsing

Kui koolutajaga tekivad probleemid ja te ei suuda neid alltoodud teabe abil lahendada, pöörduge lähimasse Philipsi teeninduskeskusesse või oma riigi Philipsi klienditeeninduskeskusesse.

Probleem	Põhjus	Lahendus
Seade ei hakka tööle.	Võimalik, et pistikupesa, kuhu seade on ühendatud, ei tööta.	Veenduge, et pistikupesa töötab.
	Seadme toitejuhe on võib-olla vigastatud.	Kui toitejuhe on rikutud, siis ohtlike olukordade vältimiseks tuleb lasta toitejuhe vahetada Philipsis, Philipsi volitatud hoolduskeskuses või samasugust kvalifikatsiooni omaval isikul.

Hrvatski

Čestitamo vam na kupnji i dobro došli u Philips! Kako biste u potpunosti iskoristili podršku koju nudi Philips, registrirajte svoj uređaj na adresi www.philips.com/welcome.

1 Uvod

CurlControl ima cijev od 25 mm za kovrče prirodnog izgleda, zaštitni keramički premaz koji štiti kosu i 8 postavki topline sukladno tipu kose. Oblikujte kovrče koje su podatne, prirodnog izgleda i nisu isušene te uživajte u privlačnoj frizuri. Nadamo se da ćete uživati u korištenju aparata **CurlControl**.

2 Važno

Prije korištenja aparata pažljivo pročitajte ovaj korisnički priručnik i spremite ga za buduće potrebe.
- UPOZORENJE: Ovaj aparat nemojte koristiti blizu vode.
- Kada aparat koristite u kupaonici, iskopčajte ga nakon korištenja jer blizina vode predstavlja opasnost, čak i kada je aparat isključen.
- UPOZORENJE: Aparat nemojte koristiti blizu kada, tuševa, umivaonika ili posuda s vodom.
- Aparat obavezno iskopčajte nakon korištenja.
- Ako je kabel za napajanje oštećen, mora ga zamijeniti tvrtka Philips, ovlašteni Philips servisni centar ili neka druga kvalificirana osoba kako bi se izbjegle opasne situacije.
- Ovaj aparat mogu koristiti djeca iznad 8 godina starosti i osobe sa smanjenim fizičkim ili mentalnim sposobnostima te osobe koje nemaju dovoljno iskustva i znanja, pod uvjetom da su pod nadzorom ili da su primili upute u vezi rukovanja aparatom na siguran način te razumiju moguće opasnosti. Djeca se ne smiju igrati aparatom. Ako nisu pod nadzorom, djeca ne smiju čistiti aparat ili ga održavati.
- Prije no što priključite aparat provjerite odgovara li mrežni napon naveden na aparatu naponu lokalne električne mreže.
- Aparat koristite isključivo za svrhu opisanu u ovim uputama.
- Dok je aparat priključen na napajanje, nikada ga nemojte ostavljati bez nadzora.
- Nikada nemojte koristiti dodatke ili dijelove drugih proizvođača ili proizvođača koje tvrtka Philips nije izričito preporučila. Ako koristite takve dodatke ili dijelove, vaše jamstvo prestaje vrijediti.
- Kabel za napajanje nemojte omotavati oko aparata.
- Prije pohrane pričekajte da se aparat ohladi.
- Budite vrlo pažljivi prilikom korištenja aparata jer on može biti izuzetno vruć. Aparat držite samo za dršku jer su drugi dijelovi vrući te izbjegavajte kontakt s kožom.
- Aparat uvijek postavljajte s postoljem na stabilnu i ravnu površinu otpornu na toplinu.Vruća cijev ne smije biti u doticaju s površinom ili drugim zapaljivim materijalom.
- Izbjegavajte dodir mrežnog kabela s vrućim dijelovima aparata.
- Kad je uključen, aparat držite podalje od zapaljivih stvari i materijala.
- Dok je vruć, aparat nikada nemojte prekrivati (ručnikom ili tkaninom).
- Aparat koristite isključivo na suhoj kosi. S aparatom nemojte raditi ako su vam ruke mokre.
- Cijev treba biti očišćena od prljavštine, prašine i sredstava za oblikovanje frizure poput pjene, laka ili gela. Aparat nikada nemojte koristiti u kombinaciji s proizvodima za oblikovanje.
- Cijev ima baršunastu oblogu.Ta obloga s vremenom se može polako trošiti. Međutim, to ne utječe na rad aparata.
- Ako aparat koristite na obojanoj kosi, na cijevi mogu ostati mrlje. Prije upotrebe na umjetnoj kosi, obavezno se posavjetujte s njezinim distributerom.
- Aparat uvijek dostavite u ovlašteni Philips servisni centar na ispitivanje ili popravak. Popravak od strane nestručnih osoba može rezultirati izuzetno opasnom situacijom za korisnika.
- Nemojte umetati metalne predmete u otvore kako biste izbjegli opasnost od strujnog udara.

Elektromagnetska polja (EMF)

Ovaj aparat sukladan je svim standardima koji se tiču elektromagnetskih polja (EMF). Ako aparatom rukujete ispravno i u skladu s uputama u ovom korisničkom priručniku, prema dostupnim znanstvenim dokazima aparat će biti siguran za korištenje.

Okoliš

Proizvod je proizveden od vrlo kvalitetnih materijala i komponenti, pogodnih za recikliranje i ponovno korištenje.
kada je na proizvodu prikazan simbol prekrižene kante za otpad, znači da je proizvod obuhvaćen europskom direktivom 2012/19/EU.
Raspitajte se o lokalnim propisima o odlaganju električnih i elektroničkih proizvoda u zaseban otpad.
Pridržavajte se lokalnih propisa. Stare uređaje nemojte odlagati u običan kućanski otpad. Pravilnim odlaganjem starog proizvoda u otpad pridonosite sprječavanju potencijalno negativnih posljedica za okoliš i ljudsko zdravlje.

3 Oblikovanje kovrča

Pazite da odaberete postavku temperature koja odgovara vašem tipu kose. Prilikom prvog korištenja aparata za kovrčanje obavezno odaberite postavku za nižu temperaturu.

Tip kose	Postavka temperature
Gruba, kovrčava ili kosa koja se teško kovrča	Srednja do visoka (postavka od 4 do 8)
Tanja, mekanija ili blago ravna kosa	Niska do srednja (postavka od 1 do 5)
Svijetla, plava, izbijeljena ili obojena kosa	Niska (postavka od 1 do 3)

Problema	Priežastis	Sprendimas
Prietaisas neveikia.	Galbūt neveikia elektros tinklo lizdas, į kurį yra įjungtas prietaisas.	Įsitikinkite, kad lizdas veikia.
	Gali būti pažeistas prietaiso laidas.	Jei pažeistas maitinimo laidas, jį turi pakeisti „Philips“ darbuotojai, „Philips“ įgaliotasis techninės priežiūros centras arba kiti panašios kvalifikacijos specialistai, kitaip kyla pavojus.

Latviešu

Apsveicam ar pirkumu un laipni lūdzam Philips! Lai pilnībā gūtu labumus no Philips piedāvātā atbalsta, reģistrējiet savu produktu www.philips.com/welcome.

1 Ievads

CurlControl ir 25 mm cilindrs dabisku cirtu iegūšanai, aizsargājošs keramisks pārklājums labākai aprūpei un 8 siltuma iestatījumi, kas atbilst jūsu matu tipam. Ieveidojiet ērtas, dabiskas lokas un izskatieties pievilcīgi bez žāvēšanas. Mēs ceram, ka jums patiks izmantot **CurlControl**.

2 Svarīgi

Pirms ierīces izmantošanas uzmanīgi izlasiet šo lietošanas instrukciju un saglabājiet to, lai vajadzības gadījumā varētu ieskatīties tajā arī turpmāk.
- BRĪDINĀJUMS! Nelietojiet ierīci ūdens tuvumā.
- Ja lietojat ierīci vannas istabā, pēc lietošanas atvienojiet ierīci no elektrotīkla, jo ūdens tuvums ir bīstams pat tad, ja ierīce ir izslēgta.
- BRĪDINĀJUMS! Nelietojiet ierīci vannu, dušu, izlietņu vai citu ar ūdeni pildītu trauku tuvumā.
- Pēc lietošanas vienmēr atvienojiet ierīci no sienas kontaktligzdas.
- Ja elektrības vads ir bojāts, lai izvairītos no bīstamām situācijām, jums tas jānomaina Philips pilnvarotā servisa centrā vai pie līdzīgi kvalificētam personām.
- Šo ierīci var izmantot bērni vecumā no 8 gadiem un personas ar ierobežotām fiziskajām, sensorajām vai garīgajām spējām vai bez pieredzes un zināšanām, ja tiek nodrošināta uzraudzība vai norādījumi par drošu ierīces lietošanu un panākta izpratne par iespējamo bīstamību. Bērni nedrīkst rotaļāties ar ierīci. Bērni nedrīkst tīrīt un apkopt ierīci bez uzraudzības.
- Pirms ierīces pievienošanas elektrotīklam pārliecinieties, ka uz ierīces norādītais spriegums atbilst elektrotīkla spriegumam jūsu mājā.
- Neizmantojiet ierīci citiem nolūkiem, kas nav aprakstīti šajā rokasgrāmatā.
- Nekādā gadījumā neatstājiet ierīcei bez uzraudzības, kad tā ir pievienota elektrotīklam.
- Nekad neizmantojiet citu ražotāju piederumus vai detaļas, kuras Philips nav īpaši ieteicis. Ja izmantojat šādus piederumus vai detaļas, garantija vairs nav spēkā.
- Netiniet elektrības vadu ap ierīci.
- Pirms novietojat ierīci glabāšanā, pagaidiet, līdz tā atdziest.
- Uzmanieties ierīces lietošanas laikā, jo tā var būt ļoti karsta. Satveriet ierīci tikai aiz roktura, jo citas daļas ir karstas, un izvairieties no saskares ar ādu.
- Vienmēr novietojiet ierīci ar statīvu uz karstumizturīgas, stabilas, līdzenas virsmas. Karstais cilindrs nedrīkst saskarties ar virsmu vai citu uzliesmojošu materiālu.
- Raugieties, lai elektrības vads nenonāktu saskarē ar ierīces karstajām detaļām.
- Neļaujiet ierīcei, kad tā ir ieslēgta, nonākt saskarē ar viegli uzliesmojošiem priekšmetiem un materiāliem.
- Nekad neapsedziet ierīci ar kaut kādiem priekšmetiem (piem., dvieli vai drāniņu), kad tā ir karsta.
- Izmantojiet ierīci tikai, lai ieveidotu sausus matus. Nelietojiet ierīci ar slapjām rokām.
- Uzglabājiet cilindru tīru un brīvu no putekļiem un matu veidošanas izstrādājumiem, piemēram, putām, lakas un želejas. Nekad neizmantojiet ierīci apvienojumā ar matu veidošanas produktiem.
- Cilindram ir samta pārklājums. Šis pārklājums var samazināt nodilumu laika gaitā. Tomēr tas neietekmē ierīces darbību.
- Ja ar ierīci ieveido krāsotus matus, cilindrs var nosmērēties. Pirms lietot ierīci mākslīgiem matiem, konsultējieties ar izplatītāju.
- Vienmēr nododiet ierīci Philips pilnvarotam servisa centram, ja nepieciešama apskate vai remonts. Nekvalificētu personu veikts remonts var radīt ļoti bīstamas situācijas lietotājam.
- Neievietojiet atverēs metāla priekšmetus, lai izvairītos no elektriskās strāvas trieciena.

Elektromagnētiskie Lauki (EMF)

Šī ierīce atbilst visiem standartiem saistībā ar elektromagnētiskiem laukiem (EMF). Ja rīkojaties atbilstoši un saskaņā ar šīs rokasgrāmatas instrukcijām, ierīce ir droši izmantojama saskaņā ar mūsdienās pieejamajiem zinātniskiem datiem.

Vides aizsardzība

Jūsu produkts ir konstruēts un izgatavots no augstas kvalitātes materiāliem un sastāvdaļām, kuras ir iespējams pārstrādāt un izmantot atkārtoti.
Ja uz produkta redzams pārsvītrotas atkritumu urnas simbols, tas nozīmē, ka uz šo produktu attiecas Eiropas Savienības direktīva 2012/19/ES.
Lūdzu, uzziniet par elektrisko un elektronisko produktu vietējo atsevišķo savākšanas sistēmu.
Lūdzu, rīkojieties atbilstoši vietējiem noteikumiem un neutilizējiet vecos produktus kopā ar parastajiem sadzīves atkritumiem. Pareiza jūsu vecā produkta utilizācija palīdz novērst potenciālo negatīvo ietekmi uz apkārtējo vidi un cilvēku veselību.

3 Ieveidojiet matus

Pārliecinieties, ka esat izvēlējies temperatūras režīmu, kas atbilst jūsu matiem. Ja grasāties izmantot matu ieveidotāju pirmo reizi, vienmēr izvēlieties zemāko iestatījumu.

Matu tips	Temperatūras režīms
Raupji, sprogaini, grūti iztaisnojami	Vidējs līdz augsts (iestatījums 4-8)
Smalki, vidēji vai nedaudz viļņaini	Zems līdz vidējs (iestatījums 1-5)
Gaiši, blondi, balināti vai krāsoti	Zems (iestatījums 1-3)

1 Ievietojiet kontaktdakšu elektrības kontaktligzdā.
2 Lai ieslēgtu ierīci, pabīdiet ieslēgšanas/izslēgšanas slēdzi (⑧) pozīcijā I.
  ↳ Ieslēgšanas indikators (⑦) iedegas un sāk mirgot.

Pagrieziet reostata ritenīti (⑥), lai izvēlētos vēlamo temperatūras iestatījumu, kā norādīts iepriekš redzamajā tabulā.
  ↳ Kad ierīce ir gatava lietošanai, indikators (⑦) pārtrauc mirgot.

3 Pirms sākt ieveidošanu, saķemmējiet matus un sadaliet tos pa šķipsnām. Nospiediet sviru (⑤) un novietojiet matu šķipsnu starp cilindru (②) un skavu (③).
4 Noslēdziet skavu, atlaižot sviru, un virziet cilindru uz matu galiem.
5 Turiet lokšķēru aukstā gaisa uzgali (①) un rokturi (⑨) un pēc tam aptiniet matu šķipsnu ap cilindru no matu galiem līdz saknēm.
6 Turiet lokšķēres ar uztītu matu šķipsnu pozīcijā maks. 10 sekundes.

> **Piezīme**
> - Nevelciet matu ieveidotāju matu atpīšanas laikā, jo varat iztaisnot lokas.

7 Attiniet matu šķipsnu, līdz skavu atkal var atvērt ar sviru
8 Atbrīvojiet ieveidotos matus.
- Lai ieveidotu pārējos matus, atkārtojiet no 3. līdz 8. darbībai.
- Varat ieveidot matus gan no iekšpuses uz ārpusi, gan otrādi.

Pēc lietošanas:
1 Izslēdziet ierīci un atvienojiet to no elektrotīkla.
2 Novietojiet to uz statīva (④), līdz ierīce atdziest. Īpaši ieteicams novietot ierīci uz siltumizturīgas virsmas.
3 Notīriet no cilindra un skavas matus un netīrumus.
4 Notīriet cilindru un skavu ar mitru drānu.
5 Uzglabājiet to drošā un sausā vietā, kas pasargāta no putekļiem. Varat arī to pakārt aiz cilpiņas (⑩).

4 Garantija un apkalpošana

Ja nepieciešama ierīces apkope vai informācija, vai palīdzība, lūdzu, apmeklējiet Philips AVENT tīmekļa vietni www.philips.com vai sazinieties ar Philips klientu apkalpošanas centra darbiniekiem savā valstī. Tālruņa numuru skatiet pasaules garantijas brošūrā. Ja jūsu valstī nav klientu apkalpošanas centra, vērsieties pie vietējā Philips izplatītāja vai sazinieties ar Philips mājsaimniecības ierīču un personīgās higiēnas BV servisa nodaļu.

5 Traucējummeklēšana

Ja matu veidotāja darbībā rodas kļūmes, kuras nevarat novērst, izmantojot turpmāk sniegto informāciju, lūdzu, sazinieties ar tuvāko Philips servisa centru vai Philips klientu apkalpošanas centru savā valstī.

Problēma	Iemesls	Risinājums
Ierīce nedarbojas.	Iespējams, ka ir bojāta kontaktligzda, kurai ierīce ir pievienota.	Pārbaudiet, vai kontaktligzda darbojas.
	Iespējams, ir bojāts ierīces elektrības vads.	Ja elektrības vads ir bojāts, lai izvairītos no bīstamām situācijām, jums tas jānomaina Philips pilnvarotā servisa centrā vai pie līdzīgi kvalificētam personām.

Polski

Gratulujemy zakupu i witamy wśród klientów firmy Philips! Aby w pełni skorzystać z obsługi świadczonej przez firmę Philips, należy zarejestrować zakupiony produkt na stronie www.philips.com/welcome.

1 Wstęp

Lokówka CurlControl jest wyposażona w 25-milimetrowy wałek umożliwiający uzyskanie naturalnie wyglądających loków, ochronną powłokę ceramiczną zapewniającą lepszą pielęgnację, a także 8 ustawień temperatury pozwalających dostosować ją do rodzaju włosów. Twórz loki, które łatwo się układają, i zafunduj sobie naturalny, atrakcyjny wygląd bez ryzyka przesuszenia włosów. Życzymy przyjemnego korzystania z lokówki **CurlControl**!

2 Ważne

Przed pierwszym użyciem urządzenia zapoznaj się dokładnie z niniejszą instrukcją obsługi i zachowaj ją na przyszłość.
- OSTRZEŻENIE: Nie korzystaj z urządzenia w pobliżu wody.
- Jeśli korzystasz z urządzenia w łazience, po zakończeniu stosowania wyjmij wtyczkę z gniazdka elektrycznego. Obecność wody stanowi zagrożenie nawet wtedy, gdy urządzenie jest wyłączone.
- OSTRZEŻENIE: Nie korzystaj z urządzenia w pobliżu wanny, prysznica, umywalki lub innych naczyń napełnionych wodą.
- Zawsze po zakończeniu korzystania z urządzenia wyjmij wtyczkę z gniazdka elektrycznego.
- Ze względów bezpieczeństwa wymianę uszkodzonego przewodu sieciowego zleć autoryzowanemu centrum serwisowemu firmy Philips lub odpowiednio wykwalifikowanej osobie.
- Urządzenie może być używane przez dzieci w wieku powyżej 8 lat oraz osoby z ograniczonymi zdolnościami fizycznymi, sensorycznymi lub umysłowymi, a także nieposiadające wiedzy lub doświadczenia w użytkowaniu tego typu urządzeń, pod warunkiem, że będą one nadzorowane lub zostaną poinstruowane na temat korzystania z tego urządzenia w bezpieczny sposób oraz zostaną poinformowane o potencjalnych zagrożeniach. Dzieci nie mogą bawić się urządzeniem. Dzieci chcące pomóc w czyszczeniu i obsłudze urządzenia zawsze powinny to robić pod nadzorem dorosłych.
- Przed podłączeniem urządzenia upewnij się, że napięcie podane na urządzeniu jest zgodne z napięciem w domowej instalacji elektrycznej.
- Urządzenia używaj zgodnie z jego przeznaczeniem, opisanym w tej instrukcji obsługi.
- Nigdy nie pozostawiaj bez nadzoru urządzenia podłączonego do zasilania.
- Nie korzystaj z akcesoriów ani części innych producentów, ani takich, których nie zaleca w wyraźny sposób firma Philips. Wykorzystanie tego typu akcesoriów lub części spowoduje unieważnienie gwarancji.
- Nie zawijaj przewodu sieciowego wokół urządzenia.
- Przed schowaniem urządzenia odczekaj, aż ostygnie.
- Podczas korzystania z urządzenia zachowaj szczególną ostrożność — może być bardzo gorące. Chwytaj wyłącznie za uchwyt, ponieważ pozostałe części są gorące. Unikaj kontaktu ze skórą.
- Zawsze umieszczaj urządzenie na podpórce na żaroodpornej, stabilnej, płaskiej powierzchni. Rozgrzany wałek nigdy nie powinien dotykać blatu stolika ani innych łatwopalnych materiałów.
- Nie dopuść do zetknięcia się przewodu zasilającego z rozgrzanymi częściami urządzenia.
- Włączone urządzenie trzymaj z dala od łatwopalnych substancji i przedmiotów.
- Gdy urządzenie jest gorące, nigdy go nie przykrywaj (np. ręcznikiem lub odzieżą).
- Używaj urządzenia na suchych włosach. Nie używaj urządzenia, gdy masz mokre dłonie.
- Na bieżąco czyść wałek z kurzu oraz środków do układania włosów (np. pianki, lakieru, żelu). Nigdy nie używaj lokówki w połączeniu z takimi środkami.
- Wałek ma aksamitną powłokę. Powłoka ta może zużywać się z upływem czasu. Nie wpływa to na prawidłowe funkcjonowanie urządzenia.
- Jeśli urządzenie jest używane do włosów farbowanych, wałek może się zabarwić. Jeśli zamierzasz używać urządzenia do sztucznych włosów, najpierw dowiedz się od ich sprzedawcy, czy jest to dopuszczalne.
- Konieczność przeglądu lub naprawy urządzenia zawsze zgłaszaj do autoryzowanego centrum serwisowego firmy Philips. Naprawy przez osoby niewykwalifikowane mogą prowadzić do poważnego zagrożenia dla użytkownika urządzenia.
- Aby uniknąć porażenia prądem, nie umieszczaj metalowych przedmiotów w otworach urządzenia.

Pola elektromagnetyczne (EMF)

Niniejsze urządzenie spełnia wszystkie normy dotyczące pól elektromagnetycznych (EMF). Bezpieczna obsługa i korzystanie z urządzenia, zgodnie z zaleceniami zawartymi w instrukcji obsługi, zapewnia bezpieczne użytkowanie urządzenia, według obecnego stanu wiedzy naukowej.

Środowisko

To urządzenie zostało zaprojektowane i wykonane z materiałów oraz komponentów wysokiej jakości, które nadają się do ponownego wykorzystania.
Jeśli produkt został opatrzony symbolem przekreślonego pojemnika na odpady, oznacza to, iż podlega on postanowieniom Dyrektywy Europejskiej 2012/19/WE.
Informacje na temat wydzielonych punktów składowania zużytych produktów elektrycznych i elektronicznych można uzyskać w miejscu zamieszkania.
Prosimy postępować zgodnie z wytycznymi miejscowych władz i nie wyrzucać tego typu urządzeń wraz z innymi odpadami pochodzącymi z gospodarstwa domowego. Prawidłowa utylizacja starych produktów pomaga zapobiegać zanieczyszczeniu środowiska naturalnego oraz utracie zdrowia.

3 Tworzenie loków

Upewnij się, że wybrano temperaturę odpowiednią dla Twoich włosów. Gdy używasz lokówki po raz pierwszy, zawsze wybieraj niskie ustawienie.

Rodzaj włosów	Ustawienie temperatury
Szorstkie, kręcone, trudne do skręcenia	Średnia – wysoka (ustawienia 4–8)
Cienkie, średniej grubości lub lekko wyprostowane	Niska – średnia (ustawienia 1–5)
Jasne, blond, rozjaśniane lub farbowane	Niska (ustawienia 1–3)

1 Podłącz wtyczkę przewodu zasilającego do gniazdka elektrycznego.
2 Przesuń wyłącznik (⑧) do pozycji **I**, aby włączyć urządzenie.
  ↳ Wskaźnik zasilania (⑦) zaświeci się i zacznie migać.

Obróć pokrętło reostatu (⑥), aby wybrać żądane ustawienie temperatury zgodnie z zalecanymi wartościami podanymi w powyższej tabeli.
  ↳ Kiedy urządzenie będzie gotowe do użytku, wskaźnik (⑦) przestanie migać.

3 Przed rozpoczęciem układania loków uczesz włosy i podziel je na małe pasma. Naciśnij dźwignię (⑤) i umieść pasmo włosów między wałkiem (②) a zaciskiem (③).
4 Zamknij zacisk, zwalniając dźwignię, i przesuń wałek na koniec pasma włosów.
5 Przytrzymaj nienagrzewającą się końcówkę (①) i uchwyt (⑨) lokówki, a następnie owiń pasmo włosów wokół wałka od końca aż do nasady, obracając lokówkę.
6 Trzymaj lokówkę w tej pozycji przez maksymalnie 10 sekund.

> **Uwaga**
> - Nie ciągnij za lokówkę podczas odwijania włosów, aby ich nie wyprostować.

7 Odwijaj pasmo włosów, aż możliwe będzie ponowne otwarcie zacisku za pomocą dźwigni.
8 Puść ułożone pasmo włosów.
- Powtórz czynności od 3 do 8, aby ułożyć resztę włosów.
- Loki można skręcać zarówno od środka na zewnątrz, jak i od zewnątrz do środka — w zależności od upodobań.

Po użyciu:
1 Wyłącz urządzenie i wyjmij jego wtyczkę z gniazdka elektrycznego.
2 Ustaw urządzenie na podpórce (④) i zaczekaj aż ostygnie. Zaleca się ustawianie urządzenia na powierzchni odpornej na działanie wysokich temperatur.
3 Oczyść wałek i zacisk z włosów i kurzu.
4 Wyczyść wałek i zacisk przy użyciu wilgotnej szmatki.
5 Przechowuj urządzenie w bezpiecznym i suchym miejscu, z dala od kurzu. Możesz też powiesić urządzenie za uchwyt do zawieszania (⑩).

4 Gwarancja i serwis

W razie jakichkolwiek pytań lub problemów prosimy odwiedzić naszą stronę internetową www.philips.com lub skontaktować się z Centrum Obsługi Klienta firmy Philips w swoim kraju. Lista numerów telefonów znajduje się w ulotce gwarancyjnej. Jeśli w danym kraju nie ma takiego Centrum, o pomoc należy zwrócić się do sprzedawcy produktów firmy Philips lub do Działu Obsługi Klienta firmy Philips Domestic Appliances and Personal Care BV.

5 Rozwiązywanie problemów

Jeśli poniższe wskazówki okażą się niewystarczające do rozwiązania problemu z lokówką, skontaktuj się z najbliższym centrum serwisowym firmy Philips lub Centrum Obsługi Klienta.

Problem	Przyczyna	Rozwiązanie
Urządzenie nie działa.	Być może w gniazdku, do którego podłączono urządzenie, nie ma napięcia.	Upewnij się, że w gniazdku jest napięcie.
	Możliwe, że przewód sieciowy urządzenia jest uszkodzony.	Ze względów bezpieczeństwa wymianę uszkodzonego przewodu sieciowego zleć autoryzowanemu centrum serwisowemu firmy Philips lub odpowiednio wykwalifikowanej osobie.

Română

Felicitări pentru achiziție și bun venit la Philips! Pentru a beneficia pe deplin de asistența oferită de Philips, înregistrați-vă produsul la www.philips.com/welcome.

1 Introducere

CurlControl dispune de o bară de 25 mm pentru bucle cu aspect natural, înveliș ceramic protector pentru o mai bună îngrijire și 8 setări de căldură pentru a se potrivi tipului dvs. de păr. Creați bucle care sunt ușor de aranjat, arată natural și care vă fac să vă simțiți atrăgătoare fără a usca părul. Sperăm că veți utiliza cu plăcere aparatul dvs. **CurlControl**.

2 Important

Citiți cu atenție acest manual de utilizare înainte de a utiliza aparatul și păstrați-l pentru consultare ulterioară.
- AVERTISMENT: Nu utilizați acest aparat în apropierea apei.
- Când aparatul este utilizat în baie, scoateți-l din priză după utilizare deoarece apa reprezintă un risc chiar și când aparatul este oprit.
- AVERTISMENT: Nu utilizați acest aparat în apropierea căzilor, dușurilor, bazinelor sau altor recipiente cu apă.
- Scoateți întotdeauna aparatul din priză după utilizare.
- În cazul în care cablul de alimentare este deteriorat, acesta trebuie înlocuit întotdeauna de Philips, de un centru de service autorizat de Philips sau de personal calificat în domeniu, pentru a evita orice accident.
- Acest aparat poate fi utilizat de către copii începând de la vârsta de 8 ani și persoane care au capacități fizice, mentale sau senzoriale reduse sau sunt lipsite de experiență și cunoștințe, dacă sunt supravegheate sau au fost instruite cu privire la utilizarea în condiții de siguranță a aparatului și înțeleg pericolele pe care le prezintă. Copiii nu trebuie să se joace cu aparatul. Curățarea și întreținerea de către utilizator nu trebuie realizate de către copii nesupravegheați.
- Înainte de a conecta aparatul, asigurați-vă că tensiunea indicată pe aparat corespunde tensiunii rețelei locale.
- Nu utilizați aparatul pentru alt scop decât cel descris în acest manual.
- Nu lăsați niciodată aparatul nesupravegheat când este conectat la sursa de alimentare.
- Nu utilizați niciodată accesorii sau componente de la alți producători sau nerecomandate explicit de Philips. Dacă utilizați aceste accesorii sau componente, garanția se anulează.
- Nu înfășurați cablul de alimentare în jurul aparatului.
- Înainte de a depozita aparatul, așteptați să se răcească.
- Aveți foarte multă grijă când utilizați aparatul întrucât ar putea fi extrem de fierbinte. Apucați doar mânerul, deoarece celelalte componente sunt fierbinți, și evitați contactul cu pielea.
- Așezați întotdeauna aparatul cu suportul pe o suprafață plată, stabilă, termorezistentă. Bara fierbinte nu trebuie să atingă niciodată suprafața sau alte materiale inflamabile.
- Evitați intrarea în contact a cablului de alimentare cu piesele fierbinți ale aparatului.
- Păstrați aparatul la distanță de obiecte și materiale inflamabile când este pornit.
- Nu acoperiți niciodată aparatul cu ceva (de exemplu un prosop sau un articol vestimentar) când este fierbinte.
- Utilizați aparatul numai pe păr uscat. Nu utilizați aparatul cu mâinile ude.
- Păstrați bara curată și curățați-o de praf și produse pentru coafat precum spumă, spray sau gel. Nu utilizați niciodată aparatul împreună cu produse de coafat.
- Bara are un înveliș din catifea. Acest înveliș se poate uza lent în timp. Totuși, acest lucru nu afectează performanța aparatului.
- Dacă aparatul este utilizat pe păr vopsit, bara se poate păta. Înainte de a-l utiliza pentru păr artificial, consultați întotdeauna distribuitorul.
- Pentru control sau depanare duceți aparatul numai la un centru service autorizat de Philips. Repararea făcută de persoane necalificate poate genera situații periculoase pentru utilizator.
- Nu introduceți obiecte metalice în orificii, pentru a evita electrocutarea.

Câmpuri electromagnetice (EMF)

Acest aparat respectă toate standardele referitoare la câmpuri electromagnetice (EMF). Dacă este manevrat corespunzător și în conformitate cu instrucțiunile din acest manual de utilizare, aparatul este sigur, conform dovezilor științifice disponibile în prezent.

Mediu

Produsul dumneavoastră este proiectat și fabricat din materiale și componente de înaltă calitate, care pot fi reciclate și reutilizate.
Când simbolul reprezentând un coș de gunoi cu roți tăiat însoțește un produs, înseamnă că produsul face obiectul Directivei europene 2012/19/UE.
Vă rugăm să vă informați despre sistemul separat de colectare pentru produse electrice și electronice.
Vă rugăm să acționați în concordanță cu regulile dumneavoastră locale și nu evacuați produsele vechi împreună cu deșeurile menajere obișnuite. Evacuarea corectă a produsului dvs. vechi ajută la prevenirea consecințelor potențial negative asupra mediului și sănătății omului.

3 Ondulați-vă părul

Asigurați-vă că selectați o setare de temperatură potrivită pentru tipul dvs. de păr. La prima utilizare a aparatului de ondulat părul selectați întotdeauna o setare mai mică.

Tip de păr	Setare de temperatură
Aspru, creț, dificil de ondulat	Medie până la Ridicată (setările 4-8)
Fin, cu textură medie sau ușor îndreptat	Scăzută până la Medie (setările 1-5)
Deschis la culoare, blond, decolorat sau vopsit	Scăzută (setările 1-3)

1 Conectați ștecherul la o priză de alimentare.
2 Glisați comutatorul Pornit/Oprit (⑧) la **I** pentru a porni aparatul.
  ↳ Indicatorul de alimentare (⑦) se aprinde și începe să clipească.

Rotiți reostatul (⑥) pentru a selecta setarea de temperatură dorită așa cum se recomandă în tabelul de mai sus.
  ↳ Când aparatul este gata de utilizare, indicatorul (⑦) încetează să clipească.

3 Înainte de a începe ondularea, pieptănați părul și împărțiți-l în secțiuni mici. Apăsați pârghia (⑤) și așezați o șuviță de păr între bară (②) și clemă (③).
4 Închideți clema eliberând pârghia și glisați bara spre vârful părului.
5 Țineți capătul rece (①) și mânerul (⑨) fierului de ondulat, apoi înfășurați șuvița de păr în jurul barei, de la vârf la rădăcină, rotind ondulatorul.
6 Țineți fierul de ondulat în această poziție timp de max. 10 secunde.

> **Notă**
> - Nu trageți de ondulator când desfășurați părul, în caz contrar, puteți îndrepta bucla.

7 Desfășurați șuvița de păr până când puteți redeschide clema cu ajutorul pârghiei.
8 Eliberați părul ondulat.
- Pentru a ondula restul părului, repetați pașii 3 - 8.
- Puteți ondula părul atât din interior către exterior, cât și din exterior către interior, după cum doriți.

După utilizare:
1 Opriți aparatul și scoateți ștecherul din priză.
2 Așezați-l pe suport (④) până când se răcește. Este recomandat să îl plasați pe o suprafață termorezistentă.
3 Îndepărtați firele de păr și praful de pe bară și clemă.
4 Curățați bara și clema cu o cârpă umedă.
5 Depozitați-l într-un loc sigur și uscat, fără praf. De asemenea, îl puteți suspenda de agățătoare (⑩).

4 Garanție și service

Dacă aveți nevoie de informații sau întâmpinați probleme, vizitați site-ul web Philips la adresa www.philips.com sau contactați centrul Philips de asistență pentru clienți din țara dvs. Puteți găsi lista cu numere de telefon în broșura de garanție internațională. Dacă în țara dvs. nu există un astfel de centru, contactați furnizorul dvs. Philips local sau departamentul de service al Philips Domestic Appliances and Personal Care BV.

5 Depanare

Dacă apar probleme cu acest ondulator pe care nu le puteți rezolva cu ajutorul informațiilor de mai jos, contactați cel mai apropiat centru de service Philips sau Centrul de asistență pentru clienți Philips din țara dvs.

Problemă	Cauză	Soluție
Aparatul nu funcționează deloc.	Probabil că priza electrică la care este conectat aparatul nu funcționează.	Asigurați-vă că priza funcționează.
	Cablul de alimentare este probabil deteriorat.	În cazul în care cablul de alimentare este deteriorat, acesta trebuie înlocuit întotdeauna de Philips, de un centru de service autorizat de Philips sau de personal calificat în domeniu, pentru a evita orice accident.

Русский

Поздравляем с покупкой и приветствуем вас в клубе Philips! Чтобы воспользоваться всеми преимуществами поддержки Philips, зарегистрируйте приобретенное устройство на сайте www.philips.com/welcome.

1 Введение

Благодаря щипцам CurlControl с корпусом диаметром 25 мм можно создавать локоны, которые будут выглядеть максимально естественно. Прибор имеет защитное керамическое покрытие для бережной укладки и 8 температурных режимов, с помощью которых вы можете выбрать оптимальную температуру для вашего типа волос. Создавайте упругие, естественные и соблазнительные локоны, не пересушивая волосы. Надеемся, что вам понравятся щипцы для завивки **CurlControl**.

2 Важная информация

Перед использованием прибора внимательно ознакомьтесь с руководством пользователя и сохраните его для дальнейшего использования в качестве справочного материала.
- ВНИМАНИЕ! Не используйте прибор вблизи воды.
- Выньте вилку шнура питания прибора из розетки электросети после использования прибора в ванной комнате. Близость воды представляет риск, даже если прибор выключен.
- ВНИМАНИЕ! Не используйте прибор в ванной, душе, бассейне или других помещениях с повышенной влажностью.
- После завершения работы отключите прибор от розетки электросети.
- В случае повреждения сетевого шнура его необходимо заменить. Чтобы обеспечить безопасную эксплуатацию прибора, заменяйте шнур только в авторизованном сервисном центре Philips или в сервисном центре с персоналом высокой квалификации.
- Данным прибором могут пользоваться дети старше 8 лет и лица с ограниченными интеллектуальными или физическими возможностями, а также лица с недостаточным опытом и знаниями под присмотром других лиц или после инструктирования о безопасном использовании прибора и потенциальных опасностях. Не позволяйте детям играть с прибором. Дети могут осуществлять очистку и уход за прибором только под присмотром взрослых.
- Перед подключением прибора убедитесь, что указанное на нем напряжение соответствует напряжению местной электросети.
- Не используйте прибор для целей, отличных от описанных в данном руководстве.
- Не оставляйте включенный в сеть прибор без присмотра.
- Запрещается пользоваться какими-либо аксессуарами или деталями других производителей, не имеющих специальной рекомендации Philips. При использовании таких аксессуаров и деталей гарантийные обязательства теряют силу.
- Не обматывайте сетевой шнур вокруг прибора.
- Прежде чем убрать прибор, дайте ему остыть.
- Соблюдайте осторожность при использовании прибора, так как он может сильно нагреваться. Держите прибор только за ручку, так как остальные части очень горячие. Избегайте контакта с кожей.
- Всегда размещайте прибор с подставкой на термостойкой, устойчивой, плоской поверхности. Горячий конический корпус не должен соприкасаться с поверхностью или другими воспламеняющимися материалами.
- Не допускайте контакта сетевого шнура с горячими частями прибора.
- Держите включенный прибор в стороне от легковоспламеняющихся объектов и материалов.
- Запрещается покрывать неостывший прибор (например, полотенцем или одеждой).
- Пользуйтесь прибором для укладки только сухих волос. Запрещается брать прибор мокрыми руками.
- Конический корпус следует содержать в чистоте. Очищайте его от пыли, грязи и средств для укладки: муссов, спреев и гелей. Запрещается использовать прибор вместе со средствами для укладки.
- Корпус прибора имеет бархатистое покрытие. Со временем это покрытие может стираться. Это не влияет на работу прибора.
- При использовании прибора на окрашенных волосах на корпусе могут появиться пятна. Прежде чем использовать прибор на искусственных волосах, проконсультируйтесь со специалистами в месте приобретения волос.
- Для проверки или ремонта прибора следует обращаться только в авторизованный сервисный центр Philips. Ремонт, произведенный неквалифицированным лицом, может привести к особо опасным для пользователя ситуациям.
- Во избежание поражения электрическим током не вставляйте металлические предметы в отверстия.

Электромагнитные поля (ЭМП)

Данный прибор соответствует всем стандартам в области электромагнитных полей (ЭМП). При правильной эксплуатации в соответствии с инструкциями в данном руководстве прибор абсолютно безопасен в использовании, что подтверждается имеющимися на сегодня научными данными.

Защита окружающей среды

Изделие разработано и изготовлено с применением высококачественных деталей и компонентов, которые подлежат переработке и повторному использованию.
Если изделие маркировано значком с изображением перечеркнутого мусорного бака, это означает, что оно соответствует директиве Европейского Парламента 2012/19/EU.
Узнайте о раздельной утилизации электротехнических и электронных изделий согласно местному законодательству.
Действуйте в соответствии с местными правилами и не выбрасывайте отработавшее изделие вместе с бытовыми отходами. Правильная утилизация отработавшего изделия поможет предотвратить возможные негативные последствия для окружающей среды и здоровья человека.

3 Завивка

Всегда устанавливайте температурный режим, наиболее подходящий для вашего типа волос. При первом использовании щипцов для завивки волос необходимо выбрать самый низкий температурный режим.

Тип волос	Температура нагрева
Густые, вьющиеся, непослушные	От средней до высокой (режим 4—8)
Тонкие, нормальные, послушные	От низкой до средней (режим 1—5)
Светлые, обесцвеченные или окрашенные волосы	Низкая (режим 1—3)

1 Вставьте вилку в розетку электросети.
2 Чтобы включить прибор, установите переключатель питания (⑧) в положение **I**.
  ↳ Индикатор питания (⑦) загорится и начнет мигать.

Поверните колесико реостата (⑥), чтобы выбрать необходимый температурный режим, рекомендованный в таблице выше.
  ↳ Индикатор (⑦) перестанет мигать, когда прибор будет готов к работе.

3 Перед завивкой расчешите волосы и разделите их на небольшие пряди. Нажмите на рычаг (⑤) и поместите прядь волос между цилиндрическим корпусом (②) и зажимом (③).
4 Закройте зажим, отпустив рычаг, а затем переместите цилиндрический корпус к концу пряди волос.
5 Возьмитесь за термоизолированный наконечник (①) и за ручку (⑨) щипцов для завивки и накрутите прядь на цилиндрический корпус до корней волос, поворачивая щипцы.
6 Удерживайте щипцы для завивки в этом положении не дольше 10 секунд.

> **Примечание**
> - Не тяните щипцы при раскручивании пряди волос, так как это может привести к выпрямлению локона.

7 Полностью раскрутите прядь и откройте зажим с помощью рычага.
8 Отпустите прядь.
- Повторите шаги 3—8, чтобы завить остальные волосы.
- Волосы можно завивать в любом направлении — и внутрь, и наружу.

После завершения работы
1 Выключите прибор и отключите его от электросети.
2 Установите его на подставку (④), пока он не остынет. Настоятельно рекомендуем помещать прибор на термостойкую поверхность.
3 Очистите цилиндрический корпус и зажим от волос и пыли.
4 Очистите цилиндрический корпус и зажим влажной тканью.
5 Храните прибор в безопасном и сухом месте, защищенном от пыли. Также можно подвесить прибор за специальную петлю (⑩).

4 Гарантия и обслуживание

При необходимости получения информации или в случае неисправности прибора посетите веб-сайт Philips по адресу www.philips.com или обратитесь в центр поддержки потребителей Philips в вашей стране. Список телефонных номеров приведен на гарантийном талоне. Если в Вашей стране нет центра поддержки потребителей Philips, обратитесь к местному дилеру Philips или в Отдел по обслуживанию клиентов подразделения бытовых приборов и средств личного ухода «Philips Domestic Appliances and Personal Care Philips BV».

5 Поиск и устранение неисправностей

Если у Вас возникли проблемы с прибором, и их не удается решить самостоятельно, используя приведенную здесь информацию, обратитесь в ближайший сервисный центр компании Philips или в центр поддержки потребителей Philips Вашей страны.

Проблема	Причина	Возможные решения
Прибор не включается.	Возможно, электророзетка, к которой подключен прибор, неисправна.	Убедитесь, что электророзетка исправна.
	Возможно, поврежден сетевой шнур.	В случае повреждения сетевого шнура его необходимо заменить. Чтобы обеспечить безопасную эксплуатацию прибора, заменяйте шнур только в авторизованном сервисном центре Philips или в сервисном центре с персоналом высокой квалификации.

Slovensky

Blahoželáme Vám ku kúpe a vítame Vás medzi používateľmi produktov spoločnosti Philips. Ak chcete naplno využiť podporu ponúkanú spoločnosťou Philips, zaregistrujte svoj produkt na lokalite www.philips.com/welcome.

1 Úvod

Kulma CurlControl je vybavená 25 mm valcom na vytváranie prirodzene vyzerajúcich kučier, má ochranný keramický povrch na lepšiu starostlivosť o vlasy a 8 nastavení teploty vhodných podľa typu vašich vlasov. Vytvárajte kučery, ktoré sa jednoducho upravujú, vyzerajú prirodzene a pôsobia príťažlivo, a to bez vysušenia vlasov. Dúfame, že budete mať z používania kulmy **CurlControl** radosť.

2 Dôležité

Pred použitím zariadenia si pozorne prečítajte tento návod na použitie a ponechajte si ho pre prípad potreby v budúcnosti.
- VAROVANIE: Nepoužívajte zariadenie v blízkosti vody.
- Ak zariadenie používate v kúpeľni, hneď po použití ho odpojte zo siete, pretože voda v jeho blízkosti predstavuje nebezpečenstvo, aj keď je zariadenie vypnuté.
- VAROVANIE: Toto zariadenie nepoužívajte v blízkosti vaní, spŕch, umývadiel ani iných nádob obsahujúcich vodu.
- Po použití vždy odpojte zariadenie zo siete.
- V prípade poškodenia elektrického kábla je potrebné si ho dať vymeniť v spoločnosti Philips, servisnom stredisku spoločnosti Philips alebo u podobne kvalifikovaných osôb, aby sa predišlo možným rizikám.
- Toto zariadenie môžu používať deti staršie ako 8 rokov a osoby, ktoré majú obmedzené telesné, zmyslové alebo mentálne schopnosti alebo nemajú dostatok skúseností a znalostí, pokiaľ sú pod dozorom alebo im bolo vysvetlené bezpečné používanie tohto zariadenia a za predpokladu, že rozumejú príslušným rizikám. Deti sa nesmú hrať s týmto zariadením. Deti by bez dozoru nesmú čistiť ani udržiavať toto zariadenie.
- Pred pripojením zariadenia sa presvedčte, či napätie udávané na zariadení zodpovedá napätiu v miestnej elektrickej sieti.
- Zariadenie nepoužívajte na iné účely, ako tie, ktoré sú opísané v tomto návode na použitie.
- Keď je zariadenia pripojené k elektrickej sieti, nikdy ho nenechávajte bez dozoru.
- Nikdy nepoužívajte príslušenstvo ani súčiastky od iných výrobcov ani príslušenstvo, ktoré spoločnosť Philips výslovne neodporučila. Ak takéto príslušenstvo alebo súčiastky použijete, záruka stráca platnosť.
- Sieťový kábel nenavíjajte okolo zariadenia.
- Predtým, ako zariadenie odložíte, nechajte ho vychladnúť.
- Pri používaní zariadenia buďte mimoriadne opatrní, pretože môže byť veľmi horúce. Zariadenie držte len za rúčku, pretože ostatné časti sú horúce. Zabráňte kontaktu s pokožkou.
- Zariadenie vždy položte stojanom na stabilný a rovný povrch odolný voči vysokej teplote. Horúci valec sa nesmie dotýkať povrchu ani iného horľavého materiálu.
- Dávajte pozor, aby sa sieťový kábel nedotýkal horúcich častí zariadenia.
- Zapnuté zariadenie sa nesmie dostať do blízkosti horľavých predmetov a materiálu.
- Zapnuté zariadenie nikdy ničím neprikrývajte (napr. uterákom alebo oblečením).
- Zariadenie používajte len na úpravu suchých vlasov. Zariadenie nepoužívajte, ak máte mokré ruky.
- Valec udržiavajte čistý, chráňte ho pred prachom a znečistením prípravkami na tvarovanie účesu, ako napríklad penovým tužidlom, lakom alebo gélom. Zariadenie nikdy nepoužívajte v kombinácii s prostriedkami na úpravu účesov.
- Valec zariadenia má zamatovú povrchovú vrstvu. Povrchová vrstva sa môže časom postupne opotrebovať. Toto však nemá vplyv na činnosť ani výkon zariadenia.
- Ak sa zariadenie používa na úpravu farbených vlasov, valec kulmy sa môže znečistiť. Pred použitím na umelých vlasoch sa vždy poraďte s predajcom daných vlasov.
- Zariadenie vždy vráťte do servisného strediska autorizovaného spoločnosťou Philips, kde ho skontrolujú, prípadne opravia. Oprava nekvalifikovanou osobou môže pre používateľa predstavovať veľké nebezpečenstvo.
- Do otvorov nezasúvajte kovové predmety, aby nedošlo k zásahu elektrickým prúdom.

Elektromagnetické polia (EMF)

Toto zariadenie spĺňa všetky normy týkajúce sa elektromagnetických polí (EMF). Ak budete zariadenie používať správne a v súlade s pokynmi v tomto návode na použitie, bude jeho použitie bezpečné podľa všetkých v súčasnosti známych vedeckých poznatkov.

Životné prostredie

Pri navrhovaní a výrobe produktu sa použili vysokokvalitné materiály a súčasti, ktoré možno recyklovať a znova využiť.
Keď sa na produkte nachádza symbol prečiarknutého koša s kolieskami, znamená to, že sa na daný produkt vzťahuje Európska smernica 2012/19/EÚ.
Informujte sa o miestnom systéme separovaného zberu elektrických a elektronických zariadení.
Dodržiavajte miestne predpisy a nevyhadzujte použité zariadenia do bežného domového odpadu. Správnou likvidáciou použitého zariadenia pomôžete znižovať negatívne následky na životné prostredie a ľudské zdravie.

3 Vytváranie kučeravého účesu

Uistite sa, že ste zvolili nastavenie teploty, ktoré je vhodné pre vaše vlasy. Keď kulmu používate prvýkrát, vždy zvoľte nastavenie s nízkou teplotou.

Typ vlasov	Nastavenie teploty
Hrubé, kučeravé, náročné na natáčanie	Stredná až vysoká teplota (nastavenie 4 – 8)
Jemné, s miernou textúrou alebo jemne vyrovnané	Nízka až stredná teplota (nastavenie 1 – 5)
Bledé, blond, odfarbené alebo farbené	Nízka teplota (nastavenie 1 – 3)

1 Pripojte zástrčku do sieťovej zásuvky.
2 Posunutím vypínača (⑧) do polohy I zapnite zariadenie.
  ↳ Indikátor zapnutia (⑦) sa rozsvieti a začne blikať.

Otočením kruhového ovládača reostatu (⑥) vyberte požadované nastavenie teploty podľa odporúčaní vo vyššie uvedenej tabuľke.
  ↳ Keď je zariadenie pripravené na použitie, indikátor (⑦) prestane blikať.

3 Skôr ako si začnete vlasy natáčať, rozčešte ich a rozdeľte na malé pramene. Stlačte páku (⑤) a do priestoru medzi valcom (②) kulmy a sponou (③) vložte prameň vlasov.
4 Uvoľnením páky zatvorte sponu a posúvajte valec až ku končekom vlasov.
5 Uchopte chladnú špičku (①) a rúčku (⑨) kulmy a potom otáčaním kulmy naviňte prameň vlasov okolo valca smerom od končekov ku korienkom.
6 Podržte kulmu v danej polohe na max. 10 sekúnd.

> **Poznámka**
> - Pri odvíjaní prameňa vlasov neťahajte za kulmu, pretože by ste kučeru vyrovnali.

7 Odviňte prameň vlasov, až kým sa nebude dať pomocou páky znova otvoriť spona.
8 Natočené vlasy uvoľnite.
- Ak chcete vytvoriť kučery aj z ostatných vlasov, opakujte kroky 3 až 8.
- Presne podľa svojich predstáv si môžete vlasy natočiť z vnútornej strany do vonkajšej alebo z vonkajšej do vnútornej.

Po použití:
1 Vypnite zariadenie a odpojte ho zo siete.
2 Položte ho na stojan (④) a nechajte vychladnúť. Dôrazne odporúčame umiestniť zariadenie na teplovzdorný povrch.
3 Z valca a spony odstráňte vlasy a nečistoty.
4 Valec a sponu očistite navlhčenou tkaninou.
5 Zariadenie skladujte na bezpečnom, suchom a bezprašnom mieste. Môžete ho tiež zavesiť za očko na zavesenie (⑩).

4 Záruka a servis

Ak potrebujete informácie alebo ak máte problém, navštívte webovú stránku produktov značky Philips na adrese www.philips.com alebo sa obráťte na Stredisko starostlivosti o zákazníkov spoločnosti vo svojej krajine. Zoznam telefónnych čísiel nájdete v celosvetovo platnom záručnom liste. Ak sa vo vašej krajine Stredisko starostlivosti o zákazníkov nenachádza, obráťte sa na miestneho predajcu výrobkov značky Philips alebo kontaktujte Oddelenie služieb Philips – divízia domáce spotrebiče a osobná starostlivosť.

5 Riešenie problémov

V prípade, že sa vyskytne problém s natáčacou kulmou a nebudete ho vedieť vyriešiť pomocou nasledujúcich informácií, obráťte sa na najbližšie servisné stredisko spoločnosti Philips alebo Stredisko starostlivosti o zákazníkov spoločnosti Philips vo vašej krajine.

Problém	Príčina	Riešenie
Zariadenie vôbec nefunguje.	Elektrická zásuvka, do ktorej ste zariadenie pripojili, nemusí byť pod prúdom.	Uistite sa, že je zásuvka pod prúdom.
	Sieťový kábel zariadenia môže byť poškodený.	V prípade poškodenia elektrického kábla je potrebné si ho dať vymeniť v spoločnosti Philips, servisnom stredisku spoločnosti Philips alebo u podobne kvalifikovaných osôb, aby sa predišlo možným rizikám.

Slovenščina

Čestitamo vam ob nakupu. Dobrodošli pri Philipsu! Da bi izkoristili vse prednosti Philipsove podpore, izdelek registrirajte na strani www.philips.com/welcome.

1 Uvod

CurlControl s 25 mm cevko vam omogoča oblikovanje naravnih kodrov, ima zaščitno keramično prevleko boljšo nego in 8 nastavitev za toploto za vse vrste las. Oblikujte kodre, ki jih lahko enostavno urejate in so naravnega videza, da se boste vedno počutili privlačne brez izsušenih las. Upamo, da boste uživali pri uporabi kodralnika **CurlControl**.

2 Pomembno

Pred uporabo aparata natančno preberite ta uporabniški priročnik in ga shranite za poznejšo uporabo.
- OPOZORILO: Aparata ne uporabljajte v bližini vode.
- Ko aparat uporabljate v kopalnici, ga po uporabi vedno izključite iz omrežja, ker neposredna bližina vode predstavlja nevarnost, četudi je aparat izklopljen.
- OPOZORILO: Aparata ne uporabljajte v bližini kadi, tušev, umivalnikov ali drugih posod z vodo.
- Po uporabi aparat vedno izklopite iz omrežne vtičnice.
- Poškodovani omrežni kabel sme zamenjati le podjetje Philips, Philipsov pooblaščeni servis ali ustrezno usposobljene osebje.
- Ta aparat lahko uporabljajo otroci od 8. leta starosti naprej in osebe z zmanjšanimi fizičnimi ali psihičnimi sposobnostmi ali s pomanjkljivimi izkušnjami in znanjem, če so prejele navodila glede varne uporabe aparata ali jih pri uporabi nadzoruje odgovorna oseba, ki jih opozori na morebitne nevarnosti. Otroci naj se ne igrajo z aparatom. Otroci aparata ne smejo čistiti in vzdrževati brez nadzora.
- Preden aparat priključite, preverite, ali na aparatu označena napetost ustreza napetosti lokalnega električnega omrežja.
- Aparat uporabljajte izključno v namene, ki so opisani v tem priročniku.
- Ko je aparat priključen na napajanje, ga ne puščajte brez nadzora.
- Ne uporabljajte nastavkov ali delov drugih proizvajalcev, ki jih Philips izrecno ne priporoča. Uporaba takšnih nastavkov razveljavi garancijo.
- Omrežnega kabla ne navijajte okoli aparata.
- Preden aparat shranite, počakajte, da se ohladi.
- Pri uporabi aparata bodite zelo pozorni, ker je lahko izjemno vroč. Primite samo ročaj, ker so drugi deli vroči, in se izogibajte stiku s kožo.
- Aparat s stojalom vedno položite na stabilno ravno površino, odporno proti vročini. Vroča cevka se ne sme nikoli dotakniti površine ali drugega vnetljivega materiala.
- Preprečite stik omrežnega kabla z vročimi deli aparata.
- Vklopljenega aparata ne približujte vnetljivim predmetom in materialom.
- Vročega aparata ne pokrivajte (npr. z brisačo ali obleko).
- Aparat uporabljajte samo na suhih laseh. Aparata ne uporabljajte z mokrimi rokami.
- Cevka mora biti čista in brez prahu, umazanije in sredstev za oblikovanje, kot so pena, razpršilo in gel. Aparata ne uporabljajte v kombinaciji s sredstvi za oblikovanje.
- Cevka ima žametno prevleko. Prevleka se sčasoma lahko obrabi. Vendar to ne vpliva na delovanje aparata.
- Če aparat uporabljate na barvanih laseh, se cevka lahko umaže. Preden ga uporabite na umetnih laseh, se posvetujte z njihovim distributerjem.
- Za pregled ali popravilo aparata se obrnite na Philipsov pooblaščeni servis. Popravilo s strani neusposobljenih oseb je lahko za uporabnika izredno nevarno.
- V reže ne vstavljajte kovinskih predmetov, da ne povzročite električnega šoka.

Elektromagnetna polja (EMF)

Ta aparat je skladen z vsemi standardi glede elektromagnetnih polj (EMF). Če z aparatom ravnate pravilno in v skladu z navodili v tem priročniku, je njegova uporaba glede na danes veljavne znanstvene dokaze varna.

Okolje

Ta izdelek je narejen iz visokokakovostnih materialov in sestavnih delov, ki jih je mogoče reciklirati in uporabiti znova.
Če je izdelek opremljen s simbolom prečrtanega smetnjaka na kolesih, to pomeni, da je pri ravnanju s tem izdelkom treba upoštevati evropsko direktivo 2012/19/ES.
Poizvedite, kako je na vašem območju organizirano ločeno zbiranje odpadnih električnih in elektronskih izdelkov.
Ravnajte v skladu z lokalnimi predpisi. Izrabljenih izdelkov ne odlagajte med običajne gospodinjske odpadke. S pravilnim odlaganjem starih izdelkov pripomorete k preprečevanju morebitnih negativnih vplivov na okolje in človeško zdravje.

3 Kodranje las

Izberite temperaturo, ki je primerna za vaše lase. Pri prvi uporabi kodralnika izberite nizko nastavitev.

Vrsta las	Nastavitev temperature
Grobi, kodrasti lasje in lasje, ki jih je težko kodrati	Srednja do visoka (nastavitev 4–8)
Tanki, srednje teksturirani ali mehko zravnani	Nizka do srednja (nastavitev 1–5)
Svetli, pobeljeni ali pobarvani lasje	Nizka (nastavitev 1–3)

1 Vtikač priključite na omrežno vtičnico.
2 Stikalo za vklop/izklop (⑧) premaknite v položaj I, da vklopite aparat.
  ↳ Indikator vklopa (⑦) zasveti in začne utripati.

Zavrtite kolešček reostata (⑥), da izberete želeno nastavitev temperature, kot je priporočeno v zgornji tabeli.
  ↳ Ko je aparat pripravljen za uporabo, indikator (⑦) preneha utripati.

3 Lase pred kodranjem počešite in razdelite v manjše pramene. Pritisnite vzvod (⑤) in pramen las vstavite med cevko (②) in sponko (③).
4 Sprostite vzvod, da zaprete sponko, in cevko premaknite do konca pramena.
5 Držite hladno konico (①) in ročaj (⑨) kodralnika in pramen las z vrtenjem kodralnika ovijte okoli cevke od konice do lasišča.
6 Kodralnik v tem položaju držite največ 10 sekund.

> **Opomba**
> - Ko odvijate lase, ne vlecite za kodralnik, ker boste tako zravnali koder.

7 Pramen las odvijte tako, da lahko zaponko spet odprete z vzvodom.
8 Sprostite skodrane lase.
- Za kodranje preostalih las ponavljajte korake od 3 do 8.
- Lase lahko po želji kodrate navzven ali navznoter.

Po uporabi:
1 Aparat izklopite in izključite.
2 Postavite ga na stojalo (④), da se ohladi. Zelo priporočljivo je, da ga postavite na površino, ki je odporna na vročino.
3 S cevke in zaponke odstranite lase in prah.
4 Cevko in zaponko očistite z vlažno krpo.
5 Aparat hranite na varnem in suhem mestu, kjer ni prahu. Shranite ga lahko tudi tako, da ga obesite za obešalno zanko (⑩).

4 Garancija in servis

Če potrebujete informacije ali imate težavo, obiščite Philipsovo spletno mesto na naslovu www.philips.com ali se obrnite na Philipsov center za pomoč uporabnikom v vaši državi. Seznam telefonskih številk najdete v mednarodnem garancijskem listu. Če v vaši državi takšnega centra ni, se obrnite na lokalnega Philipsovega prodajalca ali Philipsov oddelek za male gospodinjske aparate in aparate za osebno nego.

5 Odpravljanje težav

Če imate s kodralnikom težave in jih s pomočjo spodaj navedenih nasvetov ne morete odpraviti, se obrnite na najbližji Philipsov servisni center ali Philipsov center za pomoč uporabnikom v vaši državi.

Težava	Vzrok	Rešitev
Aparat ne deluje.	Vtičnica, na katero ste priključili aparat, morda ni pod napetostjo.	Preverite, ali je vtičnica pod napetostjo.
	Morda je poškodovan napajalni kabel aparata.	Poškodovani omrežni kabel sme zamenjati le podjetje Philips, Philipsov pooblaščeni servis ali ustrezno usposobljeno osebje.

Srpski

Čestitamo na kupovini i dobrodošli u Philips! Da biste na najbolji način iskoristili podršku koju nudi kompanija Philips, registrujte svoj proizvod na adresi www.philips.com/welcome.

1 Uvod

CurlControl poseduje cev od 25 mm za kovrdže prirodnog izgleda, zaštitni keramički premaz za bolju negu i 8 postavki temperature za različite tipove kose. Kreirajte kovrdže koje se lako održavaju, izgledaju prirodno i pružaju seksi osećaj bez sušenja. Nadamo se da ćete uživati u korišćenju aparata **CurlControl**.

2 Važno

Pre upotrebe aparata pažljivo pročitajte ovo uputstvo i sačuvajte ga za buduću upotrebu.
- UPOZORENJE: Nemojte da koristite ovaj aparat u blizini vode.
- Ako koristite aparat u kupatilu, isključite ga iz struje nakon upotrebe jer blizina vode predstavlja rizik, čak i kad je aparat isključen.
- UPOZORENJE: Nemojte da koristite ovaj aparat u blizini kade, tuš kabine, umivaonika i posuda sa vodom.
- Nakon upotrebe aparat uvek isključite iz utičnice.
- Ako je kabl za napajanje oštećen, uvek mora da ga zameni kompanija Philips, ovlašćeni Philips servisni centar ili na sličan način kvalifikovane osobe kako bi se izbegao rizik.
- Ovaj aparat mogu da koriste deca starija od 8 godina i osobe sa smanjenim fizičkim, senzornim ili mentalnim sposobnostima, ili nedostatkom iskustva i znanja, pod uslovom da su pod nadzorom ili da su dobile uputstva za bezbednu upotrebu aparata i da razumeju moguće opasnosti. Deca ne bi trebalo da se igraju aparatom. Deca ne bi trebalo da čiste aparat niti da ga održavaju bez nadzora.
- Pre nego što povežete aparat uverite se da oznaka voltaže na aparatu odgovara voltaži u lokalnoj mreži.
- Aparat koristite isključivo u svrhu opisanu u ovom priručniku.
- Kada je aparat povezan na napajanje, nikada ga nemojte ostavljati bez nadzora.
- Nikada nemojte da koristite dodatke niti delove drugih proizvođača koje kompanija Philips nije izričito preporučila. U slučaju upotrebe takvih dodataka ili delova, garancija prestaje da važi.
- Nemojte da namotavate kabl za napajanje oko aparata.
- Pre odlaganja sačekajte da se aparat ohladi.
- Budite veoma pažljivi prilikom upotrebe aparata jer može biti veoma vruć. Aparat držite samo za dršku jer su drugi delovi vrući te izbegavajte kontakt sa kožom.
- Aparat sa postoljem uvek postavite na vatrostalnu, stabilnu i ravnu površinu. Vruća cev nikada ne bi trebalo da dodiruje površine niti druge zapaljive materijale.
- Izbegavajte dodir kabla za napajanje sa vrelim delovima aparata.
- Držite aparat dalje od zapaljivih predmeta i materijala kada je uključen.
- Nikada nemojte da pokrivate aparat (npr. peškirom ili odećom) kada je vruć.
- Upotrebljavajte aparat samo kada je kosa suva. Nemojte da rukujete aparatom dok su vam ruke mokre.
- Pazite da cev uvek bude čista i bez tragova prašine i proizvoda za oblikovanje kose, poput pene, spreja ili gela. Nikada nemojte da koristite aparat u kombinaciji sa proizvodima za oblikovanje kose.
- Cev poseduje oblogu od somota. Taj premaz se tokom vremena može polako istrošiti. Međutim, to ne utiče na performanse aparata.
- Ako aparat koristite na ofarbanoj kosi, cev može da se oboji. Pre upotrebe na veštačkoj kosi uvek se obratite distributeru veštačke kose.
- U slučaju provere ili popravke aparat uvek vratite u ovlašćeni Philips servisni centar. Popravka od strane nekvalifikovanih osoba može da izazove izuzetno opasne situacije po korisnika.
- Da biste izbegli strujni udar, nemojte da stavljate metalne predmete u otvore.

Elektromagnetna polja (EMF)

Ovaj aparat je usklađen sa svim standardima u vezi sa elektromagnetnim poljima (EMF). Ako se aparatom rukuje na odgovarajući način i u skladu sa uputstvima iz ovog priručnika, on je bezbedan za upotrebu prema naučnim dokazima koji su danas dostupni.

Životna sredina

Proizvod je projektovan i proizveden uz upotrebu visokokvalitetnih materijala i komponenti koje mogu da se recikliraju i ponovo upotrebe.
kada je ovaj simbol precrtane kante za otpatke na proizvodu, znači da je taj proizvod obuhvaćen Evropskim direktivom 2012/19/EU.
Informišite se o lokalnom sistemu za odvojeno prikupljanje električnih i elektronskih proizvoda.
Postupajte u skladu sa lokalnim propisima i nemojte da odlažete stare proizvode sa uobičajenim otpadom iz domaćinstva. Pravilnim odlaganjem starog proizvoda doprinosite sprečavanju potencijalno negativnih posledica po životnu sredinu i zdravlje ljudi.

3 Kovrdžanje kose

Uvek vodite računa da izaberete temperaturu koja odgovara vašem tipu kose. Izaberite nisku temperaturu pri prvoj upotrebi aparata za uvijanje kose.

Tip kose	Postavka temperature
Gruba, kovrdžava, teško se kovrdža	Srednja ili visoka (postavke 4–8)
Tanka, kosa srednje teksture ili blago ispravljena	Niska ili srednja (postavke 1–5)
Svetla, plava, izbeljena ili ofarbana	Niska (postavke 1–3)

1 Priključite utikač u zidnu utičnicu.
2 Pomerite prekidač za uključivanje/isključivanje (⑧) u položaj **I** da biste uključili aparat.
  ↳ Uključiće se indikator napajanja (⑦) i počeće da treperi.

Okrenite točkić potenciometra (⑥) da biste izabrali željenu postavku temperature prema preporuci iz gornje tabele.
  ↳ Kada aparat bude spreman za korišćenje, indikator (⑦) će prestati da treperi.

3 Pre nego što počnete sa kovrdžanjem, očešljajte kosu i podelite je na male pramenove. Pritisnite ručicu (⑤) i stavite pramen kose između cevi (②) i hvataljke (③).
4 Zatvorite hvataljku tako što ćete otpustiti ručicu i pomerite cev do vrha kose.
5 Držite hladni vrh (①) i dršku (⑨) aparata za kovrdžanje, a zatim namotajte pramen kose oko cevi od vrha do korena.
6 Držite aparat za kovrdžanje u tom položaju najviše 10 sekundi.

> **Napomena**
> - Nemojte da vučete aparat za kovrdžanje prilikom odmotavanja kose jer u suprotnom možete da ispravite kovrdžu.

7 Odmotajte pramen kose tako da hvataljka može ponovo da se otvori ručkom.
8 Oslobodite ukovrdžanu kosu.
- Da biste ukovrdžali ostatak kose ponavljajte korake od 3 do 8.
- Kosu po želji možete da kovrdžate od unutrašnje strane ka spoljašnjoj ili obrnuto.

Nakon upotrebe:
1 Isključite aparat i izvucite kabl iz utičnice.
2 Postavite ga na postolje za odlaganje (④) dok se ne ohladi. Izričito se preporučuje postavljanje na površinu otpornu na toplotu.
3 Uklonite dlake i prašinu sa cevi i hvataljke.
4 Očistite cev i hvataljku vlažnom krpom.
5 Odložite aparat na suvo i bezbedno mesto, bez prašine. Za odlaganje možete da upotrebite i petlju za kačenje (⑩).

4 Garancija i servis

Ukoliko su vam potrebne informacije ili ako imate neki problem, posetite Philips Web lokaciju na adresi www.philips.com ili se obratite centru za korisničku podršku kompanije Philips u svojoj zemlji. Listu brojeva telefona ćete pronaći u međunarodnom garantnom listu. Ako u vašoj zemlji ne postoji centar za korisničku podršku, obratite se lokalnim distributeru Philips proizvoda ili servisnom odeljenju kompanije Philips Domestic Appliances and Personal Care BV.

5 Rešavanje problema

Ako tokom upotrebe aparata za uvijanje kose dođe do problema koje ne možete da rešite na osnovu priloženih informacija, obratite se najbližem Philips servisnom centru ili centru za korisničku podršku kompanije Philips u svojoj zemlji.

Problem	Uzrok	Rešenje
Aparat uopšte ne radi.	Možda utičnica u koju je priključen aparat nije pod naponom.	Uverite se da je utičnica pod naponom.
	Kabl za napajanje aparata je možda oštećen.	Ako je kabl za napajanje oštećen, uvek mora da ga zameni kompanija Philips, ovlašćeni Philips servisni centar ili na sličan način kvalifikovane osobe kako bi se izbegao rizik.

Українська

Вітаємо вас із покупкою та ласкаво просимо до клубу Philips! Щоб уповні скористатися підтримкою, яку пропонує Philips, зареєструйте свій виріб на веб-сайті www.philips.com/welcome.

1 Вступ

Щипці CurlControl мають 25-мм циліндр для створення природних завитків, захисне керамічне покриття для кращого догляду та 8 налаштувань температури для різних типів волосся. Створюйте слухняні завитки, виглядайте природно та відчувайте себе привабливою без пересушування волосся. Сподіваємося, що щипці для завивки **CurlControl** Вам сподобаються.

2 Важлива інформація

Перед тим як використовувати пристрій, уважно прочитайте цей посібник користувача і зберігайте його для майбутньої довідки.
- ПОПЕРЕДЖЕННЯ. Не використовуйте цей пристрій біля води.
- У разі використання пристрою у ванній кімнаті витягуйте шнур із розетки після використання, оскільки перебування пристрою біля води становить ризик, навіть якщо пристрій вимкнено.
- ПОПЕРЕДЖЕННЯ: Не використовуйте його біля ванн, душів, басейнів або інших посудин із водою.
- Після використання завжди від'єднуйте пристрій від мережі.
- Якщо шнур живлення пошкоджено, для уникнення небезпеки його необхідно замінити, звернувшись до сервісного центру, уповноваженого Philips, або фахівців із належною кваліфікацією.
- Цим пристроєм можуть користуватися діти віком від 8 років або більше чи особи із послабленими фізичними відчуттями або розумовими здібностями, чи без належного досвіду та знань, за умови, що користування відбувається під наглядом, їм було проведено інструктаж щодо безпечного користування пристроєм та їх було повідомлено про можливі ризики. Не дозволяйте дітям бавитися пристроєм. Не дозволяйте дітям виконувати чищення та догляд без нагляду дорослих.
- Перед тим як під'єднувати пристрій до електромережі, перевірте, чи збігається напруга, вказана на ньому, із напругою у мережі.
- Не використовуйте пристрій для інших цілей, не описаних у цьому посібнику.
- Ніколи не залишайте під'єднаний пристрій без нагляду.
- Не використовуйте приладдя чи деталі інших виробників, за винятком тих, які рекомендує компанія Philips. Використання такого приладдя чи деталей призведе до втрати гарантії.
- Не накручуйте шнур живлення на пристрій.
- Перед тим як відкласти пристрій на зберігання, дайте йому охолонути.
- Будьте дуже уважними під час використання пристрою, оскільки він може сильно нагрітися. Тримайте пристрій лише за ручку та уникайте контакту зі шкірою, оскільки інші частини є гарячі.
- Завжди кладіть пристрій на підставку на жаростійку, рівній та стійкій поверхні. Не торкайтеся гарячим циліндром поверхні чи інших займистих матеріалів.
- Запобігайте контакту шнура живлення із гарячими частинами пристрою.
- Тримайте увімкнений пристрій подалі від вогненебезпечних об'єктів та матеріалів.
- Ніколи не накривайте гарячий пристрій (наприклад, рушником чи одягом).
- Використовуйте пристрій лише на сухому волоссі. Не користуйтеся пристроєм, якщо у Вас мокрі руки.
- Слідкуйте, щоб циліндр був чистим від пилу та засобів моделювання зачіски: пінки, лаку та гелю для волосся. Ніколи не користуйтеся пристроєм у поєднанні з засобами моделювання.
- Циліндр має оксамитове покриття. Із часом це покриття може зноситися. Однак, це не впливає на роботу пристрою.
- Якщо пристрій використовується для вкладання фарбованого волосся, на циліндрі можуть з'явитися плями. Перед тим як використовувати пристрій для вкладання штучного волосся, спершу завжди консультуйтеся з дистриб'ютором такого волосся.
- Перевірку та ремонт пристрою слід проводити виключно у сервісному центрі, уповноваженому Philips. Ремонт, виконаний особами без спеціальної кваліфікації, може спричинити дуже небезпечну ситуацію для користувача.
- Не вставляйте металеві предмети в отвори, оскільки це може призвести до ураження електричним струмом.

Електромагнітні поля (ЕМП)

Цей пристрій відповідає всім стандартам, які стосуються електромагнітних полів (ЕМП). Згідно з останніми науковими дослідженнями пристрій є безпечним у використанні за умов правильної експлуатації відповідно до інструкцій, поданих у цьому посібнику користувача.

Навколишнє середовище

Виріб виготовлено з високоякісних матеріалів і компонентів, які можна переробити та використовувати повторно.
Якщо виріб містить символ перекресленого кошика на колесах, це означає, що він відповідає вимогам Директиви ЄС 2012/19/EU.
Дізнайтеся про місцеву систему розділеного збору електричних та електронних пристроїв.
Дійте згідно з місцевими законами і не утилізуйте старі вироби зі звичайними побутовими відходами. Належна утилізація старого виробу допоможе запобігти негативному впливу на навколишнє середовище та здоров'я людей.

3 Створення завитків

Виберіть налаштування температури, яке підійде для Вашого типу волосся. Під час першого використання щипців завжди вибирайте низьке налаштування.

Тип волосся	Температура
грубе, кучеряве волосся, а також волосся, яке важко накрутити	середня – висока (налаштування 4-8)
тонке, середньої текстури чи пряме волосся	низька – середня (налаштування 1-5)
слабке, біляве, висвітлене чи пофарбоване волосся	низька (налаштування 1-3)

1 Вставте вилку у розетку.
2 Щоб увімкнути пристрій, посуньте перемикач «увімк./вимк.» (⑧) у положення **I**.
  ↳ Індикатор увімкнення (⑦) засвічується і починає блимати.

За допомогою коліщатка реостата (⑥) виберіть рекомендоване налаштування температури для Вашого волосся згідно таблиці вище.
  ↳ Коли пристрій буде готовий до використання, індикатор (⑦) перестає блимати.

3 Перед тим як почати завивку, розчешіть волосся та поділіть його на малі пасма. Натисніть важіль (⑤) і покладіть пасмо волосся між циліндром (②) і затискачем (③).
4 Закрийте затискач, відпускаючи важіль, та пересуньте циліндр до кінчиків волосся.
5 Візьміть за холодний носик (①) і ручку (⑨) щипців для завивки та намотайте пасмо волосся навколо циліндра від кінчиків до коренів, повертаючи щипці.
6 Тримайте щипці для завивки у цьому положенні щонайбільше 10 секунд.

> **Примітка**
> - Розкручуючи волосся, не тягніть за щипці, щоб пасмо не розпрямилося.

7 Розкручуйте пасмо, поки затискач можна буде знову відкрити важелем.
8 Відпустіть закручене волосся.
- Для створення завитків із решти волосся повторіть кроки 3-8.
- За бажанням волосся можна накручувати як назовні, так і всередину.

Після використання:
1 Вимкніть пристрій і від'єднайте його від мережі.
2 Поставте його на підставку для підпирання (④) до охолодження. Наполегливо радимо ставити пристрій на жаростійку поверхню.
3 Почистіть циліндр і затискач від волосся і бруду.
4 Чистіть циліндр і затискач вологою ганчіркою.
5 Зберігайте пристрій у безпечному, сухому та незапиленому місці. Пристрій можна також зберігати, підвісивши його на гачок за петлю (⑩).

4 Гарантія та обслуговування

Якщо Вам необхідна інформація або у Вас виникла проблема, відвідайте веб-сторінку компанії Philips www.philips.com або зверніться до Центру обслуговування клієнтів компанії Philips у своїй країні. Список номерів телефонів можна знайти в гарантійному талоні. Якщо у Вашій країні немає Центру обслуговування клієнтів, зверніться до місцевого дилера Philips або у відділ технічного обслуговування компанії Philips Domestic Appliances and Personal Care BV.

5 Усунення несправностей

Якщо із щипцями виникають проблеми, які Ви не в змозі вирішити за допомогою наведеної нижче інформації, зверніться до найближчого сервісного центру Philips або центру обслуговування клієнтів Philips у Вашій країні.

Проблема	Причина	Вирішення
Пристрій взагалі не працює.	Можливо, не працює розетка, в яку вставлено пристрій.	Перевірте, чи розетка працює.
	Можливо, пошкоджений шнур живлення пристрою.	Якщо шнур живлення пошкоджено, для уникнення небезпеки його необхідно замінити, звернувшись до сервісного центру, уповноваженого Philips, або фахівців із належною кваліфікацією.