Register your product and get support at
www.philips.com/welcome

HP8363

EN	User manual	LV	Lietotāja rokasgrāmata
BG	Ръководство за потребителя	PL	Instrukcja obsługi
CS	Příručka pro uživatele	RO	Manual de utilizare
ET	Kasutusjuhend	RU	Руководство пользователя
HR	Korisnički priručnik	SK	Príručka užívateľa
HU	Felhasználói kézikönyv	SL	Uporabniški priročnik
KK	Қолданушының нұсқасы	SR	Korisnički priručnik
LT	Vartotojo vadovas	UK	Посібник користувача

PHILIPS

Specifications are subject to change without notice
© 2013 Koninklijke Philips N.V.
All rights reserved.

3140 035 30433

English

1 Introduction

Congratulations on your purchase, and welcome to Philips! To fully benefit from the support that Philips offers, register your product at www.philips.com/welcome.

The Philips ActiveCare Shine Straightener has newly developed Triple-Care™ plates that ensure every hair is protected from too high heat and give you the reassurance of the best results. The Triple-Care™ plates are equipped with 3 hair caring technologies working together:

- TempPrecision Technology - Thanks to its high-performance heater, this straightener delivers faster result without overheating the hair. A more constant temperature, just below 200°C, will allow you to straighten your hair at a more caring temperature, while getting the style you want.
- Philips EHD+ Technology ™ – The entire plates always distribute the heat evenly which prevents damaging hot spots.
- Sonic Vibration Technology ™ – Gentle and pleasant vibrations evenly distribute the hair over the plates so that each hair benefits from the care effects.

In addition, the ceramic plates infused with jojoba-oil, together with the ionic conditioning will help you create a healthy and shiny look.

Overview of the Straightener

1. Indication of ready to work.
2. Temperature indication.
3. Indication of sonic function.
4. Indication of key-lock function.
5. Indication of ionic function.
6. Temperature buttons.
7. SONIC button.
   - Press to switch on/off the sonic function, which provides faster straightening results and perfect gliding.
8. Power button.
9. Key-lock button.
   - Slide and hold to lock or unlock all the buttons on the appliance.
10. Straightening plates lock.
    - Slide to lock and release the plates arms of the appliance.
11. Hanging loop.
12. Power cord.
13. Straightening plates.
14. Sleeve for storage.

2 Important

Read this user manual carefully before you use the appliance and keep it for future reference.

DANGER

- When the appliance is used in a bathroom, unplug it after use since the proximity of water presents a risk, even when the appliance is switched off.

WARNING

- WARNING: As straighteners reach high temperatures, keep them out of the reach of children during heat-up, use and cool-down to avoid burnings.
- WARNING: Do not use this appliance near water.
- WARNING: Do not use this appliance near bathtubs, showers, basins or other vessels containing water.
- WARNING: To provide you with better performance, this straightener has extreme heat capabilities. Extra care should be taken when using it. It is recommended to only hold appliance by the handle.
- WARNING: While heating and cooling the straightener, place it on a flat, smooth, heat-resistant surface.
- Before you connect the appliance, ensure that the voltage indicated on the appliance corresponds to the local power voltage.
- Do not use the appliance for any other purpose than described in this manual.

CAUTION

- Always use the appliance on dry human hair.
- Keep the hot surfaces of the appliance away from your skin.
- When the appliance is connected to the power, never leave it unattended.
- Always unplug the appliance after use.
- When the appliance is hot, keep it on a heat-resistant surface and never cover the appliance with anything, such as a towel or clothing.
- Never use any accessories or parts from other manufacturers or that Philips does not specifically recommend. If you use such accessories or parts, your guarantee becomes invalid.
- Do not wind the mains cord around the appliance.
- If you use the appliance on color-treated hair, the straightening plates may stain.
- If the mains cord is damaged, you must have it replaced by Philips, a service centre authorised by Philips or similarly qualified persons in order to avoid a hazard.
- This appliance can be used by children aged from 8 years and above and persons with reduced physical, sensory or mental capabilities or lack of experience and knowledge if they have been given supervision or instruction concerning use of the appliance in a safe way and understand the hazards involved. Children shall not play with the appliance. Cleaning and user maintenance shall not be made by children without supervision.
- Children should be supervised to ensure that they do not play with the appliance.
- For additional protection, we advise you to install a residual current device (RCD) in the electrical circuit that supplies the bathroom. This RCD must have a rated residual operating current not higher than 30mA. Ask your installer for advice.

Electromagnetic fields (EMF)

This appliance complies with all standards regarding electromagnetic fields (EMF). If handled properly and according to the instructions in this user manual, the appliance is safe to use based on scientific evidence available today.

Environment

Do not throw away the appliance with the normal household waste at the end of its life, but hand it in an official collection point for recycling. By doing this, you help to preserve the environment.

3 Straighten your hair

Ensure that you select a temperature setting that is suitable for your hair. Always select a low setting when you use the straightener for the first time.

Hair Type	Temperature Setting
Coarse, curly, hard-to-straighten	Mid to High (170°C - 200°C)
Fine, medium-textured or softly waved	Low to Mid (160°C and below)
Pale, blonde, bleached or color-treated	Low (Below 160°C)

1 Connect the plug to a power supply socket.
2 Press and hold the ⏻ button (⑧) until the LCD screen lights up.
   ↳ The default temperature setting is displayed on the LCD screen (③).
   ↳ "IONIC"(③) displayed, indicating the ionic function is automatically generated, with ions diffused to protect your hair.
3 Press the temperature buttons (⑥) to select a suitable temperature setting for your hair.
   ↳ If the appliance is powered on, ions are automatically and continuously dispensed, providing additional shine and reducing frizz.
   ↳ When the straightening plates are heating up, the indication "READY" (①) is blinking.
      ↳ When the straightening plates have heated up to the selected temperature, the indication 'READY" (①) is displayed.
   - **Note**: If no button is pressed over 5 seconds, the key-lock function will activate automatically, with all the buttons on the appliance deactivated. When the key-lock function is activated, the key-lock indication (④) is displayed on the LCD screen. To deactivate the key-lock function, slide and hold the key-lock button (⑨) for 0.5 second.
   - **Tip**: To avoid unintentional switching of buttons during process, you can also activate the key-lock function manually by sliding and holding the key-lock button (⑨).
   - **Note**: The appliance is equipped with an auto-shut off function. After 60 minutes, the appliance switches off automatically. You can re-start the appliance by pressing and holding the ⏻ button until the LCD screen lights up.
4 Slide the straightening plates lock (⑩) to 🔒 to unlock the plate arms.
5 Comb your hair and take a section that is not wider than 5cm for straightening.
6 Place it between the straightening plates (⑬) and press the plate arms together.
   - Sonic function is on by default with the SONIC indication displayed (③) on the LED screen.
   - The sonic vibration only starts when the straightening plates are pressed together. The straightening plates make a rattling sound when they are slightly in contact, which does not affect the performance of the appliance.
   - To switch the sonic function on or off, press the SONIC button (⑦).
7 Slide the straightener down the length of the hair in a single motion (max. 5 seconds) from root to end, without stopping to prevent overheating.
   - To create flicks, turn the straightener half-circle inwards (or outwards) when it reaches the hair ends. Hold the straightener in that position for 2 to 3 seconds, and then release it.
8 Repeat step 6 and 7 until you achieve the desired look.
9 To straighten the rest of your hair, repeat steps 6 to 8.

After use:

1 Deactivate the key-lock function by sliding and holding the key-lock button (⑨) for 0.5 seconds.
2 Switch off the appliance and unplug it.
3 Place it on a heat-resistant surface until it cools down.
4 Clean the appliance and straightening plates with damp cloth.
5 Lock the straightening plates by closing the plate arms and sliding the plates lock to 🔒.
6 Keep it in a safe and dry place, free of dust. You can also hang it with the hanging loop (⑭) or store it in the heat-resistant sleeve (⑭).

4 Guarantee and service

If you need information e.g. about replacement of an attachment or if you have a problem, please visit the Philips website at www.philips.com/support or contact the Philips Customer Care Centre in your country. The phone number is in the worldwide guarantee leaflet. If there is no Consumer Care Centre in your country, go to your local Philips dealer.

5 Troubleshooting

Problem	Cause	Solution
The appliance does not work at all.	The power socket to which the appliance has been connected may be broken.	Contact Philips customer care center in your local country or take the appliance to the nearest Philips service center for repair/ replacement
	The buttons on the appliance are locked.	Deactivate the key-lock function by sliding and holding the key-lock button for 0.5 second.
	The electrical fuse goes off when using the appliance.	Check the fuse box in your home to ensure the power is on.

Български

1 Въведение

Поздравяваме ви за покупката и добре дошли при Philips! За да се възползвате изцяло от предлаганата от Philips поддръжка, регистрирайте изделието си на www.philips.com/welcome.

Нашата нова разработка – пластините Triple-Care™ на пресата за изправяне Philips ActiveCare Shine, гарантира защита на всеки косъм от прекалено високата температура и ви дава безспорно най-добрите резултати. Пластините Triple-Care™ използват три защитаващи косъма технологии, които работят заедно:

- Технологията TempPrecision – Благодарение на мощния си нагревател, тази преса гарантира по-бърз резултат, без да прегрява косата ви. По-постоянната температура, малко под 200°C, ще ви позволи да изправяте косата си при по-щадяща температура, като при това оформите прическата, която желаете.
- Philips EHD+ Technology™ – Топлината винаги се разпределя равномерно по целите пластини, което предотвратява увреждане от горещите точки.
- Sonic Vibration Technology™ – Нежните и приятни вибрации разпределят равномерно косата върху пластините, за да може всеки косъм да се възползва от грижите.

Освен това, керамичните пластини са напоени с масло от жожоба и в съчетание с йонното освежаване помагат косата ви да изглежда здрава и блестяща.

Общ преглед на пресата за изправяне на коса

1. Индикация за готовност за работа.
2. Индикация за температурата.
3. Индикация за функцията „звукови вибрации".
4. Индикация за функцията „заключване на бутоните".
5. Индикация за функцията „йонно освежаване".
6. Бутони за температурата.
7. Бутон SONIC.
   - Натиснете, за да включите и изключите функцията за звукови вибрации, която осигурява по-бързи резултати при изправянето, както и идеално пъзване.
8. Бутон за включване.
9. Ключ за заключване на бутоните.
   - Пъзнете и задържте, за да заключите или отключите всички бутони на уреда.
10. Заключване на изправящите пластини.
    - Пъзнете, за да заключите или да освободите пластините на уреда.
11. Халка за окачване.
12. Захранващ кабел.
13. Изправящи пластини.
14. Калъф за съхранение.

2 Важно

Преди да използвате уреда, прочетете внимателно това ръководство за потребителя и го запазете за справка в бъдеще.

ОПАСНОСТ

- Ако уредът се използва в баня, след употреба го изключвайте от контакта. Близостта до вода води до риск, дори когато уредът не работи.

ПРЕДУПРЕЖДЕНИЕ

- ПРЕДУПРЕЖДЕНИЕ: Пресите за изправяне на коса достигат високи температури. За да предотвратите изгаряния, ги пазете далече от достъпа на деца по време на затопляането, използването и охлаждането.
- ПРЕДУПРЕЖДЕНИЕ: Не използвайте уреда близо до вода.
- ПРЕДУПРЕЖДЕНИЕ:Не използвайте уреда близо до вани, душове, мивки или съдове с вода.
- ПРЕДУПРЕЖДЕНИЕ: За да ви осигурим най-добри резултати, тази преса за изправяне се загрява до извънредно високи температури. Бъдете изключително внимателни, когато я използвате. Препоръчително е да хващате уреда само за дръжката.
- ПРЕДУПРЕЖДЕНИЕ: Докато пресата за изправяне се загрява или охлажда, тя трябва да е поставена върху равна, гладка, топлоустойчива повърхност.
- Преди да включите уреда в контакта, проверете дали посоченото върху уреда напрежение отговаря на това на местната електрическа мрежа.
- Не използвайте уреда за цели, различни от указаното в това ръководство.

ВНИМАНИЕ

- Използвайте уреда само върху суха човешка коса.
- Дръжте горещите повърхности на уреда далеч от кожата си.
- Не оставяйте уреда без надзор, когато е включен в електрическата мрежа.
- След употреба винаги изключвайте уреда от контакта.
- Когато уредът се нагорещи, дръжте го върху топлоустойчива повърхност и не го покривайте с нищо, например кърпа или покривка.
- Никога не използвайте аксесоари или части от други производители или такива, които не са специално препоръчвани от Philips. При използване на такива аксесоари или части вашата гаранция става невалидна.
- Не навивайте захранващия кабел около уреда.
- Ако уредът се използва на боядисана коса, изправящите пластини може да станат на петна.
- С оглед предотвратяване на опасност, при повреда в захранващия кабел той трябва да бъде сменен от Philips, оторизиран от Philips сервиз или квалифициран техник.
- Този уред може да се използва от деца на възраст над 8 години и от хора с намалени физически възприятия или умствени недостатъци или без опит и познания, ако са инструктирани за безопасна употреба на уреда и са под наблюдение с цел гарантиране на безопасна употреба и ако са им разяснени евентуалните опасности. Не позволявайте на деца да си играят с уреда. Не позволявайте на деца да извършват почистване или поддръжка на уреда без надзор.
- Наглеждайте децата, за да не си играят с уреда.
- За допълнителна защита ви съветваме да инсталирате в електроразпределителната мрежа на банята дефектно-токова защита (RCD). Тази RCD трябва да е с номинален работен ток на утечка не повече от 30 mA. Обърнете се за съвет към квалифициран електротехник.

Електромагнитни излъчвания (EMF)

Този уред е в съответствие с всички стандарти по отношение на електромагнитните излъчвания (EMF). Ако се употребява правилно и съобразно напътствията в Ръководството, уредът е безопасен за използване според наличните досега научни факти.

Околна среда

След края на срока на експлоатация на уреда не го изхвърляйте заедно с нормалните битови отпадъци, а го предайте в официален пункт за събиране, където да бъде рециклиран. По този начин вие помагате за опазването на околната среда.

3 Изправяне на косата

Погрижете се да изберете температурна настройка, подходяща за вашата коса. При първото използване на пресата за изправяне винаги избирайте ниска настройка.

Тип коса	Настройка на температурата
Твърда, къдрава, трудна за изправяне	Средна до висока (170°C - 200°C)
Нежна, средно чуплива или мека вълнеста	Ниска до средна (160°C и по-малко)
Светла, руса, изрусена или боядисана	Ниска (под 160°C)

1 Включете щепсела в контакта.
2 Натиснете и задържте бутона ⏻ (⑧), докато LCD екранът светне.
   ↳ LCD екранът показва фабричната настройка за температурата (③).
   ↳ Появява се индикацията IONIC (③), което показва, че автоматичната функция за йонно освежаване е активирана и се отделят йони, които защитават косата ви.
3 С натискане на бутоните за температура (⑥), изберете подходяща температурна настройка за вашата коса.
   ↳ Ако уредът е включен, йоните се отделят автоматично и постоянно, като придават повече блясък и намаляват хвърченето на косата.
   ↳ Докато изправящите пластини се загряват, индикацията ГОТОВНОСТ („READY") (①) мига.
   ↳ Когато пресата за изправяне се нагрее до избраната температура, се включва индикацията ГОТОВНОСТ („READY") (①).
   - **Забележка**: Ако в продължение на 5 секунди не е натиснат бутон, функцията „заключване на бутоните" ще се включи автоматично и всички бутони на уреда ще се деактивират. Когато функцията за заключване на бутоните е активирана, LCD екранът показва нейния индикатор (④). За да деактивирате функцията, пъзнете и задържте ключа за заключване на бутоните (⑨) за половин секунда.
   - **Съвет**: За да избегнете неволно включване на бутони по време на работа, можете сamo да активирате ръчно функцията „заключване на бутоните", като пъзнете и задържите ключа за заключване на бутоните (⑨).
   - **Забележка**: Този уред е снабден с функция за автоматично изключване. След 60 минути уредът се изключва автоматично. Можете да рестартирате уреда с натискане и задържане на бутона ⏻, докато LCD екранът светне.
4 Пъзнете заключалката на изправящите пластини (⑩), за да 🔒 отключите рамената на пластините.
5 Срешете косата си и хванете кичур, не по-широк от 5 см, за изправяне.
6 Поставете я между изправящите пластини (⑬) и притиснете рамената на пластините едно към друго.
   - Функцията за звукови вибрации е включена по подразбиране, при което LCD екранът показва индикацията (③).
   - Звуковите вибрации започват само когато изправящите пластини са притиснати една към друга. Изправящите пластини издават тракащ звук, когато се допират леко, което не влияе на работата на уреда.
   - За да включите или изключите функцията за звукови вибрации, натиснете бутона SONIC (⑦).
7 Пъзнете пресата за изправяне надолу по дължината на косата с едно движение (макс. 5 секунди) от корените към краищата, без да спирате, за да не прегреете косата.
   - За да свададете „камшичета", завъртете пресата на половин оборот навътре (или навън), когато достигне края на косата. Задържте пресата в това положение за 2 до 3 секунди и след това я отпуснете.
8 Повтаряйте стъпки 6 и 7, докато постигнете желания вид.
9 За да изправите останалата част от косата си, повтаряйте стъпки от 6 до 8.

След употреба:

1 Изключете функцията „заключване на бутоните", като пъзнете и задържите ключа за заключване на бутоните (⑨) за половин секунда.
2 Изключете уреда и извадете щепсела от контакта.
3 Оставете уреда върху топлоустойчива повърхност, докато се охлади.
4 Почистете уреда и изправящите пластини с мокра кърпа.
5 Застопорете изправящите пластини, като затворите рамената на пластините и пъзнете заключалката на пластините на 🔒.
6 Приберете уреда на безопасно и сухо място без прах. Можете също да го окачите на халката за окачване (⑭) или да го приберете в топлоустойчивия калъф (⑭).

4 Гаранция и сервиз

Ако се нуждаете от информация, например за замяна на приставка, или имате проблем, посетете уеб сайта на Philips на адрес www.philips.com/support или се обърнете към Центъра за обслужване на клиенти на Philips във вашата страна. Телефонният номер е посочен в международната гаранционна карта. Ако във вашата страна няма Център за обслужване на потребители, обърнете се към местния търговец на уреди на Philips.

5 Отстраняване на неизправности

Проблем	Причина	Решение
Уредът не работи изобщо.	Контактът, в който е включен уредът, може да е повреден.	Свържете се с Центъра за обслужване на клиентите на Philips във вашата страна или занесете уреда в най-близкия сервиз на Philips за ремонт или замяна.
	Бутоните на уреда са заключени.	Изключете функцията "заключване на бутоните", като пъзнете и задържите ключа за заключване на бутоните за половин секунда.
	Бушонът изключва, когато използвам уреда.	Проверете таблото с бушоните в дома си, за да се уверите, че захранването е включено.

Eesti

1 Tutvustus

Õnnitleme ostu puhul ja tervitame Philipsi poolt! Philipsi pakutava tootetoe eeliste täielikuks kasutamiseks registreerige oma toode saidil www.philips.com/welcome.

Juuksesirgendajal Philips ActiveCare Shine on hiljuti välja töötatud Triple-Care™-plaadid, mis kaitsevad iga juuksekarva liigse kuumuse eest ja tagavad parima tulemuse. Triple-Care™-i plaadid on varustatud kolme koostoimiva juuksehooldustehnoloogiaga.

- TempPrecisioni tehnoloogia - tänu tõhusale küttekehale saavutate sirgendajaga tulemuse kiiremini, ilma et peaksite juukseid ülemäära kuumutama. Püsivam temperatuur pisut allpool 200 °C piiri võimaldab juukseid sirgendada palju pehmemal kuumusel, tagades samas teile vajaliku soengustiili.
- Tehnoloogia Philips EHD+ Technology ™ – plaadid jaotavad kuumuse ühtlaselt, mis hoiab ära kuumematest kohtadest tingtud kahjustused.
- Tehnoloogia Sonic Vibration Technology™ – õrn ja meeldiv vibratsioon jaotab juuksed ühtlaselt üle plaatide, nii et iga juuksekarva eest on hoolt kantud.

Lisaks aitavad jojobaõliga töödeldud keraamilised plaadid ja ioniseeriv hooldus anda juustele terve ja särava välimuse.

Juuksesirgendaja ülevaade

1. Kasutamiseks valmisoleku näidik.
2. Temperatuurinäidik.
3. Sagedusliku vibratsiooni näidik.
4. Klahviluku näidik.
5. Ioniseeriva funktsiooni näidik.
6. Temperatuurinupud.
7. Nupp SONIC.
   - Vajutage sagedusliku vibratsiooni sisse- või väljalülitamiseks. Sagedusliik vibratsioon tagab kiirema sirgestamise ja täiusliku sileduse.
8. Toitenupp.
9. Klahviluku nupp.
   - Libistage ja hoidke all, et lukustada seadme kõik nupud.
10. Sirgendusplaatide lukustusnupp.
    - Libistage seadme plaatide lukustamiseks või vabastamiseks.
11. Riputusaas.
12. Toitejuhe.
13. Sirgestusplaadid.
14. Ümbris.

2 Tähtis

Enne seadme kasutamist lugege seda kasutusjuhendit hoolikalt ja hoidke see edaspidiseks alles.

OHT!

- Pärast seadme kasutamist vannitoas võtke pistik kohe pistikupesast välja, kuna vee lähedus kujutab endast ohtu ka väljalülitatud seadme korral.

HOIATUS!

- HOIATUS: kuna sirgestajad töötavad kõrgel temperatuuril, hoidke seadet põletushaavade vältimiseks kuumenemise ajal, kasutamisel ja seadme jahtumise ajal lastele kättesaamatus kohas.
- HOIATUS: ärge kasutage seda seadet vee läheduses.
- HOIATUS: ärge kasutage seda seadet vannide, dušside, basseinide või teiste vettsisaldavate anumate läheduses.
- HOIATUS: parema tulemuse saavutamiseks on sirgestajal ka väga suure kuumusega töörežiim. Selle režiimi kasutamisel tuleb olla eriti ettevaatlik. Seadet tuleks kinni hoida üksnes käepidemest.
- HOIATUS: sirgestaja soojenemise ja jahtumise ajal asetage see tasasele, siledale ja kuumakindlale pinnale.
- Enne seadme sisselülitamist kontrollige, kas seadmele märgitud pinge vastab kohaliku elektrivõrgu pingele.
- Ärge kasutage seadet muuks, kui selles kasutusjuhendis kirjeldatud otstarbeks.

ETTEVAATUST!

- Kasutage seadet alati inimeste kuivadel juustel.
- Hoidke seadme kuumi pindasid oma nahast kaugemal.
- Ärge jätke kunagi elektrivõrku ühendatud seadet järelevalveta.
- Võtke seade alati pärast kasutamist elektrivõrgust välja.
- Hoidke kuuma seadet kuumusekindlal pinnal ja ärge kunagi katke seadet millegagi (nt käterätt või rõivas) kinni.
- Ärge kunagi kasutage teiste tootjate poolt tehtud tarvikuid või osi, mida Philips ei ole eriliselt soovitanud. Selliste tarvikute või osade kasutamisel kaotab garantii kehtivuse.
- Ärge kerige toitejuhet ümber seadme.
- Seadme kasutamisel värvitud juuste kujundamiseks võivad sirgestusplaadid määrduda.
- Kui toitejuhe on nikutud, siis ohtlike olukordade vältimiseks tuleb lasta toitejuhe vahetada Philipsis, Philipsi volitatud hoolduskeskuses või samasugust kvalifikatsiooni omaval isikul.
- Seda seadet võivad kasutada lapsed alates 8. eluaastast ning füüsiliste puuete ja vaimuhäiretega isikud või isikud, kellel puuduvad kogemused ja teadmised, kui neid valvatakse või neile on antud juhendid seadme ohutu kasutamise kohta ja nad mõistavad sellega seotud ohte. Lapsed ei tohi seadmega mängida. Lapsed ei tohi seadet ilma järelevalveta puhastada ega hooldada.
- Seadmega mängimise ärahoidmiseks peaksite kindlustama laste järelvalve.
- Täiendavaks kaitseks soovitame vannitoa elektrisüsteemi paigaldada rikkevoolukaitsme (RCD). Rikkevoolukaitsme (RCD) rakendusvool ei tohi ületada 30 mA. Küsige elektrikult nõu.

Elektromagnetilised väljad (EMF)

See seade vastab kõikidele elektromagnetilisi välju (EMF) käsitlevatele standarditele. Kui seadet käsitsetakse õigesti ja käesolevale kasutusjuhendile vastavalt, on seda tänapäeval käibelolevate teaduslike teooriate järgi ohutu kasutada.

Keskkond

Tööea lõpus ei tohi seadet tavalise olmeprügi hulka visata. Seade tuleb ringlusseandmiseks kogumispunkti viia. Nimoodi toimides aitate keskkonda säästa.

3 Juuste sirgestamine

Veenduge, et olete valinud oma juustetüübile sobiva temperatuuriseadistuse. Juuksesirgendaja esmakasutamisel valige alati madal temperatuuriseadistus.

Juukselüüp	Temperatuuriseadistus
Jämedad, kõharad, raskesti sirgendatavad	Keskmisest kõrgeni (170 °C kuni 200 °C)
Peenikesed, keskmise tihedusega või pehmed lainelised	Madalast keskmiseni (160 °C ja rohkem)
Kahvatud, blondid, blondeeritud või värvitud	Madal (vähem kui 160°C)

1 Sisestage pistik elektrivõrgu seinakontakti.
2 Vajutage nuppu ⏻ (⑧) ja hoidke seda all, kuni LCD-ekraani valgustus süttib.
   ↳ Temperatuuri vaikeseade kuvatakse LCD-ekraanil (③).
   ↳ Ekraanil on näha tekst "IONIC" (③), mis viitab sellele, et ioniseeriv funktsioon on tööle hakanud ja väljuvad ioonid kaitsevad teie jukseid.
3 Oma juustele sobiva temperatuuri valimiseks vajutage temperatuurinuppe (⑥).
   ↳ Kui seade on sisse lülitatud, väljuvad automaatselt ja pidevalt ioonid täiendava läike andmiseks ning juuste kõharuse vähendamiseks.
   ↳ Kui sirgendusplaadid kuumenevad, vilgub kiri "READY" (valmis) (①).
      ↳ Kui sirgendusplaadid on kuumenenud valitud temperatuurini, kuvatakse ekraanile näit „READY" (valmis) (①).
   - **Märkus**: kui 5 sekundi vältel nuppe ei vajutata, aktiveeritakse automaatselt klahviluku ja kõik seadme nupud inaktiveeritakse. Klahviluku sisselülitamisel kuvatakse LCD-ekraanil klahviluku näidik (④). Klahviluku vabastamiseks libistage klahviluku nuppu (⑨) ja hoidke seda 0,5 sekundit all.
   - **Soovitus**: nuppude soovimatu vajutamise vältimiseks sirgendaja kasutamise ajal võite klahviluku ka käsitsi sisse lülitada, libistades klahviluku nuppu (⑨) ja hoides seda all.
   - **Märkus**: seade on varustatud automaatse väljalülitamisfunktsiooniga. Seade lülitub 60 minuti pärast automaatselt välja. Saate seadme uuesti käivitada, vajutades nuppu ⏻ ja hoides seda all, kuni LCD-ekraan süttib.
4 Plaatide vabastamiseks libistage sirgendusplaatide lukustusnupp (⑩) asendisse 🔒.
5 Kammige juukseid ja eraldage sirgestamiseks juuksesalk, mis pole laiem kui 5 cm.
6 Pange see sirgendusplaatide (⑬) vahele ja vajutage plaadid kokku.
   - Sagedusliik vibratsioon on vaikimisi sisse lülitatud ja LED-ekraanil kuvatakse tekst "SONIC" (③).
   - Sagedusliik vibratsioon käivitub ainult siis, kui vajutate sirgestusplaadid kokku. Kui sirgestusplaadid on kergelt kokku surutud, teevad need lõgisevat häält. See ei mõjuta seadme jõudlust.
   - Sagedusliku vibratsiooni sisse- või väljalülitamiseks vajutage nuppu SONIC (⑦).
7 Ülekuumenemise vältimiseks libistage juuksesirgendajat peatumata (max 5 sekundit) piki juukseid juurtest juukseotsteni.
   - Püstsalkude tegemiseks pöörake juuksesirgendaja poole pöörde võrra sissepoole (või väljapoole) kuni see puudutab juukseotsi. Hoidke juuksesirgendajat samas asendis 2–3 sekundit ja seejärel vabastage see.
8 Korrake samme 6 ja 7, kuni olete saavutanud soovitud välimuse.
9 Ülejäänud juuste sirgestamiseks korrake samme 6–8.

Pärast kasutamist:

1 Lülitage klahvilukk välja, libistades klahviluku nuppu (⑨) ja hoides seda 0,5 sekundit all.
2 Lülitage seade välja ja eemaldage toitejuhe seinakontaktist.
3 Asetage see kuumusekindlale pinnale jahtuma.
4 Puhastage seadet ja sirgendusplaate niiske lapiga.
5 Lukustage sirgendusplaadid, vajutades käepidemed kokku ja libistades plaatide lukustusnupu asendisse 🔒.
6 Hoiustage see ohutus ja kuivas tolmuvabas kohas. Seadet saate hoiustada riputusaasa abil (⑭) või asetage see kaasasolevasse kuumakindlasse ümbrisesse (⑭).

4 Garantii ja hooldus

Kui vajate teavet, nt mõne tarviku vahetamise kohta aga ka probleemide korral, külastage palun Philipsi veebisaiti www.philips.com/support või võtke ühendust oma riigi Philipsi klienditeeninduskeskusega. Telefoninumbri leiate ülemaailmselt garantiilehelt. Kui teie riigis ei ole klienditeeninduskeskust, pöörduge Philipsi toodete kohaliku müügisendaja poole.

5 Veaotsing

Probleem	Põhjus	Lahendus
Seade ei hakka tööle.	Võimalik, et pistikupesa, kuhu seade on ühendatud, on katki.	Võtke ühendust oma riigi Philipsi klienditeenindusosakonnaga või viige seade lähimasse Philipsi teeninduskeskusesse parandamiseks/asendamiseks.
	Seadme nupud on lukus.	Lülitage klahvilukk välja, libistades klahviluku nuppu ja hoides seda 0,5 sekundit all.
	Seadme kasutamisel lülitub kaitse välja.	Kontrollige kodust elektrikilpi, et vaadata, kas vool on olemas.

Hrvatski

1 Uvod

Čestitamo vam na kupnji i dobro došli u Philips! Kako biste u potpunosti iskoristili podršku koju nudi Philips, registrirajte svoj uređaj na adresi www.philips.com/welcome.

Aparat za ravnanje kose ActiveCare Shine tvrtke Philips ima novorazvijene ploče za ravnanje Triple-Care™ koje svaku vlas štite od prekomjerne topline i pružaju pouzdano najbolje rezultate. Ploče Triple-Care™ imaju 3 tehnologije koje zajedničkim snagama osiguravaju njegu kose:

- Tehnologija TempPrecision – zahvaljujući grijaču odličnih radnih značajki ovaj aparat za ravnanje kose pruža brže rezultate bez prekomjernog zagrijavanja kose. Postojanija temperatura, malo ispod 200°C, omogućava ravnanje kose pri temperaturi koja je nježnija za kosu uz istovremeno pružanje željene frizure.
- Philips EHD+ Technology ™ – toplina se uvijek ravnomjerno raspoređuje na cijele ploče kako bi se spriječila štetna vruća mjesta.
- Sonic Vibration Technology ™ – nježne i ugodne vibracije ravnomjerno raspoređuju kosu po pločama kako bi se na nju mogle primijeniti značajke za njegu.

Osim toga, keramičke ploče s jojoba uljem, zajedno s regeneracijom ionima pomoći će da vam kosa bude zdrava i sjajna.

Pregled aparata za ravnanje

1. Indikator spremnosti za rad.
2. Indikator temperature.
3. Indikator funkcije zvučne vibracije.
4. Indikator funkcije zaključavanja gumba.
5. Indikator funkcije iona.
6. Gumbi za temperaturu.
7. Gumb SONIC.
   - Pritisnite kako biste uključili/isključili funkciju zvučne vibracije koja pruža brže ravnanje i savršeno klizenje.
8. Gumb za uključivanje/isključivanje.
9. Gumb za zaključavanje.
   - Gurnite i zadržite kako biste zaključali ili otključali sve gumbe na aparatu.
10. Zaključavanje ploča za ravnanje.
    - Gurnite za zaključavanje i otpustite ručke aparata.
11. Petlja za vješanje.
12. Kabel za napajanje.
13. Ploče za ravnanje.
14. Navlaka za spremanje.

2 Važno

Prije korištenja aparata pažljivo pročitajte ovaj korisnički priručnik i spremite ga za buduće potrebe.

OPASNOST

- Kada aparat koristite u kupaonici, iskopčajte ga nakon korištenja jer blizina vode predstavlja opasnost, čak i kada je aparat isključen.

UPOZORENJE

- UPOZORENJE: Budući da aparati za ravnanje kose dosežu visoke temperature, prilikom njihovog zagrijavanja, korištenja i hlađenja drže ih izvan dohvata djece kako bi se izbjegle opekline.
- UPOZORENJE: Ovaj aparat nemojte koristiti blizu vode.
- UPOZORENJE: Aparat nemojte koristiti blizu kada, tuševa, umivaonika ili posuda s vodom.
- UPOZORENJE: kako bi vam pružio bolje radne značajke, ovaj aparat za ravnanje kose ima mogućnost postizanja izuzetno visoke topline. Trebate biti posebno pažljivi prilikom njegovog korištenja. Preporučuje se da aparat držite isključivo za dršku.
- UPOZORENJE: prilikom zagrijavanja i hlađenja aparat za ravnanje kose postavite na ravnu i glatku površinu otpornu na toplinu.
- Prije no što priključite aparat provjerite odgovara li mrežni napon naveden na aparatu naponu lokalne električne mreže.
- Aparat koristite isključivo za svrhu opisanu u ovim uputama.

PAŽNJA

- Aparat koristite isključivo na suhoj ljudskoj kosi.
- Pazite da vruće površine aparata ne dodu u dodir s vašom kožom.
- Dok je aparat priključen na napajanje, nikada ga nemojte ostavljati bez nadzora.
- Aparat obavezno iskopčajte nakon korištenja.
- Kada je aparat uključen, drže ga na površini otpornoj na toplinu i nikada ga nemojte prekrivati, npr. ručnikom ili odjećom.
- Nikada nemojte koristiti dodatke ili dijelove drugih proizvođača ili proizvođača koje tvrtka Philips nije izričito preporučila. Ako koristite takve dodatke ili dijelove, vaše jamstvo prestaje vrijediti.
- Kabel za napajanje nemojte omotavati oko aparata.
- Ako aparat koristite na obojenoj kosi, na pločama za ravnanje mogu ostati mrlje.
- Ako je kabel za napajanje oštećen, mora ga zamijeniti tvrtka Philips, ovlašteni Philips servisni centar ili neka druga kvalificirana osoba kako bi se izbjegle opasne situacije.
- Ovaj aparat mogu koristiti djeca iznad 8 godina starosti i osobe sa smanjenim fizičkim ili mentalnim sposobnostima te osobe koje nemaju dovoljno iskustva i znanja, pod uvjetom da su pod nadzorom ili da su primili upute u vezi rukovanja aparatom na siguran način te razumiju moguće opasnosti. Djeca se ne smiju igrati s aparatom. Ako nisu pod nadzorom, djeca ne smiju čistiti aparat ili ga održavati.
- Djecu treba nadzirati kako se ne bi igrala s aparatom.
- Kao dodatnu zaštitu savjetujemo montiranje zaštitne strujne sklopke (RCD) u strujni krug koji opskrbljuje kupaonicu. Ta sklopka mora imati preostalu radnu električnu energiju koja ne prelazi 30 mA. Savjet zatražite od montažera.

Elektromagnetska polja (EMF)

Ovaj aparat sukladan je svim standardima koji se tiču elektromagnetskih polja (EMF). Ako aparatom rukujete ispravno i u skladu s uputama u ovom korisničkom priručniku, prema dostupnim znanstvenim dokazima aparat će biti siguran za korištenje.

Okoliš

Aparat koji se više ne može koristiti nemojte odlagati s uobičajenim otpadom iz kućanstva, nego ga odnesite u predviđeno odlagalište na recikliranje. Time ćete pridonijeti očuvanju okoliša.

3 Izravnajte svoju kosu

Pazite da odaberete postavku temperature koja odgovara vašem tipu kose. Prilikom prvog korištenja aparata za ravnanje uvijek odaberite postavku za niže temperaturu.

Tip kose	Postavka temperature
Gruba, kovrčava ili kosa koja se teško ravna	Srednja do visoka (170°C - 200°C)
Tanja, mekanija ili blago valovita kosa	Niska do srednja (160°C i niže)
Svijetla, plava, izbijeljena ili obojena kosa	Niska (ispod 160°C)

1 Umetnite utikač u utičnicu.
2 Pritisnite gumb ⏻ (⑧) i držite ga dok LCD zaslon ne zasvijetli.
   ↳ Zadana postavka temperature prikazuje se na LCD zaslonu (③).
   ↳ Prikazuje se "IONIC"(③), što naznačuje da je funkcija iona automatski aktivirana, tako da ioni štite kosu.
3 Pritisnite gumbe za temperaturu (⑥) kako biste odabrali odgovarajuću postavku temperature za svoju kosu.
   ↳ Ako je aparat uključen, ioni se automatski i kontinuirano otpuštaju radi osiguravanja dodatnog sjaja i smanjenja statičkog elektriciteta.
   ↳ Dok se ploče za ravnanje zagrijavaju, indikator spremnosti "READY" (①) blijeska.
      ↳ Kada se ploče za ravnanje zagriju do odabrane temperature, prikazat će se 'READY' (①).
   - **Napomena**: ako se nijedan gumb ne pritisne duže od 5 sekundi, automatski će se aktivirati funkcija zaključavanja koja će deakt

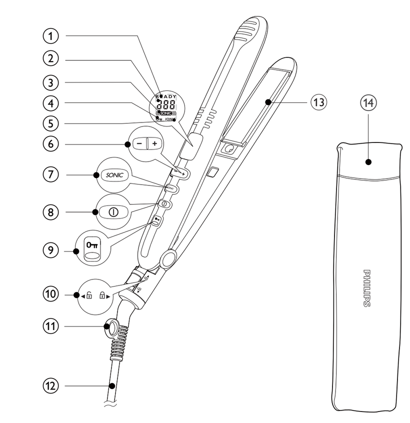

Latviešu

1 Ievads
Apsveicam ar pirkumu un laipni lūdzam Philips! Lai pilnībā gūtu labumu no Philips piedāvātā atbalsta, reģistrējiet savu izstrādājumu www.philips.com/welcome.
Philips ActiveCare Shine matu taisnotājam ir jaunas uzlabotas Triple-Care™ plātnes, kas katru matu aizsargā pret pārāk lielu karstumu un nodrošina vislabāko rezultātu. Triple-Care™ plātnes ir papildinātas ar triju veidu vienlaikus izmantojamām matu apstrādes tehnoloģijām:
- TempPrecision tehnoloģija – pateicoties jaudīgajam sildītājam, šis matu taisnotājs nodrošina ātru rezultātu, aizsargājot matus pret pārlieku karstumu. Pastāvīga temperatūra mazliet zem 200°C nodrošina iespēju iztaisnot matus ar saudzīgāku temperatūru, iegūstot vēlamo stilu.
- Philips EHD+ Technology™ — karstums uz plātņu virsmas vienmēr sadalīts vienmērīgi, novēršot matus bojājošo karsto punktu veidošanos.
- Sonic Vibration Technology™ – maigas un patīkamas vibrācijas vienmērīgi izpleš matus pa plātņu virsmu un tādējādi katrs mats saņem šīs aprūpi.

Papildus keramiskās plātnes, kas pārklātas ar žožoba eļļu, kopā ar apstrādi ar joniem palīdzēs iegūt veselīgu un spīdīgu matu izskatu.

Matu taisnotāja apskats
① Gatavības lietošanai indikators.
② Temperatūras rādījums.
③ Skaņas signāla indikators.
④ Pogu fiksācijas funkcijas indikators.
⑤ Jonu funkcijas indikators.
⑥ Temperatūras pogas.
⑦ SONIC poga.
- Nospiediet, lai ieslēgtu/izslēgtu Sonic funkciju, kas ļauj ātrāk iztaisnot matus un nodrošina izcilu slīdēšanu.

⑧ Strāvas padeves poga.
⑨ Funkciju fiksācijas poga.
- Pavirziet un turiet, lai bloķētu vai atbloķētu visas ierīces pogas.

⑩ Matu taisnošanas plātņu aizslēgs.
- Bīdiet, lai fiksētu vai atbrīvotu ierīces plātņu rokturus.

⑪ Cilpiņa pakarināšanai
⑫ Strāvas padeves vads.
⑬ Iztaisnošanas plātnes.
⑭ Glabāšanas apvāks.

2 Svarīgi
Pirms ierīces izmantošanas uzmanīgi izlasiet šo lietošanas instrukciju un saglabājiet to, lai vajadzības gadījumā varētu ieskatīties tajā arī turpmāk.

BRIESMAS
- Ja lietojat ierīci vannas istabā, pēc lietošanas atvienojiet ierīci no elektrotīkla, jo ūdens tuvums ir bīstams pat tad, ja ierīce ir izslēgta.

BRĪDINĀJUMS!
- BRĪDINĀJUMS! Tā kā matu taisnotājs sasniedz augstu temperatūru, uzsilšanas, lietošanas un atdzišanas laikā turiet to bērniem nepieejamā vietā, lai izvairītos no apdegumu gūšanas.
- BRĪDINĀJUMS! Nelietojiet ierīci ūdens tuvumā.
- BRĪDINĀJUMS! Nelietojiet ierīci vannu, dušu, izlietņu vai citu ar ūdeni pildītu trauku tuvumā.
- BRĪDINĀJUMS! Lai nodrošinātu labāku veiktspēju, šis matu taisnotājs var ievērojami uzkarst. Tā lietošanas laikā jāievēro īpaša piesardzība. Ieteicams turēt ierīci tikai aiz roktura.
- BRĪDINĀJUMS! Matu taisnotāja uzkaršanas un atdzišanas laikā novietojiet to uz plakanas, gludas, karstumizturīgas virsmas.
- Pirms ierīces pievienošanas elektrotīklam pārliecinieties, ka uz ierīces norādītais spriegums atbilst elektrotīkla spriegumam jūsu mājā.
- Neizmantojiet ierīci citiem nolūkiem, kas nav aprakstīti šajā rokasgrāmatā.

IEVĒRĪBAI!
- Vienmēr izmantojiet ierīci tikai, lai ieveidotu sausus cilvēku matus.
- Turiet ierīces karstās virsmas prom no ādas.
- Nekādā gadījumā neatstājiet ierīci bez uzraudzības, kad tā ir pievienota elektrotīklam.
- Pēc lietošanas vienmēr atvienojiet ierīci no sienas kontaktligzdas.
- Kad ierīce ir sakarsusi, glabājiet to uz karstumizturīgas virsmas un nekad to neapklājiet, piemēram, ar dvieli vai apģērbu.
- Nekad neizmantojiet citu ražotāju piederumus vai detaļas, kuras Philips nav īpaši ieteicis. Ja izmantojat šādus piederumus vai detaļas, garantija vairs nav spēkā.
- Netiniet elektrības vadu ap ierīci.
- Ja ar ierīci ieveido krāsotus matus, taisnošanas plātnes var notraipīties.
- Ja elektrības vads ir bojāts, lai izvairītos no bīstamām situācijām, jums tas jānomaina Philips pilnvarotā servisa centrā vai pie līdzīgi kvalificētām personām.
- Šo ierīci var izmantot bērni vecumā no 8 gadiem un personas ar ierobežotām fiziskajām, sensorajām vai garīgajām spējām vai bez pieredzes un zināšanām, ja tiek nodrošināta uzraudzība vai norādījumi par drošu ierīces lietošanu un panākta izpratne par iespējamo bīstamību. Bērni nedrīkst rotaļāties ar ierīci. Bērni nedrīkst tīrīt un apkopt ierīci bez uzraudzības.
- Jānodrošina, lai ar ierīci nevarētu rotaļāties mazi bērni.
- Papildu aizsardzībai iesakām uzstādīt elektriskās shēmas, kas pievada elektrību vannas istabā, Aizsardzības atslēgšanas ierīci (RCD). RCD ir jābūt nominālai darba strāvai, kas nepārsniedz 30mA. Sazinieties ar savu uzstādītāju.

Elektromagnētiskie Lauki (EMF)
Šī ierīce atbilst visiem standartiem saistībā ar elektromagnētiskiem laukiem (EMF). Ja rīkojaties atbilstoši un saskaņā ar šīs rokasgrāmatas instrukcijām, ierīce ir droši izmantojama saskaņā ar mūsdienās pieejamajiem zinātniskiem datiem.

Vides aizsardzība
Neizmetiet ierīci kopā ar sadzīves atkritumiem tā dzīves cikla beigās, bet aiznesiet to uz oficiālu pārstrādes savākšanas punktu. Tādā veidā jūs palīdzēsit saudzēt apkārtējo vidi.

3 Iztaisnojiet matus
Pārliecinieties, ka esat izvēlējies temperatūras režīmu, kas atbilst jūsu matiem. Ja grasāties izmantot matu taisnotāju pirmo reizi, vienmēr izvēlieties zemāko iestatījumu.

Matu tips	Temperatūras režīms
Raupji, sprogaini, grūti iztaisnojami	No vidējās līdz augstai temperatūrai (170 °C - 200 °C)
Smalki, vidēji vai nedaudz viļņaini	No zemas līdz vidējai temperatūrai (160 °C un zemāka)
Gaiši, blondi, balināti vai krāsoti	Zema temperatūra (zem 160 °C)

1 Ievietojiet kontaktdakšu elektrības kontaktligzdā.
2 Nospiediet un turiet ⓘ pogu (⑧), līdz šķidro kristālu displejs izgaismojas.
↳ Noklusējuma temperatūras iestatījums ir parādīts šķidro kristālu displejā (②).
↳ Rādījums "IONIC" (JONU) (⑤) norāda, ka jonu funkcija tiek automātiski ģenerēta, izdalot jonus, lai aizsargātu jūsu matus.
3 Nospiediet temperatūras pogas (⑥), lai izvēlētos matiem piemērotu temperatūras režīmu.
↳ Ja ierīce ir ieslēgta, tiek automātiski un nepārtraukti izdalīti joni, lai nodrošinātu papildu mirdzumu un samazinātu sprogošanos.
↳ Kad taisnošanas plātnes uzsilst, mirgo rādījums "READY" (GATAVS) (①).
↳ Kad iztaisnošanas plātnes ir uzkarsušas līdz izvēlētajai temperatūrai, displejā parādās vārds 'READY' (GATAVS) (①).
- **Piezīme**. Ja neviena poga nav nospiesta ilgāk par 5 sekundēm, automātiski tiek aktivizēta pogu bloķēšanas funkcija, kas deaktivizē visas ierīces pogas. Kad aktivizēta pogu bloķēšanas funkcija, šķidro kristālu displejā tiek parādīts pogu fiksācijas (④) indikators. Lai izslēgtu pogu bloķēšanas funkciju, pavirziet un 0,5 sekundes turiet šādā pozīcijā pogu (⑨).
- **Padoms**: lai novērstu nejaušu pogu izslēgšanu darbības laikā, pogu fiksācijas funkciju varat aktivizēt arī manuāli, bīdot un turot funkciju fiksācijas pogu (⑨).
- **Piezīme**. Ierīce ir aprīkota ar automātiskas izslēgšanās funkciju. Pēc 60 minūtēm ierīce automātiski izslēdzas. Ierīces darbību varat atjaunot, nospiežot un turot pogu ⓘ, līdz šķidro kristālu displejs izgaismojas.

4 Bīdiet matu taisnošanas plātņu aizslēgu (⑩) uz 🔓, lai atbrīvotu plātņu rokturus.
5 Izķemmējiet matus un saņemiet šķipsnu, kas nav platāka par 5 cm.
6 Ievietojiet to starp matu taisnošanas plātnēm (⑬) un stingri saspiediet plātņu rokturus.
- Sonic funkcija ir ieslēgta pēc noklusējuma, ko norāda SONIC signāls (③) LED ekrānā.
- Sonic vibrāciju funkcija sāk darboties tikai tad, kad iztaisnošanas plātnes tiek saspiestas kopā. Iztaisnošanas plātnes rada grabošu skaņu, kad tās nedaudz saskaras, taču tas neietekmē ierīces veiktspēju.
- Lai ieslēgtu vai izslēgtu Sonic funkciju, nospiediet pogu SONIC (⑦).

7 Neapstājoties, virziet matu taisnotāju lejup pa matiem no saknēm uz matu galiem (maks. 5 sekundes), lai matus nepārkarsētu.
- Lai ieveidotu lokas, pagrieziet matu taisnotāju par pus apli uz iekšu (vai uz āru), kad esat sasniedzis matu šķipsnas galu. Turiet matu taisnotāju šajā pozīcijā 2 līdz 3 sekundes, tad atlaidiet to.

8 Atkārtojiet 6. un 7. darbību, līdz ir sasniegts vēlamais rezultāts.
9 Lai iztaisnotu visus pārējos matus, atkārtojiet 6. līdz 8. solī aprakstītās darbības.

Pēc lietošanas:
1 Izslēdziet pogu bloķēšanas funkciju, pavirzot un 0,5 sekundes turot funkciju bloķēšanas pogu (⑨).
2 Izslēdziet ierīci un atvienojiet to no elektrotīkla.
3 Novietojiet to uz karstumizturīgas virsmas, līdz tā atdziest.
4 Notīriet ierīci un iztaisnošanas plātnes ar mitru drānu.
5 Fiksējiet matu taisnošanas plātnes, aizverot plātņu rokturus un bīdot plātņu aizslēgu uz 🔒.
6 Uzglabājiet to drošā un sausā vietā, kas pasargāta no putekļiem. Varat arī pakarināt matu taisnotāju aiz cilpas (⑪) vai uzglabāt to siltumizturīgajā apvākā (⑭).

4 Garantija un apkalpošana
Ja nepieciešama informācija, piem., par piederuma nomaiņu, vai radusies kāda problēma, lūdzu, apmeklējiet Philips tīmekļa vietni www.philips.com/support vai sazinieties ar Philips Klientu apkalpošanas centru savā valstī. Tālruņa numurs ir norādīts vispasaules garantijas brošūrā. Ja jūsu valstī nav klientu apkalpošanas centra, vērsieties pie vietējā Philips preču izplatītāja.

5 Traucējummeklēšana

Problēma	Iemesls	Risinājums
Ierīce nedarbojas.	Iespējams, ka ir bojāta kontaktligzda, kurai ierīce ir pievienota.	Lai veiktu remontu/nomaiņu, sazinieties ar Philips klientu apkalpošanas centru savā valstī vai aiznesiet ierīci uz tuvāko Philips servisa centru.
	Ierīces pogas ir bloķētas.	Izslēdziet pogu bloķēšanas funkciju, pavirzot un 0,5 sekundes turot funkciju bloķēšanas pogu.
	Lietojot ierīci, nostrādā elektriskais drošinātājs.	Pārbaudiet drošinātāju kārbu savā mājoklī, lai pārliecinātos, vai strāva ir ieslēgta.

Polski

1 Wstęp
Gratulujemy zakupu i witamy wśród klientów firmy Philips! Aby w pełni skorzystać z obsługi świadczonej przez firmę Philips, należy zarejestrować zakupiony produkt na stronie www.philips.com/welcome.
Prostownica do włosów Philips ActiveCare Shine jest wyposażona w nowatorskie płytki Triple-Care™, które zapewniają włosom ochronę przed zbyt wysoką temperaturą i gwarantują najlepsze rezultaty. Płytki Triple-Care™ łączą w sobie trzy technologie pielęgnacji włosów:
- TempPrecision — dzięki grzałce o wysokiej mocy prostownica zapewnia szybsze efekty bez przegrzewania włosów. Bardziej stabilna temperatura — nieco poniżej 200°C — umożliwia prostowanie włosów i tworzenie wybranej fryzury w łagodniejszej temperaturze.
- Philips EHD+™ — płytki zawsze rozprowadzają ciepło równomiernie po całej powierzchni, co zapobiega powstawaniu szkodliwych, gorących punktów.
- Sonic Vibration™ — delikatne i przyjemne wibracje równomiernie rozprowadzają włosy po powierzchni płytek, dzięki czemu każdy z nich korzysta z efektów pielęgnacji.

Ponadto aromatyzowane olejkiem jojoba płytki ceramiczne oraz funkcja pielęgnacji jonowej pomogą utrzymać lśniący i zdrowy wygląd włosów.

Opis prostownicy do włosów
① Wskaźnik gotowości do pracy.
② Wskaźnik temperatury.
③ Wskaźnik funkcji drgań dźwiękowych.
④ Wskaźnik funkcji blokady przycisków.
⑤ Wskaźnik funkcji pielęgnacji jonowej.
⑥ Przyciski regulacji temperatury.
⑦ Przycisk SONIC.
- Naciśnięcie powoduje włączenie lub wyłączenie funkcji drgań dźwiękowych, która przyspiesza prostowanie włosów i zapewnia doskonały poślizg.

⑧ Przycisk zasilania.
⑨ Przycisk blokady przycisków.
- Przesunięcie i przytrzymanie powoduje zablokowanie lub odblokowanie wszystkich przycisków urządzenia.

⑩ Blokada płytek prostujących.
- Przesunięcie powoduje zablokowanie i zwolnienie blokady ramion urządzenia, na których znajdują się płytki.

⑪ Uchwyt do zawieszania.
⑫ Przewód zasilający.
⑬ Płytki prostujące.
⑭ Etui do przechowywania.

2 Ważne
Przed pierwszym użyciem urządzenia zapoznaj się dokładnie z niniejszą instrukcją obsługi i zachowaj ją na przyszłość.

NIEBEZPIECZEŃSTWO
- Jeśli korzystasz z urządzenia w łazience, po zakończeniu stosowania wyjmij wtyczkę z gniazdka elektrycznego. Obecność wody stanowi zagrożenie nawet wtedy, gdy urządzenie jest wyłączone.

OSTRZEŻENIE
- OSTRZEŻENIE: Gorące prostownice trzymaj w miejscu niedostępnym dla dzieci w celu uniknięcia poparzeń.
- OSTRZEŻENIE: Nie korzystaj z urządzenia w pobliżu wody.
- OSTRZEŻENIE: Nie korzystaj z urządzenia w pobliżu wanny, prysznica, umywalki lub innych naczyń napełnionych wodą.
- OSTRZEŻENIE: W celu zapewnienia skuteczniejszego działania prostownica rozgrzewa się do bardzo wysokich temperatur. Podczas korzystania z niej należy zachować szczególną ostrożność. Zaleca się trzymanie urządzenia wyłącznie za uchwyt.
- OSTRZEŻENIE: Na czas rozgrzewania się i stygnięcia prostownicę należy umieścić na płaskiej, gładkiej i odpornej na temperaturę powierzchni.
- Przed podłączeniem urządzenia upewnij się, że napięcie podane na urządzeniu jest zgodne z napięciem w domowej instalacji elektrycznej.
- Urządzenia używaj zgodnie z jego przeznaczeniem, opisanym w tej instrukcji obsługi.

UWAGA
- Używaj urządzenia wyłącznie do suchych ludzkich włosów.
- Gorące elementy urządzenia trzymaj z dala od skóry.
- Nigdy nie pozostawiaj bez nadzoru urządzenia podłączonego do zasilania.
- Zawsze po zakończeniu korzystania z urządzenia wyjmij wtyczkę z gniazdka elektrycznego.
- Jeśli urządzenie jest gorące, połóż je na powierzchni odpornej na wysokie temperatury i nigdy nie zakrywaj urządzenia ręcznikiem, odzieżą itp.
- Nie korzystaj z akcesoriów ani części innych producentów, ani takich, których nie zaleca w wyraźny sposób firma Philips. Wykorzystanie tego typu akcesoriów lub części spowoduje unieważnienie gwarancji.
- Nie zawijaj przewodu sieciowego wokół urządzenia.
- Jeśli urządzenie jest używane na włosach farbowanych, płytki prostujące mogą się zabarwić.
- Ze względów bezpieczeństwa wymianę uszkodzonego przewodu sieciowego zleć autoryzowanemu centrum serwisowemu firmy Philips lub odpowiednio wykwalifikowanej osobie.
- Urządzenie może być używane przez dzieci w wieku powyżej 8 lat oraz osoby z ograniczonymi zdolnościami fizycznymi, sensorycznymi lub umysłowymi, a także nieposiadające wiedzy lub doświadczenia w użytkowaniu tego typu urządzeń, pod warunkiem, że będą one nadzorowane lub zostaną poinstruowane na temat korzystania z tego urządzenia w bezpieczny sposób oraz zostaną poinformowane o potencjalnych zagrożeniach. Dzieci nie mogą bawić się urządzeniem. Dzieci chcące pomóc w czyszczeniu i obsłudze urządzenia zawsze powinny to robić pod nadzorem dorosłych.
- Nie pozwalaj dzieciom bawić się urządzeniem.
- Jako dodatkowe zabezpieczenie zalecamy zainstalowanie w obwodzie elektrycznym, zasilającym gniazdka elektryczne w łazience, bezpiecznika różnicowo-prądowego (RCD). Wartość znamionowego prądu pomiarowego tego bezpiecznika nie może przekraczać 30 mA. Aby uzyskać więcej informacji, skontaktuj się z monterem.

Pola elektromagnetyczne (EMF)
Niniejsze urządzenie spełnia wszystkie normy dotyczące pól elektromagnetycznych (EMF). Bezpieczna obsługa i korzystanie z urządzenia, zgodnie z zaleceniami zawartymi w instrukcji obsługi, zapewnia bezpieczne użytkowanie urządzenia, według obecnego stanu wiedzy naukowej.

Środowisko
Urządzenia nie należy wyrzucać wraz z normalnymi odpadami gospodarstwa domowego — należy oddać je do punktu zbiórki surowców wtórnych w celu utylizacji. Postępując w powyższy sposób, pomagasz chronić środowisko.

3 Prostowanie włosów
Upewnij się, że wybrano temperaturę odpowiednią dla Twoich włosów. Gdy używasz prostownicy po raz pierwszy, zawsze wybieraj niskie ustawienie temperatury.

Rodzaj włosów	Ustawienie temperatury
Szorstkie, kręcone, trudne do wyprostowania	Średnia – wysoka (170–200°C)
Cienkie, niezbyt gęste lub lekko pofalowane	Niska – średnia (160°C i poniżej)
Jasne, blond, rozjaśniane lub farbowane	Niska (poniżej 160°C)

1 Podłącz wtyczkę przewodu zasilającego do gniazdka elektrycznego.
2 Naciśnij i przytrzymaj przycisk ⓘ (⑧), aż włączy się wyświetlacz LCD.
↳ Domyślne ustawienie temperatury zostanie wyświetlone na wyświetlaczu LCD (②).
↳ Wyświetlony komunikat „IONIC" (⑤) wskazuje, że funkcja pielęgnacji jonowej została automatycznie uruchomiona — jony są rozprowadzane w celu ochrony włosów.
3 Naciśnij przyciski regulacji temperatury (⑥), aby wybrać ustawienie temperatury odpowiednie dla Twoich włosów.
↳ Przy włączonym urządzeniu jony uwalniane są automatycznie i bez przerwy. Funkcja pielęgnacji jonowej nadaje włosom blask i zmniejsza skręcanie się włosów.
↳ Kiedy płytki prostujące się rozgrzewają, oznaczenie „READY" ① miga.
↳ Gdy prostownica nagrzeje się do wybranej temperatury, włączy się oznaczenie „READY" (①).
- **Uwaga**: Jeśli żaden przycisk nie zostanie naciśnięty przez 5 sekund, funkcja blokady przycisków włączy się automatycznie i wszystkie przyciski urządzenia zostaną dezaktywowane. Po włączeniu funkcji blokady przycisków jej wskaźnik (④)
zostanie wyświetlony na wyświetlaczu LCD. Aby wyłączyć funkcję blokady przycisków, przesuń i przytrzymaj przycisk blokady przycisków (⑨) przez 0,5 sekundy.
- **Wskazówka**: Aby uniknąć przypadkowego naciskania przycisków podczas korzystania z prostownicy, możesz również włączyć funkcję blokady przycisków ręcznie, przesuwając i przytrzymując przycisk blokady przycisków (⑨).
- **Uwaga**: Urządzenie jest wyposażone w funkcję automatycznego wyłączania. Po godzinie urządzenie wyłącza się automatycznie. Urządzenie można uruchomić poprzez naciśnięcie i przytrzymanie przycisku ⓘ aż do włączenia wyświetlacza LCD.

4 Przesuń przycisk blokady płytek prostujących (⑩) do pozycji 🔓, aby odblokować ramiona, na których znajdują się płytki.
5 Za pomocą grzebienia przygotuj pasmo włosów o szerokości nie większej niż 5 cm.
6 Umieść je pomiędzy płytkami prostującymi (⑬) i ściśnij ramiona.
- Funkcja drgań dźwiękowych uruchamiana jest domyślnie, a na wyświetlaczu LED zostaje wyświetlony wskaźnik SONIC (③).
- Tryb drgań dźwiękowych uruchamia się po ściśnięciu płytek prostujących. Gdy płytki prostujące lekko się stykają, słychać brzęczenie. Nie wpływa to na działanie urządzenia.
- Aby włączyć lub wyłączyć funkcję drgań dźwiękowych, naciśnij przycisk SONIC (⑦).

7 Przesuń prostownicę wzdłuż pasma włosów jednym, płynnym ruchem (przez maks. 5 sekund) bez zatrzymywania się w celu uniknięcia przegrzania.
- Aby podwinąć lub wywinąć pasmo włosów, skieruj prostownicę o 180° do wewnątrz (lub na zewnątrz) i przesuwaj urządzenie aż do końcówek włosów. Trzymaj urządzenie w tej pozycji przez 2–3 sekundy, a następnie puść włosy.

8 Powtórz czynności 6 i 7 aż do uzyskania właściwego wyglądu.
9 Powtórz czynności od 6 do 8, aby wyprostować resztę włosów.

Po użyciu:
1 Wyłącz funkcję blokady przycisków, przesuwając i przytrzymując przycisk blokady przycisków (⑨) przez 0,5 sekundy.
2 Wyłącz urządzenie i wyjmij jego wtyczkę z gniazdka elektrycznego.
3 Umieść je na odpornej na wysokie temperatury powierzchni i pozostaw do ostygnięcia.
4 Wyczyść urządzenie oraz płytki prostujące przy użyciu wilgotnej ściereczki.
5 Zablokuj płytki prostujące, zamykając ramiona, na których znajdują się płytki, i przesuwając przycisk blokady płytek do pozycji 🔒.
6 Przechowuj urządzenie w bezpiecznym i suchym miejscu, z dala od kurzu. Możesz też powiesić urządzenie za uchwyt do zawieszania (⑪) lub schować je w odpornym na wysoką temperaturę etui (⑭).

4 Gwarancja i serwis
W razie pytań, dotyczących na przykład wymiany nasadki, lub w przypadku problemów prosimy odwiedzić naszą stronę internetową www.philips.com/support, bądź skontaktować się z Centrum Obsługi Klienta firmy Philips w swoim kraju. Numer telefonu znajduje się w ulotce gwarancyjnej. Jeśli w Twoim kraju nie ma Centrum Obsługi Klienta, zwróć się o pomoc do sprzedawcy produktów firmy Philips.

5 Rozwiązywanie problemów

Problem	Przyczyna	Rozwiązanie
Urządzenie nie działa.	Być może gniazdko, do którego podłączono urządzenie, jest zepsute.	Skontaktuj się z lokalnym centrum obsługi klienta firmy Philips lub zanieś urządzenie do autoryzowanego centrum serwisowego w celu naprawy lub wymiany.
	Przyciski urządzenia są zablokowane.	Wyłącz funkcję blokady przycisków, przesuwając i przytrzymując przycisk blokady przycisków przez 0,5 sekundy.
	Bezpiecznik wyłącza się podczas korzystania z urządzenia.	Sprawdź skrzynkę bezpiecznikową w domu i upewnij się, że prąd jest włączony.

Română

1 Introducere
Felicitări pentru achiziţie şi bun venit la Philips! Pentru a beneficia pe deplin de asistenţa oferită de Philips, înregistraţi-vă produsul la www.philips.com/welcome.
Aparatul de îndreptat părul Philips ActiveCare Shine dispune de plăci Triple-Care™ recent proiectate, care vă asigură că fiecare fir de păr este protejat împotriva căldurii excesive şi vă oferă siguranţa rezultatelor optime. Plăcile Triple-Care™ sunt echipate cu 3 tehnologii pentru îngrijirea părului care funcţionează împreună:
- Tehnologie TempPrecision - Datorita elementului de încălzire performant, acest aparat de îndreptat părul furnizează rezultate mai rapide fără a supraîncălzi părul. O temperatură mai constantă, imediat sub 200 ° C, vă va permite să vă îndreptaţi părul la o temperatură mai protectoare, obţinând coafura dorită.
- Philips EHD+ Technology ™ - plăcile distribuie întotdeauna căldura uniform, ceea ce previne deteriorarea zonelor sensibile.
- Sonic Vibration Technology ™ - Vibraţiile delicate şi plăcute distribuie uniform firele de păr pe plăci, astfel încât fiecare fir de păr beneficiază de efecte de îngrijire.

In plus, plăcile ceramice cu infuzie de ulei de jojoba, împreună cu tratamentul cu ioni vă vor ajuta să creaţi un aspect sănătos şi strălucitor.

Imagine de ansamblu a aparatului de îndreptat părul
① Indicator pentru pregătire de funcţionare.
② Indicator de temperatură.
③ Indicator al funcţiei sonice.
④ Indicator la funcţiei de blocare.
⑤ Indicator al funcţiei ionice.
⑥ Butoane pentru temperatură.
⑦ Buton SONIC.
- Apăsaţi pentru a porni/opri funcţia sonică, care asigură rezultate mai rapide de îndreptare şi o glisare perfectă.

⑧ Buton de alimentare.
⑨ Buton pentru blocare.
- Glisaţi şi menţineţi pentru a bloca şi debloca toate butoanele de pe aparat.

⑩ Blocarea plăcilor de îndreptare.
- Glisaţi pentru a bloca şi elibera braţele plăcilor de pe aparat.

⑪ Agăţătoare.
⑫ Cablu de alimentare.
⑬ Plăci de îndreptare.
⑭ Manşonul pentru depozitare.

2 Important
Citiţi cu atenţie acest manual de utilizare înainte de a utiliza aparatul şi păstraţi-l pentru consultare ulterioară.

PERICOL
- Când aparatul este utilizat în baie, scoateţi-l din priză după utilizare deoarece apa reprezintă un risc chiar şi când aparatul este oprit.

AVERTISMENT
- AVERTISMENT: Întrucât aparatele de îndreptat părul ating temperaturi înalte, nu le lăsaţi la îndemâna copiilor în timpul încălzirii, al utilizării şi al răcirii pentru a evita producerea de arsuri.
- AVERTISMENT: Nu utilizaţi acest aparat în apropierea apei.
- AVERTISMENT: Nu utilizaţi acest aparat în apropierea căzilor, duşurilor, bazinelor sau altor recipiente cu apă.
- AVERTISMENT: Pentru a vă furniza o performanţă mai bună, acest aparat de îndreptat părul are capacitatea de a genera temperaturi extrem de înalte. Trebuie să îl utilizaţi cu atenţie deosebită. Se recomandă să ţineţi aparatul numai de mâner.
- AVERTISMENT: În timpul încălzirii şi răcirii aparatului de îndreptat părul, aşezaţi-l pe o suprafaţă plată, netedă şi termorezistentă.
- Înainte de a conecta aparatul, asiguraţi-vă că tensiunea indicată pe aparat corespunde tensiunii reţelei locale.
- Nu utilizaţi aparatul pentru alt scop decât cel descris în acest manual.

ATENŢIE
- Utilizaţi întotdeauna aparatul pe păr uman uscat.
- Nu apropiaţi suprafeţele fierbinţi ale aparatului de piele.
- Nu lăsaţi niciodată aparatul nesupravegheat când este conectat la sursa de alimentare.
- Scoateţi întotdeauna aparatul din priză după utilizare.
- Cât timp aparatul este fierbinte, ţineţi-l pe o suprafaţă termorezistentă şi nu acoperiţi niciodată aparatul cu vreun articol, precum un prosop sau haine.
- Nu utilizaţi niciodată accesorii sau componente de la alţi producători sau nerecomandate explicit de Philips. Dacă utilizaţi aceste accesorii sau componente, garanţia se anulează.
- Nu înfăşuraţi cablul de alimentare în jurul aparatului.
- Dacă aparatul este utilizat pe păr vopsit, plăcile pentru îndreptare se pot păta.
- În cazul în care cablul de alimentare este deteriorat, acesta trebuie înlocuit întotdeauna de Philips, de un centru de service autorizat de Philips sau de personal calificat în domeniu, pentru a evita orice accident.
- Acest aparat poate fi utilizat de către copii începând de la vârsta de 8 ani şi persoane care au capacităţi fizice, mentale sau senzoriale reduse sau sunt lipsite de experienţă şi cunoştinţe, dacă sunt supravegheate sau au fost instruite cu privire la utilizarea în condiţii de siguranţă a aparatului şi înţeleg pericolele pe care le prezintă. Copiii nu trebuie să se joace cu aparatul. Curăţarea şi întreţinerea de către utilizator nu trebuie realizate de către copii nesupravegheaţi.
- Copiii trebuie supravegheaţi pentru a ne asigura că nu se joacă cu aparatul.
- Pentru o protecţie suplimentară, vă sfătuim să instalaţi un dispozitiv pentru curent rezidual (RCD) în circuitul electric care alimentează baia. Acest RCD trebuie să acţioneze la o intensitate reziduală maximă de 30 mA. Cereţi sfatul instalatorului.

Câmpuri electromagnetice (EMF)
Acest aparat respectă toate standardele referitoare la câmpuri electromagnetice (EMF). Dacă este manevrat corespunzător şi în conformitate cu instrucţiunile din acest manual de utilizare, aparatul este sigur, conform dovezilor ştiinţifice disponibile în prezent.

Mediu
Nu aruncaţi aparatul împreună cu gunoiul menajer la sfârşitul duratei de funcţionare, ci predaţi-l la un punct de colectare autorizat pentru reciclare. Procedând astfel, veţi ajuta la protejarea mediului.

3 Îndreptaţi-vă părul
Asiguraţi-vă că selectaţi o setare de temperatură potrivită pentru tipul dvs. de păr. La prima utilizare a aparatului de îndreptat părul selectaţi întotdeauna o setare mai mică.

Tip de păr	Setare de temperatură
Aspru, creţ, dificil de îndreptat	Medie până la Ridicată (170 °C - 200 °C)
Fin, cu textură medie sau uşor ondulat	Scăzută până la Medie (160°C şi peste)
Deschis la culoare, blond, decolorat sau vopsit	Scăzută (sub 160°C)

1 Conectaţi ştecherul la o priză de alimentare.
2 Apăsaţi şi menţineţi apăsat butonul ⓘ (⑧) până la iluminarea ecranului LCD.
↳ Setarea implicită de temperatură este afişată pe ecranul LCD (②).
↳ „IONIC" (⑤) este afişat, indicând faptul că funcţia ionică este generată automat, cu ioni difuzaţi pentru a vă proteja părul.
3 Apăsaţi butoanele de temperatură (⑥) pentru a selecta o setare adecvată de temperatură pentru tipul dvs. de păr.
↳ Atunci când aparatul este pornit, se vor genera automat şi continuu ioni, pentru a oferi un plus de strălucire şi pentru a reduce aspectul creţ.
↳ Când plăcile pentru îndreptare se încălzesc, indicaţia „READY" (①) clipeşte.
↳ Când plăcile pentru îndreptare s-au încălzit până la temperatura selectată, este afişată indicaţia „READY" (GATA) (①).
- **Notă**: dacă nu este apăsat niciun buton timp de peste 5 secunde, funcţia de blocare butoane se va activa automat, cu toate butoanele de pe aparat dezactivate. Când funcţia de blocare butoane este activată, indicatorul de blocare butoane (④) este afişat pe ecranul LCD. Pentru a dezactiva funcţia de blocare butoane, glisaţi şi menţineţi butonul de blocare butoane (⑨) timp de 0,5 secunde.
- **Sfat**: pentru a evita comutarea accidentală a butoanelor în timpul procesului, puteţi de asemenea să activaţi manual funcţia de blocare glisând şi menţinând butonul de blocare (⑨).
- **Notă**: Aparatul este echipat cu o funcţie de închidere automată. După 60 de minute, aparatul se opreşte automat. Puteţi reporni aparatul apăsând şi menţinând butonul ⓘ până când ecranul LCD luminează.

4 Glisaţi butonul de blocare al plăcilor pentru îndreptare (⑩) la 🔓 pentru a debloca braţele plăcilor.
5 Pieptănaţi-vă părul şi alegeţi o şuviţă nu mai lată de 5 cm pentru a o îndrepta.
6 Plasaţi-o între plăcile pentru îndreptare (⑬) şi strângeţi braţele plăcilor ferm.
- Funcţia sonică este pornită implicit, cu indicatorul SONIC afişat (③) pe ecranul cu LED-uri.
- Vibraţia sonică începe numai când plăcile pentru îndreptare sunt apăsate împreună. Plăcile pentru îndreptare produc un zgomot atunci când sunt în contact uşor, ceea ce nu afectează performanţa aparatului.
- Pentru a porni sau a dezactiva funcţia sonică, apăsaţi pe butonul SONIC (⑦).

7 Glisaţi aparatul de îndreptat părul uşor pe lungimea părului cu o singură mişcare (max. 5 secunde) de la rădăcină la capăt, fără a vă opri pentru a preveni supraîncălzirea.
- Pentru a crea coafuri cu părul întors, rotiţi aparatul de îndreptat părul într-un semicerc în interior (sau exterior) când ajungeţi la capătul şuviţei. Ţineţi aparatul de îndreptat părul timp de 2 - 3 secunde, apoi eliberaţi-l.

8 Repetaţi paşii 6 şi 7 până la obţinerea aspectului dorit.
9 Pentru a îndrepta restul părului, repetaţi paşii 6 - 8.

După utilizare:
1 Dezactivaţi funcţia de blocare a butoanelor glisând şi menţinând butonul de blocare a butoanelor (⑨) timp de 0,5 secunde.
2 Opriţi aparatul şi scoateţi ştecherul din priză.
3 Aşezaţi-l pe o suprafaţă termorezistentă până la răcire.
4 Curăţaţi aparatul şi plăcile pentru îndreptare cu o cârpă umedă.
5 Blocaţi plăcile pentru îndreptare închizând braţele plăcilor şi glisând butonul de blocare al plăcilor la 🔒.
6 Depozitaţi-l într-un loc sigur şi uscat, fără praf. De asemenea, îl puteţi suspenda de la agăţătoare (⑪) sau în puteţi depozita în manşonul termorezistent (⑭).

4 Garanţie şi service
Dacă aveţi nevoie de informaţii de ex. despre înlocuirea unui accesoriu sau dacă aveţi o problemă, vizitaţi site-ul Web Philips la www.philips.com/support sau contactaţi Centrul de asistenţă pentru clienţi Philips din ţara dvs. Numărul de telefon se află în certificatul de garanţie internaţională. Dacă în ţara dvs. nu există niciun centru de asistenţă pentru clienţi, contactaţi distribuitorul Philips local.

5 Depanare

Problemă	Cauză	Soluţie
Aparatul nu funcţionează deloc.	Probabil că priza electrică la care a fost conectat aparatul este ruptă.	Contactaţi centrul de asistenţă pentru clienţi din ţara dvs. sau duceţi aparatul la cel mai apropiat centru de service Philips pentru reparaţii/înlocuire
	Butoanele de pe aparat sunt blocate.	Dezactivaţi funcţia de blocare a butoanelor glisând şi menţinând butonul de blocare a butoanelor timp de 0,5 secunde.
	Siguranţa electrică se stinge la utilizarea aparatului.	Verificaţi cutia de siguranţe din locuinţa dvs. pentru a vă asigura că alimentarea este pornită.

Русский

1 Введение
Поздравляем с покупкой и приветствуем вас в клубе Philips! Для того чтобы воспользоваться всеми преимуществами поддержки Philips, зарегистрируйте прибор на веб-сайте www.philips.com/welcome.
Выпрямитель для волос Philips ActiveCare Shine оснащен новыми пластинами Triple-Care™, которые позволяют защитить от перегрева каждый волосок и гарантируют оптимальные результаты при укладке. В пластинах Triple-Care™ одновременно используются 3 технологии защиты волос.
- Технология TempPrecision. Благодаря высокопроизводительному нагревательному элементу выпрямитель обеспечивает быстрый результат, защищая волосы от перегрева. Постоянная температура нагрева, не превышающая 200 °C, позволяет выпрямлять волосы в щадящем режиме. Создайте нужную прическу без труда!
- Технология EHD+™ от Philips. Тепло равномерно распределяется по всей пластине, что препятствует повреждению наиболее горячих участков.
- Sonic Vibration Technology™. Деликатно вибрирующие пластины равномерно распределяют волосы по пластинам, поэтому каждый волосок получает полноценный уход.

Кроме того, наличие в керамических пластинах масла жожоба вместе с ионным кондиционированием позволяет придать прическе здоровый и блестящий вид.

Обзор выпрямителя
① Индикатор готовности к работе.
② Индикатор температуры.
③ Индикатор функции SONIC.
④ Индикатор функции блокировки кнопок.
⑤ Индикатор функции ионизации.
⑥ Кнопки настройки температуры.
⑦ Кнопка SONIC.
- Нажмите ее для включения или отключения функции SONIC, которая обеспечивает более быстрое выпрямление волос и превосходное скольжение.

⑧ Кнопка питания.
⑨ Кнопка блокировки кнопок.
- Сдвиньте и удерживайте для блокировки или разблокировки всех кнопок на приборе.

⑩ Блокировка выпрямляющих пластин.
- Сдвиньте для блокировки и разблокировки рукояток пластин прибора.

⑪ Петелька для подвешивания.
⑫ Шнур питания.
⑬ Выпрямляющие пластины.
⑭ Чехол для хранения.

2 Важная информация
Перед использованием прибора внимательно ознакомьтесь с руководством пользователя и сохраните его для дальнейшего использования в качестве справочного материала.

ОПАСНО!
- Выньте вилку шнура питания прибора из розетки электросети после использования прибора в ванной комнате. Близость воды представляет риск, даже если прибор выключен.

ВНИМАНИЕ!
- ВНИМАНИЕ! Выпрямители для волос нагреваются до очень высокой температуры, поэтому во избежание ожогов во время использования, нагревания и охлаждения их следует хранить в недоступном для детей месте.
- ВНИМАНИЕ! Не используйте прибор вблизи воды.
- ВНИМАНИЕ! Не используйте прибор в ванной, душе, бассейне или других помещениях с повышенной влажностью.
- ВНИМАНИЕ! Для достижения оптимальных результатов этот выпрямитель нагревается до высокой температуры. Соблюдайте осторожность во время использования прибора. Рекомендуется держать прибор только за ручку.
- ВНИМАНИЕ! Во время нагрева и охлаждения помещайте выпрямитель на плоскую, гладкую, термостойкую поверхность.
- Перед подключением прибора убедитесь, что указанное на нем напряжение соответствует напряжению местной электросети.
- Не используйте прибор для целей, отличных от описанных в данном руководстве.

ПРЕДУПРЕЖДЕНИЕ
- Используйте прибор для выпрямления только сухих волос.
- Не допускайте соприкосновения горячих поверхностей прибора с кожей.
- Не оставляйте включенный в сеть прибор без присмотра.
- После завершения работы отключите прибор от розетки электросети.
- Всегда оставляйте прибор остывать на термостойкой поверхности. Никогда не накрывайте горячий прибор (например, полотенцем или тряпкой).
- Запрещается пользоваться какими-либо аксессуарами или деталями других производителей, не имеющих специальной рекомендации Philips. При использовании таких аксессуаров и деталей гарантийные обязательства теряют силу.
- Не наматывайте сетевой шнур на прибор.
- При использовании прибора на окрашенных волосах на пластинах могут появиться пятна.
- В случае повреждения сетевого шнура его необходимо заменить. Чтобы обеспечить безопасную эксплуатацию прибора, заменяйте шнур только в авторизованном сервисном центре Philips или в сервисном центре с персоналом высокой квалификации.
- Данным прибором могут пользоваться дети старше 8 лет и лица с ограниченными интеллектуальными или физическими возможностями, а также лица с недостаточным опытом и знаниями под присмотром других лиц или после инструктирования о безопасном использовании прибора и потенциальных опасностях. Не позволяйте детям играть с прибором. Дети могут осуществлять очистку и уход за прибором только под присмотром взрослых.
- Не позволяйте детям играть с прибором.
- Для обеспечения дополнительной защиты рекомендуется установить ограничитель остаточного тока (RCD), предназначенный для электропитания ванной комнаты. Номинальный остаточный рабочий ток не должен превышать 30 мА. Посоветуйтесь с электриком, выполняющим электромонтаж.

Электромагнитные поля (ЭМП)
Данный прибор соответствует всем стандартам в области электромагнитных полей (ЭМП). При правильной эксплуатации в соответствии с инструкциями в данном руководстве прибор абсолютно безопасен в использовании, что подтверждается имеющимися на сегодня научными данными.

Окружающая среда
После окончания срока службы не выбрасывайте прибор вместе с бытовыми отходами. Передайте его в специализированный пункт для дальнейшей утилизации. Таким образом вы поможете защитить окружающую среду.

3 Выпрямление волос
Всегда устанавливайте температурный режим, наиболее подходящий для вашего типа волос. При первом использовании выпрямителя обязательно выберите низкий температурный режим.

Тип волос	Температура нагрева
Жесткие, вьющиеся или трудновыпрямляемые волосы	От средней до высокой (170 °C – 200 °C)
Тонкие, нормальные или волнистые волосы	От низкой до средней (160 °C и ниже)
Светлые, обесцвеченные или окрашенные волосы	Низкая (до 160 °C)

1 Вставьте вилку в розетку электросети.
2 Нажмите и удерживайте кнопку ⓘ (⑧) до включения ЖК-дисплея.
↳ На ЖК-дисплее отобразится температура по умолчанию (②).
↳ Отображение индикации «IONIC» (⑤) означает, что выполняется автоматическая ионизация, то есть генерируются ионы, защищающие волосы.
3 Нажмите кнопки регулировки температуры (⑥), чтобы выбрать температурный режим, наиболее подходящий вашему типу волос.
↳ Пока прибор включен, автоматически и непрерывное генерируются ионы, что придает волосам дополнительный блеск и уменьшает спутывание.
↳ Когда выпрямляющие пластины нагреются, начнет мигать индикатор готовности «READY» (①).
↳ Когда выпрямляющие пластины нагреются до установленной температуры, появится индикация READY (①).
- **Примечание**. Если в течение 5 секунд не будет нажата ни одна кнопка, автоматически включится функция блокировки кнопок, и все кнопки на приборе будут отключены. Когда функция блокировки кнопок включена, на ЖК-экране отображается индикатор блокировки кнопок (④). Чтобы отключить функцию блокировки кнопок, сдвиньте и удерживайте кнопку блокировки (⑨) в течение 0,5 секунд.
- **Совет**. Чтобы избежать случайного нажатия кнопок во время использования, включите функцию блокировки кнопок вручную, сдвинув и удерживая кнопку блокировки кнопок (⑨).
- **Примечание.** Прибор оснащен функцией автоматического отключения. По истечении 60 минут прибор автоматически отключается. Чтобы снова включить прибор, нажмите и удерживайте кнопку ⓘ, пока ЖК-экран не включится.

4 Чтобы разблокировать рукоятки пластин, сдвиньте фиксатор выпрямляющих пластин (⑩) в положение 🔓.
5 Расчешите волосы и отделите прядь волос шириной не более 5 см для выпрямления.
6 Поместите прядь волос между выпрямляющими пластинами (⑬) и сожмите рукоятки вместе.
- Функция SONIC включена по умолчанию, и на светодиодном экране отображается индикатор SONIC (③).
- Звуковая вибрация включается при сжатии выпрямляющих пластин. При легком соприкосновении выпрямляющих пластин возникает характерный звук, что не влияет на работу прибора.
- Чтобы включить или отключить функцию SONIC, нажмите кнопку SONIC (⑦).

7 Плавно перемещайте прибор по всей длине волос (в течение максимум 5 секунд) от корней до кончиков. Не прекращайте движение, чтобы не перегреть волосы.
- Чтобы подкрутить кончики волос, подкрутите выпрямитель вовнутрь (или наружу) на конце пряди. Удерживайте выпрямитель в таком положении 2–3 секунды, затем отпустите.

8 Повторите шаги 6 и 7, пока не будет достигнут желаемый результат.
9 Повторите шаги с 6 по 8, чтобы выпрямить остальные волосы.

После завершения работы
1 Отключите функцию блокировки кнопок; для этого сдвиньте и удерживайте кнопку блокировки (⑨) в течение 0,5 секунды.
2 Выключите прибор и отключите его от электросети.
3 Положите прибор на термостойкую поверхность для остывания.
4 Очистите прибор и выпрямляющие пластины влажной тканью.
5 Заблокируйте выпрямляющие пластины, сжав рукоятки пластин и сдвинув фиксатор пластин в положение 🔒.
6 Храните прибор в безопасном и сухом месте, защищенном от пыли. Прибор можно подвесить за специальную петлю (⑪) либо хранить в термостойком футляре (⑭).

4 Гарантия и обслуживание
При возникновении проблемы или при необходимости получения информации, например, о замене насадки, посетите веб-сайт Philips по адресу www.philips.com/support или обратитесь в центр поддержки потребителей Philips в вашей стране. Номер телефона указан в гарантийном талоне. Если в вашей стране нет центра поддержки потребителей Philips, обратитесь по месту приобретения изделия.

5 Определение и устранение неисправностей

Проблема	Причина	Возможные решения
Прибор не включается.	Возможно, неисправна электророзетка, к которой подключен прибор.	Обратитесь в местную службу поддержки клиентов Philips или отнесите прибор в ближайший сервисный центр Philips для осуществления ремонта или замены.
	Кнопки на приборе заблокированы.	Отключите функцию блокировки кнопок; для этого сдвиньте и удерживайте кнопку блокировки в течение 0,5 секунды.
	Электрический предохранитель отключается при использовании прибора.	Проверьте блок предохранителей в доме, чтобы убедиться, что питание включено.

Slovensky

1 Úvod
Blahoželáme Vám ku kúpe a vítame Vás medzi používateľmi produktov spoločnosti Philips. Ak chcete naplno využiť podporu ponúkanú spoločnosťou Philips, zaregistrujte svoj produkt na lokalite www.philips.com/welcome.
Žehlička na vlasy Philips ActiveCare Shine je vybavená novou generáciou platní Triple-Care™, ktoré zaručia ochranu vlasov pred nadmerným teplom a zabezpečenia dosiahnutie tých najlepších výsledkov.
Platne Triple-Care™ využívajú 3 technológie na ošetrenie vlasov, ktoré pôsobia súčasne:
- Technológia TempPrecision – Vďaka vysokovýkonnému ohrevnému prvku dosiahne táto žehlička výsledok rýchlejšie bez prehrievania vlasov. Stabilnejšia teplota tesne pod úrovňou 200 °C vám umožní šetrnejšie vyrovnávať vlasy pomocou tepla a vytvoriť pritom požadovaný účes.
- Philips EHD+ Technology ™ – platne vždy rozvádzajú teplo rovnomerne po celej svojej dĺžke, čím zabraňujú vzniku škodlivých prehriatych miest.
- Technológia Sonic Vibration™ – jemné a príjemné vibrácie rovnomerne rozložia vlasy po celej ploche platní, aby účinok ošetrenia prenikol ku každému vlasu.

Okrem toho sú keramické platne napustené jojobovým olejom a spolu s iónovou úpravou vám pomôžu vytvoriť zdravo vyzerajúci a žiarivý vzhľad.

Prehľad žehličky na vlasy
① Ukazovateľ pripravenosti na použitie.
② Ukazovateľ teploty.
③ Ukazovateľ funkcie akustických vibrácií.
④ Ukazovateľ funkcie zablokovania tlačidiel.
⑤ Ukazovateľ funkcie vytvárania iónov.
⑥ Tlačidlá nastavenia teploty.
⑦ Tlačidlo SONIC.
- Stlačením zapnete a vypnete funkciu akustických vibrácií, ktorá zabezpečí rýchlejšie vyrovnanie vlasov a dokonalé kĺzanie.

⑧ Hlavný vypínač.
⑨ Tlačidlo zablokovania tlačidiel.
- Posunutím a podržaním uzamknete alebo odomknete všetky tlačidlá na zariadení.

⑩ Zámok vyrovnávacích platní.
- Posunutím uzamknete a uvoľníte ramená platní zariadenia.

⑪ Očko na zavesenie.
⑫ Napájací kábel.
⑬ Vyrovnávacie platne.
⑭ Puzdro na odkladanie.

2 Dôležité
Pred použitím zariadenia si pozorne prečítajte tento návod na použitie a ponechajte si ho pre prípad potreby v budúcnosti.

NEBEZPEČENSTVO
- Ak zariadenie používate v kúpeľni, hneď po použití ho odpojte zo siete, pretože voda v jeho blízkosti predstavuje nebezpečenstvo, aj keď je zariadenie vypnuté.

VAROVANIE
- VAROVANIE: Keďže sa žehličky na vlasy zohrievajú na vysokú teplotu, počas zahrievania, používania a ochladzovania ich udržiavajte mimo dosahu detí, aby nedošlo k popáleniu.
- VAROVANIE: Nepoužívajte zariadenie v blízkosti vody.
- VAROVANIE: Toto zariadenie nepoužívajte v blízkosti vaní, spŕch, umývadiel ani iných nádob obsahujúcich vodu.
- VAROVANIE: Na zabezpečenie lepšieho výkonu dokáže táto žehlička na vlasy vytvoriť veľmi vysokú teplotu. Pri jej používaní musíte byť veľmi opatrní. Spotrebič vždy držte iba za rukoväť.
- VAROVANIE: Pri zohrievaní a ochladzovaní položte žehličku na vlasy na rovný a hladký povrch odolný voči vysokej teplote.
- Pred pripojením zariadenia sa presvedčte, či napätie udávané na zariadení zodpovedá napätiu v miestnej elektrickej sieti.
- Zariadenie nepoužívajte na iné účely, ako tie, ktoré sú opísané v tomto návode na použitie.

POZOR
- Zariadenie vždy používajte na suché ľudské vlasy.
- Zabráňte tomu, aby sa horúce povrchy zariadenia dostali do kontaktu s vašou pokožkou.
- Keď je zariadenia pripojené k elektrickej sieti, nikdy ho nenechávajte bez dozoru.
- Po použití vždy odpojte zariadenie zo siete.
- Keď je zariadenie horúce, nechávajte ho položené na teplovzdornom povrchu a nikdy zariadenie ničím neprikrývajte, ako napr. uterákom alebo odevom.
- Nikdy nepoužívajte príslušenstvo ani súčiastky od iných výrobcov ani príslušenstvo, ktoré spoločnosť Philips výslovne neodporučila. Ak takéto príslušenstvo alebo súčiastky použijete, záruka stráca platnosť.
- Sieťový kábel nenavíjajte okolo zariadenia.
- Ak sa zariadenie používa na úpravu farbených vlasov, vyrovnávacie platne sa môžu znečistiť.
- V prípade poškodenia elektrického kábla je potrebné si ho dať vymeniť v spoločnosti Philips, servisnom stredisku spoločnosti Philips alebo u podobne kvalifikovaných osôb, aby sa predišlo možným rizikám.
- Toto zariadenie môžu používať deti staršie ako 8 rokov a osoby, ktoré majú obmedzené telesné, zmyslové alebo mentálne schopnosti alebo nemajú dostatok skúseností a znalostí, pokiaľ sú pod dozorom alebo im bolo vysvetlené bezpečné používanie tohto zariadenia a za predpokladu, že rozumejú príslušným rizikám. Deti sa nesmú hrať s týmto zariadením. Deti by bez dozoru nesmú čistiť ani udržiavať toto zariadenie.
- Deti musia byť pod dozorom, aby sa nehrali so zariadením.
- Ak chcete zabezpečiť zvýšenú ochranu, odporúčame vám namontovať do elektrického obvodu, ktorý privádza elektrickú energiu do kúpeľne, zariadenie zvyškového prúdu (RCD). Toto zariadenie RCD nesmie mať nominálny zostatkový prevádzkový prúd vyšší ako 30 mA. Požiadajte o radu inštalatéra.

Elektromagnetické polia (EMF)
Toto zariadenie spĺňa všetky normy týkajúce sa elektromagnetických polí (EMF). Ak budete zariadenie používať správne a v súlade s pokynmi v tomto návode na použitie, bude jeho použitie bezpečné podľa všetkých v súčasnosti známych vedeckých poznatkov.

Životné prostredie
Zariadenie na konci jeho životnosti neodhadzujte spolu s bežným komunálnym odpadom, ale kvôli recyklácii ho odovzdajte na mieste oficiálneho zberu. Prispejete tak k ochrane životného prostredia.

3 Vyrovnajte vaše vlasy
Presvedčte sa, či ste zvolili nastavenie teploty, ktoré je vhodné pre vaše vlasy. Keď vlasovú žehličku používate prvýkrát, vždy zvoľte nízke nastavenie.

Typ vlasov	Nastavenie teploty
Hrubé, kučeravé, náročné vyrovnávanie	Stredné až vysoké (170 °C – 200 °C)
Jemné, s miernou textúrou alebo jemne zvlnené	Nízka až stredná (160 °C a menej)
Bledé, blond, odfarbené alebo farbené	Nízka (menej ako 160 °C)

1 Pripojte zástrčku do sieťovej zásuvky.
2 Stlačte a podržte tlačidlo ⓘ (⑧), až kým sa nerozsvieti obrazovka LCD.
↳ Na obrazovke LCD (②) sa zobrazí predvolené nastavenie teploty.
↳ Zobrazí sa nápis „IONIC" (⑤), ktorý signalizuje, že sa automaticky spustila funkcia vytvárania iónov na ochranu vašich vlasov.
3 Stlačením tlačidiel nastavenia teploty (⑥) vyberte nastavenie teploty vhodné pre vaše vlasy.
↳ Keď je zariadenie zapnuté, ióny sa automaticky priebežne rozptyľujú, aby sa tak dosiahol výraznejší lesk a znížilo pochlpenie.
↳ Keď sa vyrovnávacie platne zohrievajú, bliká hlásenie „READY" (Pripravené) (①).
↳ Keď sa vyrovnávacie platne zohrejú na nastavenú teplotu, zobrazí sa hlásenie „READY" (Pripravené) (①).
- **Poznámka**: Ak po dobu viac ako 5 sekúnd nestlačíte žiadne tlačidlo, automaticky sa zapne funkcia zablokovania tlačidiel, ktorá vypne všetky tlačidlá na zariadení. Po zapnutí funkcie zablokovania tlačidiel sa na obrazovke LCD zobrazí ukazovateľ zablokovania tlačidiel (④). Ak chcete vypnúť funkciu zablokovania tlačidiel, stlačte a na 0,5 sekundy podržte tlačidlo zablokovania tlačidiel (⑨).
- **Tip**: Aby ste zabránili nechcenému prepnutiu tlačidiel počas úpravy vlasov, môžete tiež zapnúť funkciu zablokovania tlačidiel ručne posunutím a podržaním tlačidla zablokovania tlačidiel (⑨).
- **Poznámka**: Zariadenie je vybavené funkciou automatického vypnutia. Po 60 minútach sa zariadenie automaticky vypne. Zariadenie môžete opäť zapnúť stlačením a podržaním tlačidla ⓘ, až kým sa nerozsvieti obrazovka LCD.

4 Posunutím zámku vyrovnávacích platní (⑩) do polohy 🔓 odomknite ramená platní.
5 Rozčešte si vlasy a oddeľte prameň široký maximálne 5 cm, ktorý budete vyrovnávať.
6 Umiestnite ho medzi vyrovnávacie platne (⑬) a ramená platní stlačte k sebe.
- Funkcia akustických vibrácií je štandardne zapnutá, pričom sa na LED obrazovke zobrazuje ukazovateľ SONIC (③).
- Akustické vibrácie sa spustia len v prípade, keď k sebe pritlačíte vyrovnávacie platne. Keď je nastavené použitie akustických vibrácií a platne sa zľahka dotýkajú, vydávajú drnčivý zvuk. Tento jav nemá vplyv na výkon zariadenia.
- Na zapnutie alebo vypnutie funkcie akustických vibrácií stlačte tlačidlo SONIC (⑦).

7 Posúvajte vlasovú žehličku smerom nadol po celej dĺžke vlasov jedným ťahom (max. 5 sekúnd) od korienkov až ku koncom. Nezastavujte sa v pohybe, aby sa vlasy na niektorom mieste neprehriali.
- Ak chcete vytvoriť účes so zahnutými končekmi, otočte žehličku v polkruhu smerom k sebe (alebo smerom von), keď ňou dosiahnete končeky vlasov. Podržte žehličku v tejto polohe na 2 až 3 sekundy a potom ju uvoľnite.

8 Opakujte krok 6 a 7, až kým nedosiahnete požadovaný vzhľad.
9 Ak chcete vyrovnať aj zvyšok vlasov, opakujte kroky 6 až 8.

Po použití:
1 Vypnite funkciu zablokovania tlačidiel posunutím a podržaním tlačidla zablokovania tlačidiel (⑨) po dobu 0,5 sekundy.
2 Vypnite zariadenie a odpojte ho zo siete.
3 Umiestnite ju na teplovzdorný podklad a počkajte, kým vychladne.
4 Zariadenie a vyrovnávacie platne očistite navlhčenou tkaninou.
5 Uzamknite vyrovnávacie platne zatvorením ramien platní a posunutím zámku platní do polohy 🔒.
6 Zariadenie skladujte na bezpečnom, suchom a bezprašnom mieste. Môžete ho tiež zavesiť za očko na zavesenie (⑪) alebo ho odložiť do teplovzdorného puzdra (⑭).

4 Záruka a servis
Ak potrebujete informácie, napríklad o výmene nástavca, alebo máte akýkoľvek problém, pozrite si webovú stránku spoločnosti Philips www.philips.com/support alebo kontaktujte Stredisko starostlivosti o zákazníkov spoločnosti Philips vo vašej krajine. Telefónne číslo nájdete v celosvetovo platnom záručnom liste. Ak sa vo Vašej krajine toto stredisko nenachádza, obráťte sa na miestneho predajcu výrobkov Philips.

5 Riešenie problémov

Problém	Príčina	Riešenie
Zariadenie vôbec nefunguje.	Elektrická zásuvka, do ktorej ste spotrebič pripojili, môže byť nefunkčná.	Ak je potrebné zariadenie opraviť alebo vymeniť, obráťte sa na Stredisko starostlivosti o zákazníkov spoločnosti Philips vo svojej krajine alebo zaneste zariadenie do najbližšieho servisného strediska výrobkov značky Philips.
	Tlačidlá na zariadení sú zablokované.	Vypnite funkciu zablokovania tlačidiel posunutím a podržaním tlačidla zablokovania tlačidiel po dobu 0,5 sekundy.
	Pri používaní zariadenia sa vypne elektrická poistka.	Skontrolujte skriňu s poistkami a ubezpečte sa, že je zapnuté elektrické napájanie.

Slovenščina

1 Uvod
Čestitamo vam za nakup in dobrodošli pri Philipsu! Da bi izkoristili vse prednosti Philipsove podpore, izdelek registrirajte na strani www.philips.com/welcome.
Philipsov ravnalnik las ActiveCare Shine ima novo razviti plošči Triple-Care™, ki zaščitita vsak posamezni las pred previsoko temperaturo in zagotavljata najboljše rezultate. Plošči Triple-Care™ uporabljata 3 tehnologije, ki skupaj poskrbijo za nego las:
- Tehnologija TempPrecision – visokozmogljiv grelnik omogoča, da lahko s tem ravnalnikom hitreje oblikujete pričesko brez pregrevanja las. Stalnejša temperatura tik pod 200 °C vam omogoča ravnanje las pri temperaturi, ki je prijaznejša do las in omogoča pričesko, ki si jo želite.
- Philips EHD+ Technology ™ – toplota se po celotni površini plošč oddaja enakomerno, zato ni vročih mest, ki lahko poškodujejo lase.
- Sonic Vibration Technology™ – nežne in prijetne vibracije enakomerno porazdelijo lase po ploščah, kar omogoča nego vsakega posameznega lasa.

Keramični plošči z jojobinim oljem in ionsko oblikovanje vam pomagajo pri ustvarjanju zdrave in sijoče pričeske.

Pregled ravnalnika las
① Indikator pripravljenosti za uporabo.
② Indikator temperature.
③ Indikator zvočne funkcije.
④ Indikator funkcije zaklepa.
⑤ Indikator ionske funkcije.
⑥ Tipke za temperaturo.
⑦ Gumb SONIC.
- Pritisnite ga za vklop/izklop zvočne funkcije, ki zagotavlja hitrejše ravnanje las in popolno drsenje.

⑧ Tipka za vklop/izklop.
⑨ Gumb za zaklep tipk.
- Povlecite in zadržite, da zaklenete ali odklenete vse tipke na napravi.

⑩ Zaklep ravnalnih plošč.
- Povlecite, da zaklenete ali sprostite ročaja ravnalnih plošč.

⑪ Obešalna zanka.
⑫ Napajalni kabel.
⑬ Ravnalni plošči.
⑭ Etui za shranjevanje.

2 Pomembno
Pred uporabo aparata natančno preberite ta uporabniški priročnik in ga shranite za poznejšo uporabo.

NEVARNOST
- Ko aparat uporabljate v kopalnici, ga po uporabi vedno izključite iz omrežja, ker neposredna bližina vode predstavlja nevarnost, četudi je aparat izklopljen.

OPOZORILO
- OPOZORILO: Ker se ravnalniki zelo segrejejo, jih med segrevanjem, uporabo in ohlajanjem hranite izven dosega otrok, da ne pride do opeklin.
- OPOZORILO: Aparata ne uporabljajte v bližini vode.
- OPOZORILO: Aparata ne uporabljajte v bližini kadi, tušev, umivalnikov ali drugih posod z vodo.
- OPOZORILO: Ta ravnalnik las z izredno vročim delovanjem zagotavlja večjo učinkovitost. Pri uporabi bodite zelo previdni. Priporočljivo je, da aparat držite samo za ročaj.
- OPOZORILO: Ko ravnalnik las segrevate in hladite, ga postavite na ravno in gladko površino, ki je odporna na toploto.
- Preden aparat priključite, preverite, ali na aparatu označena napetost ustreza napetosti lokalnega električnega omrežja.
- Aparat uporabljajte izključno v namene, ki so opisani v tem priročniku.

POZOR
- Aparat vedno uporabljajte na suhih laseh.
- Vročih površin aparata ne približujte koži.
- Ko je aparat priključen na napajanje, ga ne puščajte brez nadzora.
- Po uporabi aparat vedno izklopite iz omrežne vtičnice.
- Ko je aparat vroč, ga imejte na površini, ki je odporna proti vročini. Aparata z ničimer ne pokrivajte, npr. z brisačo ali obleko.
- Ne uporabljajte nastavkov ali delov drugih proizvajalcev, ki jih Philips izrecno ne priporoča. Uporaba takšnih nastavkov razveljavi garancijo.
- Omrežnega kabla ne navijajte okoli aparata.
- Če uporabljate aparat na pobarvanih laseh, se lahko ravnalni plošči umažeta.
- Poškodovani omrežni kabel sme zamenjati le podjetje Philips, Philipsov pooblaščeni servis ali ustrezno usposobljeno osebje.
- Ta aparat lahko uporabljajo otroci od 8. leta starosti naprej in osebe z zmanjšanimi fizičnimi ali psihičnimi sposobnostmi ali s pomanjkljivimi izkušnjami in znanjem, če so prejele navodila glede varne uporabe aparata ali jih pri uporabi nadzoruje odgovorna oseba, ki jih opozori na morebitne nevarnosti. Otroci naj se ne igrajo z aparatom. Otroci aparata ne smejo čistiti in vzdrževati brez nadzora.
- Pazite, da se otroci ne igrajo z aparatom.
- Za dodatno zaščito vam svetujemo vgradnjo varnostnega tokovnega stikala (FID) v električni tokokrog kopalnice. Izklopni tok varnostnega tokokroga ne sme presegati 30 mA. Za nasvet se obrnite na električarja.

Elektromagnetna polja (EMF)
Ta aparat je skladen z vsemi standardi glede elektromagnetnih polj (EMF). Če z aparatom ravnate pravilno in v skladu z navodili v tem priročniku, je njegova uporaba glede na danes veljavne znanstvene dokaze varna.

Okolje
Aparata po preteku življenjske dobe ne odvrzite skupaj z običajnimi gospodinjskimi odpadki, temveč ga odložite na uradnem zbirnem mestu za recikliranje. S tem boste pripomogli k varovanju okolja.

3 Ravnanje las
Izberite temperaturo, ki je primerna za vaše lase. Pri prvi uporabi ravnalnika izberite nizko nastavitev.

Vrsta las	Nastavitev temperature
Grobi, kodrasti lasje in lasje, ki jih je težko ravnati	Srednja do visoka (170 °C – 200 °C)
Tanki, srednje teksturirani ali mehko valoviti lasje	Nizka do srednja (160 °C in manj)
Svetli, pobeljeni ali pobarvani lasje	Nizka (pod 160 °C)

1 Vtikač priključite na omrežno vtičnico.
2 Pritisnite in držite tipko ⓘ (⑧), da zasveti LCD-zaslon.
↳ Privzeta nastavitev temperature je prikazana na LCD-zaslonu (②).
↳ Prikazano je »IONIC« (⑤), kar pomeni, da je samodejno vklopljena ionska funkcija, ki vam z ioni ščiti lase.
3 S tipkami za temperaturo (⑥) izberite nastavitev temperature, ki je primerna za vaše lase.
↳ Če je aparat vklopljen, se samodejno neprekinjeno sproščajo ioni za dodaten lesk in gladke lase.
↳ Ko se ravnalni plošči segrevata, utripa indikator »READY« (PRIPRAVLJENO) (①).
↳ Ko se ravnalni plošči segrejeta na izbrano temperaturo, se prikaže indikator »READY« (PRIPRAVLJENO) (①).
- **Opomba**: če več kot 5 sekund ne pritisnete nobene tipke, se funkcija zaklepa tipk samodejno vklopi in vse tipke na napravi se izklopijo. Ko je funkcija zaklepa tipk vklopljena, je na LCD-zaslonu prikazan indikator za zaklep tipk (④). Če želite izklopiti funkcijo zaklepa tipk, povlecite in za 0,5 sekunde pridržite gumb za zaklep tipk (⑨).
- **Nasvet**: da preprečite nenamerno delovanje tipk med uporabo naprave, lahko funkcijo zaklepa tipk vklopite ročno tako, da povlečete in držite gumb za zaklep tipk (⑨).
- **Opomba**: naprava je opremljena s funkcijo samodejnega izklopa. Po 60 minutah se aparat samodejno izklopi. Napravo lahko ponovno vklopite tako, da pritisnete tipko ⓘ in jo držite, dokler se LCD-zaslon ne vklopi.

4 Povlecite gumb za zaklep plošč ravnalnika (⑩) na 🔓 in sprostite ročaja plošč.
5 Počešite lase in vzemite pramen za ravnanje, ki ni širši od 5 cm.
6 Namestite ga med ravnalni plošči (⑬) in pritisnite ročaja plošč skupaj.
- Zvočna funkcija je privzeto vklopljena, na LED-zaslonu pa je prikazan indikator SONIC (③).
- Zvočno vibriranje začne delovati šele, ko pritisnete skupaj ravnalni plošči. Ravnalni plošči oddajata žvenketajoč zvok pri rahlem medsebojnem stiku, vendar to ne vpliva na delovanje aparata.
- Če želite vklopiti ali izklopiti zvočno funkcijo, pritisnite gumb SONIC (⑦).

7 V eni potezi (največ 5 sekund) potegnite ravnalnik po celi dolžini las, od korenin do konic, brez ustavljanja, da preprečite pregretje las.
- Če želite ustvariti zavihane lase, ravnalnik obrnite za pol kroga navznoter (ali navzven), ko pridete do konca las. Ravnalnik 2 do 3 sekunde držite v tem položaju in ga nato sprostite.

8 Ponavljajte koraka 6 in 7, dokler ne dosežete želenega videza.
9 Za ravnanje preostalih las ponavljajte korake od 6 do 8.

Po uporabi:
1 Povlecite gumb za zaklep tipk (⑨) in ga držite 0,5 sekunde, da izklopite funkcijo za zaklep tipk.
2 Aparat izklopite in izključite.
3 Položite ga na površino, ki je odporna na vročino, da se ohladi.
4 Aparat in ravnalni plošči očistite z vlažno krpo.
5 Zaklenite ravnalni plošči tako, da zaprete ročaja plošč in povlečete zaklep na 🔒.
6 Aparat hranite na varnem in suhem mestu, kjer ni prahu. Lahko ga tudi obesite za obešalno zanko (⑪) ali shranite v toplotno odporen etui (⑭).

4 Garancija in servis
Za informacije na primer o zamenjavi nastavka ali v primeru težav obiščite Philipsovo spletno stran na naslovu www.philips.com/support ali pa se obrnite na Philipsov center za pomoč uporabnikom v svoji državi. Telefonska številka je navedena na mednarodnem garancijskem listu. Če v vaši državi takšnega centra ni, se obrnite na lokalnega Philipsovega prodajalca.

5 Odpravljanje težav

Težava	Vzrok	Rešitev
Aparat ne deluje.	Napajalna vtičnica, v katero ste priključili aparat, je mogoče okvarjena.	Obrnite se na Philipsov center za pomoč uporabnikom v vaši državi ali aparat odnesite na najbližji Philipsov servisni center, kjer ga bodo popravili ali zamenjali
	Gumbi aparata so zaklenjeni.	Povlecite gumb za zaklep tipk in ga držite 0,5 sekunde, da izklopite funkcijo za zaklep tipk.
	Ob uporabi aparata se sproži električna varovalka.	V omarici z varovalkami preverite, ali je napajanje vključeno.

Srpski

1 Uvod
Čestitamo na kupovini i dobrodošli u Philips! Da biste na najbolji način iskoristili podršku koju nudi kompanija Philips, registrujte svoj proizvod na adresi www.philips.com/welcome.
Presa za kosu Philips ActiveCare Shine odlikuju ploče Triple-Care™, osmišljene na nov način koji za svaki tip kose obezbeđuje zaštitu od prejakog zagrevanja i dodatnu pouzdanost u najbolje rezultate. U ploče Triple-Care™ ugrađene su 3 tehnologije za negu kose koje zajedno rade:
- Tehnologija TempPrecision – ova presa za kosu pruža brže rezultate bez pregrevanja kose zahvaljujući grejaču visokih performansi. Postojanija temperatura (vrlo malo ispod 200°C) omogućiće vam da kosu ispravite uz zdraviju temperaturu i da oblikujete željenu frizuru.
- Philips EHD+ Technology ™ – uvek ravnomerno raspoređuje toplotu duž čitavih ploča, čime se sprečava nastanak vrelih tačaka koje oštećuju kosu.
- Sonic Vibration Technology ™ – nežne i prijatne vibracije ravnomerno raspoređuju kosu po pločama tako da svaka vlas ima koristi od nege.

Pored toga, keramičke ploče sa uljem jojobe u kombinaciji sa jonskim kondicioniranjem pomoći će vam da kreirate sjajnu frizuru zdravog izgleda.

Pregled prese za kosu
① Indikator spremnosti za rad.
② Oznaka temperature.
③ Indikator funkcije sonične vibracije.
④ Indikator funkcije za zaključavanje dugmadi.
⑤ Indikator jonske funkcije.
⑥ Dugmad za temperaturu.
⑦ Dugme SONIC.
- Pritisnite za uključivanje/isključivanje funkcije sonične vibracije koja pruža brže ispravljanje kose i savršeno klizanje.

⑧ Dugme za napajanje.
⑨ Dugme za zaključavanje.
- Gurnite da klizi i držite ga da biste blokirali ili odblokirali svu dugmad na aparatu.

⑩ Zaključavanje ploča za ispravljanje.
- Gurnite klizni prekidač da biste zaključali i oslobodili krakove aparata s pločama.

⑪ Petlja za kačenje.
⑫ Kabl za napajanje.
⑬ Ploče za ispravljanje.
⑭ Navlaka za odlaganje.

2 Važno
Pre upotrebe aparata pažljivo pročitajte ovo uputstvo i sačuvajte ga za buduću upotrebu.

OPASNOST
- Ako koristite aparat u kupatilu, isključite ga iz struje nakon upotrebe jer blizina vode predstavlja rizik, čak i kad je aparat isključen.

UPOZORENJE
- UPOZORENJE: S obzirom na to da aparati za ispravljanje kose dostižu visoke temperature, prilikom njihovog zagrevanja, korišćenja i hlađenja pazite da budu van domašaja dece da bi se izbegle opekotine.
- UPOZORENJE: Nemojte da koristite ovaj aparat u blizini vode.
- UPOZORENJE: Nemojte da koristite ovaj aparat u blizini kade, tuš kabine, umivaonika i posuda sa vodom.
- UPOZORENJE: Da bi vam obezbedio bolje performanse, ovaj aparat za ispravljanje kose ima mogućnost generisanja ekstremne toplote. Trebate posebno voditi računa prilikom njegovog korišćenja. Preporučuje se da ga držite isključivo za dršku.
- UPOZORENJE: Dok se aparat za ispravljanje kose zagreva i hladi, stavite ga na ravnu i glatku površinu otpornu na toplotu.
- Pre nego što povežete aparat uverite se da oznaka voltaže na aparatu odgovara voltaži u lokalnoj mreži.
- Aparat koristite isključivo u svrhu opisanu u ovom priručniku.

OPREZ
- Aparat uvek koristite na suvoj ljudskoj kosi.
- Vrele površine aparata držite dalje od kože.
- Kada je aparat povezan na napajanje, nikada ga nemojte ostavljati bez nadzora.
- Nakon upotrebe aparat uvek isključite iz utičnice.
- Kada je aparat vruć, držite ga na površini koja je otporna na toplotu i nikada nemojte da prekrivate ni sa čim, poput peškira ili odevnih predmeta.
- Nikada nemojte da koristite dodatke niti delove drugih proizvođača koje kompanija Philips nije izričito preporučila. U slučaju upotrebe takvih dodataka ili delova, garancija prestaje da važi.
- Nemojte da namotavate kabl za napajanje oko aparata.
- Ako aparat koristite na ofarbanoj kosi, ploče se mogu obojiti.
- Ako je kabl za napajanje oštećen, uvek mora da ga zameni kompanija Philips, ovlašćeni Philips servisni centar ili na sličan način kvalifikovane osobe kako bi se izbegao rizik.
- Ovaj aparat mogu da koriste deca starija od 8 godina i osobe sa smanjenim fizičkim, senzornim ili mentalnim sposobnostima, ili nedostatkom iskustva i znanja, pod uslovom da su pod nadzorom ili da su dobile uputstva za bezbednu upotrebu aparata i da razumeju moguće opasnosti. Deca ne bi trebalo da se igraju aparatom. Deca ne bi trebalo da čiste aparat niti da ga održavaju bez nadzora.
- Deca moraju da budu pod nadzorom da se ne bi igrala aparatom.
- U cilju dodatne zaštite preporučujemo vam ugradnju automatskog osigurača na strujno kolo kupatila. Ovaj osigurač ne sme da ima radnu struju višu od 30 mA. Za savet se obratite stručnom licu.

Elektromagnetna polja (EMF)
Ovaj aparat je usklađen sa svim standardima u vezi sa elektromagnetnim poljima (EMF). Ako se aparatom rukuje na odgovarajući način i u skladu sa uputstvima iz ovog priručnika, on je bezbedan za upotrebu prema naučnim dokazima koji su danas dostupni.

Čovekova okolina
Aparat koji se više ne može upotrebljavati nemojte da odlažete u kućni otpad, već ga predajte na zvaničnom prikupljalištu za reciklažu. Tako ćete doprineti zaštiti okoline.

3 Ispravite kosu
Uvek vodite računa da izaberete temperaturu koja odgovara vašem tipu kose. Izaberite nisku temperaturu pri prvoj upotrebi prese za kosu.

Tip kose	Postavka temperature
Gruba, kovrdžava, teško se ravna	Srednja do visoka (170°C - 200°C)
Tanka, kosa srednje teksture ili blago talasasta	Niska ili srednja (160°C i više)
Svetla, plava, izbeljena ili ofarbana	Niska (ispod 160°C)

1 Priključite utikač u zidnu utičnicu.
2 Pritisnite dugme ⓘ (⑧) i držite ga dok LCD ekran ne zasvetli.
↳ Podrazumevana postavka temperature prikazuje se na LCD ekranu (②).
↳ Prikazaće se „IONIC" (⑤), što znači da je jonska funkcija automatski aktivirana i da se joni generišu radi zaštite kose.
3 Pritiskajte dugmad za temperaturu (⑥) da biste izabrali odgovarajuću postavku temperature za svoj tip kose.
↳ Ako je aparat uključen, joni se automatski i neprestano generišu radi stvaranja dodatnog sjaja i sprečavanja kovrdžanja.
↳ Kada se ploče za ispravljanje zagrijavaju, indikator spremnosti "READY" (①) treperi.
↳ Kada se ploče za ispravljanje zagreju do izabrane temperature, prikazaće se „READY" (①).
- **Napomena**: Ako se tokom 5 sekundi ne pritisne nijedno dugme, automatski će se aktivirati funkcija za zaključavanja dugmadi koja će deaktivirati svu dugmad na aparatu. Kada je funkcija za zaključavanja dugmadi aktivirana, na LCD ekranu se prikazuje indikator za zaključavanje dugmadi (④). Da biste deaktivirali funkciju za zaključavanje dugmadi, pomerite dugme za zaključavanje (⑨) i zadržite ga 0,5 sekundi.
- **Savet**: Da biste sprečili slučajno uključivanje dugmadi tokom rada, možete i ručno da aktivirate funkciju za zaključavanje dugmadi tako što ćete da gurnete da klizi i da držite dugme za zaključavanje (⑨).
- **Napomena**: aparat je opremljen funkcijom automatskog isključivanja. Nakon 60 minuta aparat će se automatski isključiti. Aparat možete ponovo da pokrenete tako što ćete pritisnuti i držati dugme ⓘ dok LCD ekran ne zasvetli.

4 Gurnite klizni prekidač za zaključavanje ploča za ispravljanje (⑩) u položaj 🔓 da biste otključali krakove s pločama.
5 Očešljajte kosu i izdvojite pramen koji nije širi od 5 cm za ispravljanje.
6 Postavite ga između ploča za ispravljanje (⑬) i čvrsto stegnite krakove.
- Funkcija sonične vibracije uključena je prema podrazumevanoj postavci uz prikaz indikatora SONIC (③) na LED ekranu.
- Sonična vibracija počinje tek kada se ploče za ispravljanje spoje. Ploče za ispravljanje stvaraju zvuk čegrtanja kada se malo spoje, ali to ne utiče na performanse aparata.
- Da biste uključili/isključili soničnu vibraciju, pritisnite dugme SONIC (⑦).

7 Klizite presom za kosu celom dužinom pramena bez zaustavljanja (maks. 5 sekundi) od korena do vrha bez zaustavljanja, tako da se kosa ne pregreje.
- Za izvijanje krajeva okrenite presu za kosu za pola kruga prema unutra (ili ka spolja) kada dođe do kraja kose. Presu za kosu držite u istom položaju 2 do 3 sekunde, a zatim je otpustite.

8 Ponavljajte korake 6 i 7 sve dok ne postignete željeni izgled.
9 Da biste ispravili ostatak kose ponavljajte korake od 6 do 8.

Nakon upotrebe:
1 Deaktivirajte funkciju za zaključavanje dugmadi tako što ćete dugme za zaključavanje (⑨) da gurnete da klizi i da ga držite najmanje 0,5 sekundi.
2 Isključite aparat i izvucite kabl iz utičnice.
3 Postavite ga na površinu koja je otporna na toplotu dok se ne ohladi.
4 Očistite aparat i ploče za ispravljanje vlažnom krpom.
5 Zaključajte ploče za ispravljanje tako što ćete da spojite krakove ploča i da gurnete klizni prekidač za zaključavanje ploča u položaj 🔒.
6 Odložite aparat na suvo i bezbedno mesto, bez prašine. Da biste ga odložili možete i da ga okačite o kukicu (⑪) ili da ga stavite u navlaku otpornu na toplotu (⑭).

4 Garancija i servis
Ako trebate informacije, npr. o zameni nekog od nastavaka ili ako imate problem, posetite Web lokaciju kompanije Philips www.philips.com/support ili se obratite korisničkoj podršci kompanije Philips u svojoj zemlji. Broj telefona ćete pronaći u međunarodnom garantnom listu. Ukoliko u vašoj zemlji ne postoji korisnička podrška kompanije Philips, obratite svom prodavcu Philips uređaja.

5 Rešavanje problema

Problem	Uzrok	Rešenje
Aparat uopšte ne radi.	Možda utičnica u koju je priključen aparat ne radi.	Obratite se centru za korisničku podršku kompanije Philips u svojoj zemlji ili aparat odnesite u najbliži Philips servisni centar radi popravke/zamene
	Dugmad na aparatu su zaključana.	Deaktivirajte funkciju za zaključavanje dugmadi tako što ćete dugme za zaključavanje pomeriti i zadržati najmanje 0,5 sekundi.
	Prilikom upotrebe aparata iskače osigurač.	Proverite tablu sa osiguračima u domu kako biste se uverili da ima struje.

Українська

1 Вступ
Вітаємо вас із покупкою та ласкаво просимо до клубу Philips! Щоб уповні скористатися підтримкою, яку пропонує Philips, зареєструйте свій виріб на веб-сайті www.philips.com/welcome.
Щипці для розпрямлення волосся Philips ActiveCare Shine пропонують нові пластини Triple-Care™, які захищають волосся від надто високої температури та гарантують найкращі результати. Пластини Triple-Care™ використовують три сумісні технології догляду за волоссям:
- Технологія TempPrecision – завдяки високоефективному нагрівачеві ці щипці для волосся швидше випрямляють волосся без його перегрівання. Більш стала температура (трохи нижче 200 °C) дозволяє випрямити волосся за помірнішої температури, забезпечуючи потрібний результат.
- Philips EHD+ Technology™ – пластини рівномірно розподіляють тепло, що запобігає пошкодженню волосся.
- Sonic Vibration Technology ™ – легка та приємна вібрація забезпечує рівномірне розподілення волосся по пластинах, дбаючи про нього.

Крім того, керамічні пластини із вкрапленням масла жожоба та іонне кондиціонування допомагають створити здорову та блискучу зачіску.

Огляд щипців для розпрямлення волосся
① Індикація готовності до роботи.
② Індикація температури.
③ Індикація звукової вібрації.
④ Індикація функції блокування кнопок.
⑤ Індикація іонної функції.
⑥ Кнопки налаштування температури.
⑦ Кнопка SONIC.
- Натискайте для увімкнення або вимкнення звукової вібрації, яка прискорює випрямлення волосся і забезпечує неперевершене ковзання.

⑧ Кнопка живлення.
⑨ Перемикач блокування кнопок.
- Пересувайте та утримуйте для блокування чи розблокування усіх кнопок на пристрої.

⑩ Фіксатор розпрямлюючих пластин.
- Пересувайте для блокування і розблокування ручок пластин пристрою.

⑪ Петля для підвішування.
⑫ Кабель живлення.
⑬ Розпрямлюючі пластини.
⑭ Рукав для зберігання.

2 Важлива інформація
Перед тим як використовувати пристрій, уважно прочитайте цей посібник користувача і зберігайте його для майбутньої довідки.

НЕБЕЗПЕЧНО
- У разі використання пристрою у ванній кімнаті витягуйте шнур із розетки після використання, оскільки перебування пристрою біля води становить ризик, навіть якщо пристрій вимкнено.

ПОПЕРЕДЖЕННЯ
- ПОПЕРЕДЖЕННЯ. Оскільки щипці нагріваються до високої температури, для запобігання опікам тримайте їх подалі від дітей під час нагрівання, використання та охолодження.
- ПОПЕРЕДЖЕННЯ. Не використовуйте цей пристрій біля води.
- ПОПЕРЕДЖЕННЯ. Не використовуйте його біля ванн, душів, басейнів або інших посудин із водою.
- ПОПЕРЕДЖЕННЯ. Для забезпечення кращої функціональності ці щипці для розпрямлення волосся обладнано можливостями нагрівання до надвисокої температури. У разі їх використання потрібно бути особливо уважними. Рекомендується тримати пристрій тільки за ручку.
- ПОПЕРЕДЖЕННЯ. Під час нагрівання та охолодження щипців для розпрямлення волосся кладіть їх на рівну та жаростійку поверхню.
- Перед тим як під'єднувати пристрій до електромережі, перевірте, чи збігається напруга, вказана на ньому, із напругою у мережі.
- Не використовуйте пристрій для інших цілей, не описаних у цьому посібнику.

УВАГА!
- Завжди використовуйте пристрій лише на сухому волоссі.
- Тримайте гарячі поверхні пристрою подалі від шкіри.
- Ніколи не залишайте під'єднаний пристрій без нагляду.
- Після використання завжди від'єднуйте пристрій від мережі.
- Коли пристрій гарячий, поставте його на жаростійку поверхню. Ніколи не накривайте пристрій рушником чи одягом.
- Не використовуйте приладдя чи деталі інших виробників, за винятком тих, які рекомендує компанія Philips. Використання такого приладдя чи деталей призведе до втрати гарантії.
- Не накручуйте шнур живлення на пристрій.
- Якщо пристрій використовується для моделювання фарбованого волосся, на вирівнювальних пластинах можуть з'явитися плями.
- Якщо шнур живлення пошкоджено, для уникнення небезпеки його необхідно замінити, звернувшись до сервісного центру, уповноваженого Philips, або фахівців із належною кваліфікацією.
- Цим пристроєм можуть користуватися діти віком від 8 років або більше чи особи із послабленими фізичними відчуттями або розумовими здібностями, чи без належного досвіду та знань, за умови, що користування відбувається під наглядом, їм було проведено інструктаж щодо безпечного користування пристроєм та їх було повідомлено про можливі ризики. Не дозволяйте дітям бавитися пристроєм. Не дозволяйте дітям виконувати чищення та догляд без нагляду дорослих.
- Дорослі повинні стежити, щоб діти не бавилися пристроєм.
- Для додаткового захисту рекомендується використовувати пристрій залишкового струму (RCD) в електромережі ванної кімнати. Номінальний залишковий струм пристрою залишкового струму (RCD) не повинен перевищувати 30 мА. Рекомендації щодо використання цього виробу можна одержати в спеціаліста.

Електромагнітні поля (ЕМП)
Цей пристрій відповідає всім стандартам, які стосуються електромагнітних полів (ЕМП). Згідно з останніми науковими дослідженнями пристрій є безпечним у використанні за умов правильної експлуатації відповідно до інструкцій, поданих у цьому посібнику користувача.

Навколишнє середовище
Не викидайте пристрій разом із звичайними побутовими відходами, а здавайте його в офіційний пункт прийому для повторної переробки. Таким чином Ви допоможете захистити довкілля.

3 Розпрямлення волосся
Виберіть налаштування температури, яке підійде для Вашого типу волосся. Під час першого використання щипців для розпрямлення волосся завжди вибирайте низькі налаштування.

Тип волосся	Температура
грубе, кучеряве волосся, а також волосся, яке важко розпрямити	середня-висока (170 °C – 199 °C)
тонке, середньої текстури чи хвилясте волосся	низька-середня (160 °C і нижче)
слабке, біляве, висвітлене чи пофарбоване волосся	низька (нижче 160 °C)

1 Вставте вилку у розетку.
2 Натисніть та утримуйте кнопку ⓘ (⑧), поки не засвітиться РК-екран.
↳ На РК-екрані з'явиться стандартне налаштування температури (②).
↳ Відобразиться індикатор «IONIC» (⑤), повідомляючи про автоматичне увімкнення іонної функції та розсіювання іонів для захисту волосся.
3 За допомогою кнопок налаштування температури (⑥) виберіть значення температури, яке підійде для Вашого типу волосся.
↳ Якщо пристрій увімкнено, іони автоматично та постійно розподіляються для надання додаткового блиску і зменшення скуйовдження.
↳ Коли розпрямлюючі пластини нагріваються, індикація «READY» (①) блимає.
↳ Коли розпрямлюючі пластини нагріються до вибраної температури, відобразиться індикатор «READY» (①).
- **Примітка**. Якщо протягом більше ніж 5 секунд не натиснути жодної кнопки, функція блокування кнопок увімкнеться автоматично, через що кнопки на пристрої стануть недоступними. Коли увімкнено функцію блокування кнопок, на РК-екрані відображається індикація функції блокування кнопок (④). Щоб вимкнути функцію блокування кнопок, пересуньте та утримуйте перемикач блокування кнопок (⑨) 0,5 секунди.
- **Порада**. Для запобігання випадковому натисненню кнопок під час використання пристрою функцію блокування кнопок можна також увімкнути вручну, посунувши та утримуючи перемикач блокування кнопок (⑨).
- **Примітка**. Пристрій обладнано функцією автоматичного вимкнення. Пристрій автоматично вимикається через 60 хвилин. Пристрій можна знову увімкнути, натиснувши та утримуючи кнопку ⓘ, поки не засвітиться РК-екран.

4 Посуньте фіксатор розпрямлюючих пластин (⑩) у положення 🔓, щоб розблокувати їх ручки.
5 Розчешіть волосся і візьміть пасмо шириною не більше 5 см для розпрямлення.
6 Покладіть його між розпрямлюючими пластинами (⑬) та стисніть їх ручки одна до одної.
- Звукову вібрацію увімкнено за замовчуванням. На світлодіодному екрані відображається індикація SONIC (③).
- Звукова вібрація починається лише тоді, коли стиснути розпрямлюючі пластини одна до одної. Як тільки розпрямлюючі пластини дотикаються, чути шум. Це явище не впливає на роботу пристрою.
- Для увімкнення чи вимкнення звукової вібрації натискайте кнопку SONIC (⑦).

7 Одним рухом пересуньте щипці по всій довжині волосся від коренів до кінчиків (макс. 5 секунд), не зупиняючись, щоб запобігти перегріванню.
- Для створення завитків закрутіть кінчики пасма на півкола досередини (або назовні). Тримайте щипці у такому положенні протягом 2-3 секунд, а потім відпустіть їх.

8 Повторіть кроки 6-7, поки волосся не набуде бажаного вигляду.
9 Для випрямлення решти волосся повторіть кроки 6-8.

Після використання:
1 Вимкніть функцію блокування кнопок, посунувши та утримуючи перемикач блокування кнопок (⑨) 0,5 секунди.
2 Вимкніть пристрій і від'єднайте його від мережі.
3 Поставте пристрій на жаростійку поверхню і дайте йому охолонути.
4 Чистіть пристрій і розпрямлюючі пластини вологою ганчіркою.
5 Заблокуйте розпрямлюючі пластини, склавши їх ручки та посунувши фіксатор пластин у положення 🔒.
6 Зберігайте пристрій у безпечному, сухому та незапиленому місці. Пристрій можна також зберігати у жаростійкому рукаві (⑭) або підвісивши його на гачок за петлю (⑪).

4 Гарантія та обслуговування
Якщо Вам необхідна інформація (наприклад, як замінити насадку) або у Вас виникла проблема, відвідайте веб-сторінку компанії Philips www.philips.com/support, або зверніться до Центру обслуговування клієнтів компанії Philips у Вашій країні. Номер телефону можна знайти на гарантійному талоні. Якщо у Вашій країні немає Центру обслуговування клієнтів, зверніться до місцевого дилера Philips.

5 Усунення несправностей

Проблема	Причина	Вирішення
Пристрій взагалі не працює.	Можливо, не працює розетка, в яку вставлено пристрій.	Зверніться до Центру обслуговування клієнтів компанії Philips у Вашій країні або віднесіть пристрій до найближчого сервісного центру Philips для ремонту чи заміни.
	Кнопки на пристрої заблоковані.	Вимкніть функцію блокування кнопок, посунувши та утримуючи перемикач блокування кнопок 0,5 секунди.
	Під час використання пристрою вимикається електричний запобіжник.	Перевірте коробку запобіжників у помешканні та переконайтеся в наявності напруги в мережі.

Служба підтримки споживачів
тел.: 0-800-500-697
(дзвінки зі стаціонарних телефонів на території України безкоштовні)
для більш детальної інформації завітайте на www.philips.ua <http://www.philips.ua/>

термін очікування: 3 роки