Register your product and get support at
www.philips.com/welcome

BHH777

EN	User manual	IT	Manuale utente
DA	Brugervejledning	NL	Gebruiksaanwijzing
DE	Benutzerhandbuch	NO	Brukerhåndbok
EL	Εγχειρίδιο χρήσης	PT	Manual do utilizador
ES	Manual del usuario	SV	Användarhandbok
FI	Käyttöopas	TR	Kullanım kılavuzu
FR	Mode d'emploi	MS-MY	Manual pengguna
ID	Buku Petunjuk Pengguna	ZH-CN	用户手册

PHILIPS

Specifications are subject to change without notice
© 2015 Koninklijke Philips N.V.
All rights reserved.

3140 035 39872

English

Congratulations on your purchase, and welcome to Philips! To fully benefit from the support that Philips offers, register your product at www.philips.com/welcome.

1 Important

Read this user manual carefully before you use the appliance and keep it for future reference.

- WARNING: Do not use this appliance near water.
- When the appliance is used in a bathroom, unplug it after use since the proximity of water presents a risk, even when the appliance is switched off.
- WARNING: Do not use this appliance near bathtubs, showers, basins or other vessels containing water.
- Always unplug the appliance after use.
- If the mains cord is damaged, you must have it replaced by Philips, a service centre authorised by Philips or similarly qualified persons in order to avoid a hazard.
- This appliance can be used by children aged from 8 years and above and persons with reduced physical, sensory or mental capabilities or lack of experience and knowledge if they have been given supervision or instruction concerning use of the appliance in a safe way and understand the hazards involved. Children shall not play with the appliance. Cleaning and user maintenance shall not be made by children without supervision.
- Before you connect the appliance, ensure that the voltage indicated on the appliance corresponds to the local power voltage.
- Do not use the appliance for any other purpose than described in this manual.
- When the appliance is connected to the power, never leave it unattended.
- Never use any accessories or parts from other manufacturers or that Philips does not specifically recommend. If you use such accessories or parts, your guarantee becomes invalid.
- Do not wind the mains cord round the appliance.
- Wait until the appliance has cooled down before you store it.
- Pay full attention when using the appliance since it could be extremely hot. Only hold the handle as other parts are hot and avoid contact with the skin.
- Always place the appliance on a heat-resistant, stable flat surface. The hot plate should never touch the surface or other flammable material.
- Avoid the mains cord from coming into contact with the hot parts of the appliance.
- Keep the appliance away from flammable objects and material when it is switched on.
- Never cover the appliance with anything (e.g. a towel or clothing) when it is hot.
- Only use the appliance on dry hair. Do not operate the appliance with wet hands.
- Keep the appliance clean and free of dust and styling products such as mousse, spray and gel. Never use the appliance in combination with styling products.
- The plates have coating. This coating might slowly wear away over time. However, this does not affect the performance of the appliance.
- If the appliance is used on color-treated hair, the plate may be stained. Before using it on artificial hair, always consult their distributor.
- Always return the appliance to a service centre authorized by Philips for examination or repair. Repair by unqualified people could result in an extremely hazardous situation for the user.
- Do not insert metal objects into openings to avoid electric shock.
- Do not pull on the power cord after using. Always unplug the appliance by holding the plug.
- It is normal to find moisture on the device during use.

Electromagnetic fields (EMF)

This Philips appliance complies with all applicable standards and regulations regarding exposure to electromagnetic fields.

Environment

This symbol on a product means that the product is covered by European Directive 2012/19/EU. Inform yourself about the local separate collection system for electrical and electronic products. Follow local rules and never dispose of the product with normal household waste. Correct disposal of old products helps prevent negative consequences for the environment and human health.

2 Overview (Fig.1)

1. Heating plates
2. Lock/unlock buttons
3. Swivel power cord
4. Power on/off switch
5. Power-on indicator

1

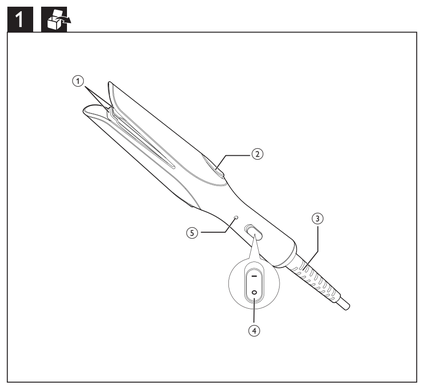

2

3 Preparation for use (Fig.2)

1. Wash your hair and blow dry until it is dry.
2. Use a wide-toothed brush to brush your hair. Ensure your hair is tangle-free.
3. Apply heat protection spray onto your hair before getting started.
4. Separate your hair into sections before styling.

Tip

- Try to practice with this appliance several times before switching it on. With practice, the styling results will improve over time.

You can find step-by-step styling instructions on Quick Start Guide.

After use:

1. Switch off the appliance and unplug it.
2. Place it on a heat-resistant surface until it cools down.
3. Clean the appliance by damp cloth.
4. Keep it in a safe and dry place, free of dust.

4 Styling tips

Tip

If you want to know how to make curls, please visit **www.philips.com/curlguide**

- Keep your hair dry while curling.
- For longer lasting result, apply hair styling spray onto each section before curling.
- For additional touch up, you may put some finishing spray after the styling is completed.
- If your hair is chemically treated (colored or permed), always use a styling product which offers heat protection before styling.
- The bigger strand you curl, the looser your curl will be. It is recommended to curl 3cm width of hair strand for natural curls.
- You can create different types of curls such as inward or outward curls, loose or tight curls by applying different techniques.
  - For inward curls, rotate the device towards your head
  - For outwards curls, rotate the device away from your head
  - Mix the two types of the curls for a more natural and modern style
  - The curl will be tighter if you turn the device in full circle or keep turning the device while pulling downward
- If you turn the device less than 180 degrees, the curl will be less pronounced. Try to turn the device at least 180 degrees and keep the device parallel to the floor while pulling downward **slowly and continuously** in order to guarantee good curls.
- This curler can also be used to smoothen or straighten hair. Simply put the hair strand in between the plates by pressing the buttons and gently stroke downward.
- This curler can be also used for **creating volume at the hair roots**. Place a piece of hair in between the plates and hold the device at 90 degrees to the scalp for a few seconds. Slowly release the hair strand by pressing the two buttons.
- It is possible to press either of the buttons and have a narrow space between the plates for curling a thinner hair strand.
- When you have finished curling a hair strand, allow the curl to shape better by holding it up before continuing with styling.
- Gently brush out the hair after curling for more natural curls.
- When hair is trapped or being pulled during use, press the lock/unlock buttons during the application to release the hair.

5 Guarantee & service

If you need information e.g. about replacement of an attachment or if you have a problem, please visit the Philips website at www.philips.com or contact the Philips Customer Care Centre in your country (you will find its phone number in the worldwide guarantee leaflet). If there is no Consumer Care Centre in your country, go to your local Philips dealer.

Dansk

Tillykke med dit køb, og velkommen til Philips! Hvis du vil have fuldt udbytte af den support, som Philips tilbyder, kan du registrere dit produkt på www.philips.com/welcome.

1 Vigtigt

Læs denne brugervejledning grundigt, før du tager apparatet i brug, og opbevar den til senere brug.

- ADVARSEL: Anvend ikke dette apparat i nærheden af vand.
- Hvis du anvender apparatet i badeværelset, skal du trække stikket ud efter brug, da vand udgør en risiko, selvom apparatet er slukket.
- ADVARSEL: Brug ikke dette apparat i nærheden af badekar, brusekabiner, kummer eller andre kar, der indeholder vand.
- Tag altid stikket ud, efter du har brugt apparatet.
- Hvis netledningen beskadiges, må den kun udskiftes af Philips, et autoriseret Philips-serviceværksted eller en tilsvarende kvalificeret fagmand for at undgå enhver risiko.
- Dette apparat kan bruges af børn fra 8 år og opefter og personer med reducerede fysiske, sensoriske eller mentale evner eller manglende erfaring og viden, hvis de er blevet instrueret i sikker brug af apparatet og forstår de medfølgende risici. Lad ikke børn lege med apparatet. Rengøring og vedligeholdelse må ikke foretages af børn uden opsyn.
- Før du tilslutter apparatet, skal du sikre dig, at den spænding, der er angivet på apparatet, svarer til den lokale spænding.
- Brug ikke apparatet til andre formål end dem, der er beskrevet i vejledningen.
- Hold konstant opsyn med apparatet, når det er sluttet til stikkontakten.
- Brug aldrig tilbehør eller dele fra andre fabrikanter eller tilbehør/dele, som ikke specifikt er anbefalet af Philips. Hvis du anvender en sådan type tilbehør eller dele, annulleres garantien.
- Du må ikke sno ledningen rundt om apparatet.
- Læg aldrig apparatet væk, før det er helt afkølet.
- Vær meget opmærksom, når du bruger apparatet, da det kan være meget varmt. Hold kun i håndtaget, da de øvrige dele er varme, og undgå kontakt med huden.
- Placer altid apparatet på en varmebestandig, stabil og jævn overflade. Den varme plade må ikke berøre overfladen eller andre brandbare materialer.
- Netledningen må ikke komme i kontakt med apparatets varme dele.
- Når apparatet er tændt, skal det holdes væk fra brændbare genstande og materialer.
- Når apparatet er varmt, må der ikke lægges noget hen over det (f.eks. håndklæder eller tøj).
- Brug kun apparatet på tørt hår. Undlad at betjene apparatet med våde hænder.
- Hold apparatet rent og frit for støv og stylingprodukter som f.eks. mousse, spray og gel. Brug aldrig apparatet sammen med stylingprodukter.
- Pladerne har en belægning. Denne belægning slides muligvis væk med tiden. Dette påvirker dog ikke apparatets ydeevne.
- Hvis apparatet bruges til farvet hår, kan det smitte af på pladen. Kontakt altid forhandleren, før apparatet bruges på kunstigt hår.
- Reparation og eftersyn af apparatet skal altid foretages på et autoriseret Philips-serviceværksted. Reparation udført af ukvalificeret personale kan medføre ekstremt farlige situationer for brugeren.
- Stik aldrig metalgenstande ind i åbningerne, da dette kan give elektrisk stød.
- Træk ikke i netledningen efter brug. Tag altid stikket ud af stikkontakten ved at holde fast i stikket.
- Det er normalt at finde fugt på enheden under brug

Elektromagnetiske felter (EMF)

Dette Philips-apparat overholder alle branchens gældende standarder og regler angående eksponering for elektromagnetiske felter.

Miljø

Dette symbol på et produkt betyder, at produktet er omfattet af EU-direktivet 2012/19/EU. Undersøg det lokale system for indsamling af elektriske og elektroniske produkter. Følg lokale regler, og bortskaf aldrig produktet sammen med almindeligt husholdningsaffald. Korrekt bortskaffelse af udtjente produkter hjælper dig med at forhindre negativ påvirkning af miljøet og menneskers helbred.

2 Overblik (fig.1)

1. Varmeplader
2. Lås/lås op-knapper
3. Drejelig netledning
4. On/off-knap
5. Strømindikator

3 Klargøring inden brug (fig. 2)

1. Vask dit hår, og fønter det, indtil det er tørt.
2. Brug en børste med lang afstand mellem tænderne til at børste dit hår. Sørg for, at dit hår ikke er sammenfiltret.
3. Spray varmebeskyttende spray på håret, inden du går i gang.
4. Del håret i sektioner, inden du begynder at style det.

Tip

- Øv dig flere gange med apparatet, før du tænder for det. Med tiden bliver stylingresultaterne bedre, da brug af curleren kræver tilvænning.

Du kan finde trin-for-trin-vejledninger til styling i lynhåndbogen.

Efter brug:

1. Sluk for apparatet, og tag stikket ud af stikkontakten.
2. Placer det på en overflade, der kan tåle varme, mens det køler ned.
3. Rengør apparatet med en fugtig klud.
4. Opbevar det på et sikkert og tørt sted, der er frit for støv.

4 Stylingtip

Tip

- Hvis du vil vide, hvordan du laver krøller, skal du gå ind på **www.philips.com/curlguide**
- Hold håret tørt, mens du krøller det.
- Du får et resultat, der holder længere, ved at bruge hårspray til styling af håret på hver hårlok, før du krøller den.
- For at give håret et ekstra pift kan du slutte af med noget hårspray, når stylingen er udført.
- Hvis håret er kemisk behandlet (farvet eller permanentet), skal du altid bruge et stylingprodukt, der yder beskyttelse mod varme, før du styler håret.
- Jo større en hårlok du krøller, desto løsere bliver krøllen. Det anbefales at krølle hårlokker med en bredde på 3 cm for at opnå naturlige krøller.
- Du kan lave forskellige typer krøller ved brug af forskellige teknikker. Det kan f.eks. være krøller, der vender indad eller udad, eller som er løsthængende eller tætte.
  - Lav krøller, der vender indad, ved at dreje apparatet ind mod hovedet
  - Lav krøller, der vender udad, ved at dreje apparatet væk fra hovedet
  - Bland de to typer krøller for at opnå en mere naturlig og moderne stil
  - Krøllerne bliver tættere, hvis du drejer apparatet i hele cirkelbevægelser eller bliver ved med at dreje apparatet, mens du trækker det nedad
- Hvis du drejer apparatet mindre end 180 grader, bliver krøllerne mindre tydelige. Prøv at dreje apparatet mindst 180 grader og hold det parallelt med gulvet, mens du trækker det **langsomt nedad i ét stræk**, for at sikre gode krøller.
- Dette krøllejern kan også bruges til at glatte eller rette håret ud. Anbring blot en hårlok mellem pladerne ved at trykke på knapperne, og stryg forsigtigt nedad.
- Denne curler kan også bruges til **at skabe fylde ved hårrødderne**. Anbring et stykke hår mellem pladerne, og hold apparatet i en vinkel på 90 grader til hovedbunden i nogle få sekunder. Frigør langsomt hårlokken ved at trykke på de to knapper.
- Det er muligt at trykke på en af knapperne og dermed opnå et smalt mellemrum mellem pladerne, så du kan krølle en tyndere hårlok.
- Når du er færdig med at krølle en hårlok, kan du give den enkelte krølle en bedre form ved at holde den op, inden du fortsætter med stylingen.
- Børst forsigtigt håret ud, når du har krøllet det, for at opnå mere naturlige krøller.
- Hvis håret er fastklemt, eller der bliver trukket i det under brug, kan du frigøre håret ved at trykke på lås/lås op-knapperne under brugen.

5 Reklamationsret og service

Hvis du har behov for oplysninger, f.eks. om udskiftning af tilbehør, eller har et problem, kan du besøge Philips' websted på www.philips.com eller kontakte det lokale Philips Kundecenter (telefonnummeret findes i folderen "World-Wide Guarantee"). Hvis der ikke findes et kundecenter i dit land, bedes du kontakte din lokale Philips-forhandler.

Deutsch

Herzlichen Glückwunsch zu Ihrem Kauf und willkommen bei Philips! Um das Kundendienstangebot von Philips vollständig nutzen zu können, sollten Sie Ihr Produkt unter www.philips.com/welcome registrieren.

1 Wichtig

Lesen Sie vor Gebrauch des Geräts die Bedienungsanleitung sorgfältig durch, und bewahren Sie es für die Zukunft auf.

- WARNUNG: Verwenden Sie das Gerät nicht in der Nähe von Wasser.
- Wenn das Gerät in einem Badezimmer verwendet wird, trennen Sie es nach dem Gebrauch von der Stromversorgung. Die Nähe zum Wasser stellt ein Risiko dar, sogar wenn das Gerät abgeschaltet ist.
- WARNUNG: Verwenden Sie das Gerät nicht in der Nähe von Badewannen, Duschen, Waschbecken oder sonstigen Behältern mit Wasser.
- Ziehen Sie nach jedem Gebrauch den Netzstecker aus der Steckdose.
- Um Gefährdungen zu vermeiden, darf ein defektes Netzkabel nur von einem Philips Service-Center, einer von Philips autorisierten Werkstatt oder einer ähnlich qualifizierten Person durch ein Original-Ersatzkabel ersetzt werden.
- Dieses Gerät kann von Kindern ab 8 Jahren und Personen mit verringerten physischen, sensorischen oder psychischen Fähigkeiten oder Mangel an Erfahrung und Kenntnis verwendet werden, wenn sie bei der Verwendung beaufsichtigt wurden oder Anweisung zum sicheren Gebrauch des Geräts erhalten und die Gefahren verstanden haben. Kinder dürfen nicht mit dem Gerät spielen. Die Reinigung und Wartung darf nicht von Kindern ohne Aufsicht durchgeführt werden.
- Bevor Sie das Gerät an eine Steckdose anschließen, überprüfen Sie, ob die auf dem Gerät angegebene Spannung mit der Netzspannung vor Ort übereinstimmt.
- Verwenden Sie das Gerät nie für andere als in dieser Bedienungsanleitung beschriebene Zwecke.
- Wenn das Gerät an eine Steckdose angeschlossen ist, lassen Sie es zu keiner Zeit unbeaufsichtigt.
- Verwenden Sie niemals Zubehör oder Teile, die von Drittherstellern stammen bzw. nicht von Philips empfohlen werden. Wenn Sie diese(s) Zubehör oder Teile verwenden, erlischt Ihre Garantie.
- Wickeln Sie das Netzkabel nicht um das Gerät.
- Lassen Sie das Gerät abkühlen, bevor Sie es wegräumen.
- Geben Sie acht bei der Verwendung des Geräts, da es äußerst heiß sein könnte. Halten Sie nur den Griff, da die anderen Teile heiß sind, und vermeiden Sie Kontakt mit der Haut.
- Stellen Sie das Gerät immer auf eine hitzebeständige, stabile ebene Fläche. Die heiße Heizplatte sollte nie die Oberfläche oder anderes brennbares Material berühren.
- Achten Sie darauf, dass das Netzkabel nicht mit den heißen Teilen des Geräts in Berührung kommt.
- Halten Sie das eingeschaltete Gerät fern von leicht entzündbaren Gegenständen und Materialien.
- Bedecken Sie das heiße Gerät niemals mit Handtüchern, Kleidungsstücken oder anderen Gegenständen.
- Verwenden Sie das Gerät nur an trockenem Haar. Bedienen Sie das Gerät nicht mit nassen Händen.
- Halten Sie das Gerät sauber und frei von Staub sowie von Stylingprodukten wie Schaumfestiger, Styling-Spray und Gel. Verwenden Sie das Gerät nie in Kombination mit Stylingprodukten.
- Die Platten verfügen über eine Beschichtung. Diese Beschichtung nutzt sich im Laufe der Zeit ab. Dies hat jedoch keinerlei Einfluss auf die Leistung des Geräts.
- Bei Verwendung mit getöntem oder gefärbtem Haar kann sich die Heizplatte möglicherweise verfärben. Wenden Sie sich an Ihren Händler, bevor Sie es für künstliches Haar verwenden.
- Geben Sie das Gerät zur Überprüfung bzw. Reparatur stets an ein von Philips autorisiertes Service-Center. Eine Reparatur durch unqualifizierte Personen kann zu einer hohen Gefährdung für den Verbraucher führen.
- Führen Sie keine Metallgegenstände in die Öffnungen ein, da dies zu Stromschlägen führen kann.
- Ziehen Sie nach der Verwendung nicht am Netzkabel. Ziehen Sie stattdessen am Netzstecker, um das Gerät von der Stromversorgung zu trennen.
- Es ist normal, während des Gebrauchs Feuchtigkeit auf dem Gerät vorzufinden.

Elektromagnetische Felder

Dieses Philips Gerät erfüllt sämtliche Normen und Regelungen bezüglich der Exposition in elektromagnetischen Feldern.

Umgebung

Dieses Symbol auf einem Produkt bedeutet, dass für dieses Produkt die Europäische Richtlinie 2012/19/EU gilt. Informieren Sie sich über die örtlichen Bestimmungen zur getrennten Sammlung elektrischer und elektronischer Geräte. Befolgen Sie die örtlichen Bestimmungen, und entsorgen Sie das Produkt nicht mit dem normalen Hausmüll. Eine ordnungsgemäße Entsorgung von alten Produkten hilft, negative Auswirkungen auf Umwelt und Gesundheit zu vermeiden.

2 Übersicht (Abb. 1)

1. Heizplatten
2. Sperr-/Entsperrtasten
3. Drehbares Netzkabel
4. Ein-/Ausschalter
5. Betriebsanzeige

3 Vorbereiten für den Gebrauch (Abb. 2)

1. Waschen Sie Ihre Haare, und föhnen Sie sie trocken.
2. Verwenden Sie zum Bürsten Ihrer Haare eine breitzinkige Bürste. Vergewissern Sie sich, dass Ihr Haar frei von Knoten ist.
3. Tragen Sie Hitzeschutzspray auf Ihr Haar auf, bevor Sie beginnen.
4. Teilen Sie vor dem Styling Ihr Haar in Strähnen.

Tipp

- Machen Sie sich zunächst mit dem Gerät vertraut, bevor Sie es einschalten. Mit etwas Übung werden die Styling-Ergebnisse im Laufe der Zeit optimiert.

Eine schrittweise Anleitung für das Styling finden Sie in der Kurzanleitung.

Nach dem Gebrauch:

1. Schalten Sie das Gerät aus, und ziehen Sie den Netzstecker aus der Steckdose.
2. Legen Sie das Gerät auf eine hitzebeständige Unterlage, und lassen Sie es abkühlen.
3. Reinigen Sie das Gerät mit einem feuchten Tuch.
4. Bewahren Sie das Gerät an einem sicheren, trockenen und staubfreien Ort auf.

4 Stylingtipps

Tipp

- Wenn Sie wissen möchten, wie Sie Locken stylen, besuchen Sie bitte **www.philips.com/curlguide**
- Halten Sie Ihr Haar während des Stylens der Locken trocknen.
- Für ein länger anhaltendes Ergebnis tragen Sie Haarspray auf jede Strähne auf, bevor Sie die Locken stylen.
- Für ein zusätzliches Auffrischen tragen Sie nach Beendigung des Stylings etwas festigendes Spray auf.
- Wenn Ihr Haar chemisch behandelt ist (gefärbt oder mit Dauerwelle), verwenden Sie immer ein Stylingprodukt, das Hitzeschutz bietet, bevor Sie die Locken stylen.
- Je breiter die Strähnen sind, desto weicher werden die Locken. Um natürliche Locken zu erhalten, werden Haarsträhnen mit einer Breite von 3 cm empfohlen.
- Indem Sie verschiedene Techniken anwenden, können Sie verschiedene Arten von Locken wie z. B. nach innen oder außen gedrehte, feste Locken oder weiche Wellen kreieren.
  - Drehen Sie das Gerät zu Ihrem Kopf hin, um nach innen gedrehte Locken zu erhalten
  - Drehen Sie das Gerät von Ihrem Kopf weg, um nach außen gedrehte Locken zu erhalten
  - Kombinieren Sie diese zwei Arten von Locken miteinander, um Ihrem Style eine natürlichere und modernere Note zu verleihen
  - Die Locken werden fester, wenn Sie das Gerät vollständig um 360 Grad drehen oder weiter drehen, während Sie es nach unten ziehen
- Wenn Sie das Gerät um weniger als 180 Grad drehen, sind die Locken weniger ausgeprägt. Versuchen Sie, das Gerät um mindestens 180 Grad zu drehen, und halten Sie das Gerät parallel zum Fußboden, während Sie **es langsam und gleichmäßig** nach unten ziehen, um ein gutes Ergebnis zu gewährleisten.
- Dieser Lockenstab kann auch zum Glätten der Haare verwendet werden. Legen Sie dazu durch Drücken der Tasten die Haarsträhne zwischen die Heizplatten, und ziehen Sie das Gerät vorsichtig die Strähne entlang nach unten.
- Dieser Lockenstab kann auch zum **Erzeugen von Volumen an den Haarwurzeln** verwendet werden. Legen Sie eine Haarsträhne zwischen die Heizplatten, und halten Sie das Gerät einige Sekunden lang im Winkel von 90 Grad zur Kopfhaut. Geben Sie durch Drücken der beiden Tasten die Haarsträhne langsam wieder frei.
- Sie können eine der beiden Tasten drücken und verfügen somit über weniger Platz zwischen den Heizplatten, um dünnere Haarsträhnen zu erfassen.
- Wenn Sie mit einer Haarsträhne fertig sind, halten Sie diese nach oben, damit die Locken besser in Form kommen, bevor Sie mit dem Styling fortfahren.
- Bürsten Sie nach der Verwendung des Lockenstabs Ihr Haar vorsichtig aus, um natürlichere Locken zu erhalten.
- Wenn das Haar während der Anwendung eingeklemmt wird oder zieht, drücken Sie die Sperr-/Entsperrtasten, um das Haar zu lösen.

5 Garantie und Kundendienst

Benötigen Sie weitere Informationen, z. B. zu einem Ersatz eines Aufsatzes, oder treten Probleme auf, besuchen Sie die Philips Website unter www.philips.com, oder setzen Sie sich mit einem Philips Service-Center in Ihrem Land in Verbindung (Telefonnummer siehe Garantieschrift). Sollte es in Ihrem Land kein Service-Center geben, wenden Sie sich bitte an Ihren lokalen Philips Händler.

Ελληνικά

Συγχαρητήρια για την αγορά σας και καλωσορίσατε στη Philips! Για να επωφεληθείτε πλήρως από την υποστήριξη που προσφέρει η Philips, δηλώστε το προϊόν σας στη διεύθυνση www.philips.com/welcome.

1 Σημαντικό

Διαβάστε το παρόν εγχειρίδιο χρήσης προτού χρησιμοποιήσετε τη συσκευή και κρατήστε το για μελλοντική αναφορά.

- ΠΡΟΕΙΔΟΠΟΙΗΣΗ: Μην χρησιμοποιείτε αυτή τη συσκευή κοντά σε νερό.
- Όταν χρησιμοποιείτε τη συσκευή στο μπάνιο, αποσυνδέετέ την από την πρίζα μετά τη χρήση καθώς η εγγύτητα με νερό αποτελεί κίνδυνο ακόμα και όταν η συσκευή είναι απενεργοποιημένη.
- ΠΡΟΕΙΔΟΠΟΙΗΣΗ: Μην χρησιμοποιείτε αυτήν τη συσκευή κοντά σε μπανιέρες, ντουζιέρες, λεκάνες ή άλλα δοχεία που περιέχουν νερό.
- Να αποσυνδέετε πάντα τη συσκευή από το ρεύμα μετά τη χρήση.
- Αν το καλώδιο υποστεί φθορά, θα πρέπει να αντικατασταθεί από τη Philips, από κάποιο κέντρο επισκευών εξουσιοδοτημένο από τη Philips ή από εξίσου εξειδικευμένα άτομα, προς αποφυγή κινδύνου.
- Αυτή η συσκευή μπορεί να χρησιμοποιηθεί από παιδιά από 8 ετών και πάνω και από άτομα με περιορισμένες σωματικές, αισθητήριες ή διανοητικές ικανότητες ή από άτομα χωρίς εμπειρία και γνώση, με την προϋπόθεση ότι τη χρησιμοποιούν υπό επιτήρηση ή ότι έχουν λάβει οδηγίες σχετικά με την ασφαλή χρήση της συσκευής και κατανοούν τους ενεχόμενους κινδύνους. Τα παιδιά δεν πρέπει να παίζουν με τη συσκευή. Τα παιδιά δεν πρέπει να καθαρίζουν και να συντηρούν τη συσκευή χωρίς επιτήρηση.
- Προτού συνδέσετε τη συσκευή, βεβαιωθείτε ότι η τάση που αναγράφεται στη συσκευή αντιστοιχεί στην τοπική τάση ρεύματος.
- Μην χρησιμοποιείτε τη συσκευή για οποιονδήποτε άλλο σκοπό από αυτόν που περιγράφεται στο παρόν εγχειρίδιο.
- Όταν η συσκευή είναι συνδεδεμένη στην πρίζα, μην την αφήνετε χωρίς παρακολούθηση.
- Μην χρησιμοποιείτε ποτέ εξαρτήματα ή μέρη από άλλους κατασκευαστές ή που η Philips δεν συνιστά ρητώς. Αν χρησιμοποιήσετε τέτοια εξαρτήματα ή μέρη, η εγγύησή σας καθίσταται άκυρη.
- Μην τυλίγετε το καλώδιο γύρω από τη συσκευή.
- Περιμένετε έως ότου κρυώσει η συσκευή για να την αποθηκεύσετε.
- Να χρησιμοποιείτε τη συσκευή με πολλή προσοχή, καθώς μπορεί να αναπτύξει ιδιαίτερα υψηλή θερμοκρασία. Να κρατάτε μόνο τη λαβή, καθώς τα υπόλοιπα μέρη είναι ζεστά, και να αποφεύγετε την επαφή με την επιδερμίδα.
- Πρέπει πάντα να τοποθετείτε τη συσκευή σε μια επίπεδη, σταθερή επιφάνεια που είναι ανθεκτική στη θερμότητα. Η θερμή πλάκα δεν πρέπει να έρχεται σε επαφή με την επιφάνεια ή με οποιοδήποτε άλλο εύφλεκτο υλικό.
- Μην αφήνετε το καλώδιο να έρθει σε επαφή με τα ζεστά μέρη της συσκευής.
- Όταν η συσκευή είναι ενεργοποιημένη, κρατήστε τη μακριά από εύφλεκτα αντικείμενα και υλικά.
- Ποτέ μην καλύπτετε τη συσκευή με οτιδήποτε (π.χ. πετσέτα ή ρούχα) όταν είναι ζεστή.
- Χρησιμοποιείτε τη συσκευή μόνο σε στεγνά μαλλιά. Μην χρησιμοποιείτε τη συσκευή με βρεγμένα χέρια.
- Να διατηρείτε τη συσκευή καθαρή, χωρίς σκόνη και υπολείμματα από προϊόντα φορμαρίσματος όπως αφρό, σπρέι και τζελ. Μην χρησιμοποιείτε ποτέ τη συσκευή σε συνδυασμό με προϊόντα φορμαρίσματος.
- Οι πλάκες διαθέτουν επίστρωση. Η επίστρωση μπορεί να φθαρεί με το πέρασμα του χρόνου. Ωστόσο, το φαινόμενο αυτό δεν επηρεάζει την απόδοση της συσκευής.
- Αν η συσκευή χρησιμοποιηθεί σε βαμμένα μαλλιά, ενδέχεται να εμφανιστούν κηλίδες στην πλάκα. Αν πρόκειται να χρησιμοποιήσετε τη συσκευή σε τεχνητά μαλλιά, συμβουλευτείτε πρώτα τον διανομέα που σας τα προμήθευσε.
- Για έλεγχο ή επισκευή της συσκευής, να απευθύνεστε πάντα σε ένα εξουσιοδοτημένο κέντρο επισκευών της Philips. Η επισκευή από μη εξουσιοδοτημένα άτομα μπορεί να αποβεί άκρως επικίνδυνη για το χρήστη.
- Για να αποφύγετε τον κίνδυνο ηλεκτροπληξίας, μην βάζετε μεταλλικά αντικείμενα μέσα στις γρίλιες.
- Μετά τη χρήση, μην τραβάτε το καλώδιο από την πρίζα. Να αποσυνδέετε πάντα τη συσκευή από την πρίζα κρατώντας την από το βύσμα.
- Είναι φυσιολογικό να εντοπίσετε υγρασία πάνω στη συσκευή κατά τη διάρκεια της χρήσης.

Ηλεκτρομαγνητικά πεδία (EMF)

Η συγκεκριμένη συσκευή της Philips συμμορφώνεται με όλα τα ισχύοντα πρότυπα και τους κανονισμούς σχετικά με την έκθεση σε ηλεκτρομαγνητικά πεδία.

Περιβάλλον

Αυτό το σύμβολο δηλώνει ότι το προϊόν καλύπτεται από την Ευρωπαϊκή Οδηγία 2012/19/ΕΚ. Ενημερωθείτε σχετικά με το τοπικό σύστημα ξεχωριστής συλλογής ηλεκτρικών και ηλεκτρονικών προϊόντων. Να ακολουθείτε τους τοπικούς κανονισμούς και να μην απορρίπτετε το προϊόν μαζί με τα συνηθισμένα οικιακά απορρίμματα. Η σωστή απόρριψη των παλιών προϊόντων συμβάλλει στην αποφυγή αρνητικών επιπτώσεων για το περιβάλλον και την ανθρώπινη υγεία.

2 Επισκόπηση (εικ. 1)

1. Θερμανόμενες πλάκες
2. Κουμπιά κλειδώματος/ξεκλειδώματος
3. Περιστρεφόμενο καλώδιο ρεύματος
4. Διακόπτης ενεργοποίησης/απενεργοποίησης
5. Ενδεικτική λυχνία λειτουργίας

3 Προετοιμασία για χρήση (εικ. 2)

1. Λούστε τα μαλλιά σας και στεγνώστε τα καλά με το πιστολάκι.
2. Χτενίστε τα μαλλιά σας με μια τσατσάρα. Φροντίστε τα μαλλιά σας να μην είναι μπερδεμένα.
3. Πριν ξεκινήσετε ψεκάστε τα μαλλιά σας με σπρέι προστασίας από τη θερμότητα.
4. Πριν το φορμάρισμα χωρίστε τα μαλλιά σας σε τούφες.

Συμβουλή

- Πριν ενεργοποιήσετε τη συσκευή, κάντε αρκετές δοκιμές με τη συσκευή σβηστή ώστε να εξασκηθείτε. Με λίγη εξάσκηση, τα αποτελέσματα θα βελτιώνονται όσο περνάει ο καιρός.

Μπορείτε να βρείτε αναλυτικές οδηγίες φορμαρίσματος στον Οδηγό γρήγορης εκκίνησης.

Μετά τη χρήση :

1. Απενεργοποιήστε τη συσκευή και αποσυνδέστε την από την πρίζα.
2. Τοποθετήστε τη σε μια αντιθερμική επιφάνεια μέχρι να κρυώσει.
3. Καθαρίστε τη συσκευή με ένα υγρό πανί.
4. Διατηρήστε τη σε ασφαλές και ξηρό μέρος, προστατευμένο από τη σκόνη.

4 Συμβουλές φορμαρίσματος

Συμβουλή

- Για να μάθετε πώς να κάνετε μπούκλες, επισκεφτείτε την τοποθεσία **www.philips.com/curlguide**
- Τα μαλλιά σας πρέπει να διατηρούνται στεγνά κατά τη διάρκεια της διαδικασίας.
- Για αποτέλεσμα μεγαλύτερης διάρκειας, ψεκάστε κάθε τούφα με λακ πριν ξεκινήσετε.
- Μπορείτε επίσης να προσθέσετε λίγη λακ και μετά το φορμάρισμα.
- Αν τα μαλλιά σας έχουν υποστεί χημική επεξεργασία (βαφή ή περμανάντ), χρησιμοποιήστε ένα προϊόν για προστασία από τη θερμότητα πριν το φορμάρισμα.
- Όσο πιο μεγάλη είναι η τούφα στην οποία δημιουργείτε τη μπούκλα, τόσο πιο χαλαρό θα είναι το αποτέλεσμα. Για φυσικό αποτέλεσμα, συνιστούμε η κάθε τούφα να έχει πλάτος 3 εκ.
- Μπορείτε να δημιουργήσετε διαφορετικά είδη μπούκλας, όπως μπούκλες προς τα μέσα ή προς τα έξω, χαλαρές ή σφιχτές, εφαρμόζοντας διάφορες τεχνικές.
  - Για μπούκλες προς τα μέσα, περιστρέψτε τη συσκευή προς το κεφάλι.
  - Για μπούκλες προς τα έξω, περιστρέψτε τη συσκευή προς την αντίθετη κατεύθυνση.
  - Συνδυάστε τα δύο είδη μπούκλας για ένα πιο φυσικό και μοντέρνο στυλ.
  - Η μπούκλα θα είναι πιο σφιχτή αν περιστρέψετε τη συσκευή κατά 360° ή αν συνεχίσετε να την περιστρέφετε τραβώντας την προς τα κάτω.
- Αν περιστρέψετε τη συσκευή λιγότερο από 180°, η μπούκλα θα είναι λιγότερο έντονη. Για να είναι όμορφες οι μπούκλες, προσπαθήστε να περιστρέψετε τη συσκευή τουλάχιστον 180° και να την κρατάτε παράλληλα με το πάτωμα ενώ την τραβάτε **αργά και σταθερά** προς τα κάτω.
- Η συγκεκριμένη συσκευή για μπούκλες μπορεί να χρησιμοποιηθεί σε μαλακά ή ίσια μαλλιά. Τοποθετήστε την τούφα ανάμεσα στις πλάκες, πατήστε τα κουμπιά και σύρετε μαλακά προς τα κάτω.
- Η συσκευή μπορεί να χρησιμοποιηθεί και για **τη δημιουργία όγκου στις ρίζες των μαλλιών**. Τοποθετήστε μια τούφα ανάμεσα στις πλάκες και κρατήστε τη συσκευή σε γωνία 90° από το κεφάλι σας για μερικά δευτερόλεπτα. Αφήστε αργά την τούφα πατώντας τα δύο κουμπιά.
- Για μικρότερες τούφες, μπορείτε να πατήσετε κάποιο από τα κουμπιά και να αφήσετε μικρότερο χώρο ανάμεσα στις πλάκες.
- Όταν τελειώσετε τη διαδικασία σε μια τούφα, πριν συνεχίσετε με το φορμάρισμα, αφήστε την μπούκλα να σχηματιστεί καλύτερα κρατώντας την προς τα πάνω.
- Αφού δημιουργήσετε τις μπούκλες, χτενίστε μαλακά τα μαλλιά για πιο φυσικό αποτέλεσμα.
- Αν παγιδευτούν ή τραβηχτούν τρίχες κατά τη διάρκεια της χρήσης, πατήστε τα κουμπιά κλειδώματος/ξεκλειδώματος για να τις απελευθερώσετε.

5 Εγγύηση και επισκευή

Αν χρειάζεστε πληροφορίες π.χ. για την αντικατάσταση κάποιου εξαρτήματος ή αν αντιμετωπίζετε κάποιο πρόβλημα, επισκεφτείτε τον ιστότοπο της Philips στη διεύθυνση www.philips.com ή επικοινωνήστε με το Κέντρο Εξυπηρέτησης Καταναλωτών της Philips στη χώρα σας (θα βρείτε το τηλέφωνο στο φυλλάδιο της διεθνούς εγγύησης). Εάν δεν υπάρχει Κέντρο Εξυπηρέτησης Καταναλωτών της

- Bawalah selalu alat ke pusat servis resmi Philips untuk diperiksa atau diperbaiki. Perbaikan yang dilakukan oleh orang yang tidak ahli dapat sangat merugikan bagi penggunanya.
- Jangan memasukkan barang logam ke dalam lubang untuk menghindari kejutan listrik.
- Jangan menarik kabel listrik setelah penggunaan. Selalu cabut alat dengan memegang stekernya.
- Normal jika terdapat kelembapan pada perangkat selama penggunaan.

Medan elektromagnet (EMF)

Alat Philips ini mematuhi semua standar dan peraturan yang berlaku terkait paparan terhadap medan elektromagnet.

Lingkungan

Simbol ini pada produk berarti bahwa produk tercakup dalam European Directive 2012/19/EU. Cari tahu sistem pengumpulan setempat di daerah Anda untuk produk-produk elektrik dan elektronik. Ikuti peraturan setempat dan jangan membuang produk bersama dengan limbah rumah tangga. Pembuangan produk secara benar membantu mencegah dampak negatif terhadap lingkungan dan kesehatan manusia.

2 Ikhtisar (Gbr.1)

① Pelat pemanas
② Tombol kunci/buka-kunci
③ Kabel putar
④ Sakelar on/off (hidup/mati)
⑤ Indikator daya

3 Persiapan penggunaan (Gbr.2)

1 Keramas rambut Anda dan blow dry (keringkan dengan pengering) hingga kering.
2 Gunakan sisir sikat bergigi lebar untuk menyisir rambut Anda. Pastikan rambut Anda bebas kusut.
3 Berikan semprotan pelindung dari panas pada rambut sebelum mulai.
4 Pisah-pisahkan rambut menjadi beberapa bagian sebelum menatanya.

Tip

- Cobalah berlatih menggunakan alat ini beberapa kali sebelum menghidupkannya. Hasil penataan lama-kelamaan akan meningkat bila alat sering digunakan.

Anda dapat menemukan instruksi penataan langkah demi langkah di Panduan Memulai Singkat.

Setelah penggunaan:

1 Matikan alat dan cabut stekernya.
2 Letakkan pada permukaan yang tahan panas hingga dingin.
3 Bersihkan alat dengan kain lembap.
4 Simpan di tempat yang aman dan kering serta bebas debu.

4 Kiat menata rambut

Tip

- Jika Anda ingin tahu cara membuat ikal, kunjungi **www.philips.com/curlguide**

- Rambut harus dalam keadaan kering saat pengeritingan.
- Untuk hasil yang tahan lebih lama, semprotkan hairspray ke tiap bagian rambut yang akan dikeriting.
- Untuk sentuhan tambahan, setelah penataan selesai semprotkan kembali hairspray.
- Jika rambut Anda dirawat dengan bahan perawatan kimia (diwarnai atau dikeriting/perm) selalu gunakan produk penataan yang menawarkan perlindungan terhadap panas sebelum penataan.
- Semakin besar untaian rambut yang Anda kering, semakin besar ikal yang dihasilkan. Dianjurkan untuk mengeriting rambut dengan untaian selebar 3cm untuk menghasilkan gaya kerting alami.
- Anda bisa membuat berbagai jenis gaya kerting seperti keriting ke arah dalam atau luar, besar atau kecil dengan mengaplikasikan teknik yang berbeda.
  - Untuk keriting ke dalam, putar alat ke arah kepala Anda
  - Untuk keriting ke luar, putar alat menjauhi kepala Anda
  - Gabungkan kedua jenis gaya keriting ini untuk mendapatkan hasil yang lebih alami dan modern
  - Hasil keriting akan menjadi lebih rapat jika Anda memutar alat dengan putaran penuh atau terus-menerus memutar alat sambil menaikinya ke arah bawah
- Jika Anda memutar alat kurang dari 180 derajat, hasil keriting tidak akan terlalu terlihat. Cobalah untuk memutar alat sedikitnya 180 derajat dan jaga agar posisi alat selalu sejajar dengan lantai sambil menaikinya ke bawah **secara perlahan dan tanpa henti** agar keriting yang dihasilkan lebih baik.
- Pengeriting ini juga dapat digunakan untuk membuat rambut terlihat lebih mulus dan lurus. Cukup letakkan untai rambut di antara pelat dengan menekan tombol dan perlahan ayunkan ke bawah.
- Pengeriting ini juga dapat digunakan untuk **memberi volume di bagian akar rambut**. Letakkan satu untaian rambut di antara pelat dan tahan alat pada sudut 90 derajat ke arah kulit kepala selama beberapa detik. Lepaskan untaian rambut perlahan-lahan dengan menekan kedua tombol alat.
- Salah satu tombol dapat ditekan dan ruang yang lebih sempit antara pelat bisa dibuat untuk mengeriting untai rambut yang lebih tipis.
- Setelah Anda selesai mengeriting seuntai rambut, biarkan terbentuk lebih baik dengan menahannya sebelum melanjutkan dengan penataan.
- Dengan pelan, sikat rambut ke luar setelah mengeriting untuk mendapatkan keriting yang lebih alami.
- Apabila rambut tersangkut atau tertarik saat penggunaan, tekan tombol kunci/buka kunci untuk melepaskan rambut.

5 Garansi & servis

Jika Anda memerlukan informasi, misalnya tentang penggantian alat pelengkap atau menemui masalah, harap kunjungi situs web Philips di www.philips.com atau hubungi Pusat Layanan Pelanggan Philips di negara Anda (nomor telepon bisa Anda temukan pada leaflet garansi internasional). Jika di negara Anda tidak terdapat Pusat Layanan Pelanggan, kunjungi dealer Philips setempat.

Diimpor oleh :

PT Philips Indonesia Commercial

Jl. Buncit Raya kav. 99. Jakarta

Italiano

Congratulazioni per l'acquisto e benvenuti in Philips! Per trarre il massimo vantaggio dall'assistenza fornita da Philips, registrare il proprio prodotto sul sito www.philips.com/welcome.

1 Importante

Leggere attentamente il presente manuale prima di utilizzare l'apparecchio e conservarlo come riferimento futuro.

- AVVERTENZA: non utilizzare questo apparecchio in prossimità di acqua.
- Quando l'apparecchio viene usato in bagno, scollegarlo dopo l'uso poiché la vicinanza all'acqua rappresenta un rischio anche quando il sistema è spento.
- AVVERTENZA: non utilizzare questo apparecchio in prossimità di vasche da bagno, docce, lavandini o altri recipienti contenenti acqua.
- Dopo l'utilizzo, scollegare sempre l'apparecchio.
- Se il cavo di alimentazione è danneggiato deve essere sostituito da Philips, da un centro di assistenza autorizzato Philips o da persone qualificate al fine di evitare possibili danni.
- Quest'apparecchio può essere usato da bambini di età superiore agli 8 anni e da persone con capacità mentali, fisiche o sensoriali ridotte, prive di esperienza o conoscenze adatte a condizione che tali persone abbiano ricevuto assistenza o formazione per utilizzare l'apparecchio in maniera sicura e capiscano i potenziali pericoli associati a tale uso. Evitare che i bambini giochino con l'apparecchio. Le operazioni di pulizia e manutenzione non devono essere eseguite da bambini senza la supervisione di un adulto.
- Prima di collegare l'apparecchio assicurarsi che la tensione indicata su quest'ultimo corrisponda a quella locale.
- Non utilizzare l'apparecchio per scopi non descritti nel presente manuale.
- Quando l'apparecchio è collegato all'alimentazione, non lasciarlo mai incustodito.
- Non utilizzare mai accessori o parti di altri produttori oppure componenti non consigliati in modo specifico da Philips. In caso di utilizzo di tali accessori o parti, la garanzia si annulla.
- Non attorcigliare il cavo di alimentazione attorno all'apparecchio.
- Lasciare raffreddare l'apparecchio prima di riporlo.
- Prestare la massima attenzione durante l'uso dell'apparecchio poiché potrebbe essere estremamente caldo. Utilizzare esclusivamente l'apposita impugnatura poiché le altre parti sono calde ed evitare il contatto con la pelle.
- Appoggiare sempre l'apparecchio su una superficie piana, stabile e termoresistente. La piastra calda non deve mai toccare la superficie o altro materiale infiammabile.
- Evitare che il cavo di alimentazione entri in contatto con le parti surriscaldate dell'apparecchio.
- Tenere l'apparecchio acceso lontano da oggetti e materiali infiammabili.
- Non coprire mai l'apparecchio (ad esempio con un asciugamano o un indumento) quando è caldo.
- Utilizzare l'apparecchio solo su capelli asciutti. Non utilizzare l'apparecchio con le mani bagnate.
- Assicurarsi che l'apparecchio sia pulito e privo di polvere e residui di prodotti modellanti come mousse, spray o gel. Non utilizzare mai l'apparecchio insieme a prodotti modellanti.
- Le piastre dispongono di un rivestimento. Quest'ultimo è soggetto a usura nel corso del tempo. Questo, tuttavia, non compromette le prestazioni dell'apparecchio.
- Se l'apparecchio viene utilizzato su capelli tinti, la piastra potrebbe macchiarsi. Prima di utilizzarlo su capelli artificiali, consultare sempre il produttore.
- Per eventuali controlli o riparazioni, rivolgersi sempre a un centro servizi autorizzato da Philips. La riparazione da parte di persone non qualificate potrebbe mettere in serio pericolo l'incolumità dell'utente.
- Per evitare il rischio di scariche elettriche, non inserire oggetti metallici nelle aperture.
- Non tirare il cavo di alimentazione dopo l'uso. Scollegare sempre l'apparecchio tenendo la spina.
- È normale riscontrare la presenza di umidità sul dispositivo durante l'utilizzo.

Campi elettromagnetici (EMF)

Questo apparecchio Philips è conforme a tutti gli standard e alle norme relativi all'esposizione ai campi elettromagnetici.

Ambiente

Questo simbolo indica che il prodotto è conforme alla Direttiva europea 2012/19/EU. Informarsi sul sistema di raccolta differenziata in vigore per i prodotti elettrici ed elettronici nella zona in cui si desidera smaltire il prodotto. Seguire le normative locali e non smaltire mai il prodotto con i normali rifiuti domestici. Il corretto smaltimento dei prodotti non più utilizzabili aiuta a prevenire l'inquinamento ambientale e possibili danni alla salute.

2 Panoramica (Fig. 1)

① Piastre riscaldanti
② Pulsanti di blocco/sblocco
③ Cavo di alimentazione girevole
④ Interruttore on/off
⑤ Spia di accensione

3 Preparazione per l'uso (Fig. 2)

1 Lavare i capelli e asciugarli con un asciugacapelli.
2 Spazzolarli con un pettine a denti larghi. Verificare che non vi siano nodi.
3 Applicare uno spray di protezione dal calore sui capelli prima di procedere.
4 Prima della piega, suddividere i capelli in ciocche.

Suggerimento

- Provare più volte a effettuare l'acconciatura con l'apparecchio spento per prendere dimestichezza. Con la pratica, si otterranno risultati sempre migliori.

È possibile trovare istruzioni dettagliate per lo styling nella guida. rapida

Dopo l'uso:

1 Spegnere l'apparecchio e staccare la spina.
2 Posizionarlo su una superficie termoresistente fino a quando non è completamente freddo.
3 Pulire l'apparecchio con un panno umido.
4 Riporlo in un luogo sicuro e asciutto, privo di polvere.

4 Suggerimenti per la piega

Suggerimento

- Per maggiori informazioni su come creare i ricci, visitare il sito Web **www.philips.com/curlguide**

- Eseguire l'arricciatura sui capelli asciutti.
- Per risultati più duraturi, applicare lo spray per lo styling su ogni ciocca prima di formare i ricci.
- Per aggiungere un tocco allo styling, applicare lo spray anche dopo aver completato la piega.
- Se i capelli sono trattati con sostanze chimiche (come ad esempio tinte o permanenti), utilizzare sempre un prodotto modellante termoresistente prima di procedere con lo styling.
- Più spessa è la ciocca di capelli utilizzata, più morbido sarà il riccio. Per un effetto naturale si consiglia di utilizzare ciocche larghe 3 cm.
- Applicando tecniche diverse, è possibile creare vari tipi di ricci: con le punte arricciate verso l'esterno o verso l'interno, morbide onde o frisé.
  - Per ricci con punte rivolte verso l'interno, ruotare l'apparecchio verso la testa
  - Per ricci con punte rivolte verso l'esterno, ruotare l'apparecchio verso l'esterno rispetto alla testa
  - Per un look più naturale e moderno, utilizzare entrambe le tecniche
  - Per ricci più stretti, compiere con l'apparecchio un movimento circolare completo oppure ruotarlo continuamente facendolo scorrere verso il basso
- Ruotando l'apparecchio a non più di 180 gradi, il riccio risulterà più morbido. Farlo quindi scorrere verso il basso tenendolo ad almeno 180 gradi parallelo al pavimento, **effettuando movimenti lenti e continui**, così da ottenere un buon risultato.
- Questo arricciacapelli può essere utilizzato anche per lisciare i capelli. Posizionare la ciocca di capelli tra le piastre, premere i pulsanti e far scorrere l'apparecchio delicatamente verso il basso.
- L'arricciacapelli può anche essere utilizzato per **creare volume alla radice della chioma**. Posizionare una ciocca tra le piastre e tenere l'apparecchio a 90 gradi rispetto al cuoio capelluto per alcuni secondi. Rilasciare lentamente la ciocca premendo i due pulsanti.
- Premendo uno solo dei due pulsanti è possibile restringere lo spazio tra le piastre per lavorare ciocche più strette.
- Una volta finito di arricciare una ciocca, tenerla sollevata dal basso per ottenere un riccio più definito, prima di procedere con il resto dell'acconciatura.
- Per ricci più naturali, spazzolare delicatamente i capelli a operazione conclusa.
- Per rilasciare i capelli che rimangono incastrati o vengono tirati durante l'uso, premere i pulsanti per il blocco/sblocco.

5 Garanzia e assistenza

Per ricevere ulteriori informazioni (ad esempio, sulla sostituzione di un accessorio) o per risolvere eventuali problemi, visitare il sito Web Philips all'indirizzo www.philips.com oppure contattare il Centro Assistenza Clienti Philips di zona (il numero di telefono è riportato nell'opuscolo della garanzia). Se nel proprio paese non è presente alcun centro di assistenza clienti, rivolgersi al proprio rivenditore Philips.

Nederlands

Gefeliciteerd met uw aankoop en welkom bij Philips! Als u volledig wilt profiteren van de ondersteuning die Philips biedt, kunt u uw product registreren op www.philips.com/welcome.

1 Belangrijk

Lees deze gebruiksaanwijzing zorgvuldig door voordat u het apparaat gaat gebruiken. Bewaar de gebruiksaanwijzing om deze indien nodig te kunnen raadplegen.

- WAARSCHUWING: gebruik dit apparaat niet in de buurt van water.
- Als u het apparaat in de badkamer gebruikt, haal de stekker dan na gebruik altijd uit het stopcontact. De nabijheid van water kan gevaar opleveren, zelfs als het apparaat is uitgeschakeld.
- WAARSCHUWING: gebruik dit apparaat niet in de buurt van een bad, douche, wastafel of ander waterhoudend object.
- Haal na gebruik altijd de stekker uit het stopcontact.
- Indien het netsnoer beschadigd is, moet u het laten vervangen door Philips, een door Philips geautoriseerd servicecentrum of personen met vergelijkbare kwalificaties om gevaar te voorkomen.
- Dit apparaat kan worden gebruikt door kinderen vanaf 8 jaar en door personen met verminderde lichamelijke, zintuiglijke of geestelijke capaciteiten of weinig ervaring en kennis, mits zij toezicht of instructie hebben ontvangen aangaande veilig gebruik van het apparaat, en zij de gevaren van het gebruik begrijpen. Kinderen mogen niet met het apparaat spelen. Reiniging en onderhoud dienen niet zonder toezicht door kinderen te worden uitgevoerd.
- Controleer voordat u het apparaat aansluit of het voltage dat op het apparaat is aangegeven overeenkomt met de plaatselijke netspanning.
- Gebruik het apparaat niet voor andere doeleinden dan beschreven in deze gebruiksaanwijzing.
- Laat het apparaat nooit zonder toezicht liggen wanneer het is aangesloten op het stopcontact.
- Gebruik nooit accessoires of onderdelen van andere fabrikanten of die niet specifiek zijn aanbevolen door Philips. Als u dergelijke accessoires of onderdelen gebruikt, vervalt de garantie.
- Wikkel het netsnoer niet om het apparaat.
- Wacht met opbergen tot het apparaat is afgekoeld.
- Wees zeer voorzichtig bij gebruik van het apparaat. Het kan bijzonder heet zijn. Houd het handvat alleen vast als andere onderdelen heet zijn en vermijd contact met de huid.
- Plaats het apparaat altijd op een hittebestendige, stabiele, vlakke ondergrond. Laat de hete plaat nooit in contact komen met de ondergrond of met ander brandbaar materiaal.
- Voorkom dat het netsnoer in aanraking komt met de hete delen van het apparaat.
- Houd het apparaat uit de buurt van brandbare voorwerpen en materialen als het is ingeschakeld.
- Dek het apparaat nooit af als het heet is (bijv. met een handdoek of kleding).
- Gebruik het apparaat alleen op droog haar. Bedien het apparaat niet met natte handen.
- Houd het apparaat schoon en vrij van stof en stylingproducten zoals mousse, haarlak en gel. Gebruik het apparaat nooit in combinatie met stylingproducten.
- De platen hebben een coating. Deze laag kan in de loop der tijd langzaam wegslijten. Dit heeft echter geen invloed op de prestaties van het apparaat.
- De plaat van het apparaat kan verkleuringen vertonen bij gebruik met gekleurd haar. Raadpleeg voor gebruik met kunsthaar de distributeur.
- Breng het apparaat altijd naar een door Philips geautoriseerd servicecentrum voor onderzoek of reparatie. Reparatie door een onbevoegde persoon kan leiden tot een bijzonder gevaarlijke situatie voor de gebruiker.
- Steek geen metalen voorwerpen in de openingen, om elektrische schokken te voorkomen.
- Trek na gebruik niet aan het netsnoer. Haal het netsnoer altijd uit het stopcontact door aan de stekker te trekken.
- Het is normaal dat er zich tijdens gebruik vocht op het apparaat bevindt.

Elektromagnetische velden (EMV)

Dit Philips-apparaat voldoet aan alle normen en voorschriften met betrekking tot blootstelling aan elektromagnetische velden.

Milieu

Dit symbool op een product betekent dat het product voldoet aan EU-richtlijn 2012/19/EU. Raadpleeg de plaatselijke procedures voor gescheiden inzameling van elektrische en elektronische producten. Volg de lokale regels op en werp het product nooit samen met ander huisvuil weg. Als u oude producten correct verwijdert, voorkomt u negatieve gevolgen voor het milieu en de volksgezondheid.

2 Overzicht (fig.1)

① Opwarmplaten
② Vergrendel/ontgrendelknoppen
③ Draaibaar netsnoer
④ Aan-uitschakelaar
⑤ Aan-lampje

3 Klaarmaken voor gebruik (fig.2)

1 Was uw haar en föhn het tot het droog is.
2 Gebruik een grove kam om door uw haar te kammen. Zorg ervoor dat er geen klitten meer in uw haar zitten.
3 Breng hittebeschermende spray aan op uw haar voordat u begint.
4 Verdeel uw haar in lokken voordat u het gaat stylen.

Tip

- Oefen enkele keren met het apparaat voordat u het inschakelt. Met wat oefening verbeteren de stylingresultaten na verloop van tijd.

In de Snelstartgids vindt u stapsgewijze instructies voor het stylen van uw haar.

Na gebruik:

1 Schakel het apparaat uit en haal de stekker uit het stopcontact.
2 Plaats het apparaat op een hittebestendig oppervlak tot het is afgekoeld.
3 Maak het apparaat schoon met een vochtige doek.
4 Berg het apparaat op een veilige, droge en stofvrije plaats op.

4 Stylingtips

Tip

- Als u wilt weten hoe u krullen maakt, ga dan naar **www.philips.com/curlguide**

- Houd uw haar droog tijdens het krullen.
- Gebruik voordat u gaat krullen op iedere lok styling spray voor een langduriger resultaat.
- Gebruik om het af te maken na het stylen wat haarlak.
- Als uw haar chemisch behandeld is (gekleurd of gepermaneerd), gebruik dan voor het stylen altijd een hittebestendig stylingproduct.
- Hoe groter de haarlok die u krult, des te losser de krul. Voor natuurlijke krullen wordt een haarlok van 3 cm breed aangeraden.
- U kunt met behulp van verschillende technieken verschillende soorten krullen maken, zoals krullen naar binnen of naar buiten, losse of strakke krullen.
  - Voor krullen naar binnen draait u het apparaat richting uw hoofd
  - Voor krullen naar buiten draait u het apparaat van uw hoofd af
  - Combineer beide soorten krullen voor een natuurlijkere en moderne stijl
  - De krul wordt strakker als u het apparaat helemaal ronddraait of het apparaat blijft draaien terwijl u het omlaag trekt
- Als u het apparaat minder dan 180 graden draait, is de krul minder uitgesproken. Probeer het apparaat minimaal 180 graden te draaien en houd het apparaat parallel aan de vloer terwijl u het **langzaam en in één beweging** omlaag trekt voor goede krullen.
- Met deze krultang kunt u uw haar ook zacht maken of stijlen. Doe de haarlok tussen de platen door op de knoppen te drukken en zacht omlaag te kammen.
- Deze krultang kan ook worden gebruikt voor **het creëren van volume bij de haarwortels**. Doe een haarlok tussen de platen en houd het apparaat enkele seconden in een hoek van 90 graden ten opzichte van het hoofd. Laat de lok langzaam loskomen door op de twee knoppen te drukken.
- U kunt zelf bepalen op welke knop u drukt en een nauwe opening tussen de platen gebruiken om een dunnere haarlok te krullen.
- De krul blijft beter in vorm wanneer u de tang na het krullen enige tijd omhoog houdt voordat u verder gaat met stylen.
- Borstel het haar na het krullen licht door voor natuurlijkere krullen.
- Wanneer er tijdens het gebruik haar vast komt te zitten of er wordt aan getrokken, druk dan op de knoppen voor vergrendelen/ontgrendelen tijdens de behandeling om het haar los te maken.

5 Garantie en service

Als u informatie nodig hebt (bijv. over het vervangen van een hulpstuk) of als u een probleem hebt, bezoek dan de Philips-website (www.philips.com) of neem contact op met het Philips Customer Care Centre in uw land (u vindt het telefoonnummer in het 'worldwide guarantee'-vouwblad). Als er geen Consumer Care Centre in uw land is, ga dan naar uw Philips-dealer.

Norsk

Gratulerer med kjøpet, og velkommen til Philips! Hvis du vil dra full nytte av støtten som Philips tilbyr, kan du registrere produktet ditt på www.philips.com/welcome.

1 Viktig

Les denne brukerveiledningen nøye før du bruker apparatet, og ta vare på den for senere referanse.

- ADVARSEL: Ikke bruk dette apparatet i nærheten av vann.
- Når du bruker apparatet på badet, må du koble det fra etter bruk. Nærheten til vann utgjør en risiko, selv når apparatet er slått av.
- ADVARSEL: Ikke bruk apparatet nær badekar, dusjer, håndvasker eller andre elementer som inneholder vann.
- Koble alltid fra apparatet etter bruk.
- Hvis ledningen er ødelagt, må den alltid skiftes ut av Philips, et servicesenter som er godkjent av Philips, eller lignende kvalifisert personell, slik at man unngår farlige situasjoner.
- Dette apparatet kan brukes av barn over åtte år og av personer med nedsatt sanseevne eller fysisk eller psykisk funksjonsevne, eller personer med manglende erfaring eller kunnskap, dersom de får instruksjoner om sikker bruk av apparatet eller tilsyn som sikrer sikker bruk, og hvis de er klar over risikoen. Barn skal ikke leke med apparatet. Barn skal ikke utføre rengjøring eller vedlikehold uten tilsyn.
- Før du kobler til apparatet, må du kontrollere at spenningen som er angitt på apparatet, stemmer med den lokale nettspenningen.
- Ikke bruk apparatet til noe annet formål enn det som beskrives i denne veiledningen.
- Når apparatet er koblet til strømmen, må du aldri la det stå uten tilsyn.
- Ikke bruk tilbehør eller deler fra andre produsenter eller som Philips ikke spesifikt anbefaler. Hvis du bruker slikt tilbehør eller slike deler, blir garantien ugyldig.
- Ikke surr ledningen rundt apparatet.
- Vent til apparatet er avkjølt før du legger det vekk.
- Vær forsiktig når du bruker apparatet siden det kan være svært varmt. Bare hold i håndtaket ettersom andre deler er varme og ikke må tas på.
- Sett alltid apparatet på en varmebestandig, stabil og jevn overflate. Den varme platen må aldri komme borti overflaten eller annet brennbart materiale.
- Unngå at strømledningen kommer i kontakt med de varme delene av apparatet.
- Hold apparatet unna brennbare gjenstander og brennbart materiale når det er slått på.
- Ikke dekk apparatet til med noe (for eksempel et håndkle eller klesplagg) når det er varmt.
- Apparatet skal bare brukes på tørt hår. Ikke bruk apparatet med våte hender.
- Hold alltid apparatet rent og fritt for støv og friseringsprodukter som skum, spray og gelé. Bruk aldri apparatet i kombinasjon med friseringsprodukter.
- Platene har et belegg. Dette belegget kan kanskje slites sakte vekk over tid. Dette påvirker ikke ytelsen til apparatet.
- Hvis apparatet brukes på farget hår, kan platen bli flekkete. Spør alltid distributøren før du bruker det på kunstig hår.
- Ta alltid med apparatet til et servicesenter som er autorisert av Philips, for undersøkelse eller reparasjon. Reparasjoner som er utført av ukvalifiserte personer, kan skape svært farlige situasjoner for brukeren.
- Ikke stikk metallgjenstander inn i åpningene. Det kan føre til elektrisk støt.
- Ikke trekk i nettledningen etter bruk. Hold alltid i støpselet når du trekker ut ledningen til apparatet.
- Det er normalt at det er fuktighet på enheten under bruk.

Elektromagnetiske felt (EMF)

Dette Philipsapparatet overholder alle aktuelle standarder og forskrifter for eksponering for elektromagnetiske felt.

Miljø

Dette symbolet på et produkt betyr at produktet omfattes av EU-direktiv 2012/19/EU. Finn ut hvor du kan levere inn elektriske og elektroniske produkter til gjenvinning i ditt lokalmiljø. Følg de lokale retningslinjene, og kast aldri produktet sammen med vanlig husholdningsavfall. Hvis du kaster gamle produkter på riktig måte, bidrar du til å forhindre negative konsekvenser for helse og miljø.

2 Oversikt (fig. 1)

① Varmeplater
② Lås / lås opp-knapper
③ Dreibar ledning
④ Av/på-knapp
⑤ Strømindikator

3 Forberedelser før bruk (fig. 2)

1 Vask håret og tørk det tørt.
2 Gre håret med en hårbørste som har godt mellomrom mellom bustene. Sørg for at håret ikke har floker.
3 Bruk varmebeskyttende spray i håret før du begynner.
4 Del håret inn i deler før stylingen.

Tips

- Du må gjerne øve med dette apparatet noen ganger før du slår det på. Stylingresultatene blir bedre etter litt øving.

Du finner trinnvise instruksjoner i hurtigstartveiledningen.

Etter bruk:

1 Slå apparatet av, og trekk ut støpselet fra stikkontakten.
2 Plasser det på et varmebestandig underlag til det er avkjølt.
3 Rengjør apparatet med en fuktig klut.
4 Oppbevar det på et trygt og tørt sted, uten støv.

4 Friseringstips

Tips

- Hvis du vil lære hvordan du lager krøller, kan du gå til **www.philips.com/curlguide**

- Hold håret tørt mens du krøller det.
- Bruk stylingspray på hver hårdel før du krøller, for et resultat som varer lenger.
- Hvis du vil friske opp litt til slutt, kan du bruke litt hårspray når håret er ferdig stylet.
- Hvis håret ditt er behandlet med kjemikalier (farge eller permanent), må du alltid bruke et varmebeskyttende stylingprodukt før du begynner.
- Jo mer hår du krøller om gangen, jo løsere blir krøllen. Hvis du vil ha naturlige krøller, anbefaler vi at du krøller 3 cm brede deler av håret.
- Du kan lage forskjellige typer krøller, som innover- eller utoverkrøller, løse eller tette krøller ved å bruke ulike teknikker.
  - For innoverkrøller roterer du apparatet mot hodet
  - For utoverkrøller roterer du apparatet vekk fra hodet
  - Bruk begge kråltypene for å få en mer naturlig og moderne stil
  - Krøllene blir tettere hvis du dreier apparatet helt rundt, eller hvis du fortsetter å dreie det samtidig som du trekker nedover
- Hvis du dreier apparatet mindre enn 180 grader, blir krøllene mer diskrè. Vri apparatet minst 180 grader; og hold det parallelt med gulvet samtidig som du trekker det **sakte og kontinuerlig** nedover for å få flotte krøller.
- Denne krøltangen kan også brukes som slettetang. Bare legg håret mellom platene ved å trykke på knappene, og dra forsiktig nedover.
- Denne krøltangen kan også brukes for å **lage volum ved hårrøttene**. Legg en del av håret mellom platene og hold apparatet i en 90-graders vinkel til hodebunnen i noen sekunder. Slipp håret sakte ved å trykke på de to knappene.
- Det er mulig å trykke på én av knappene slik at du får en smal åpning mellom platene og kan krølle tynnere deler av håret.
- Når du er ferdig med å krølle en del av håret, kan du holde den opp slik at den får formet seg bedre før du fortsetter med stylingen.
- Du får mer naturlige krøller hvis du grer håret forsiktig etter at du har krøllet det.
- Hvis håret setter seg fast eller det lugger under bruk, trykker du på låse- / låse opp-knappene under bruk for å frigi håret.

5 Garanti og service

Hvis du trenger informasjon, f.eks. om utskifting av tilbehør eller hvis det har oppstått problemer, kan du besøke webområdet til Philips på www.philips.com eller ta kontakt med Philips' kundestøtte der du bor (du finner telefonnummeret i garantihefet). Hvis det ikke er noen forbrukerstøtte der du bor, kan du gå til den lokale Philips-forhandleren.

Português

Parabéns pela compra do seu produto e bem-vindo à Philips! Para usufruir de todas as vantagens da assistência oferecida pela Philips, registe o seu produto em www.philips.com/welcome.

1 Importante

Leia cuidadosamente este manual do utilizador antes de utilizar o aparelho e guarde-o para consultas futuras.

- AVISO: não utilize este aparelho perto de água.
- Quando o aparelho for utilizado numa casa-de-banho, desligue-o da corrente após a utilização, uma vez que a presença de água apresenta riscos, mesmo com o aparelho desligado.
- AVISO: não utilize este aparelho perto de banheiras, chuveiros, lavatórios ou outros recipientes que contenham água.
- Desligue sempre da corrente após cada utilização.
- Se o fio estiver danificado, deve ser sempre substituído pela Philips, por um centro de assistência autorizado da Philips ou por pessoal devidamente qualificado para se evitarem situações de perigo.
- Este aparelho pode ser utilizado por crianças com idade igual ou superior a 8 anos e por pessoas com capacidades físicas, sensoriais ou mentais reduzidas, ou com falta de experiência e conhecimento, caso tenham sido supervisionadas ou lhes tenham sido dadas instruções relativas à utilização segura do aparelho e se tiverem sido alertadas para os perigos envolvidos. As crianças não podem brincar com o aparelho. A limpeza e a manutenção do utilizador não podem ser efectuadas por crianças sem supervisão.
- Antes de ligar o aparelho, certifique-se de que a tensão indicada no mesmo corresponde à tensão do local onde está a utilizá-lo.
- Não utilize o aparelho para outro fim que não o descrito neste manual.
- Nunca deixe o aparelho sem vigilância quando estiver ligado à corrente.
- Nunca utilize quaisquer acessórios ou peças de outros fabricantes ou que a Philips não tenha especificamente recomendado. Se utilizar tais acessórios ou peças, a garantia perderá a validade.
- Não enrole o fio de alimentação à volta do aparelho.
- Aguarde que o aparelho arrefeça antes de o guardar.
- Tenha muito cuidado ao utilizar o aparelho, pois este pode estar extremamente quente. Segure apenas pela pega, visto que as outras peças estão quentes, e evite o contacto com a pele.
- Coloque sempre o aparelho numa superfície plana, estável e resistente ao calor. A placa quente nunca deve entrar em contacto com a superfície nem com outros materiais inflamáveis.
- Evite que o fio de alimentação entre em contacto com as partes quentes do aparelho.
- Mantenha o aparelho afastado de objectos e materiais inflamáveis quando estiver ligado.
- Nunca cubra o aparelho (p. ex., com toalhas ou roupa) quando estiver quente.
- Utilize apenas o aparelho sobre cabelos secos. Não utilize o aparelho com as mãos molhadas.
- Mantenha o aparelho limpo e sem pó ou produtos de modelação do cabelo como espuma, laca e gel. Nunca utilize o aparelho em combinação com produtos de modelação do cabelo.
- As placas têm um revestimento. Este revestimento poderá desgastar-se com o passar do tempo. No entanto, isto não afecta o desempenho do aparelho.
- Se o aparelho for utilizado em cabelos pintados, a placa pode ficar manchada. Antes de o utilizar em cabelo artificial, consulte sempre o seu distribuidor.
- Leve sempre o aparelho a um centro de assistência autorizado da Philips para verificação ou reparação. Reparações efectuadas por pessoas não qualificadas poderiam provocar uma situação extremamente perigosa para o utilizador.
- Não introduza objectos metálicos nas aberturas para evitar choques eléctricos.
- Não puxe o cabo de alimentação após a utilização. Desligue o aparelho segurando sempre na ficha.
- É normal encontrar humidade no dispositivo durante a utilização.

Campos electromagnéticos (CEM)

Este aparelho Philips cumpre todas as normas e regulamentos aplicáveis relativos à exposição a campos electromagnéticos.

Ambiente

Este símbolo num produto significa que o produto está abrangido pela Directiva Europeia 2012/19/UE. Informe-se acerca do sistema de recolha selectiva local para produtos eléctricos e electrónicos. Siga as regras locais e nunca elimine o produto juntamente com os resíduos domésticos comuns. A eliminação correcta de produtos usados ajuda a evitar consequências prejudiciais para o meio ambiente e para a saúde pública.

2 Visão geral (Fig. 1)

① Placas de aquecimento
② Botões bloquear/desbloquear
③ Cabo de alimentação rotativo
④ Botão ligar/desligar
⑤ Indicador ligar/desligar

3 Preparação para utilização (Fig. 2)

1 Lave o cabelo e seque totalmente com o secador.
2 Utilize um pente de dentes largos para pentear o cabelo. Assegure-se de que o cabelo está desembaraçado.
3 Aplique um spray de protecção do calor no cabelo antes de começar.
4 Separe o cabelo em madeixas antes de o modelar.

Dica:

- Experimente este aparelho várias vezes antes de ligar para praticar. Com a prática, o resultado da modelagem melhorará com o tempo.

Você pode encontrar instruções de modelagem passo a passo no guia de início rápido.

Após a utilização:

1 Desligue o aparelho e retire a ficha da corrente.
2 Coloque-o numa superfície resistente ao calor até que arrefeça.
3 Limpe o aparelho com um pano húmido.
4 Guarde-o num local seguro e seco, sem pó.

4 Dicas de modelação

Dica:

- Se quiser aprender a modelar caracóis, visite **www.philips.com/curlguide**

- Mantenha o cabelo seco enquanto cria os cachos.
- Para um resultado mais duradouro, aplique spray de modelar para cabelos em cada secção antes de fazer os cachos.
- Para um toque adicional, você pode colocar um pouco de spray de acabamento depois que a modelagem estiver concluída.
- Caso seu cabelo seja quimicamente tratado (tingido ou tenha permanente) use sempre um produto modelador que tenha proteção contra aquecimento antes de começar a modelar.
- Quanto maiores os cachos, mais soltos eles ficarão. É recomendável fazer cachos de 3 cm de largura para que eles tenham uma aparência natural.
- Você pode criar diferentes tipos de cachos, com as pontas para dentro ou para fora, cachos soltos ou mais definidos aplicando diferentes técnicas.
  - Para cachos com as pontas para dentro, gire o aparelho na direção de sua cabeça
  - Para cachos com as pontas para fora, gire o aparelho na direção oposta à sua cabeça
  - Misture os dois tipos de cachos para obter um estilo mais natural e moderno
  - O cacho será mais definido se você girar o aparelho em um círculo completo ou continuar girando o aparelho enquanto o empurra para baixo
- Se você girar o aparelho menos de 180 graus, o cacho ficará menos pronunciado. Tente girar o aparelho por pelo menos 180 graus e mantê-lo paralelo ao piso enquanto o empurra para baixo **lenta e continuamente** para garantir bons cachos.
- Este modelador de cachos também pode ser usado para suavizar ou alisar os cabelos. Basta colocar a mecha de cabelo entre as placas pressionando os botões e dando delicados puxões para baixo.
- Esse modelador de cachos também pode ser usado para **criar volume na raiz**. Coloque uma mecha de cabelo entre as placas e segure o aparelho em um ângulo de 90 graus ao couro cabeludo por alguns segundos. Solte lentamente a mecha de cabelo pressionando os dois botões.
- É possível premir um dos botões para criar um espaço estreito entre as placas para encaracolar uma madeixa de cabelo mais fina.
- Quando terminar de encaracolar uma madeixa, assegure-se de que esta fica modelada segurando-a em cima antes de continuar a modelar.
- Penteie delicadamente o cabeço depois de o encaracolar para caracóis mais naturais.
- Se o cabelo ficar preso ou for puxado durante a utilização, prima os botões para bloquear/desbloquear durante a aplicação para soltar o cabelo.

5 Garantia e assistência

Caso necessite de informações, p. ex. sobre a substituição de um acessório, ou tenha algum problema, visite o Web site da Philips em www.philips.com ou contacte o Centro de Apoio ao Cliente da Philips do seu país (o número de telefone encontra-se o folheto de garantia mundial). Se não existir um Centro de Assistência ao Cliente no seu país, dirija-se ao representante local da Philips.

Svenska

Vi tycker att det är roligt att du har köpt en Philips-produkt! Genom att registrera din produkt på www.philips.com/wel