Register your product and get support at
www.philips.com/welcome

HP8350

KO 사용 설명서

PHILIPS

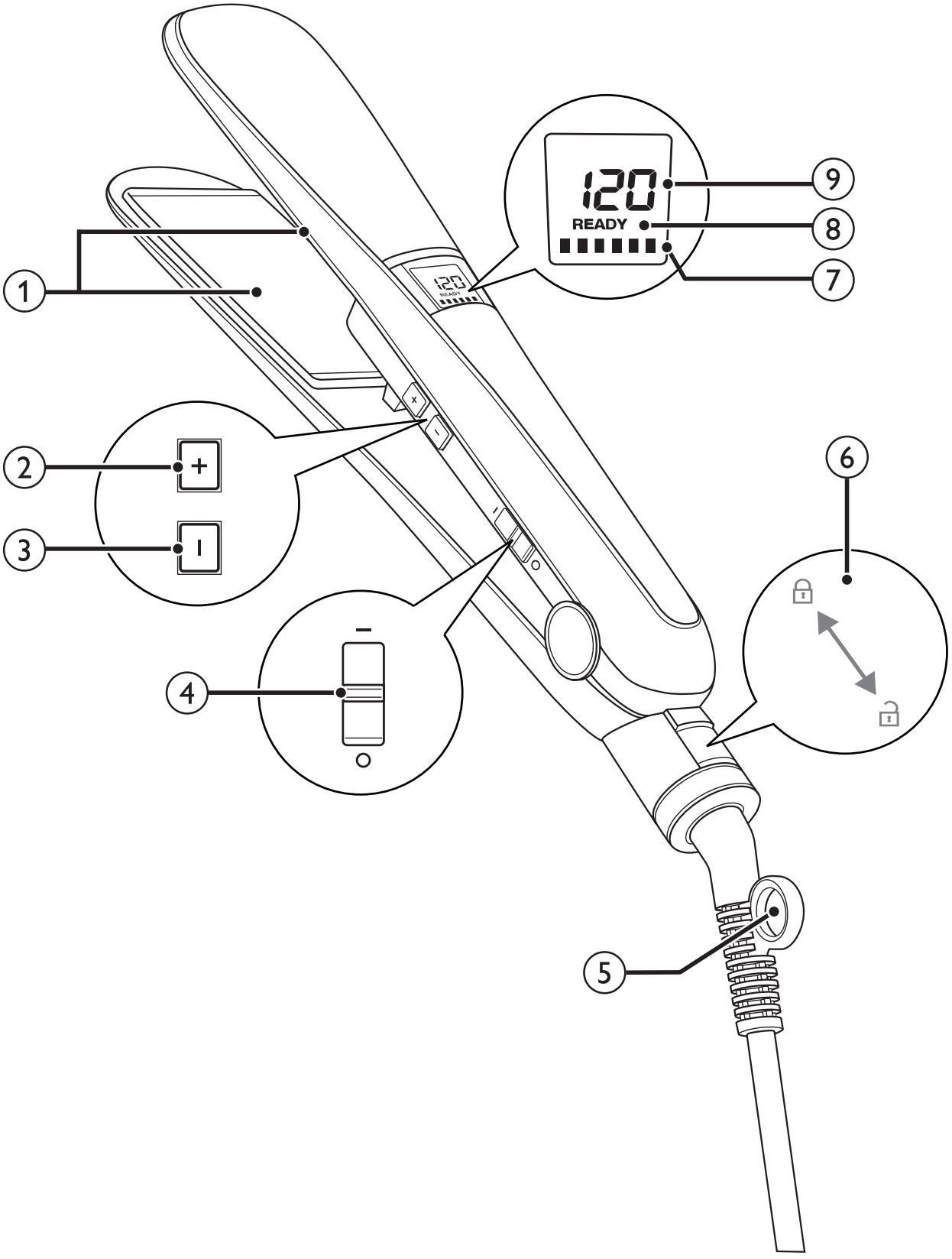
1
2
3
4
5
6
7
8
9
120
READY

한국어

필립스 제품을 구입해 주셔서 감사합니다! 필립스가 드리는 지원 혜택을 받으실 수 있도록 www.philips.com/welcome에서 제품을 등록하십시오.

1 중요사항

본 제품을 사용하기 전에 이 사용 설명서를 주의 깊게 읽고 나중에 참조할 수 있도록 잘 보관하십시오.

- 경고: 본 제품은 물이 없는 곳에서 사용하십시오.
- 욕실에서 사용할 경우 사용 후에는 반드시 전원 플러그를 뽑으십시오. 전원이 꺼져 있더라도 물에 닿으면 위험할 수 있습니다.
- 경고: 본 제품을 욕조, 샤워기, 대야 또는 기타 물이 있는 용기 근처에서 사용하지 마십시오.

- 제품에 전원을 연결하기 전에 제품에 표시된 전압과 해당 사용 지역의 전압이 일치하는지 확인하십시오.
- 이 설명서에 나와있는 이외의 용도로 제품을 사용하지 마십시오.
- 모발이 건조한 상태에서만 사용하십시오. 제품을 인조 모발에 사용하지 마십시오.
- 제품의 뜨거운 표면에 피부가 닿지 않게 주의하십시오.
- 제품이 전원에 연결된 상태로 외출하거나 자리를 비우지 마십시오.
- 사용 후 반드시 전원 코드를 뽑으십시오.
- 제품이 뜨거워진 상태에서는 제품을 내열 표면 위에 올려놓으십시오. 이때 수건이나 옷 등의 물체로 제품을 절대로 덮지 마십시오.
- 다른 제조업체에서 만들었거나 필립스에서 권장하지 않은 제품 액세서리 또는 부품은 절대 사용하지 마십시오. 이러한 액세서리나 부품을 사용했을 경우에는 품질 보증이 무효화됩니다.
- 전원 코드를 제품에 감지 마십시오.
- 염색한 모발에 제품을 사용하면 스트레이트 열판에 얼룩이

생길 수 있습니다.

- 전원 코드가 손상된 경우, 안전을 위해 필립스 서비스 센터 또는 필립스 서비스 지정점에 의뢰하여 교체하십시오.
- 신체적인 감각 및 정신적인 능력이 떨어지거나 경험과 지식이 풍부하지 않은 사용자(어린이 포함)는 혼자 제품을 사용하지 말고 제품 사용과 관련하여 안전에 책임질 수 있도록 지시사항을 충분히 숙지한 사람의 지도와 도움을 받으십시오.
- 어린이가 제품을 가지고 놀지 못하도록 지도해 주십시오.
- 추가 안전을 위하여 잔여 전류 소멸 장치(RCD)를 욕실 전원에 설치할 것을 권장합니다. 이 RCD의 정격 잔여 전류는 30mA 이하여야 합니다. 자세한 설치 방법은 전기 설비업체에 문의하십시오.

전자기장(EMF)

이 제품은 EMF(전자기장)와 관련된 모든 기준을 준수합니다. 이 사용 설명서의 지침에 따라 적절하게 취급할 경우 이 제품은 안전하게 사용할 수 있으며 이는 현재까지의 과학적 증거에 근거하고 있습니다.

환경

수명이 다 된 제품은 일반 가정용 쓰레기와 함께 버리지 말고 지정된 재활용품 수거 장소에 버리십시오. 이런 방법으로 환경 보호에 동참하실 수 있습니다.

2 모발 스트레이트

반드시 모발에 적합한 온도 설정을 선택하십시오.

스트레이트너를 처음 사용할 때는 항상 낮은 온도 설정을 선택하십시오.

모발 타입	온도 설정
거칠거나 곱슬거리거나 쉽게 펴지지 않는 모발	중간-높음(170°C 이상)
가늘거나, 중간 정도의 모발 또는 약간 웨이브가 있는 모발	낮음-중간(160°C 이하)
색이 밝은 모발, 금발, 탈색하거나 염색한 모발	낮음(160 °C 미만)

1 전원 공급 장치 콘센트에 플러그를 꽂습니다.
2 제품의 전원(④)을 켜십시오.
↳ 기본 온도 설정이 표시됩니다(⑨).
3 ＋ (②) 또는 — (③)을 눌러 모발에 적합한 온도 설정을 선택합니다.
↳ 스트레이트 열판이 선택한 온도 설정으로 가열되면 "READY" (⑧) 표시가 나타납니다.
↳ 남은 사용 시간(⑦)이 6개의 막대로 표시되며 각각 10분을 나타냅니다. 60분 후에 제품 전원이 자동으로 꺼집니다.
4 스트레이트 열판이 잠겨 있는 경우 잠금을 해제하십시오(⑥).
5 모발을 빗질한 후 5cm 이하로 단을 만들어 스트레이트를 준비하십시오.
6 모발 단을 스트레이트 열판 사이에 넣고(①) 양쪽 손잡이를 힘껏 누릅니다.
7 스트레이트너를 모근 부분에서 모발 끝단까지 한쪽 방향으로 최대 5초 간 내립니다. 모발이 과열될 수 있으므로 중간에 멈추지 마십시오.
- 끝부분의 컬을 만들려면 스트레이트너가 모발 끝에 도달했을 때 안쪽으로(또는 바깥쪽으로) 반원을 그리며 감습니다. 그 상태로 2~3초 간 기다린 후 놓으십시오.

8 20초 후에 원하는 모양이 될 때까지 7단계를 반복하십시오.
9 5 - 8단계를 반복하여 나머지 모발을 스트레이트하십시오.

사용 후:

1 제품 전원을 끄고 전원 코드를 뽑으십시오.
2 제품을 내열 표면 위에 올려놓고 식히십시오.
3 젖은 천을 사용하여 제품과 스트레이트 열판을 닦으십시오.
4 스트레이트 열판(⑥)을 잠그십시오.
5 안전하고 건조한 장소에 먼지가 묻지 않은 상태로 보관하십시오. 본 제품은 걸고리(⑤)에 걸어서 보관할 수 있습니다.

3 품질 보증 및 서비스

보다 자세한 정보가 필요하시거나, 사용상의 문제가 있을 경우에는 필립스전자 홈페이지(www.philips.co.kr)를 방문하시거나 필립스 고객 상담실로 문의하십시오. 전국 서비스 센터 안내는 제품 보증서를 참조하십시오. *(주)필립스전자: (02)709-1200 *고객 상담실: (080)600-6600(수신자부담)

PHILIPS

All registered and unregistered trademarks are property of their respective owners.
© 2012 Koninklijke Philips Electronics N.V.
All rights reserved.

3140 035 21641