Register your product and get support at
www.philips.com/welcome

HP8216

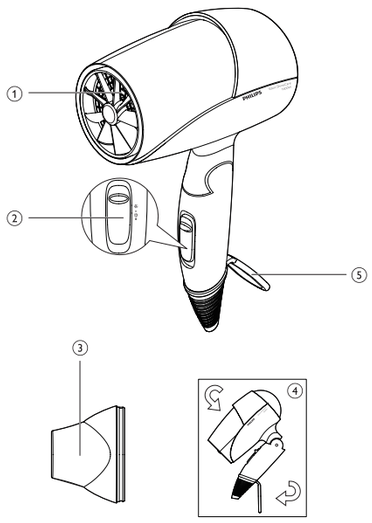

EN	User manual	ZH-HK	使用手冊
PT	Manual do utilizador		دليل المستخدم AR
MS-MY	Manual pengguna		راهنمای کاربر FA
ZH-CN	用户手册		

PHILIPS

Specifications are subject to change without notice
© 2014 Koninklijke Philips N.V.
All rights reserved.

3140 035 40071

English

Congratulations on your purchase, and welcome to Philips! To fully benefit from the support that Philips offers, register your product at www.philips.com/welcome.

1 Important

Read this user manual carefully before you use the appliance and keep it for future reference.

- WARNING: Do not use this appliance near water.
- When the appliance is used in a bathroom, unplug it after use since the proximity of water presents a risk, even when the appliance is switched off.
- WARNING: Do not use this appliance near bathtubs, showers, basins or other vessels containing water.
- Always unplug the appliance after use.
- If the appliance overheats, it switches off automatically. Unplug the appliance and let it cool down for a few minutes. Before you switch the appliance on again, check the grilles to make sure they are not blocked by fluff, hair, etc.
- If the mains cord is damaged, you must have it replaced by Philips, a service centre authorised by Philips or similarly qualified persons in order to avoid a hazard.
- This appliance can be used by children aged from 8 years and above and persons with reduced physical, sensory or mental capabilities or lack of experience and knowledge if they have been given supervision or instruction concerning use of the appliance in a safe way and understand the hazards involved. Children shall not play with the appliance. Cleaning and user maintenance shall not be made by children without supervision.
- For additional protection, we advise you to install a residual current device (RCD) in the electrical circuit that supplies the bathroom. This RCD must have a rated residual operating current not higher than 30mA. Ask your installer for advice.
- Do not insert metal objects into the air grilles to avoid electric shock.
- Never block the air grilles.
- Before you connect the appliance, ensure that the voltage indicated on the appliance corresponds to the local power voltage.
- Do not use the appliance for any other purpose than described in this manual.
- Do not use the appliance on artificial hair.
- When the appliance is connected to the power, never leave it unattended.
- Never use any accessories or parts from other manufacturers or that Philips does not specifically recommend. If you use such accessories or parts, your guarantee becomes invalid.
- Do not wind the mains cord round the appliance.
- Wait until the appliance has cooled down before you store it.

Electromagnetic fields (EMF)

This Philips appliance complies with all applicable standards and regulations regarding exposure to electromagnetic fields.

Environment

Do not throw away the appliance with the normal household waste at the end of its life, but hand it in at an official collection point for recycling. By doing this, you help to preserve the environment.

2 Dry your hair

1 Connect the plug to a power supply socket.
   - For precise drying, attach the concentrator (3) onto the hairdryer.
   - To disconnect the attachment, pull it off the hairdryer.
2 Adjust the airflow switch (2) to suitable positions.

Setting	Function
❄	Cool airflow to fix your style
II	Hot and strong airflow for fast drying
	Gently dry the hair at a constant caring temperature
O	Switch off

↳ The ionic function is activated when the appliance is switched on, which provides additional shine and reduces frizz.

↳ When the function is on, a special odor may be smelt. It is normal as it is caused by the ions which are generated.

The specially designed EHD (Even Heat Distribution) air outlet (1) has been uniquely designed for a better distribution of heat to ensure less overheating of the hair while drying. It has been infused with fine Keratin to give your hair a silky smooth feeling.

After use:
1 Switch off the appliance and unplug it.
2 Place it on a heat-resistant surface until it cools down.
3 Clean the appliance with damp cloth.
4 Fold the appliance (4).
5 Keep it in a safe and dry place, free of dust. You can also hang it with the hanging loop (5).

3 Guarantee and service

If you need information e.g. about replacement of an attachment or if you have a problem, please visit the Philips website at www.philips.com or contact the Philips Customer Care Centre in your country (you find its phone number in the worldwide guarantee leaflet). If there is no Consumer Care Centre in your country, go to your local Philips dealer.

Português

Parabéns pela compra do seu produto e bem-vindo à Philips! Para usufruir de todas as vantagens da assistência oferecida pela Philips, registe o seu produto em www.philips.com/welcome.

1 Importante

Leia cuidadosamente este manual do utilizador antes de utilizar o aparelho e guarde-o para consultas futuras.

- AVISO: não utilize este aparelho perto de água.
- Quando o aparelho for utilizado numa casa-de-banho, desligue-o da corrente após a utilização, uma vez que a presença de água apresenta riscos, mesmo com o aparelho desligado.
- AVISO: não utilize este aparelho perto de banheiras, chuveiros, lavatórios ou outros recipientes que contenham água.
- Desligue sempre da corrente após cada utilização.
- Se o aparelho aquecer excessivamente, desliga-se automaticamente. Desligue o aparelho e deixe-o arrefecer durante alguns minutos. Antes de voltar a ligar o aparelho, verifique as grelhas e certifique-se de que não estão bloqueadas com pêlos, cabelos, etc.
- Se o fio estiver danificado, deve ser sempre substituído pela Philips, por um centro de assistência autorizado da Philips ou por pessoal devidamente qualificado para se evitarem situações de perigo.
- Este aparelho pode ser utilizado por crianças com idade igual ou superior a 8 anos e por pessoas com capacidades físicas, sensoriais ou mentais reduzidas, ou com falta de experiência e conhecimento, caso tenham sido supervisionadas ou lhes tenham sido dadas instruções relativas à utilização segura do aparelho e se tiverem sido alertadas para os perigos envolvidos. As crianças não podem brincar com o aparelho. A limpeza e a manutenção do utilizador não podem ser efectuadas por crianças sem supervisão.
- Para maior segurança, aconselhamos a instalação de um dispositivo de corrente residual (disjuntor) no circuito eléctrico que abastece a casa de banho. Este disjuntor deve ter uma corrente residual nominal não superior a 30 mA. Aconselhe-se com o seu electricista.
- Não introduza objectos metálicos nas grelhas de ar para evitar choques eléctricos.
- Nunca obstrua as grelhas de ventilação.
- Antes de ligar o aparelho, certifique-se de que a tensão indicada no mesmo corresponde à tensão do local onde está a utilizá-lo.
- Não utilize o aparelho para outro fim que não o descrito neste manual.
- Não utilize o aparelho sobre cabelo artificial.
- Nunca deixe o aparelho sem vigilância quando estiver ligado à corrente.
- Nunca utilize quaisquer acessórios ou peças de outros fabricantes ou que a Philips não tenha especificamente recomendado. Se utilizar tais acessórios ou peças, a garantia perderá a validade.
- Não enrole o fio de alimentação à volta do aparelho.
- Aguarde que o aparelho arrefeça antes de o guardar.

Campos electromagnéticos (CEM)

Este aparelho Philips cumpre todas as normas e regulamentos aplicáveis relativos à exposição a campos electromagnéticos.

Ambiente

No final da vida útil do aparelho, não o elimine com os resíduos domésticos; entregue-o num ponto recolha para reciclagem. Ao fazê-lo, ajuda a preservar o ambiente.

2 Secar o seu cabelo

1 Ligue a ficha a uma tomada de corrente eléctrica.
   - Para uma secagem mais precisa, encaixe o concentrador (3) no secador.
   - Para desencaixar um acessório, retire-o do aparelho.
2 Ajuste o interruptor do fluxo de ar (2) para as posições adequadas.

Regulação	Função
❄	Fluxo de ar frio para fixar o penteado
II	Fluxo de ar quente e forte para secagem rápida
	Secagem suave do cabelo a uma temperatura de cuidado constante
O	Desligar

↳ A função de iões é activada quando o aparelho é ligado e fornece um brilho adicional e reduz o frisado.

↳ Poderá notar um odor especial quando a função estiver ligada. Isto é normal, visto que é causado pelos iões que são gerados.

A saída de ar de distribuição uniforme do calor (1) foi concebida especial e exclusivamente para este aparelho para uma melhor distribuição do calor, assegurando um menor aquecimento excessivo do cabelo durante a secagem. Foi introduzida queratina para proporcionar ao seu cabelo uma sensação suave e sedosa.

Após a utilização:
1 Desligue o aparelho e retire a ficha da corrente.
2 Coloque-o numa superfície resistente ao calor até que arrefeça.
3 Limpe o aparelho com um pano húmido.
4 Dobre o aparelho (4).
5 Guarde-o num local seguro e seco, sem pó. Também pode pendurá-lo pela argola de suspensão (5).

3 Garantia e assistência

Caso necessite de informações, p. ex. sobre a substituição de um acessório, ou tenha algum problema, visite o Web site da Philips em www.philips.com ou contacte o Centro de Atendimento ao Cliente Philips do seu país (o número de telefone encontra-se o folheto de garantia mundial). Se não existir um Centro de Apoio ao Cliente no seu país, dirija-se ao representante local da Philips.

Bahasa Melayu

Tahniah atas pembelian anda dan selamat menggunakan Philips! Untuk mendapatkan manfaat sepenuhnya daripada sokongan yang ditawarkan oleh Philips, daftar produk anda di www.philips.com/welcome.

1 Penting

Baca dan teliti manual pengguna ini sebelum anda menggunakan perkakas dan simpan untuk rujukan masa depan.

- AMARAN: Jangan gunakan perkakas ini dekat dengan air.
- Apabila anda menggunakan perkakas ini dalam bilik mandi, cabut plagnya setelah digunakan kerana kehampirannya dengan air juga adalah risiko, walaupun setelah perkakas dimatikan.
- AMARAN: Jangan gunakan perkakas ini berhampiran dengan tab mandi, pancur air, sinki atau bekas lain yang mengandungi air.
- Cabut plag perkakas setiap kali selepas digunakan.
- Jika perkakas menjadi terlampau panas, ia dimatikan secara automatik. Cabut plag perkakas dan biarkan sejuk selama beberapa minit. Sebelum anda menghidupkan perkakas itu semula, periksa gril untuk memastikan ia tidak tersekat oleh gumpalan bulu, rambut dll.
- Jika kord sesalur kuasa rosak, ia mesti diganti oleh Philips, pusat servis yang dibenarkan oleh Philips ataupun pihak lain seumpamanya yang layak bagi mengelakkan bahaya.
- Perkakas ini boleh digunakan oleh kanak-kanak berumur 8 tahun dan ke atas dan orang yang kurang keupayaan fizikal, deria atau mental, atau kekurangan pengalaman dan pengetahuan jika mereka diberi pengawasan dan arahan berkaitan penggunaan perkakas secara selamat dan memahami bahaya yang mungkin berlaku. Kanak-kanak tidak sepatutnya bermain dengan perkakas ini. Pembersihan dan penyenggaraan tidak sepatutnya dilakukan oleh kanak-kanak tanpa pengawasan.
- Untuk perlindungan tambahan, kami mengesyorkan agar anda memasang peranti arus baki (RCD) dalam litar elektrik yang membekali bilik air tersebut. RCD ini mesti mempunyai arus operasi baki berkadar yang tidak melebihi 30mA. Tanya pemasang anda untuk mendapat nasihat.
- Jangan masukkan objek logam ke dalam gril udara untuk mengelakkan kejutan elektrik.
- Jangan menghalangi gril udara.
- Sebelum anda menyambungkan perkakas ini, pastikan voltan yang dinyatakan pada perkakas selaras dengan voltan kuasa tempatan anda.
- Jangan gunakan perkakas untuk sebarang tujuan lain selain daripada yang diterangkan dalam buku panduan ini.
- Jangan gunakan perkakas pada rambut palsu.
- Apabila perkakas telah disambungkan kepada kuasa, jangan sekali-kali dibiarkan tanpa diawasi.
- Jangan sekali-kali gunakan sebarang perkakas atau bahagian dari mana-mana pengilang atau yang tidak disyorkan secara khusus oleh Philips. Jika anda menggunakan aksesori atau bahagian yang sedemikian, jaminan anda menjadi tidak sah.
- Jangan lilit kord sesalur mengelilingi perkakas.
- Tunggu sehingga perkakas sejuk sebelum menyimpannya.

Medan elektromagnet (EMF)

Perkakas Philips mematuhi semua piawaian dan peraturan berkaitan dengan pendedahan kepada medan elektromagnet.

Alam sekitar

Jangan buang perkakas ini dengan sampah rumah biasa di akhir hayatnya, sebaliknya bawanya ke pusat pungutan rasmi untuk dikitar semula. Dengan melakukan ini, anda membantu memelihara alam sekitar.

2 Keringkan rambut anda

1 Sambungkan plag kepada soket bekalan kuasa.
   - Untuk pengeringan yang tepat, sambungkan penumpu (3) pada pengering rambut.
   - Untuk menanggalkan alat tambahan, cabutkannya dari pengering rambut.
2 Laraskan suis aliran udara (2) kepada kedudukan yang sesuai.

Tetapan	Fungsi
❄	Alir udara sejuk bagi menetapkan gaya anda
II	Alir udara yang panas dan kuat bagi pengeringan cepat
	Keringkan rambut dengan lembut pada suhu penjagaan
O	Matikan

↳ Fungsi ion diaktifkan apabila perkakas dihidupkan, fungsi ini memberi sinaran tambahan dan mengurangkan keriting terlalu halus.

↳ Apabila fungsi hidup, bau khusus mungkin terbau. Ia adalah perkara biasa kerana ia disebabkan oleh ion yang terjana.

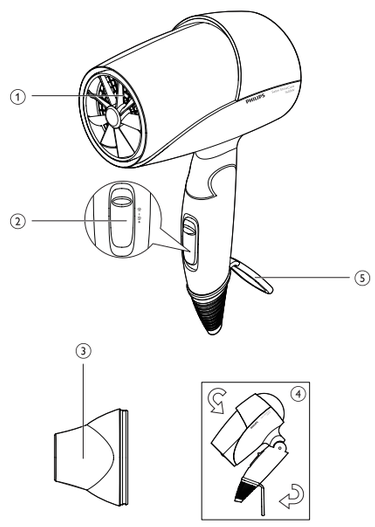

Salur keluar udara EHD (Penyebaran Haba Sekata) yang direka bentuk khas (①) telah direka bentuk khas untuk penyebaran haba yang lebih baik bagi mengurangkan pemanasan lampau sewaktu anda mengeringkan rambut. Ia telah direndamkan dengan Keratin untuk menjadikan rambut anda lembut dan licin.

Selepas digunakan:

1 Matikan perkakas dan cabut plagnya.
2 Letakkannya di atas permukaan yang tahan panas sehingga ia menyejuk.
3 Bersihkan perkakas dengan kain lembap.
4 Lipat perkakas (④).
5 Simpan di tempat yang selamat dan kering, bebas daripada habuk. Anda juga boleh menggantungnya dengan gelung penggantung (⑤).

3 Jaminan dan perkhidmatan

Sekiranya anda memerlukan maklumat mengenai penggantian alat tambahan atau jika anda mempunyai masalah, sila layari laman web Philips di www.philips.com atau hubungi Pusat Layanan Pelanggan Philips di negara anda (anda boleh mendapatkan nombor telefonnya di dalam risalah jaminan serata dunia). Jika tiada Pusat Layanan Pelanggan di negara anda, pergi ke penjual Philips tempatan anda.

简体中文

感谢您的惠顾，欢迎光临飞利浦！为了您能充分享受飞利浦提供的支持，请在 www.philips.com/welcome 上注册您的产品。

1 重要事项

使用产品之前，请仔细阅读本用户手册，并妥善保管以供日后参考。

- 警告：请勿在靠近水源的地方使用本产品。
- 本产品在浴室内使用时，使用后拔下插头，因为即使本产品开关断开后，接近水仍存在危险。
- 警告：不要在盛水的浴缸、淋浴、洗脸盆或其他器皿附近使用本器具。
- 警告符号注释：禁止在洗澡或淋浴时使用。
- 使用后务必拔下产品的插头。
- 如果产品过热，它将自动关闭电源。拔掉产品插头，让其冷却几分钟。再次启动产品之前，请检查出风口，确保其未被绒毛、头发等杂物堵塞。
- 如果电源线损坏，为避免危险，必须由飞利浦、飞利浦授权的服务中心或类似的专职人员来更换。
- 本产品适合由 8 岁或以上年龄的儿童以及肢体不健全、感觉或精神上有障碍或缺乏相关经验和知识的人士使用，但前提是有人对他们使用本产品进行监督或指导，以确保他们安全使用，并且让他们明白相关的危害。不得让儿童玩耍本产品。不要让儿童在无人监督的情况下进行清洁和保养。
- 为了增加保护，建议在浴室供电的电气回路中安装一个额定剩余工作电流不超过 30mA 的剩余电流装置 (RCD)。详情请向 RCD 安装商咨询。
- 切勿将金属物体插入风口，以免触电。
- 切勿阻塞电吹风风口。
- 连接产品之前，请确保产品上标示的电压与当地电源电压相符。
- 请勿将本产品用于本手册中说明以外的任何其它用途。
- 请勿对假发使用本产品。
- 当产品连接了电源时，切勿让其无人看管。
- 切勿使用由其它制造商生产的，或未经飞利浦特别推荐的任何附件或部件。如果使用此类附件或部件，您的保修将失效。
- 切勿将电源线缠绕在产品上。
- 待产品完全冷却后再存放。

电磁场 (EMF)

本飞利浦产品符合所有有关暴露于电磁场的适用标准和法规。

环境

弃置产品时，请不要将其与一般生活垃圾堆放在一起，应将其交给政府指定的回收中心。 这样做有利于环保。

2 吹干头发

1 将插头连接至电源插座。
   - 要集中风力吹干头发，请将集风嘴 (③) 安装到电吹风上。
   - 要卸下附件，将其从产品拉出即可。
2 将风速开关 (②) 调至适当的位置。

设置	功能
❄	冷风用于定型
II	强劲热风，用于快速吹干
℗	以恒定温度轻柔地吹干头发
○	关闭

↳ 如果产品已打开，负离子功能将被激活，令秀发更加闪亮、顺滑。

↳ 当此功能处于打开状态时，可能会发出一种特殊气味。这是正常情况，是由所产生的负离子导致的。

专门设计的 EHD（热量均匀分布）出风口 (①) 设计独特，可更好地分配热量，有效确保在吹干的同时减少头发过热现象。该出风口还注入了精细角蛋白，令秀发如丝般顺滑。

使用后：

1 关闭产品并拔下电源插头。
2 将产品置于隔热表面上，直至其冷却。
3 用湿布擦拭本产品。
4 折叠产品 (④)。
5 将产品存放在安全、干燥、清洁的位置。您也可以使用挂环 (⑤) 将产品挂起存放。

3 保修与服务

如果您需要了解信息（如更换附件的相关信息）或有任何疑问，请访问飞利浦网站 www.philips.com。您也可以与您所在地的飞利浦客户服务中心联系（可从保修卡中找到其电话号码）。
如果您所在的国家/地区没有飞利浦客户服务中心，请向当地的飞利浦经销商求助。

繁體中文

感謝您購買 Philips 產品，歡迎來到 Philips 世界！要享受 Philips 為您提供的全面支援，請在 www.Philips.com/welcome 網站註冊您的產品。

1 重要事項

使用本產品前請先閱讀本用戶手冊，並保管以作將來參考。

- 警告：請勿在水分附近使用本產品。
- 即使本產品已關閉，鄰近水分仍然存在風險，因此在浴室使用本產品時，請於使用後拔除電線。
- 警告：請勿在浴缸、花灑、水盆或其他載有水的容器附近使用本產品。
- 使用本產品後必需拆除電源。
- 如果本產品過熱，便會自動關閉。拔除本產品的插頭，讓產品冷卻數分鐘。重新開啟本產品前，檢查護網確保沒有受到塵團、毛髮等物件的阻擋。
- 如電線受損，您必需經由 Philips，Philips 認可的服務中心，或是同樣受認可人仕更換以避免危險。
- 此產品可供八歲及以上兒童，體能、感官或心智能力低下人仕，或缺乏知識及經驗人仕使用，如該等人仕已就使用本產品給予監督或有關安全使用本產品的指導及明白本產品的使用所涉及的危險。請勿讓孩童將本產品當成玩具。兒童不應於沒有監督情況下對產品進行清潔及維護。
- 為增強保護，我們建議在浴室的電路安裝漏電斷路器（RCD）。漏電斷路器必需有不高於 30mA 的餘差啟動電流。請向您的安裝業者尋求建議。
- 請勿將金屬物件插入空氣護網，以避免觸電。
- 切勿阻擋空氣護網。
- 在連接本產品前，請先確保表示在本產品上的電壓跟當地電壓相符。
- 請勿將本產品使用於用戶手冊所描述以外的目的。
- 請物在人假髮上使用本產品。
- 當本產品接上了電源，不可放置不管。
- 請勿使用任何其他廠商製造而非 Philips 特別建議使用的配件或零件。如使用該等配件或零件，您的保障將會失效。
- 請勿將電線圍繞本產品。
- 存放前請等待產品冷卻。

電磁場（EMF）

這款 Philips 產品符合一切有關電磁場暴露的適用安全標準及條例。

環境

請勿在本產品使用壽命結束後當作一般家庭垃圾廢棄，應交給官方回收站作循環再用。這樣做有助保護環境。

2 乾髮

1 將插頭連接至供電插口。
   - 為了更有效乾髮，將集風嘴 (③) 連接到電風筒。
   - 要斷開連接配件，從電風筒取下配件。
2 將風量切換 (②) 調較至適當的位置。

設定	功能
❄	以冷風定型
II	強力熱風快速乾髮
℗	恆溫護髮溫度溫和乾髮
○	關閉

↳ 開啟產品時便會啟用離子功能，能加強光澤並減少毛燥。

↳ 功能開啟時，可能會發出特殊氣味。這種氣味由本功能所產生的離子而引致的，屬於正常現象。

特別設計的 EHD（熱力均勻分佈）出風口 (①) 經過特別設計，傳熱更均勻，確保乾髮時不會過熱。注入優良角質蛋白，讓您的秀髮如絲般柔滑。

使用之後：

1 關閉本產品並拔除插頭。
2 放在耐熱表面上直至它冷卻。
3 使用濕布清潔本產品。
4 摺疊本產品 (④)。
5 存放在安全、乾爽而無塵的地方。您亦可以用掛環 (⑤) 把它掛起。

3 保養及服務

如果您需要例如有關更換附件的資料或有疑問，請前往 Philips 網站 www.philips.com 或聯絡您的國家的 Philips 顧客服務中心 (您會在全球保障小冊子上找到其電話號碼)。如果您的國家沒有顧客服務中心，請前往當地的 Philips 經銷商。

العربية

تهانينا لشرائكم هذا المنتج ومرحبًا بكم في عالم فيليبس! للاستفادة الكاملة من الدعم الذي تقدمه Philips، قم بتسجيل المنتج في www.philips.com/welcome.

1 هام

اقرأ دليل المستخدم بعناية قبل استخدام الجهاز واحفظه للرجوع إليه مستقبلًا.

- تحذير: لا تستخدم هذا الجهاز بالقرب من الماء.
- عند استخدام هذا الجهاز في الحمام، قم بفصل الطاقة عنه مباشرةً بعد استخدامه ذلك أن قربه من الماء يشكل خطراً حتى عندما يكون متوقفاً عن التشغيل.
- تحذير: لا تستخدم هذا الجهاز بالقرب من حوض الاستحمام، أو مِرشّة الاغتسال، أو المِغسلة أو أي أوعية أخرى تحتوي على ماء.
- قم دائماً بفصل الطاقة عن الجهاز بعد الاستخدام.
- إذا تعرّض الجهاز للسخونة الزائدة، يتوقف تلقائياً عن التشغيل. قم بفصل الطاقة عن الجهاز ودعه يبرد لدقائق قليلة. وقبل تشغيل الجهاز مجدداً، تحقق من الشبكات للتأكد من عدم انسدادها بالزغب والشعر، وغير ذلك.
- إذا كان سلك الطاقة الرئيسي تالفاً، فيجب استبداله من قبل Philips أو مركز خدمة مخوَّل من قبل Philips أو أشخاص مؤهلين لتجنب أي خطر.
- يمكن استخدام هذا الجهاز من قبل الأطفال الذين يبلغ عمرهم 8 سنوات وما فوق والأشخاص الذين يعانون من اختلال في القدرات الجسدية أو الحسية أو العقلية، أو الذين تنقصهم الخبرة والمعرفة، في حال تم الإشراف عليهم أو تم تزويدهم بإرشادات تتعلق باستخدام هذا الجهاز بطريقة آمنة وفي حال كانوا يدركون المخاطر التي قد يتعرضون لها. لا يجب أن يلعب الأطفال بالجهاز. لا يجب أن يقوم الأطفال بتنظيف الجهاز أو صيانته من دون الإشراف عليهم.
- لحماية إضافية، ننصحك بتركيب جهاز التيار المتخلّف RCD في الدارة الكهربائية التي تزوّد الحمام بالطاقة. على جهاز RCD أن يكون مزوّداً بتيار تشغيل متخلّف مصنف لا يزيد عن 30 مللي أمبير. اطلب نصيحة المثبّت.
- لا تقم بإدخال أجسام معدنية داخل شبكات الهواء لتفادي حدوث أي صدمات كهربائية.
- امتنع عن سدّ شبكات الهواء.
- قبل توصيل الجهاز بالكهرباء، تأكد من أن الفولتية المشار إليها على الجهاز متوافقة مع الفولتية المحلية.
- لا تستخدم الجهاز لأي غرض آخر غير المبين في هذا الدليل.
- لا تستخدم الجهاز على الشعر الصناعي.
- لا تترك الجهاز من دون مراقبة أثناء توصيله بالكهرباء.
- لا تستخدم أبداً أي أكسسوارات أو قطع لا توصي بها Philips أو تابعة لشركات مصنعة أخرى. فإذا استخدمت أي أكسسوارات أو قطع من هذا النوع، يصبح الضمان غير صالح.
- لا تقم بلف سلك الطاقة الرئيسي حول الجهاز.
- انتظر حتى يبرد الجهاز قبل تخزينه.

الحقول الكهرومغناطيسية (EMF)

يتوافق جهاز Philips هذا مع كافة المعايير والأنظمة المطبقة المتعلقة بالتعرض للحقول الكهرومغناطيسية.

البيئة

لا ترمي الجهاز لدى انتهاء فترة استهلاكه مع النفايات المنزلية العادية، بل سلّمه إلى مركز معتمد لإعادة التدوير. بمبادرتك هذه، ستساهم في المحافظة على البيئة.

2 تجفيف الشعر

1 قم بتوصيل مأخذ التوصيل بمقبس وحدة تزويد بالطاقة.
   - لتجفيف دقيق، قم بإرفاق المكثف (③) بمجفف الشعر.
   - لفصل الملحق، اسحبه من مجفف الشعر.
2 قم بتعيين مفتاح تدفق الهواء (②) إلى الموقع المناسب.

الإعداد	الوظيفة
❄	تدفق هواء بارد لتثبيت تسريحتك
II	تدفق هواء ساخن وقوي لتجفيف سريع
℗	تجفيف لطيف بدرجة حرارة ثابتة للعناية بشعرك
○	إيقاف التشغيل

↳ يتم تنشيط وظيفة العناية الأيونية عند إيقاف تشغيل الجهاز مما يوفر لمعانًا إضافيًا لشعرك ويقلل من التجعيدات.

↳ حين تكون هذه الوظيفة قيد التشغيل، من المحتمل أن تفوح رائحة معينة. الأمر طبيعي بسبب الأيونات التي يتم توليدها.

تم تصميم مخرج الهواء EHD (توزيع السخونة بطريقة متساوية) (①) خصيصًا لتوزيع السخونة بشكل أفضل وضمان نسبة تسخين مفرط أقل للشعر أثناء التجفيف. تم مزجها مع الكيراتين الدقيق لمنح شعرك ملمسًا ناعمًا كالحرير.

بعد الاستخدام:

1 قم بإيقاف تشغيل الجهاز وبفصل الطاقة عنه.
2 ضعه على سطح مقاوم للسخونة حتى يبرد.
3 نظّف الجهاز بقطعة قماش رطبة.
4 قم بطي الجهاز (④).
5 احفظه في مكان آمن وجاف. وخالٍ من الغبار. يمكنك أيضًا تعليقه بواسطة حلقة التعليق (⑤).

3 الضمان والخدمة

إذا احتجت إلى معلومات أو مثلاً إلى استبدال ملحق أو إذا واجهتك أي مشكلة، فيرجى زيارة موقع Philips على ويب www.philips.com أو الاتصال بمركز خدمة المستهلك التابع لـ Philips في بلدك (يمكنك إيجاد رقم الهاتف في نشرة الضمان العالمية). في حال عدم وجود مركز خدمة للمستهلك في بلدك، اقصد وكيل Philips في منطقتك.

فارسی

به دنیای محصولات Philips خوش آمدید. به شما برای خرید این محصول تبریک می گوییم! برای استفاده بهینه از خدمات پس از فروش Philips، دستگاه خود را در سایت www.philips.com/welcome ثبت نام کنید.

1 مهم

قبل از استفاده از دستگاه، این دفترچه راهنما را به دقت بخوانید و آن برای مراجعات بعدی نزد خود نگه دارید.

- هشدار: از دستگاه در نزدیکی آب استفاده نکنید.
- اگر از دستگاه در دستشویی استفاده می کنید، پس از مصرف، آن را از پریز بکشید. استفاده از دستگاه در نزدیکی آب خطرآفرین است، حتی اگر خاموش باشد.
- هشدار: از دستگاه در نزدیکی وان حمام، دوش آب، حوض یا ظروف حاوی آب استفاده نکنید.
- همیشه آن را پس از استفاده از پریز بکشید.
- اگر دستگاه بیش از حد گرم شد، به طور خودکار خاموش می شود. دستگاه را از برق کشیده و بگذارید برای چند دقیقه خنک شود. قبل از این که دوباره دستگاه را روشن کنید، دریچه ها را بررسی کنید که با مو، پرز و غیره مسدود نشده باشند.
- درصورتی که سیم برق آسیب دیده است برای جلوگیری از بروز خطر، آن را نزد نمایندگی های Philips، مرکز خدمات مجاز Philips یا اشخاص متخصص تعویض کنید.
- کودکان بالای 8 سال و افرادی که از توانایی جسمی، حسی و ذهنی کافی برخوردار نیستند یا تجربه و آگاهی ندارند می توانند با نظارت بزرگترها یا آموختن استفاده ایمن از دستگاه و آگاهی از خطرات ممکن، از دستگاه استفاده کنند. کودکان نباید با دستگاه بازی کنند. تمیز کردن و مراقبت از دستگاه نباید توسط کودکان بدون نظارت انجام شود.
- برای مراقبت بیشتر از این دستگاه، توصیه می شود که یک وسیله جریان مانده (RCD) را در مدار الکتریکی دستشویی نصب کنید. جریان کارکرد مانده در این RCD نباید از 30 میلی آمپر بیشتر باشد. برای اطلاعات بیشتر با فرد نصب کننده وسیله مشورت کنید.
- اشیاء فلزی را در دریچه های هوا وارد نکنید. چون احتمال برق گرفتگی وجود دارد.
- هرگز دریچه های هوا را مسدود نکنید.
- قبل از اتصال دستگاه به پریز برق، بررسی کنید که ولتاژ مشخص شده روی دستگاه با ولتاژ برق محلی شما مطابقت داشته باشد.
- از دستگاه به منظوری غیر از موارد شرح داده شده در این دفترچه راهنما استفاده نکنید.
- از دستگاه برای صاف کردن موهای مصنوعی استفاده نکنید.
- وقتی دستگاه به برق متصل است، آن را رها نکنید.
- هرگز از لوازم جانبی یا قطعات سازندگان دیگر یا لوازمی که Philips آن ها را توصیه نمی کند استفاده نکنید. اگر از چنین لوازم جانبی یا قطعاتی استفاده کنید، ضمانت نامه شما از درجه اعتبار ساقط می شود.
- سیم برق را دور دستگاه نپیچانید.
- قبل از جمع آوری دستگاه، صبر کنید تا خنک شود.

میدان الکترومغناطیسی (EMF)

این دستگاه Philips با کلیه قوانین و استانداردهای کاربردپذیر میدان های الکترومغناطیسی مطابقت دارد.

محیط زیست

پس از پایان عمر دستگاه، آن را همراه با زباله های معمولی خانگی دور نیاندازید بلکه این کار را طبق قوانین جمع آوری و بازیافت محلی خود انجام دهید. با این کار در حقیقت به حفظ محیط زیست خود کمک کرده اید.

2 خشک کردن موها

1 دوشاخه را به پریز برق بزنید.
   - برای خشک کردن بهتر و دقیق تر، متمرکز کننده (③) را به سشوار وصل کنید.
   - برای جدا کردن پخش کن هوا، آن را از سشوار بیرون بکشید.
2 کلید جریان هوا (②) را در وضعیت مناسب تنظیم کنید.

تنظیم	عملکرد
❄	جریان هوای خنک برای تثبیت حالت موها
II	جریان هوای داغ و قوی برای خشک کردن سریع موها
℗	خشک کردن ملایم موها در یک دمای ثابت و مناسب برای مو
○	خاموش شدن

↳ وقتی دستگاه روشن می شود، عملکرد یونی فعال می گردد که این عملکرد شفافیت بیشتری به موها داده و از وزشدن آن جلوگیری می کند.

↳ وقتی این عملکرد را روشن می کنید، بویی استشمام می شود. این امری عادی است چون به علت یون های تولید شده ایجاد می شود.

خروجی هوای EHD (توزیع یکنواخت حرارت) (①) برای توزیع بهتر حرارت و اطمینان از داغ نشدن بیش از حد موها در حین خشک شدن طراحی شده است. صفحات آغشته به کراتین می‌باشند و به موهایتان حالت شفاف و ابریشمی می‌دهند.

پس از استفاده:

1 دستگاه را خاموش کرده و آن را از پریز خارج کنید.
2 دستگاه را روی یک سطح مقاوم در برابر حرارت قرار دهید تا خنک شود.
3 دستگاه را با استفاده از یک پارچه مرطوب تمیز کنید.
4 دستگاه را جمع کنید (④).
5 و سپس آن را در محلی خشک و امن، بدون گرد و غبار قرار دهید. می‌توانید دستگاه را با حلقه (⑤) آویزان کنید.

3 ضمانت نامه و خدمات پس از فروش

برای کسب اطلاعات مثلا برای رفع اشکال دستگاه خود، لطفاً از وب سایت Philips به آدرس www.philips.com بازدید فرمایید یا با مرکز خدمات پس از فروش Philips در کشور خود تماس بگیرید (برای دسترسی به شماره تلفن این مراکز در سراسر جهان به برگ ضمانت نامه مراجعه کنید). اگر در کشور شما مرکز خدمات پس از فروش Philips وجود ندارد به فروشنده دستگاه خود مراجعه نمایید.