Register your product and get support at
www.philips.com/welcome

HP8280

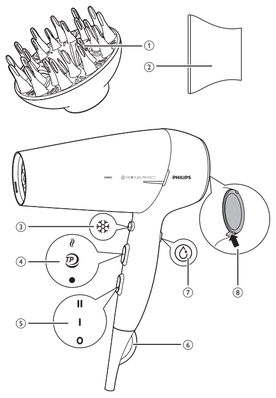

EN	User manual	IT	Manuale utente
DA	Brugervejledning	NL	Gebruiksaanwijzing
DE	Benutzerhandbuch	NO	Brukerhåndbok
EL	Εγχειρίδιο χρήσης	PT	Manual do utilizador
ES	Manual del usuario	SV	Användarhandbok
FI	Käyttöopas	TR	Kullanım kılavuzu
FR	Mode d'emploi	MS-MY	Manual pengguna
IN	Buku Petunjuk Pengguna	ZH-CN	用户手册

PHILIPS

Specifications are subject to change without notice
© 2013 Koninklijke Philips N.V.
All rights reserved.

3140 035 38551

English

Congratulations on your purchase, and welcome to Philips! To fully benefit from the support that Philips offers, register your product at www.philips.com/welcome.

1 Important

Read this user manual carefully before you use the appliance and keep it for future reference.

- WARNING: Do not use this appliance near water.
- When the appliance is used in a bathroom, unplug it after use since the proximity of water presents a risk, even when the appliance is switched off.
- WARNING: Do not use this appliance near bathtubs, showers, basins or other vessels containing water.
- Always unplug the appliance after use.
- If the appliance overheats, it switches off automatically. Unplug the appliance and let it cool down for a few minutes. Before you switch the appliance on again, check the grilles to make sure they are not blocked by fluff, hair, etc.
- If the mains cord is damaged, you must have it replaced by Philips, a service centre authorised by Philips or similarly qualified persons in order to avoid a hazard.
- This appliance can be used by children aged from 8 years and above and persons with reduced physical, sensory or mental capabilities or lack of experience and knowledge if they have been given supervision or instruction concerning use of the appliance in a safe way and understand the hazards involved. Children shall not play with the appliance. Cleaning and user maintenance shall not be made by children without supervision.
- For additional protection, we advise you to install a residual current device (RCD) in the electrical circuit that supplies the bathroom. This RCD must have a rated residual operating current not higher than 30mA. Ask your installer for advice.
- Do not insert metal objects into the air grilles to avoid electric shock.
- Never block the air grilles.
- Before you connect the appliance, ensure that the voltage indicated on the appliance corresponds to the local power voltage.
- Do not use the appliance for any other purpose than described in this manual.
- Do not use the appliance on artificial hair.
- When the appliance is connected to the power, never leave it unattended.
- Never use any accessories or parts from other manufacturers or that Philips does not specifically recommend. If you use such accessories or parts, your guarantee becomes invalid.
- Do not wind the mains cord round the appliance.
- Wait until the appliance has cooled down before you store it.

Electromagnetic fields (EMF)

This Philips appliance complies with all applicable standards and regulations regarding exposure to electromagnetic fields.

Environment

Your product is designed and manufactured with high quality materials and components, which can be recycled and reused.

When this crossed-out wheeled bin symbol is attached to a product it means the product is covered by the European Directive 2012/19/EU.

Please inform yourself about the local separate collection system for electrical and electronic products.

Please act according to your local rules and do not dispose of your old products with your normal household waste. The correct disposal of your old product will help prevent potential negative consequences for the environment and human health.

2 Introduction

The MoistureProtect dryer has an innovative new sensor technology called the Moisture Protect sensor.

This technology has been specifically designed to preserve the natural hydration of your hair. The infrared sensor measures the temperature of your hair while drying it, diagnoses your hair and adapts the temperature to preserve its natural hydration. This gives advanced protection to your hair and scalp from overheating and therefore keeps your hair healthier and shinier. We've already turned the sensor on so you can enjoy maximum protection right from the start.

3 Dry your hair

1 Connect the plug to a power supply socket.
2 Attach a concentrator or volume diffuser for your styling needs.

Concentrator

For precise drying, attach the concentrator (2) onto the hairdryer.

Volume Diffuser

To enhance volume for curls and bouncy style, attach the diffuser (1) onto the hairdryer. Insert the pins into your hair to touch your scalp and make rotating movements. You are recommended to use the Thermoprotect heat setting for this purpose.

3 Adjust the airflow switch (5) and temperature switch (4) to suitable positions.
4 Switch on MoistureProtect (7) for more protection. The moisture protect is on when using for the first time.
↳ The purple LED light on the product indicates the moisture protect sensor is on.

Switch	Settings	Function
Temperature	Hot	Dry shower-wet hair quickly.
	Thermoprotect	Dry your hair at a constant caring temperature..
	●	Gently dry the hair.
Airflow	II	Strong airflow and fast drying.
	I	Gentle airflow and styling.
	○	Switch off.
MoistureProtect		Protect the hair from overheating and preserve the natural hydration of your hair.

5 Press the cool shot button (3) for cool airflow to fix your style.
↳ When the appliance is powered on, ions are automatically and continuously dispensed, reducing frizz and providing additional shine.

After use:

1 Switch off the appliance and unplug it.
2 Place it on a heat-resistant surface until it cools down.
3 To disconnect the concentrator (2) or volume diffuser (1), pull it off the hairdryer.
4 Press the latch to detach the air inlet grille (8) to remove hair and dust.
5 Clean the appliance by a damp cloth.
6 Keep it in a safe and dry place, free of dust. You can also hang it with the hanging loop (6).

4 Guarantee and service

If you need information e.g. about replacement of an attachment or if you have a problem, please visit the Philips website at www.philips.com/support or contact the Philips Customer Care Centre in your country. The phone number is in the worldwide guarantee leaflet. If there is no Consumer Care Centre in your country, go to your local Philips dealer.

Dansk

Tillykke med dit køb, og velkommen til Philips! For at få fuldt udbytte af den støtte, Philips tilbyder, skal du registrere dit produkt på www.philips.com/welcome.

1 Vigtigt

Læs denne brugervejledning grundigt, før du tager apparatet i brug, og opbevar den til senere brug.

- ADVARSEL: Anvend ikke dette apparat i nærheden af vand.
- Hvis du anvender apparatet i badeværelset, skal du trække stikket ud efter brug, da vand udgør en risiko, selvom apparatet er slukket.
- ADVARSEL: Brug ikke dette apparat i nærheden af badekar, brusekabiner, kummer eller andre kar, der indeholder vand.
- Tag altid stikket ud af stikkontakten efter brug.
- Hvis apparatet bliver overophedet, slukker det automatisk. Tag stikket ud af stikkontakten og lad apparatet afkøle i et par minutter. Før du tænder apparatet igen, skal du kontrollere gitrene for at sikre, at de ikke er blokeret af fnug, hår osv.
- Hvis netledningen beskadiges, må den kun udskiftes af Philips, et autoriseret Philips-serviceværksted eller en tilsvarende kvalificeret fagmand for at undgå enhver risiko.
- Dette apparat kan bruges af børn fra 8 år og opefter og personer med reducerede fysiske, sensoriske eller mentale evner eller manglende erfaring og viden, hvis de er blevet instrueret i sikker brug af apparatet og forstår de medfølgende risici. Lad ikke børn lege med apparatet. Rengøring og vedligeholdelse må ikke foretages af børn uden opsyn.
- Som en ekstra sikkerhedsforanstaltning anbefales det, at installationen til badeværelset er forsynet med et HFI-relæ, der ikke overstiger 30mA. Kontakt eventuelt en el-installatør.
- Stik aldrig metalgenstande ind i luftgitrene, da dette kan give elektrisk stød.
- Blokér aldrig luftgitrene.
- Før du tilslutter apparatet, skal du sikre dig, at den spænding, der er angivet på apparatet, svarer til den lokale spænding.
- Brug kun apparatet til de formål, der er beskrevet i denne vejledning.
- Brug aldrig apparatet i kunstigt hår.
- Hold konstant opsyn med apparatet, når det er sluttet til stikkontakten.
- Brug aldrig tilbehør eller dele fra andre fabrikanter eller tilbehør/dele, som ikke specifikt er anbefalet af Philips. Hvis du anvender en sådan type tilbehør eller dele, annulleres garantien.
- Rul aldrig ledningen op omkring apparatet.
- Læg aldrig apparatet væk, før det er helt afkølet.

Elektromagnetiske felter (EMF)

Dette Philips-apparat overholder alle branchens gældende standarder og regler angående eksponering for elektromagnetiske felter.

Miljøhensyn

Dit produkt er udviklet og fremstillet i materialer og komponenter af høj kvalitet, som kan genbruges.

Når et produkt er forsynet med dette symbol med en overkrydset affaldspsand på hjul, betyder det, at produktet er omfattet af EU-direktiv 2012/19/EU.

Forhør dig på den lokale genbrugsstation for elektriske og elektroniske produkter.

Følg de lokale regler, og bortskaf ikke dine udtjente produkter sammen med almindeligt husholdningsaffald. Korrekt bortskaffelse af udtjente produkter er med til at forhindre negativ påvirkning af miljø og menneskers helbred.

2 Introduktion

MoistureProtect-tørreren har en innovativ ny sensorteknologi, der hedder Moisture Protect-sensoren.

Denne teknologi er specielt designet til at bevare dit hårs naturlige hydrering. Den infrarøde sensor måler dit hårs temperatur under tørringen, diagnoticerer dit hår og tilpasser temperaturen for at bevare dets naturlige hydrering. Det giver avanceret beskyttelse af hår og hovedbund, så de ikke overophedes, og holder derved dit hår sundt og skinnende. Vi har allerede aktiveret sensoren, så du kan nyde den maksimale beskyttelse lige fra starten.

3 Tør dit hår

1 Sæt stikket i stikkontakten.
2 Sæt en koncentrator eller volumendiffuser på til at opfylde dine stylingbehov.

Fønnæb

Ønsker du præcis tørring, skal du sætte koncentratoren (2) på hårtørreren.

Volumendiffuser

For at opnå mere volumen til krøller og fyldige frisurer skal du sætte diffuseren (1) på hårtørreren. Sæt diffuserens "tænder" ind i håret, så du kan røre hovedbunden og lave roterende bevægelser. Det anbefales, at du bruger Thermoprotect-varmeindstillingen til dette formål.

3 Juster knappen til luftstrøm (5) og temperaturknappen (4) til passende positioner.
4 Tænd for MoistureProtect (7) for at få mere beskyttelse. Fugtighedsbeskyttelsen er tændt, når du bruger den for første gang.
↳ Det lilla LED-lys på produktet angiver, at fugtighedsbeskyttelsessensoren er tændt.

Omskifter	Indstillinger	Funktion
Temperatur	Spændende	Tør vådt hår hurtigt efter brusebad.
	Termobeskyttelse	Tør håret ved en konstant skånsom temperatur
	●	Tør håret nænsomt.
Luftstrøm	II	Kraftig luftstrøm til hurtig tørring.
	I	Moderat luftstrøm og styling.
	○	Sluk.
MoistureProtect		Beskyt håret fra overophedning, og bevar dit hårs naturlige hydrering.

5 Tryk på koldluftknappen (3) for en kølig luftstrøm til at sætte frisuren.
↳ Når apparatet er tændt, produceres og frigives der automatisk og kontinuerligt ioner, hvilket reducerer krusning og giver yderligere glans.

Efter brug:

1 Sluk for apparatet, og tag stikket ud af stikkontakten.
2 Placer det på en overflade, der kan tåle varme, mens det køler ned.
3 Frakobl koncentratoren (2) eller volumendiffuseren (1) ved at trække den ud af hårtørreren.
4 Tryk på låsen for at afmontere luftindtagsgitteret (8), så hår og støv kan fjernes.
5 Rengør apparatet med en fugtig klud.
6 Opbevar det på et sikkert og tørt sted, der er frit for støv. Du kan også hænge det op i ophængningsstroppen (6).

4 Garanti og service

Hvis du har behov for oplysninger, f.eks. om udskiftning af tilbehør, eller har et problem, kan du besøge Philips' websted på www.philips.com/support eller kontakte Philips Kundecenter i dit land Telefonnummeret findes i folderen "World-Wide Guarantee". Hvis der ikke findes et kundecenter i dit land, bedes du kontakte din lokale Philips-forhandler.

Deutsch

Herzlichen Glückwunsch zu Ihrem Kauf und willkommen bei Philips! Um den Support von Philips in Anspruch nehmen zu können, müssen Sie Ihr Produkt unter www.philips.com/welcome registrieren.

1 Wichtige Hinweise

Lesen Sie vor Gebrauch des Geräts das Benutzerhandbuch sorgfältig durch, und bewahren Sie es für die Zukunft auf.

- WARNUNG: Verwenden Sie das Gerät nicht in der Nähe von Wasser.
- Wenn das Gerät in einem Badezimmer verwendet wird, trennen Sie es nach dem Gebrauch von der Stromversorgung. Die Nähe zum Wasser stellt ein Risiko dar, sogar wenn das Gerät abgeschaltet ist.
- WARNUNG: Verwenden Sie das Gerät nicht in der Nähe von Badewannen, Duschen, Waschbecken oder sonstigen Behältern mit Wasser.
- Ziehen Sie nach jedem Gebrauch den Netzstecker aus der Steckdose.
- Bei Überhitzung wird das Gerät automatisch ausgeschaltet. Ziehen Sie den Netzstecker aus der Steckdose, und lassen Sie das Gerät einige Minuten abkühlen. Vergewissern Sie sich vor dem erneuten Einschalten, dass keine Flusen, Haare usw. die Gebläseöffnung blockieren.
- Um Gefährdungen zu vermeiden, darf ein defektes Netzkabel nur von einem Philips Service-Center, einer von Philips autorisierten Werkstatt oder einer ähnlich qualifizierten Person durch ein Original-Ersatzkabel ersetzt werden.
- Dieses Gerät kann von Kindern ab 8 Jahren und Personen mit verringerten physischen, sensorischen oder psychischen Fähigkeiten oder Mangel an Erfahrung und Kenntnis verwendet werden, wenn sie bei der Verwendung beaufsichtigt wurden oder Anweisung zum sicheren Gebrauch des Geräts erhalten und die Gefahren verstanden haben. Kinder dürfen nicht mit dem Gerät spielen. Die Reinigung und Wartung darf nicht von Kindern ohne Aufsicht durchgeführt werden.
- Der Einbau einer Fehlerstromschutzeinrichtung in dem Stromkreis, der das Badezimmer versorgt, bietet zusätzlichen Schutz. Dieses Gerät muss über einen Nennauslösestrom von maximal 30 mA verfügen. Bei Fragen wenden Sie sich an Ihren Installateur.
- Führen Sie keine Metallgegenstände in die Lufteinlass- oder Gebläseöffnung ein, da dies zu Stromschlägen führen kann.
- Halten Sie Lufteinlassgitter und Gebläseöffnung immer frei.
- Bevor Sie das Gerät an eine Steckdose anschließen, überprüfen Sie, ob die auf dem Gerät angegebene Spannung mit der Netzspannung vor Ort übereinstimmt.
- Verwenden Sie das Gerät nie für andere als in dieser Bedienungsanleitung beschriebene Zwecke.
- Verwenden Sie das Gerät nicht zum Trocknen von Kunsthaar.
- Wenn das Gerät an eine Steckdose angeschlossen ist, lassen Sie es zu keiner Zeit unbeaufsichtigt.
- Verwenden Sie niemals Zubehör oder Teile, die von Drittherstellern stammen bzw. nicht von Philips empfohlen werden. Wenn Sie diese(s) Zubehör oder Teile verwenden, erlischt Ihre Garantie.
- Wickeln Sie das Netzkabel nicht um das Gerät.
- Lassen Sie das Gerät abkühlen, bevor Sie es wegräumen.

Elektromagnetische Felder

Dieses Philips Gerät erfüllt sämtliche Normen und Regelungen bezüglich der Exposition in elektromagnetischen Feldern.

Umwelt

Ihr Gerät wurde unter Verwendung hochwertiger Materialien und Komponenten entwickelt und hergestellt, die recycelt und wiederverwendet werden können.

Befindet sich dieses Symbol (durchgestrichene Abfalltonne auf Rädern) auf dem Gerät, bedeutet dies, dass für dieses Gerät die Europäische Richtlinie 2012/19/EG gilt.

Informieren Sie sich über die örtlichen Bestimmungen zur getrennten Sammlung elektrischer und elektronischer Geräte.

Richten Sie sich bitte nach den örtlichen Bestimmungen in Ihrem Land, und entsorgen Sie Altgeräte nicht über Ihren Hausabfall. Durch die korrekte Entsorgung Ihrer Altgeräte werden Umwelt und Menschen vor möglichen negativen Folgen geschützt.

2 Einführung

The MoistureProtect-Haartrockner verfügt über eine innovative neue Sensor-Technologie namens MoistureProtect-Sensor.

Diese Technologie wurde speziell dazu entwickelt, um die natürliche Feuchtigkeit Ihres Haars zu erhalten. Der Infrarot-Sensor misst beim Trocknen die Temperatur Ihres Haars und passt die Temperatur an, um die natürliche Feuchtigkeit zu erhalten. Dadurch sind Ihr Haar und Ihre Kopfhaut vor zu viel Wärme geschützt und Ihr Haar bleibt glänzend und gesund. Wir haben den Sensor bereits aktiviert, damit Sie von Anfang an optimalen Schutz genießen können.

3 Haare trocknen

1 Verbinden Sie das Netzkabel mit einer Steckdose.
2 Bringen Sie je nach Styling einen Stylingdüse oder einen Volumendiffusor an.

Stylingdüse

Setzen Sie für präzises Trocknen die Stylingdüse (2) auf den Haartrockner.

Volumendiffusor

Um das Volumen und die Spannkraft Ihrer Locken zu verbessern, setzen Sie den Diffusor (1) auf den Haartrockner. Setzen Sie die Diffusorfinger in das Haar, sodass sie die Kopfhaut berühren und machen Sie kreisende Bewegungen. Zu diesem Zweck empfehlen wir die Verwendung der ThermoProtect-Temperatureinstellung.

3 Stellen Sie den Gebläse- (5) und den Temperaturschalter (4) auf die entsprechenden Positionen.
4 Schalten Sie für zusätzlichen Schutz MoistureProtect (7) ein. Bei der ersten Anwendung ist MoistureProtect angeschaltet.
↳ Das Lila LED-Licht auf dem Gerät gibt an, dass der MoistureProtect-Sensor eingeschaltet ist.

Umschaltung	Einstellungen	Funktion
Temperatur	Premium	Nasses Haar schnell trocknen.
	Schonendes Trocknen	Trocknen Sie Ihr Haar bei konstanter und schonender Temperatur.
	●	Sanftes Trocknen des Haars.
Luftwirbel	II	Starker Luftstrom für schnelles Trocknen.
	I	Sanfter Luftstrom und einfaches Styling.
	○	Ausschalten.
MoistureProtect		Schützen Sie Ihr Haar vor zu viel Wärme und bewahren Sie die natürliche Feuchtigkeit Ihres Haars.

5 Drücken Sie die Kaltluftstaste (3), um die Frisur mit der Kaltstufe zu fixieren.
↳ Wenn das Gerät eingeschaltet ist, werden automatisch und kontinuierlich Ionen abgegeben, die die statische Aufladung reduzieren und Ihrem Haar mehr Glanz verleihen.

Nach der Verwendung:

1 Schalten Sie das Gerät aus, und ziehen Sie den Netzstecker aus der Steckdose.
2 Legen Sie das Gerät auf eine hitzebeständige Unterlage, und lassen Sie es abkühlen.
3 Zum Abnehmen wird die Stylingdüse (2) oder der Volumendiffusor (1) einfach vom Haartrockner abgezogen.
4 Drücken Sie auf den Verschluss, um die Lufteinlassöffnung (8) abzunehmen und um Haare und Staub zu entfernen.
5 Reinigen Sie das Gerät mit einem feuchten Tuch.
6 Bewahren Sie das Gerät an einem sicheren, trockenen und staubfreien Ort auf. Sie können es auch an der Aufhängeöse (6) aufhängen.

4 Garantie und Service

Benötigen Sie weitere Informationen, z. B. zu einem Ersatzgerät, oder treten Probleme auf, besuchen Sie die Philips Website www.philips.com/support, oder setzen Sie sich mit einem Philips Service-Center in Ihrem Land in Verbindung. Die Telefonnummer befindet sich in der Garantieschrift. Sollte es in Ihrem Land kein Service-Center geben, wenden Sie sich bitte an Ihren lokalen Philips Händler.

Ελληνικά

Συγχαρητήρια για την αγορά σας και καλωσορίσατε στη Philips! Για να επωφεληθείτε πλήρως από την υποστήριξη που παρέχει η Philips, δηλώστε το προϊόν σας στη διεύθυνση www.philips.com/welcome.

1 Σημαντικό

Διαβάστε το παρόν εγχειρίδιο χρήσης προτού χρησιμοποιήσετε τη συσκευή και κρατήστε το για μελλοντική αναφορά.

- ΠΡΟΕΙΔΟΠΟΙΗΣΗ: Μην χρησιμοποιείτε αυτή τη συσκευή κοντά σε νερό.
- Όταν χρησιμοποιείτε τη συσκευή στο μπάνιο, αποσυνδέετέ την από την πρίζα μετά τη χρήση καθώς η εγγύτητα με νερό αποτελεί κίνδυνο ακόμα και όταν η συσκευή είναι απενεργοποιημένη.
- ΠΡΟΕΙΔΟΠΟΙΗΣΗ: Μην χρησιμοποιείτε αυτή τη συσκευή κοντά σε μπανιέρες, ντουζιέρες, λεκάνες ή άλλα δοχεία που περιέχουν νερό.
- Να αποσυνδέετε πάντα τη συσκευή από την πρίζα μετά από κάθε χρήση.
- Εάν η συσκευή υπερθερμανθεί, απενεργοποιείται αυτόματα. Αποσυνδέστε τη συσκευή από την πρίζα και αφήστε τη να κρυώσει για μερικά λεπτά. Πριν ενεργοποιήσετε ξανά τη συσκευή, ελέγξτε τις γρίλιες ώστε να βεβαιωθείτε ότι δεν έχουν μπλοκάρει από χνούδια, τρίχες, κτλ.
- Αν το καλώδιο υποστεί φθορά, θα πρέπει να αντικατασταθεί από ένα κέντρο επισκευών εξουσιοδοτημένο από τη Philips ή από εξίσου εξειδικευμένα άτομα, προς αποφυγή κινδύνου.
- Αυτή η συσκευή μπορεί να χρησιμοποιηθεί από παιδιά από 8 ετών και πάνω και από άτομα με περιορισμένες σωματικές, αισθητήριες ή διανοητικές ικανότητες ή από άτομα χωρίς εμπειρία και γνώση, με την προϋπόθεση ότι τη χρησιμοποιούν υπό επιτήρηση ή ότι έχουν λάβει οδηγίες σχετικά με την ασφαλή χρήση της συσκευής και κατανοούν τους ενεχόμενους κινδύνους. Τα παιδιά δεν πρέπει να παίζουν με τη συσκευή. Τα παιδιά δεν πρέπει να καθαρίζουν και να συντηρούν τη συσκευή χωρίς επιτήρηση.
- Για επιπλέον προστασία, σας συνιστούμε να εγκαταστήσετε ένα μηχανισμό προστασίας από διαρροή ρεύματος (RCD) στο ηλεκτρικό κύκλωμα που τροφοδοτεί το μπάνιο σας. Αυτός ο μηχανισμός δεν θα πρέπει να έχει ονομαστική τιμή παραμένοντος ρεύματος λειτουργίας υψηλότερη από 30mA. Για περαιτέρω πληροφορίες, συμβουλευτείτε τον ηλεκτρολόγο σας.
- Μην βάζετε μεταλλικά αντικείμενα μέσα στις γρίλιες ούτως ώστε να αποφύγετε τον κίνδυνο ηλεκτροπληξίας.
- Μην φράζετε ποτέ τις γρίλιες αέρα.
- Προτού συνδέσετε τη συσκευή, βεβαιωθείτε ότι η τάση που αναγράφεται στη συσκευή αντιστοιχεί στην τοπική τάση ρεύματος.
- Μην χρησιμοποιείτε τη συσκευή για κανένα άλλο σκοπό εκτός από αυτόν που περιγράφεται στο παρόν εγχειρίδιο.
- Μην χρησιμοποιείτε τη συσκευή σε τεχνητά μαλλιά.
- Όταν η συσκευή είναι συνδεδεμένη στην πρίζα, μην την αφήνετε χωρίς παρακολούθηση.
- Μην χρησιμοποιείτε ποτέ εξαρτήματα ή μέρη από άλλους κατασκευαστές ή που η Philips δεν συνιστά ρητώς. Εάν χρησιμοποιήσετε τέτοια εξαρτήματα ή μέρη, η εγγύησή σας καθίσταται άκυρη.
- Μην τυλίγετε το καλώδιο γύρω από τη συσκευή.
- Περιμένετε έως ότου κρυώσει η συσκευή για να την αποθηκεύσετε.

Ηλεκτρομαγνητικά πεδία (EMF)

Η συγκεκριμένη συσκευή της Philips συμμορφώνεται με όλα τα ισχύοντα πρότυπα και τους κανονισμούς σχετικά με την έκθεση σε ηλεκτρομαγνητικά πεδία.

Περιβάλλον

Το προϊόν σας έχει σχεδιαστεί και κατασκευαστεί με υλικά και εξαρτήματα υψηλής ποιότητας, τα οποία μπορούν να ανακυκλωθούν και να ξαναχρησιμοποιηθούν.

Όταν ένα προϊόν διαθέτει το σύμβολο ενός διαγραμμένου κάδου απορριμμάτων με ρόδες, το προϊόν αυτό καλύπτεται από την Ευρωπαϊκή Οδηγία 2012/19/ΕΚ.

Ενημερωθείτε σχετικά με το τοπικό σύστημα για τη χωριστή συλλογή ηλεκτρικών και ηλεκτρονικών προϊόντων.

Συμμορφωθείτε με την ισχύουσα τοπική νομοθεσία και μην απορρίπτετε τα παλιά σας προϊόντα μαζί με τα οικιακά απορρίμματα. Η σωστή μέθοδος απόρριψης των παλιών σας προϊόντων θα συμβάλει στην αποφυγή αρνητικών επιπτώσεων στο περιβάλλον και στην ανθρώπινη υγεία.

2 Εισαγωγή

Το σεσουάρ MoistureProtect είναι εξοπλισμένο με μια πρωτοποριακή νέα τεχνολογία που ονομάζεται αισθητήρας προστασίας υγρασίας.

Η τεχνολογία αυτή έχει αναπτυχθεί ειδικά για να διατηρεί τη φυσική ενυδάτωση των μαλλιών σας. Ο αισθητήρας υπερύθρων μετρά τη θερμοκρασία των μαλλιών σας ενώ τα στεγνώνετε, κατανοεί την υφή τους και προσαρμόζει τη θερμοκρασία ώστε να διατηρήσει τη φυσική υγρασία της τρίχας. Το κεφάλι και η τρίχα προστατεύονται περισσότερο από την υπερθέρμανση, με αποτέλεσμα πιο υγιή και λαμπερά μαλλιά. Έχουμε ήδη ενεργοποιήσει τον αισθητήρα, ώστε να στεγνώσετε τα μαλλιά σας με τη μέγιστη προστασία από την πρώτη φορά.

3 Στεγνώστε τα μαλλιά σας

1 Βάλτε το βύσμα σε μια υποδοχή τροφοδοσίας ρεύματος.
2 Μπορείτε να τοποθετήσετε ένα στόμιο ή μια φυσούνα, ανάλογα με τις ανάγκες σας.

Στόμιο

Για να στεγνώσετε με ακρίβεια συγκεκριμένα σημεία, τοποθετήστε το στόμιο (2).

Φυσούνα

Για μεγαλύτερο όγκο στις μπούκλες και ανάλαφρο στυλ, τοποθετήστε τη φυσούνα (1). Βάλτε τις ακίδες μέσα στα μαλλιά σας και κάντε κυκλικές κινήσεις. Σας συνιστούμε να χρησιμοποιήσετε και τη ρύθμιση προστασίας από τη θερμοκρασία.

3 Προσαρμόστε το διακόπτη ροής αέρα (5) και το διακόπτη θερμοκρασίας (4) στις κατάλληλες θέσεις.
4 Για μεγαλύτερη προστασία, ενεργοποιήστε το MoistureProtect (7). Όταν χρησιμοποιήσετε το σεσουάρ για πρώτη φορά, η προστασία υγρασίας θα είναι ενεργοποιημένη.
↳ Η μωβ λυχνία LED υποδεικνύει ότι ο αισθητήρας προστασίας υγρασίας είναι ενεργοποιημένος.

Διακόπτης	Ρυθμίσεις	Λειτουργία
Θερμοκρασία	Το καλύτερο	Γρήγορο στέγνωμα βρεγμένων μαλλιών.
	Thermoprotect	Στεγνώστε τα μαλλιά σας σε μια σταθερή, ήπια θερμοκρασία.
	●	Απαλό στέγνωμα των μαλλιών.
Ροή αέρα	II	Ισχυρή ροή αέρα και γρήγορο στέγνωμα.
	I	Ήπια ροή αέρα και φορμάρισμα.
	○	Απενεργοποίηση.
MoistureProtect		Προστατεύστε τα μαλλιά σας από την υπερθέρμανση και διατηρήστε τη φυσική τους ενυδάτωση.

5 Πιέστε το κουμπί βολής κρύου αέρα (3) για ροή κρύου αέρα που θα σας βοηθήσει να σταθεροποιήσετε το χτένισμά σας.
↳ Όταν η συσκευή ενεργοποιείται, διαχέει αυτομάτως και συνεχώς ιόντα στα μαλλιά, για λιγότερο φριζάρισμα και περισσότερη λάμψη.

Μετά τη χρήση:

1 Απενεργοποιήστε τη συσκευή και βγάλτε την από την πρίζα.
2 Τοποθετήστε την σε μια θερμανθεκτική επιφάνεια μέχρι να κρυώσει.
3 Για να αποσυνδέσετε το στόμιο (2) ή τη φυσούνα (1), τραβήξτε τα από το σεσουάρ.
4 Για να αφαιρέσετε τυχόν τρίχες και σκόνη, πιέστε το μοχλό για να αποσυνδέσετε τη γρίλια εισόδου αέρα (8).
5 Καθαρίστε τη συσκευή με ένα υγρό πανί.
6 Διατηρήστε τη σε ασφαλές και ξηρό μέρος, προστατευμένο από τη σκόνη. Μπορείτε επίσης να την κρεμάσετε από το γαντζάκι (6).

4 Εγγύηση και επισκευή

Εάν χρειάζεστε πληροφορίες, π.χ. σχετικά με την αντικατάσταση ενός εξαρτήματος ή αν αντιμετωπίζετε κάποιο πρόβλημα, επισκεφθείτε το δικτυακό τόπο της Philips στο www.philips.com/support ή επικοινωνήστε με το Κέντρο Εξυπηρέτησης Καταναλωτών της Philips στη χώρα σας. Ο αριθμός τηλεφώνου βρίσκεται στο διεθνές φυλλάδιο εγγύησης. Εάν δεν υπάρχει Κέντρο Εξυπηρέτησης Καταναλωτών της Philips στη χώρα σας, απευθυνθείτε στον τοπικό αντιπρόσωπο της Philips.

Español

Le felicitamos por su compra y le damos la bienvenida a Philips. Para sacar el mayor partido a la asistencia que proporciona Philips, registre su producto en www.philips.com/welcome.

1 Importante

Antes de usar el aparato, lea atentamente este manual de usuario y consérvelo por si necesitara consultarlo en el futuro.

- ADVERTENCIA: No utilice este aparato cerca del agua.
- Si utiliza el aparato en el cuarto de baño, desenchúfelo después de usarlo. La proximidad de agua representa un riesgo, aunque el aparato esté apagado.
- ADVERTENCIA: No utilice este aparato cerca del agua ni cerca de bañeras, duchas, cubetas u otros recipientes que contengan agua.
- Desenchufe siempre el aparato después de usarlo.
- Si el aparato se calienta en exceso, se apaga automáticamente. Desenchufe el aparato y deje que se enfríe durante unos minutos. Antes de encender de nuevo el aparato, compruebe las rejillas para asegurarse de que no estén obstruidas con pelusas, pelos, etc.
- Si el cable de alimentación está dañado, debe ser sustituido por Philips o por un centro de servicio autorizado por Philips, con el fin de evitar situaciones de peligro.
- Este aparato puede ser usado por niños a partir de 8 años y por personas con su capacidad física, psíquica o sensorial reducida y por quienes no tengan los conocimientos y la experiencia necesarios, si han sido supervisados o instruidos acerca del uso del aparato de forma segura y siempre que sepan los riesgos que conlleva su uso. No permita que los niños jueguen con el aparato. Los niños no deben llevar a cabo la limpieza ni el mantenimiento sin supervisión.
- Como protección adicional, aconsejamos que instale en el circuito que suministre al cuarto de baño un dispositivo de corriente residual (RCD). Este RCD debe tener una corriente operacional residual que no exceda de 30 mA. Consulte a su electricista.
- Para evitar descargas eléctricas, no introduzca objetos metálicos por las rejillas de aire.
- No bloquee nunca las rejillas del aire.
- Antes de enchufar el aparato, compruebe que el voltaje indicado en el mismo se corresponde con el voltaje de la red eléctrica local.
- No utilice este aparato para otros fines distintos a los descritos en este manual.
- No utilice el aparato sobre cabello artificial.
- Nunca deje el aparato sin vigilancia cuando esté enchufado a la red eléctrica.
- No utilice nunca accesorios ni piezas de otros fabricantes o que Philips no recomiende específicamente. Si lo hace, quedará anulada su garantía.
- No enrolle el cable de alimentación alrededor del aparato.
- Espere a que se enfríe el aparato antes de guardarlo.

Campos electromagnéticos (CEM)

Este aparato de Philips cumple los estándares y las normativas aplicables sobre exposición a campos electromagnéticos.

Medio ambiente

Este producto se ha diseñado y fabricado con materiales y componentes de alta calidad, que se pueden reciclar y volver a utilizar.

Cuando este símbolo de contenedor de ruedas tachado se muestra en un producto indica que éste cumple la directiva europea 2012/19/EU.

Infórmese acerca del sistema de reciclaje de productos eléctricos y electrónicos de su localidad.

Cumpla con la normativa local y no deseche los productos antiguos con los desechos domésticos. El desecho correcto del producto antiguo ayudará a evitar posibles consecuencias negativas para el medioambiente y la salud humana.

2 Introducción

El secador MoistureProtect dispone de una innovadora tecnología de sensor denominada MoistureProtect.

Esta tecnología se ha diseñado específicamente para conservar la hidratación natural del cabello. El sensor de infrarrojos mide la temperatura del cabello mientras lo seca, diagnostica el cabello y adapta la temperatura para conservar su hidratación natural. Esto proporciona una protección avanzada frente al sobrecalentamiento del cabello y el cuero cabelludo y, por lo tanto, mantiene el cabello más sano y brillante. El sensor ya está activado para que pueda disfrutar de la máxima protección desde el principio.

3 Secado del cabello

1 Enchufe la clavija a una toma de corriente.
2 Coloque una boquilla concentradora o un difusor de volumen según sus necesidades.

Boquilla concentradora

Para un secado preciso, coloque la boquilla concentradora (2) en el secador.

Difusor de volumen

Para dar volumen y vitalidad a los rizos, coloque el difusor (1) en el secador. Introduzca las púas en el pelo hasta que toquen el cuero cabelludo y haga movimientos rotatorios. Le recomendamos que utilice el ajuste de calor Thermoprotect para hacerlo.

3 Ajuste el botón de flujo de aire (5) y el botón de temperatura (4) en las posiciones adecuadas.
4 Active la función MoistureProtect (7) para una mayor protección. La protección de la humedad está activada cuando se utiliza el aparato por primera vez.
↳ El piloto LED morado del producto indica que el sensor de protección de la humedad está activado.

Interruptor	Ajustes	Función
Temperatura	Nuevo	Seca el cabello mojado rápidamente.
	ThermoProtect	Seca el cabello a una temperatura suave y constante.
	●	Seca el cabello con suavidad.
Flujo de aire	II	Flujo de aire fuerte para un secado rápido.
	I	Flujo de aire suave para dar forma.
	○	Apagado.
MoistureProtect		Protege el pelo del sobrecalentamiento y conserva la hidratación natural del mismo.

5 Pulse el botón de chorro de aire frío (3) para que el aire sea frío y fije el peinado.
↳ Cuando el aparato está encendido, los iones se emiten de forma automática y constante, reduciendo el encrespado y proporcionando más brillo.

Después del uso:

1 Apague el aparato y desenchúfelo.
2 Colóquelo en una superficie resistente al calor hasta que se enfríe.
3 Para quitar la boquilla concentradora (2) o el difusor de volumen (1) del secador, tire de ellos.
4 Presione la pestaña para extraer la rejilla de entrada de aire (8) para quitar el pelo y el polvo.
5 Limpie el aparato con un paño húmedo.
6 Guárdelo en un lugar seco, seguro y sin polvo. También puede guardarlo colgándolo por su anilla (6).

4 Garantía y servicio

Si necesita información por ejemplo, sobre la sustitución de una pieza o si tiene algún problema, visite la página Web de Philips en www.philips.com/support o póngase en contacto con el Servicio de Atención al Cliente de Philips

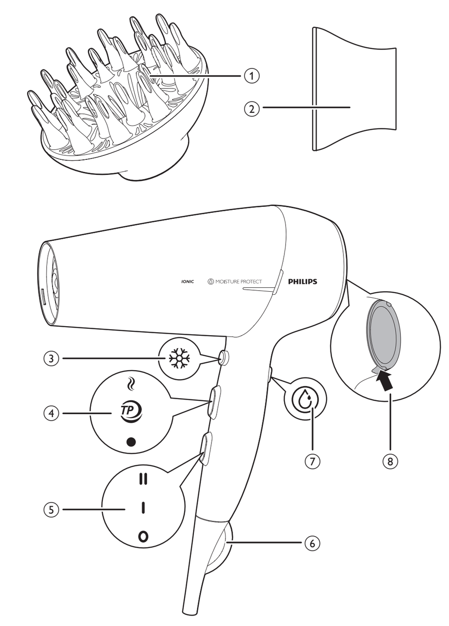

3 Mengeringkan rambut

1. Hubungkan steker ke soket catu daya.
2. Pasang konsentrator atau penyebar volume untuk kebutuhan penataan Anda.

Konsentrator

Untuk pengeringan yang akurat, pasang konsentrator (②) ke pengering rambut.

Penyebar Volume

Untuk menambah volume rambut untuk gaya berombak dan mengembang, pasang penyebar (①) ke pengering rambut. Pasang pin ke rambut Anda hingga menyentuh kulit kepala dan lakukan gerakan memutar. Anda disarankan untuk menggunakan setelan panas Thermoprotect untuk tujuan ini.

3. Setel sakelar aliran udara (⑤) dan sakelar suhu (④) ke posisi yang sesuai.
4. Aktifkan MoistureProtect (⑦) untuk perlindungan tambahan. MoistureProtect aktif saat digunakan untuk pertama kalinya.
   ↪ Lampu LED ungu pada produk menandakan sensor MoistureProtect aktif.

Sakelar	Setelan	Fungsi
Suhu	Panas	Mengeringkan rambut sehabis keramas dengan cepat.
	Thermoprotect	Mengeringkan rambut pada suhu perawatan yang konstan.
	●	Mengeringkan rambut dengan lembut.
Aliran udara	II	Hembusan udara kuat agar cepat kering.
	I	Hembusan udara lembut dan penataan.
	O	Mematikan
MoistureProtect		Melindungi rambut dari kelebihan panas dan mempertahankan kelembaban alami rambut Anda.

5. Tekan tombol cool shot ❄ (③) untuk hembusan udara yang sejuk guna memperbaiki penataan Anda.
   ↪ Saat alat menyala, ion secara dikeluarkan secara otomatis dan berkelanjutan, mengurangi kusut dan memberikan kilau tambahan.

Setelah menggunakan:

1. Matikan alat dan cabut stekernya.
2. Letakkan pada permukaan yang tahan panas hingga dingin.
3. Untuk melepaskan konsentrator (②) atau penyebar volume (①), tarik hingga lepas dari pengering rambut.
4. Tekan pengunci untuk melepas kisi saluran masuk udara (⑧) untuk menghilangkan rambut dan debu.
5. Bersihkan alat dengan kain lembab.
6. Simpan di tempat yang aman dan kering serta bebas debu. Anda juga dapat menggantungnya pada kait gantungannya (⑥).

4 Garansi dan servis

Jika Anda memerlukan informasi misalnya mengenai penggantian sambungan, atau jika Anda punya masalah, silakan kunjungi situs web Philips di www.philips.com/support atau hubungi Pusat Layanan Pelanggan Philips di negara Anda. Nomor telepon bisa Anda lihat pada kartu garansi internasional. Jika di negara Anda tidak terdapat Pusat Layanan Pelanggan, kunjungi dealer Philips setempat.

Italiano

Congratulazioni per l'acquisto e benvenuti in Philips! Per trarre il massimo vantaggio dall'assistenza offerta da Philips, registrare il prodotto sul sito Web: www.philips.com/welcome.

1 Importante

Leggere attentamente il presente manuale prima di utilizzare l'apparecchio e conservarlo come riferimento futuro.

- AVVERTENZA: non utilizzare questo apparecchio in prossimità di acqua.
- Quando l'apparecchio viene usato in bagno, scollegarlo dopo l'uso poiché la vicinanza all'acqua rappresenta un rischio anche quando il sistema è spento.
- AVVERTENZA: non utilizzare questo apparecchio in prossimità di vasche da bagno, docce, lavandini o altri recipienti contenenti acqua.
- Scollegate sempre il cavo di alimentazione dopo l'uso.
- Se l'apparecchio si surriscalda, si spegne automaticamente. Scollegare l'apparecchio e lasciarlo raffreddare per alcuni minuti. Prima di accendere nuovamente l'apparecchio, controllare che le griglie non siano ostruite da lanugine, capelli, ecc...
- Nel caso in cui il cavo di alimentazione fosse danneggiato, dovrà essere sostituito presso i centri autorizzati Philips, i rivenditori specializzati oppure da personale debitamente qualificato, per evitare situazioni pericolose.
- Quest'apparecchio può essere usato da bambini di età superiore agli 8 anni e da persone con capacità mentali, fisiche o sensoriali ridotte, prive di esperienza o conoscenze adatte a condizione che tali persone abbiano ricevuto assistenza o formazione per utilizzare l'apparecchio in maniera sicura e capiscano i potenziali pericoli associati a tale uso. Evitate che i bambini giochino con l'apparecchio. Le operazioni di pulizia e manutenzione non devono essere eseguite da bambini senza la supervisione di un adulto.
- Per una sicurezza maggiore, è consigliabile installare un dispositivo RCD (Residual Current Device, dispositivo per corrente residua) all'interno del circuito elettrico che fornisce alimentazione al bagno. Tale dispositivo RCD deve avere una corrente operativa residua nominale non superiore a 30 mA. Chiedere aiuto al proprio installatore.
- Per evitare il rischio di scariche elettriche, non inserire oggetti metallici nelle griglie di aerazione.
- Non bloccare mai le griglie di aerazione.
- Prima di collegare l'apparecchio assicurarsi che la tensione indicata su quest'ultimo corrisponda a quella locale.
- Non usate l'apparecchio per scopi diversi da quelli descritti nel presente manuale.
- Non usate l'apparecchio sui capelli artificiali.
- Quando l'apparecchio è collegato all'alimentazione, non lasciarlo mai incustodito.
- Non utilizzare mai accessori o parti di altri produttori oppure componenti non consigliati in modo specifico da Philips. In caso di utilizzo di tali accessori o parti, la garanzia si annulla.
- Non avvolgete il cavo di alimentazione attorno all'apparecchio.
- Lasciate raffreddare l'apparecchio prima di riporlo.

Campi elettromagnetici (EMF)

Questo apparecchio Philips è conforme a tutti gli standard e alle norme relativi all'esposizione ai campi elettromagnetici.

Tutela dell'ambiente

Il prodotto è stato progettato e assemblato con materiali e componenti di alta qualità che possono essere riciclati e riutilizzati.

Quando su un prodotto si trova il simbolo del bidone dei rifiuti con una croce, significa che tale prodotto è soggetto alla Direttiva Europea 2012/19/EU.

Informarsi sulle modalità di raccolta dei prodotti elettrici ed elettronici in vigore nella zona in cui si desidera smaltire il prodotto.

Attenersi alle normative locali per lo smaltimento dei rifiuti e non gettare i vecchi prodotti con i normali rifiuti domestici. The correct disposal of your old product will help prevent potential negative consequences for the environment and human health.

2 Introduzione

L'asciugacapelli MoistureProtect presenta un sensore dotato di una tecnologia nuova e innovativa denominata Moisture Protect.

Questa tecnologia è stata specificatamente progettata per preservare la naturale idratazione dei capelli. Il sensore a infrarossi rileva la temperatura dei capelli mentre vengono asciugati, analizza i capelli e adatta la temperatura per preservarne la naturale idratazione. Questo consente di offrire una protezione avanzata ai capelli e al cuoio capelluto proteggendoli dal surriscaldamento e donando loro maggiore salute e lucentezza. Il sensore è già attivo al fine di offrire la massima protezione appena il sistema viene acceso.

3 Asciugatura dei capelli

1. Collegare la presa a una spina di alimentazione.
2. Collegare un concentratore del flusso d'aria o un diffusore di volume in base alle tue esigenze di styling.

Concentratore

Per una perfetta asciugatura, collegare il concentratore del flusso d'aria (②) all'asciugacapelli.

Diffusore di volume

Per aumentare i ricci e donare volume ai capelli, collegare il diffusore (①) all'asciugacapelli. Posizionare il diffusore sui capelli fino a toccare il cuoio capelluto ed eseguire movimenti rotatori. In questo caso, si consiglia di usare l'impostazione di calore Thermoprotect.

3. Regolare l'interruttore del flusso d'aria (⑤) e della temperatura (④) impostandoli sulla posizione corretta.
4. Attivare il pulsante MoistureProtect (⑦) per una protezione maggiore. La protezione per l'idratazione è attiva al primo utilizzo.
   ↪ La spia a LED viola sul prodotto indica che il sensore per la protezione è attivo.

Interruttore	Impostazioni	Funzione
Temperatura	I più venduti	Asciugatura veloce dei capelli bagnati.
	Thermoprotect	Consente di asciugare i capelli a una temperatura sicura costante.
	●	Asciugatura delicata.
Flusso d'aria	II	Getto forte per un'asciugatura veloce.
	I	Flusso d'aria e messa in piega delicate.
	O	Spegnimento.
MoistureProtect		Protegge i capelli dal surriscaldamento e ne preserva la naturale idratazione.

5. Premere il pulsante del getto d'aria fredda ❄ (③) per fissare la piega.
   ↪ Quando l'apparecchio è acceso, gli ioni sono rilasciati in maniera automatica e continua per ridurre l'effetto crespo, offrendo maggiore lucentezza.

Dopo l'uso:

1. Spegnere l'apparecchio e staccare la spina.
2. Posizionarlo su una superficie termoresistente fino a quando non è completamente freddo.
3. Per disconnettere il concentratore (②) o il diffusore di volume (①), scollegarli dall'asciugacapelli.
4. Premere il perno per scollegare la griglia di ingresso dell'aria (⑧) per rimuovere capelli e polvere.
5. Pulire l'apparecchio con un panno umido.
6. Riporlo in un luogo sicuro e asciutto, privo di polvere. È anche possibile appenderlo tramite l'apposito gancio (⑥).

4 Garanzia e assistenza

Per eventuali informazioni ad esempio per la sostituzione di un accessorio o in caso di problemi, visitare il sito Web Philips all'indirizzo www.philips.com/support oppure contattare l'assistenza clienti Philips del proprio paese. Il numero di telefono è nell'opuscolo della garanzia internazionale. Se nel proprio paese non è presente alcun centro di assistenza clienti, rivolgersi al proprio rivenditore Philips.

Nederlands

Gefeliciteerd met uw aankoop en welkom bij Philips! Als u volledig wilt profiteren van de ondersteuning die Philips biedt, kunt u uw product registreren op www.philips.com/welcome.

1 Belangrijk

Lees deze gebruiksaanwijzing zorgvuldig door voordat u het apparaat gaat gebruiken. Bewaar de gebruiksaanwijzing om deze indien nodig te kunnen raadplegen.

- WAARSCHUWING: gebruik dit apparaat niet in de buurt van water.
- Als u het apparaat in de badkamer gebruikt, haal de stekker dan na gebruik altijd uit het stopcontact. De nabijheid van water kan gevaar opleveren, zelfs als het apparaat is uitgeschakeld.
- WAARSCHUWING: gebruik dit apparaat niet in de buurt van een bad, douche, wastafel of ander waterhoudend object.
- Haal na gebruik altijd de stekker uit het stopcontact.
- Als het apparaat oververhit raakt, schakelt het automatisch uit. Haal de stekker uit het stopcontact en laat het apparaat een paar minuten afkoelen. Controleer voordat u het apparaat weer inschakelt of de luchtroosters niet verstopt zitten met pluizen, haar enz.
- Indien het netsnoer beschadigd is, moet u het laten vervangen door Philips, een door Philips geautoriseerd servicecentrum of personen met vergelijkbare kwalificaties om gevaar te voorkomen.
- Dit apparaat kan worden gebruikt door kinderen vanaf 8 jaar en door personen met verminderde lichamelijke, zintuiglijke of geestelijke capaciteiten of weinig ervaring en kennis, mits zij toezicht of instructie hebben ontvangen aangaande veilig gebruik van het apparaat, en zij de gevaren van het gebruik begrijpen. Kinderen mogen niet met het apparaat spelen. Reiniging en onderhoud dienen niet zonder toezicht door kinderen te worden uitgevoerd.
- Voor extra veiligheid adviseren we u een aardlekschakelaar te installeren in de elektrische groep die de badkamer van stroom voorziet. Deze aardlekschakelaar dient een waarde te hebben die niet hoger is dan 30 mA. Raadpleeg de installateur.
- Steek geen metalen voorwerpen door de luchtroosters, om elektrische schokken te voorkomen.
- Blokkeer nooit de luchtroosters.
- Controleer voordat u het apparaat aansluit of het voltage dat op het apparaat is aangegeven overeenkomt met de plaatselijke netspanning.
- Gebruik het apparaat niet voor andere doeleinden dan beschreven in deze gebruiksaanwijzing.
- Gebruik het apparaat niet op kunsthaar.
- Laat het apparaat nooit zonder toezicht liggen wanneer het is aangesloten op het stopcontact.
- Gebruik nooit accessoires of onderdelen van andere fabrikanten of die niet specifiek zijn aanbevolen door Philips. Als u dergelijke accessoires of onderdelen gebruikt, vervalt de garantie.
- Wikkel het netsnoer niet om het apparaat.
- Wacht met opbergen tot het apparaat is afgekoeld.

Elektromagnetische velden (EMV)

Dit Philips-apparaat voldoet aan alle toepasbare richtlijnen en voorschriften met betrekking tot blootstelling aan elektromagnetische velden.

Milieu

Uw product is vervaardigd van kwalitatief hoogwaardige materialen en onderdelen, die kunnen worden gerecycled en opnieuw gebruikt .

Als op uw product een doorgestreepte afvalcontainer op wieltjes staat, betekent dit dat het product valt onder de EU-richtlijn 2012/19/EU.

Win inlichtingen in over de manier waarop elektrische en elektronische producten in uw regio gescheiden worden ingezameld.

Neem bij de verwijdering van oude producten de lokale wetgeving in acht en plaats uw product niet bij het gewone huishoudelijke afval. Als u oude producten correct verwijdert, voorkomt u negatieve gevolgen voor het milieu en de volksgezondheid.

2 Inleiding

De MoistureProtect-föhn heeft een innovatieve nieuwe sensortechnologie die Moisture Protect-sensor wordt genoemd.

Deze technologie is speciaal ontworpen om de natuurlijke vochtbalans van uw haar niet te verstoren. De infraroodsensor meet de temperatuur van uw haar bij het drogen, analyseert uw haar en past de temperatuur aan om de natuurlijke vochtbalans van uw haar niet te verstoren. Hierdoor wordt uw haar beter beschermd en wordt voorkomen dat uw hoofdhuid te warm wordt. Zo blijft uw haar gezond en glanzend. Wij hebben de sensor al ingeschakeld zodat u meteen van een maximale bescherming kunt genieten.

3 Droog uw haar

1. Steek de stekker in een stopcontact.
2. Plaats een concentrator of volumediffuser om de gewenste stijl te creëren.

Compressor

Voor nauwkeurig drogen kunt u de concentrator (②) op de föhn bevestigen.

Volumediffuser

Voor meer volume in uw krullen en een veerkrachtig kapsel bevestigt u de diffuser (①) op de föhn. Zorg dat de pinnen uw hoofdhuid in uw haar raken en maak draaiende bewegingen. Hiervoor wordt de temperatuurinstelling Thermoprotect aanbevolen.

3. Zet de luchtstroomknop (⑤) en de temperatuurknop (④) op geschikte standen.
4. Schakel MoistureProtect (⑦) in voor extra bescherming. Bij het eerste gebruik is MoistureProtect ingeschakeld.
   ↪ Het paarse LED-lampje op het product geeft aan dat de MoistureProtect-sensor aan is.

Schakelaar	Instellingen	Functie
Temperatuur	Gewild	Nat haar snel drogen.
	ThermoProtect	Droog uw haar met een constante, verzorgende temperatuur.
	●	Het haar voorzichtig drogen.
Luchtstroom	II	Hoge luchtsnelheid voor snel drogen.
	I	Zachte luchtstroom en langzame styling.
	O	Uitschakelen.
MoistureProtect		Bescherm uw haar tegen te hoge temperaturen en bescherm de natuurlijke vochtbalans van uw haar.

5. Druk op de knop voor koele luchtstroom ❄ (③) voor een koele luchtstroom voor het fixeren van uw kapsel.
   ↪ Als het apparaat is ingeschakeld, worden voortdurend en automatisch ionen uitgegeven voor minder pluizig haar en meer glans.

Na gebruik:

1. Schakel het apparaat uit en haal de stekker uit het stopcontact.
2. Plaats het apparaat op een hittebestendig oppervlak tot het is afgekoeld.
3. U kunt de concentrator (②) or volumediffuser (①) verwijderen door deze voorzichtig van de föhn te trekken.
4. Druk op het klepje om het luchtinlaatrooster (⑧) los te maken om haar en stof te verwijderen.
5. Maak het apparaat schoon met een vochtige doek.
6. Berg het apparaat op een veilige, droge en stofvrije plaats op. U kunt het apparaat ook aan het ophangoog (⑥) hangen.

4 Garantie en service

Als u informatie nodig hebt (bijv. over het vervangen van een hulpstuk) of als u een probleem hebt, bezoek dan de Philips-website (www.philips.com/support) of neem contact met het Philips Customer Care Centre in uw land op. Het telefoonnummer vindt u in het 'worldwide guarantee'-vouwblad. Als er geen Consumer Care Centre in uw land is, ga dan naar uw Philips-dealer.

Norsk

Gratulerer med kjøpet, og velkommen til Philips! Du får best mulig nytte av støtten som Philips tilbyr, hvis du registrerer produktet ditt på www.philips.com/welcome.

1 Viktig

Les denne brukerveiledningen nøye før du bruker apparatet, og ta vare på den for senere referanse.

- ADVARSEL: Ikke bruk dette apparatet i nærheten av vann.
- Når du bruker apparatet på badet, må du koble det fra etter bruk. Nærheten til vann utgjør en risiko, selv når apparatet er slått av.
- ADVARSEL: Ikke bruk apparatet nær badekar, dusj, håndvasker eller andre elementer som inneholder vann.
- Koble alltid fra apparatet etter bruk.
- Hvis apparatet overopphetes, slår det seg av automatisk. Trekk ut støpselet på apparatet, og la det avkjøles noen minutter. Kontroller at gitrene ikke er blokkert av lo, hår osv. før du slår på apparatet igjen.
- Hvis ledningen er ødelagt, må den alltid skiftes ut av Philips, et servicesenter som er godkjent av Philips, eller lignende kvalifisert personell, slik at man unngår farlige situasjoner.
- Dette apparatet kan brukes av barn over åtte år og av personer med nedsatt sanseevne eller fysisk eller psykisk funksjonsevne, eller personer med manglende erfaring eller kunnskap, dersom de får instruksjoner om sikker bruk av apparatet eller tilsyn som sikrer sikker bruk, og hvis de er klar over risikoen. Barn skal ikke leke med apparatet. Barn skal ikke utføre rengjøring eller vedlikehold uten tilsyn.
- Hvis du vil ha ekstra beskyttelse, råder vi deg til å installere en lekkasjestrømsenhet (RCD) i den elektriske kretsen som forsyner badet. Denne enheten må ha et spenningsnivå for reststrøm som ikke er høyere enn 30 mA. Spør installatøren om råd.
- Ikke stikk metallgjenstander inn i gitrene. Det kan føre til elektrisk støt.
- Ikke blokker luftinntaket.
- Før du kobler til apparatet, må du kontrollere at spenningen som er angitt på apparatet, stemmer med den lokale nettspenningen.
- Ikke bruk apparatet til noe annet formål enn det som beskrives i denne veiledningen.
- Ikke bruk apparatet på kunstig hår.
- Når apparatet er koblet til strømmen, må du aldri la det stå uten tilsyn.
- Ikke bruk tilbehør eller deler fra andre produsenter eller som Philips ikke spesifikt anbefaler. Hvis du bruker slikt tilbehør eller slike deler, blir garantien ugyldig.
- Ikke surr ledningen rundt apparatet.
- Vent til apparatet er avkjølt før du legger det vekk.

Elektromagnetiske felt (EMF)

Dette Philipsapparatet overholder alle aktuelle standarder og forskrifter for eksponering for elektromagnetiske felt.

Miljø

Produktet er utformet og produsert med materialer og komponenter av svært høy kvalitet som kan resirkuleres og gjenbrukes.

Når symbolet med søppelbøtten med kryss over følger med et produkt, betyr det at produktet dekkes av det europeiske direktivet 2012/19/EU.

Vær oppmerksom på reglene for det lokale separate innsamlingssystemet for elektriske og elektroniske produkter.

Følg de lokale reglene, og ikke kast gamle produkter sammen med det vanlige husholdningsavfallet. Hvis du kaster gamle produkter på riktig måte, bidrar du til å forhindre negative konsekvenser for helse og miljø.

2 Introduksjon

MoistureProtect-føneren har en nyskapende sensorteknologi kalt Moisture Protect.

Denne teknologien er spesielt utformet for å ta vare på hårets naturlige fuktighet. Den infrarøde sensoren måler temperaturen på håret når du føner det, stiller en diagnose på håret og tilpasser temperaturen for å bevare hårets naturlige fuktighet. Dette gir en avansert beskyttelse av hår og hodebunn mot overoppheting og sørger derfor for at håret blir sunnere og mer glansfullt. Vi har allerede slått på sensoren, slik at du kan glede deg over maksimal beskyttelse fra starten av.

3 Føne håret

1. Koble støpselet til en stikkontakt.
2. Sett på et munnstykke for konsentrert luft eller en volumdiffuser for å style frisyren slik du vil.

Munnstykke for konsentrert luft

For presisjonstørking fester du munnstykket for konsentrert luft (②) på føneren.

Volumdiffuser

Når du vil gi mer volum til krøller og få mer spenst, fester du diffuseren (①) på hårføneren. Sett pinnene inn i håret slik at de berører hodebunnen og gjør roterende bevegelser. Det anbefales at du bruker varmeinnstillingen Thermoprotect til dette.

3. Sett luftstrømbryteren (⑤) og temperaturbryteren (④) i de riktige posisjonene.
4. Slå på MoistureProtect (⑦) for å få mer beskyttelse. Fuktighetsbeskyttelsen er på når du bruker føneren for første gang.
   ↪ Den lilla LED-lampen på produktet viser at sensoren for fuktighetsbeskyttelse er på.

Bryter	Innstillinger	Funksjon
Temperatur	Populær	Tørk nyvasket hår raskt.
	Thermoprotect	Tørk håret ved en konstant pleiende temperatur.
	●	Tørk håret skånsomt.
Luftstrøm	II	Sterk luftstrøm og rask tørking.
	I	Forsiktig luftstrøm og frisering.
	O	Slå av.
MoistureProtect		Beskytt håret mot overoppheting, og ta vare på hårets naturlige fuktighet.

5. Trykk på knappen for kaldluft ❄ (③) for kjølig luftstrøm for å fiksere frisyren.
   ↪ Hvis apparatet er slått på, genereres ioner automatisk og blir kontinuerlig sluppet fri for å gi ekstra glans og redusere krusing.

Etter bruk:

1. Slå apparatet av, og trekk ut støpselet fra stikkontakten.
2. Plasser det på et varmebestandig underlag til det er avkjølt.
3. Du tar av munnstykket for konsentrert luft (②) eller volumdiffuseren (①) ved å trekke de av hårføneren.
4. Trykk på sperren for å løsne gitteret for innluft (⑧) for å fjerne hår og støv.
5. Rengjør apparatet med en fuktig klut.
6. Oppbevar det på et trygt og tørt sted, uten støv. Du kan også henge det i hengeløkken (⑥).

4 Garanti og service

Hvis du trenger informasjon, f.eks. om utskifting av tilbehør eller hvis det har oppstått problemer, kan du gå til www.philips.com/support eller kontakte Philips' kundestøtte der du bor. Du finner telefonnummeret i garantiheftet. Hvis det ikke er noen kundestøtte der du bor, kan du gå til den lokale Philips-forhandleren.

Português

Parabéns pela compra do seu produto e bem-vindo à Philips! Para tirar máximo partido da assistência oferecida pela Philips, registe o seu produto em: www.philips.com/welcome.

1 Importante

Leia cuidadosamente este manual do utilizador antes de utilizar o aparelho e guarde-o para consultas futuras.

- AVISO: não utilize este aparelho perto de água.
- Quando o aparelho for utilizado numa casa de banho, desligue a ficha da tomada após a utilização, uma vez que a presença de água apresenta riscos, mesmo com o aparelho desligado.
- AVISO: não utilize este aparelho perto de banheiras, chuveiros, lavatórios ou outros recipientes que contenham água.
- Desligue sempre da corrente após cada utilização.
- Se o aparelho aquecer excessivamente, desliga-se automaticamente. Desligue o aparelho e deixe-o arrefecer durante alguns minutos. Antes de voltar a ligar o aparelho, verifique as grelhas e certifique-se de que não estão bloqueadas com pêlos, cabelos, etc.
- Se o fio estiver danificado, deve ser sempre substituído pela Philips, por um centro de assistência autorizado da Philips ou por pessoal devidamente qualificado para se evitarem situações de perigo.
- Este aparelho pode ser utilizado por crianças com idade igual ou superior a 8 anos e por pessoas com capacidades físicas, sensoriais ou mentais reduzidas, ou com falta de experiência e conhecimento, caso tenham sido supervisionadas ou lhes tenham sido dadas instruções relativas à utilização segura do aparelho e se tiverem sido alertadas para os perigos envolvidos. As crianças não podem brincar com o aparelho. A limpeza e a manutenção do utilizador não podem ser efectuadas por crianças sem supervisão.
- Para maior segurança, aconselhamos a instalação de um dispositivo de corrente residual (disjuntor) no circuito eléctrico que abastece a casa de banho. Este disjuntor deve ter uma corrente residual nominal não superior a 30 mA. Aconselhe-se com o seu electricista.
- Não introduza objectos metálicos nas grelhas de ventilação para evitar choques eléctricos.
- Nunca obstrua as grelhas de ventilação.
- Antes de ligar o aparelho, certifique-se de que a tensão indicada no mesmo corresponde à tensão do local onde está a utilizá-lo.
- Não utilize o aparelho para outro fim que não o descrito neste manual.
- Não utilize o aparelho sobre cabelo artificial.
- Nunca deixe o aparelho sem vigilância quando estiver ligado à corrente.
- Nunca utilize quaisquer acessórios ou peças de outros fabricantes ou que a Philips não tenha especificamente recomendado. Se utilizar tais acessórios ou peças, a garantia perderá a validade.
- Não enrole o fio de alimentação à volta do aparelho.
- Aguarde que o aparelho arrefeça antes de o guardar.

Campos electromagnéticos (CEM)

Este aparelho Philips cumpre todas as normas e regulamentos aplicáveis relativos à exposição a campos electromagnéticos.

Meio ambiente

O produto foi concebido e fabricado com materiais e componentes de alta qualidade, que podem ser reciclados e reutilizados.

Quando este símbolo de um caixote de lixo com um traço por cima constar de um produto, significa que este está abrangido pela Directiva Europeia 2012/19/UE.

Informe-se acerca do sistema local de recolha de resíduos relativamente a produtos eléctricos e electrónicos.

Aja de acordo com os regulamentos locais e não descarte os seus antigos produtos com o lixo doméstico comum. A eliminação correcta do seu produto usado ajuda a evitar potenciais consequências negativas para o meio ambiente e para a saúde pública.

2 Introdução

O secador MoistureProtect possui uma nova tecnologia de sensor inovadora denominada sensor Moisture Protect.

Esta tecnologia foi concebida especialmente para preservar a hidratação natural do seu cabelo. O sensor de infra-vermelhos mede a temperatura do seu cabelo enquanto o seca, diagnostica o cabelo e adapta a temperatura para preservar a hidratação natural. Este proporciona uma protecção avançada ao seu cabelo e couro cabeludo contra aquecimentos excessivos, mantendo assim o seu cabelo mais saudável e brilhante. Nós já ligámos o sensor para poder desfrutar da máxima protecção desde o início.

3 Secar o seu cabelo

1. Ligue a ficha a uma tomada eléctrica.
2. Encaixe um concentrador ou o difusor de volume para as suas necessidades de modelação.

Concentrador

Para uma secagem mais precisa, encaixe o concentrador (②) no secador.

Difusor de volume

Para aumentar o volume em cabelos encaracolados e dar um estilo solto, encaixe o difusor (①) no secador. Insira os pinos no cabelo até estes tocarem no couro cabeludo e efectue movimento rotativos. Recomendamos a utilização da regulação de calor Thermoprotect para esta finalidade.

3. Ajuste o interruptor do fluxo de ar (⑤) e o interruptor da temperatura (④) para as posições adequadas.
4. Ligue o MoistureProtect (⑦) para mais protecção. A função de protecção da hidratação está activada na primeira utilização.
   ↪ A luz LED roxa no produto indica que o sensor Moisture Protect está ligado.

Interruptor	Definições	Função
Temperatura	Oportunidades	Secar rapidamente cabelo acabado de sair do chuveiro.
	Protecção térmica	Seque o seu cabelo a uma temperatura de cuidado constante.
	●	Seque o cabelo com cuidado.
Fluxo de ar	II	Fluxo de ar forte e secagem rápida.
	I	Fluxo de ar suave e modelação.
	O	Desligar.
MoistureProtect		Proteja o cabelo contra aquecimentos excessivos e preserve a hidratação natural do seu cabelo.

5. Prima o botão de jacto de ar frio ❄ (③) para obter um fluxo de ar frio para fixar o seu penteado.
   ↪ Quando o aparelho é ligado, são libertados automaticamente iões de forma contínua, reduzindo o frisado e fornecendo um brilho adicional.

Após a utilização:

1. Desligue o aparelho e retire a ficha da tomada eléctrica.
2. Coloque-o numa superfície resistente ao calor até que arrefeça.
3. Para desencaixar o concentrador (②) ou difusor de volume (①), puxe-o para fora do secador de cabelo.
4. Prima a patilha para desencaixar a grelha de entrada de ar (⑧) para remover cabelos e pó.
5. Limpe o aparelho com um pano húmido.
6. Guarde-o num local seguro e seco, sem pó. Também pode pendurá-lo pela argola de suspensão (⑥).

4 Garantia e assistência

Caso necessite de informações, p. ex. sobre a substituição de um acessório, ou tenha algum problema, visite o Web site da Philips em www.philips.com/support ou contacte o Centro de Apoio ao Cliente da Philips do seu país. O número de telefone encontra-se no folheto da garantia mundial. Se não existir um Centro de Apoio ao Cliente no seu país, dirija-se ao representante local da Philips.

Svenska

Vi tycker att det är roligt att du har köpt en Philips-produkt! Genom att registrera din produkt på www.philips.com/welcome kan du dra nytta av Philips support.

1 Viktigt!

Läs användarhandboken noggrant innan du använder apparaten och spara den för framtida bruk.

- VARNING: Använd inte den här apparaten nära vatten.
- Om du använder apparaten i ett badrum måste du dra ut kontakten efter användning. Närhet till vatten utgör en fara, även när apparaten är avstängd.
- VARNING: Använd inte apparaten i närheten av badkar, duschar, behållare eller kärl som innehåller vatten.
- Dra alltid ut nätsladden efter användning.
- Om apparaten blir överhettad stängs den av automatiskt. Dra ut apparatens stickkontakt och låt den svalna ett par minuter. Innan du slår på apparaten igen måste du kontrollera gallren så att de inte har täppts till av ludd, hår eller dylikt.
- Om nätsladden är skadad måste den alltid bytas ut av Philips, något av Philips auktoriserade serviceombud eller liknande behöriga personer för att undvika olyckor.
- Den här apparaten kan användas av barn som är 8 år och äldre och av med olika funktionshinder, eller som inte har kunskap om hur apparaten används så länge de övervakas och får instruktioner angående säker användning och förstår riskerna som medföljer. Barn ska inte leka med apparaten. Rengöring och användarunderhåll ska inte göra av barn utan vuxens tillsyn.
- Av säkerhetsskäl rekommenderar vi även att du installerar en jordfelsbrytare för den krets som strömförsörjer badrummet. Jordfelsbrytaren måste ha en brytströmstyrka som inte överstiger 30 mA. Kontakta en behörig elektriker för mer information.
- För inte in metallföremål i luftgallren eftersom det medför risk för elektriska stötar.
- Blockera aldrig luftgallren.
- Innan du ansluter apparaten kontrollerar du att spänningen som anges på apparaten motsvarar den lokala nätspänningen.
- Använd inte apparaten för något annat ändamål än vad som beskrivs i den här användarhandboken.
- Använd inte apparaten på konstgjort hår.
- Lämna aldrig apparaten obevakad när den är ansluten till elnätet.
- Använd aldrig tillbehör eller delar från andra tillverkare, eller delar som inte uttryckligen har rekommenderats av Philips. Om du använder sådana tillbehör eller delar gäller inte garantin.
- Linda inte nätsladden runt apparaten.
- Vänta tills apparaten har svalnat innan du lägger undan den.

Elektromagnetiska fält (EMF)

Den här Philips-produkten uppfyller alla tillämpliga standarder och regler gällande exponering av elektromagnetiska fält.

Miljön

Produkten är utvecklad och tillverkad av material och komponenter av hög kvalitet som kan återvinnas och återanvändas.

När den här symbolen med en överkryssad papperskorg visas på produkten innebär det att produkten omfattas av det europeiska direktivet 2012/19/EU.

Ta reda på var du kan hitta närmaste återvinningsstation för elektriska och elektroniska produkter.

Följ de lokala reglerna och släng inte dina gamla produkter i det vanliga hushållsavfallet. Genom att kassera dina gamla produkter på rätt sätt kan du bidra till att minska eventuella negativa effekter på miljö och hälsa.

2 Introduktion

Hårtorken MoistureProtect har en innovativ ny sensorteknik som kallas Moisture Protect-sensorn.

Tekniken har utformats specifikt för att bevara den naturliga fukten i ditt hår. Den infraröda sensorn mäter temperaturen på ditt hår medan du torkar det. Den tar fram en diagnos för ditt hår och justerar temperaturen för att bevara den naturliga fukten. Det ger ett avancerat skydd för ditt hår och din skalp mot överhettning och gör därmed ditt hår hälsosammare och mer skinande. Sensorn är redan påslagen, så du får maximalt skydd på en gång.

3 Torka håret

1. Sätt i kontakten i ett eluttag.
2. Fäst ett fönmunstycke eller volymmunstycke för dina stylingbehov.

Fönmunstycke

För noggrann torkning monterar du fönmunstycket (②) på hårtorken.

Volymmunstycke

Om du vill öka volymen för lockar och spänstiga frisyrer monterar du volymmunstycket (①) på hårtorken. Stick in piggarna i håret så de rör vid skalpen och gör roterande rörelser. Vi rekommenderar att du använder värmeskyddsinställningen för det här.

3. Justera reglaget för luftflöde (⑤) och temperaturreglaget (④) till lämpliga inställningar.
4. Slå på MoistureProtect (⑦) för extra skydd. Fuktskyddet är på när produkten används för första gången.
   ↪ Den lila LED-lampan på produkten indikerar att fuktskyddssensorn är på.

Växla	Inställningar	Funktion
Temperatur	Het	Torka vått hår snabbt.
	Värmeskydd	Torka håret med en konstant vårdande temperatur.
	●	Skonsam torkning.
Luftflöde	II	Kraftigt luftflöde och snabb torkning.
	I	Mjukt luftflöde och styling.
	O	Stänga av.
MoistureProtect		Skydda håret från hög hetta och bevara dess naturliga fukt.

5. Tryck på knappen för kall luft ❄ (③) för att forma håret med kall luft.
   ↪ När apparaten slås på avges joner automatiskt och kontinuerligt för att minska krullighet och ge extra glans.

Efter användning:

1. Stäng av apparaten och dra ur nätsladden.
2. Placera den på en värmetålig yta tills den svalnar.
3. För att koppla ur fönmunstycket (②) eller volymmunstycket (①) drar du loss det från hårtorken.
4. Tryck på spärren för att lossa på luftintagets galler (⑧) för att ta bort hår och damm.
5. Rengör apparaten med en fuktig trasa.
6. Förvara den på en säker, torr och dammfri plats. Du kan också hänga upp den i upphängningsöglan (⑥).

4 Garanti och service

För information om t.ex. byte av tillbehör eller om du har ett problem kan du gå till Philips webbplats på www.philips.com/support eller kontakta Philips Kundtjänst i ditt land. Telefonnumret finns i garantibroschyren. Om det inte finns någon kundtjänst i ditt land kan du vända dig till din lokala Philips-återförsäljare.

Türkçe

Bu ürünü satın aldığınız için tebrikler, Philips'e hoş geldiniz! Philips tarafından verilen destekten tam olarak yararlanabilmek için www.philips.com/welcome adresinden ürün kaydınızı yaptırın.

1 Önemli

Cihazı kullanmadan önce bu kullanım kılavuzunu dikkatle okuyun ve daha sonra yeniden başvurmak için saklayın.

- UYARI: Bu cihazı su yakınında kullanmayın.
- Yakında su bulunması, cihaz kapalı bile olsa tehlike oluşturacağından, cihazı banyoda kullandıktan sonra fişini prizden çekin.
- UYARI: Bu cihazı banyo küvetlerinin, duşların, lavaboların ve suyla dolu başka kapların yakınında çalıştırmayın.
- Kullanım sonrasında, cihazı her zaman prizden çekin.
- Cihaz aşırı ısınırsa otomatik olarak kapanır. Cihazın fişini prizden çekerek birkaç dakika soğuması için bekleyin. Cihazı tekrar çalıştırmadan önce, giriş deliklerinin tüy, saç, vb. nedeniyle tıkanmadığından emin olun.
- Cihazın elektrik kablosu hasarlıysa, bir tehlike oluşturmasını önlemek için mutlaka Philips'in yetki verdiği bir servis merkezi veya benzer şekilde yetkilendirilmiş kişiler tarafından değiştirilmesini sağlayın.
- Bu cihazın 8 yaşın üzerindeki çocuklar ve fiziksel, motor ya da zihinsel becerileri gelişmemiş veya bilgi ve tecrübe açısından eksik kişiler tarafından kullanımı sadece bu kişilerin nezaretinden sorumlu kişilerin bulunması veya güvenli kullanım talimatlarının bu kişilere sağlaması ve olası tehlikelerin anlatılması durumunda mümkündür. Çocuklar cihazla oynamamalıdır. Temizleme ve kullanıcı bakımı, nezaret edilmeyen çocuklarca yapılmamalıdır.
- Ek koruma için banyonun elektrik devresine bir rezidüel akım koruma cihazı (RCD) takmanızı tavsiye ederiz. Bu rezidüel akım koruma cihazının rezidüel çalışma akımı değeri 30mA'dan yüksek olmamalıdır. Kurulumu yapan kişiye danışın.
- Elektrik çarpması riski bulunduğundan hava ızgaralarına metal cisimler sokmayın.
- Hava ızgaralarını kesinlikle engellemeyin.
- Cihazı bağlamadan önce, cihaz üzerinde belirtilen gerilim değerinin yerel şebeke gerilimiyle aynı olduğundan emin olun.
- Cihazı bu kılavuzda açıklanan dışında bir amaç için kullanmayın.
- Cihazı peruk üzerinde kullanmayın.
- Cihaz güce bağlandığında, hiç bir zaman gözetimsiz bırakmayın.
- Başka üreticilere ait olan veya Philips tarafından özellikle tavsiye edilmeyen aksesuar ve parçaları kesinlikle kullanmayın. Bu tür aksesuar veya parça kullanırsanız, garantiniz geçerliliğini yitirir.
- Kordonu cihazın etrafına sarmayın.
- Cihazı saklamadan önce, soğumasını bekleyin.

Elektromanyetik alanlar (EMF)

Bu Philips cihazı, elektromanyetik alanlara maruz kalmaya ilişkin geçerli tüm standartlara ve düzenlemelere uygundur.

Çevre

Ürününüz, geri dönüşüme tabi tutulabilen ve yeniden kullanılabilen, yüksek kalitede malzeme ve parçalardan tasarlanmış ve üretilmiştir.

Bir ürüne, çarpı işareti tekerlekli çöp arabası işaretli etiket yapıştırılması, söz konusu ürünün 2012/19/EU sayılı Avrupa Yönergesi kapsamında olduğu anlamına gelir.

Lütfen, elektrikli ve elektronik ürünlerin toplanması ile ilgili bulunduğunuz yerdeki sistem hakkında bilgi edinin.

Lütfen, yerel kurallara uygun hareket edin ve eskiyen ürünlerinizi, normal evsel atıklarınızla birlikte atmayın. Eskiyen ürününüzün atık işlemlerinin doğru biçimde gerçekleştirilmesi, çevre ve insan sağlığı üzerinde olumsuz etkilere yol açılmasını önlemeye yardımcı olacaktır.

2 Giriş

MoistureProtect kurutma makinesi Moisture Protect Sensörü adı verilen yeni bir sensör teknolojisine sahiptir.

Bu teknoloji, saçınızın doğal su oranını korumak için özel olarak tasarlanmıştır. İnfrared sensör saçınızı kurularken sıcaklığını ölçer, saçınıza teşhis koyar ve doğal su oranını korumak için uygun sıcaklığı ayarlar. Bu, saçınızı ve saç derinizi aşırı ısınmaya karşı korur ve bu sayede saçınızın daha sağlıklı ve parlak olmasını sağlar. Sensör zaten açık olduğundan, ilk andan itibaren maksimum korumanın keyfini çıkarabilirsiniz.

3 Saçınızı kurulayın

1. Fişi elektrik prizine takın.
2. Şekillendirme ihtiyaçlarınız için bir kurutma başlığı ya da hacim difüzörü takın.

Kurutma başlığı

Tam kurutma için kurutma başlığını (②) saç kurutma makinesine takın.

Hacim Difüzörü

Buklelere ve canlı saç stiline hacim vermek için, hacim difüzörünü (①) saç kurutma makinesine takın. Pimleri saç derinize temas edecek şekilde saçınıza yerleştirin ve dönme hareketleri uygulayın. Bu amaçla Thermoprotect ısı ayarını kullanmanız önerilir.

3. Hava akımı düğmesini (⑤) ve sıcaklık düğmesini (④) uygun konumlara getirin.
4. Daha iyi koruma için MoistureProtect (⑦) özelliğini açın. İlk kullanımda MoistureProtect özelliği açıktır.
   ↪ Ürünün üzerindeki mor LED ışığı Moisture Protect Sensörünün açık olduğunu belirtir.

Anahtar	Ayarlar	İşlev
Sıcaklık	Yeni	Islak saçları hızla kurutur.
	Thermoprotect	Saçınızı sabit sıcaklıkta kurutun.
	●	Saçları hassas bir şekilde kurutur.
Hava besleme	II	Güçlü hava akımı ve hızlı kurutma.
	I	Hafif hava akımı ve şekillendirme.
	O	Kapatma.
MoistureProtect		Saçınızın aşırı ısınmasını önleyin ve doğal su oranını koruyun.

5. Saç şeklinizi sabitlemek amacıyla soğuk hava akımı için soğuk üfleme düğmesine ❄ (③) basın.
   ↪ Cihaz açık olduğunda otomatik olarak sürekli dağıtılan iyonlar, saçınıza ekstra parlaklık verir ve elektriklenmeyi azaltır.

Kullanımdan sonra:

1. Cihazı kapatın ve fişini çekin.
2. Soğuyana kadar ısıya dayanıklı bir yüzeye koyun.
3. Kurutma başlığını (②) ya da hacim difüzörünü (①) çekerek saç kurutma makinesinden çıkarın.
4. Mandala bastırarak hava giriş ızgarasını çıkarın ve (⑧) saç ve tozları temizleyin.
5. Cihazı nemli bir bez ile silerek temizleyin.
6. Güvenli, kuru ve tozsuz bir yerde saklayın. Ayrıca asma kancasından (⑥) asarak da saklayabilirsiniz.

4 Garanti ve servis

Parça değişimi ile ilgili daha fazla bilgiye ihtiyacınız varsa veya bir sorununuz varsa, lütfen www.philips.com/support Philips web sitesini ziyaret edin veya ülkenizdeki Philips Müşteri Merkeziyle iletişim kurun. Gerekli telefon numarası için garanti broşürüne bakın. Ülkenizde Müşteri Destek Merkezi yoksa yerel Philips satıcınıza gidin.

Bahasa Melayu

Tahniah atas pembelian anda dan selamat menggunakan Philips! Untuk mendapat manfaat sepenuhnya daripada sokongan yang ditawarkan oleh Philips, daftarkan produk anda di www.philips.com/welcome.

1 Penting

Baca dan teliti manual pengguna ini sebelum anda menggunakan perkakas dan simpan untuk rujukan masa depan.

- AMARAN: Jangan gunakan perkakas ini dekat dengan air.
- Apabila anda menggunakan perkakas ini dalam bilik mandi, cabut plagnya setelah digunakan kerana kehampirannya dengan air juga adalah risiko, walaupun setelah perkakas dimatikan.
- AMARAN: Jangan gunakan perkakas ini berhampiran dengan tab mandi, pancur air, sinki atau bekas lain yang mengandungi air.
- Cabut plag perkakas setiap kali selepas digunakan.
- Jika perkakas menjadi terlampau panas, ia dimatikan secara automatik. Cabut plag perkakas dan biarkan sejuk selama beberapa minit. Sebelum anda menghidupkan perkakas itu semula, periksa gril untuk memastikan ia tidak tersekat oleh gumpalan bulu, rambut dll.
- Jika kord sesalur rosak, ia mesti diganti oleh Philips, pusat servis yang dibenarkan oleh Philips ataupun pihak lain seumpamanya yang layak bagi mengelakkan bahaya.
- Perkakas ini boleh digunakan oleh kanak-kanak berumur 8 tahun dan ke atas dan orang yang kurang keupayaan fizikal, deria atau mental, atau kekurangan pengalaman dan pengetahuan jika mereka diberi pengawasan dan arahan berkaitan penggunaan perkakas secara selamat dan memahami bahaya yang mungkin berlaku. Kanak-kanak tidak sepatutnya bermain dengan perkakas ini. Pembersihan dan penyenggaraan oleh pengguna tidak sepatutnya dilakukan oleh kanak-kanak tanpa pengawasan.
- Untuk perlindungan tambahan, kami mengesyorkan agar anda memasang peranti arus baki (RCD) dalam litar elektrik yang membekali bilik air tersebut. RCD ini mesti mempunyai arus operasi baki berkadar yang tidak melebihi 30mA. Tanya pemasang anda untuk mendapat nasihat.
- Jangan masukkan objek logam ke dalam gril udara untuk mengelakkan kejutan elektrik.
- Jangan menghalangi gril udara.
- Sebelum anda menyambungkan perkakas ini, pastikan voltan yang dinyatakan pada perkakas selaras dengan voltan kuasa tempatan anda.
- Jangan gunakan perkakas untuk sebarang tujuan lain selain daripada yang diterangkan dalam buku panduan ini.
- Jangan gunakan perkakas pada rambut palsu.
- Apabila perkakas telah disambungkan kepada kuasa, jangan sekali-kali dibiarkan tanpa diawasi.
- Jangan sekali-kali gunakan sebarang perkakas atau bahagian dari mana-mana pengilang atau yang tidak disyorkan secara khusus oleh Philips. Jika anda menggunakan aksesori atau bahagian yang sedemikian, jaminan anda menjadi tidak sah.
- Jangan lilit kord sesalur mengelilingi perkakas.
- Tunggu sehingga perkakas sejuk sebelum menyimpannya.

Medan elektromagnet (EMF)

Perkakas Philips mematuhi semua piawaian dan peraturan berkaitan dengan pendedahan kepada medan elektromagnet.

Alam sekitar

Produk anda direka bentuk dan dikilangkan dengan menggunakan bahan dan komponen yang berkualiti tinggi, yang boleh dikitar semula dan digunakan semula.

Apabila simbol tong beroda yang dipangkah ini dilekatkan pada sesuatu produk ia bermakna produk tersebut diliputi oleh Arahan Eropah 2012/19/EU.

Sila pastikan diri anda termaklum mengenai sistem kutipan berasingan setempat bagi produk elektrik dan elektronik.

Sila bertindak menurut peraturan setempat anda dan jangan buang produk lama anda dengan sisa rumah anda yang biasa. Cara membuang produk lama anda yang betul akan membantu mencegah potensi akibat negatif terhadap alam sekitar dan kesihatan manusia.

2 Pengenalan

Pengering MoistureProtect mempunyai teknologi sensor inovatif baru dipanggil sensor Perlindungan Kelembapan.

Teknologi ini direka bentuk khusus untuk mengekalkan penghidratan semula jadi rambut anda. Sensor infrared mengukur suhu rambut anda semasa mengeringkannya, mendiagnosis rambut anda dan menyesuaikan suhu untuk mengekalkan penghidratan semula jadi. Ini memberikan perlindungan lanjutan pada rambut dan kulit kepala anda daripada pemanasan yang melampau jadi ia memastikan rambut anda lebih sihat dan lebih berkilat. Kami telah menghidupkan sensor ini, jadi anda boleh menikmati perlindungan maksimum dari mula lagi.

3 Keringkan rambut anda

1. Sambungkan plag kepada soket bekalan kuasa.
2. Pasangkan penumpu atau penyebar kekembangan untuk keperluan pendandanan anda.

Penumpu

Untuk pengeringan yang tepat, sambungkan penumpu (②) pada pengering rambut.

Penyebar Kekembangan

Untuk menambah kekembangan bagi gaya kerinting dan melantun, pasang penyebar (①) pada pengering rambut. Masukkan pin ke dalam rambut anda untuk menyentuh kulit kepala anda dan buat gerakan putaran. Anda disyorkan untuk menggunakan tetapan kepanasan Thermolindung untuk tujuan ini.

3. Laraskan suis aliran udara (⑤) dan suis suhu (④) ke kedudukan yang sesuai.
4. Hidupkan MoistureProtect (⑦) untuk lebih perlindungan. Perlindungan kelembapan dihidupkan apabila menggunakannya buat pertama kali.
   ↪ Lampu LED berwarna ungu pada produk menandakan sensor perlindungan kelembapan dihidupkan.

Suis	Tetapan	Fungsi
Suhu	Panas	Keringkan rambut yang basah selepas mandi dengan cepat.
	Termolindung	Keringkan rambut anda pada suhu penjagaan yang tetap..
	●	Keringkan rambut dengan lembut.
Aliran udara	II	Aliran udara kuat dan pengeringan cepat.
	I	Aliran udara lembut dan penggayaan.
	O	Matikan.
MoistureProtect		Lindungi rambut anda daripada pemanasan yang melampau dan kekalkan penghidratan semula jadi rambut anda.

5. Tekan butang pancut sejuk ❄ (③) untuk mendapat aliran udara sejuk bagi menetapkan gaya anda.
   ↪ Apabila perkakas dihidupkan, ion akan dilepaskan secara automatik dan berterusan, mengurangkan kerinting halus dan memberikan kilatan tambahan.

Selepas digunakan:

1. Matikan perkakas dan cabut plagnya.
2. Letakkannya di atas permukaan yang tahan panas sehingga ia menyejuk.
3. Untuk menanggalkan penumpu (②) atau penyebar kekembangan (①), tariknya keluar dari pengering rambut.
4. Tekan penyelak untuk tanggalkan gril alur masuk udara (⑧) bagi membuang rambut dan habuk.
5. Bersihkan perkakas dengan kain lembap.
6. Simpan di tempat yang selamat dan kering, bebas daripada habuk. Anda juga boleh menggantungnya dengan gelung penggantung (⑥).

4 Jaminan dan perkhidmatan

Sekiranya anda memerlukan maklumat, seperti mengenai alat ganti atau jika anda menghadapi masalah, sila layari laman web Philips di www.philips.com/support atau hubungi Pusat Layanan Pelanggan Philips di negara anda. Nombor telefonnya terdapat dalam risalah jaminan sedunia. Jika tiada Pusat Layanan Pelanggan di negara anda, pergi ke penjual Philips tempatan anda.

简体中文

感谢您的惠顾，欢迎光临飞利浦！为了您能充分享受飞利浦提供的支持，请在 www.philips.com/welcome 注册您的产品。

1 重要事项

使用产品之前，请仔细阅读本用户手册，并妥善保管以供日后参考。

- 警告：请勿在靠近水的地方使用本产品。
- 在浴室内使用产品后需拔下插头，即使产品已关闭，近水放置仍存在危险。
- 警告：不要在盛水的浴缸、淋浴、洗脸盆或其他器皿附近使用本器具。
- 使用后务必拔下产品的插头。
- 如果产品过热，它将自动关闭电源。拔掉产品插头，让其冷却几分钟。再次启动产品之前，请检查出风口，确保其未被绒毛、头发等杂物堵塞。
- 如果电源线损坏，为了避免危险，必须由飞利浦、飞利浦特约维修中心或有同等维修资格的专业人员来进行更换。
- 本产品适合由 8 岁或以上年龄的儿童以及肢体不健全、感觉或精神上有障碍或缺乏相关经验和知识的人士使用，但前提是有人对他们使用本产品进行监督或指导，以确保他们安全使用，并且让他们明白相关的危害。不得让儿童玩耍本产品。不要让儿童在无人监督的情况下进行清洁和保养。
- 为了增加保护，建议在浴室供电的电气回路中安装一个额定剩余工作电流不超过 30mA 的剩余电流装置 (RCD)。详情请向 RCD 安装商咨询。
- 切勿将金属物体插入风口，以免触电。
- 切勿阻塞电吹风风口。
- 连接产品之前，请确保产品上标示的电压与当地电源电压相符。
- 请勿将本产品用于本手册中说明以外的任何其它用途。
- 请勿对假发使用本产品。
- 当产品连接了电源时，切勿让其无人看管。
- 切勿使用由其它制造商生产的，或未经飞利浦特别推荐的任何附件或部件。如果使用此类附件或部件，您的保修将失效。
- 切勿将电源线缠绕在产品上。
- 待产品完全冷却后再存放。

电磁场 (EMF)

本飞利浦产品符合所有有关暴露于电磁场的适用标准和法规。

环保

本产品是采用优质的材料和元件设计和制造的，可以回收利用。

如果产品上贴有叉线有轮垃圾箱符号，则说明该产品符合欧洲指令 2012/19/EU。

请熟悉当地针对电子和电器产品制订的分门别类的收集机制。

请遵循当地的规章制度，不要将旧产品与一般的生活垃圾一同弃置。正确弃置旧产品有助于避免对环境和人类健康造成潜在的负面影响。

2 简介

MoistureProtect 电吹风采用创新的新型传感器技术，其称为保湿传感器。

该技术专为保持头发的自然滋润而设计。红外传感器可在干发时测量头发的温度，分析情况并调整温度，以保持保持头发的自然滋润。这可为头发和头皮提供先进的保护，防止其过热，让您的秀发更健康、更亮泽。我们已经打开了传感器，因此您从一开始就可以享受最完善的保护。

3 吹干头发

1. 将插头连接至电源插座。
2. 根据造型需要安装集风嘴或梳形扩散风嘴。

集风嘴

要更精确地吹干头发，请将集风嘴 (②) 安装到电吹风上。

梳形扩散风嘴

要提高头发蓬松度，塑造丰盈且有弹性的造型，可将扩散风嘴 (①) 安装到电吹风上。将扩散型风嘴的梳齿插入头发并触碰到头皮，作旋转运动。为此，建议您使用恒温护发热力设置。

3. 将风速开关 (⑤) 和温度开关 (④) 调至适当的位置。
4. 打开 MoistureProtect (⑦) 以带来更多保护。首次使用时，保湿功能是打开的。
   ↪ 产品上的紫色 LED 指示灯用于指示保湿传感器已开启。

开关	设置	功能
温度	畅销	快速吹干湿透的头发。
	恒温护发	在恒定护理温度下吹干头发。
	●	轻柔地吹干头发。
气流	II	产生强风，快速吹干头发。
	I	产生柔风，用于定型。
	O	关闭。
MoistureProtect		防止头发过热，保持头发的自然滋润。

5. 按冷风喷出钮 ❄ (③) 可获得冷风用于定型。
   ↪ 产品接通电源后，可自动且持续地释放负离子，令秀发更加顺滑、亮泽。

使用后：

1. 请关闭产品并拔下电源插头。
2. 将产品置于隔热表面上，直至其冷却。
3. 要卸下集风嘴 (②) 或梳形扩散风嘴 (①)，请将其从电吹风中拉出。
4. 按下闩锁拆下进风口 (⑧) 以清除毛发和灰尘。
5. 用湿布擦拭产品。
6. 将产品存放在安全、干燥、清洁的位置。您也可以使用挂环 (⑥) 将产品挂起存放。

4 保修与服务

如果您需要了解有关信息（如更换附件的相关信息）或有任何疑问，请访问飞利浦网站 www.philips.com/support。您也可以与您所在国家/地区的飞利浦客户服务中心联系。在全球保修卡中可找到其电话号码。如果您所在的国家/地区没有飞利浦客户服务中心，请向当地的飞利浦经销商求助。