Register your product and get support at
www.philips.com/welcome

HP8301

EN	User manual	NL	Gebruiksaanwijzing
DA	Brugervejledning	NO	Brukerhåndbok
DE	Benutzerhandbuch	PT	Manual do utilizador
EL	Εγχειρίδιο χρήσης	SV	Användarhandbok
ES	Manual del usuario	TR	Kullanım kılavuzu
FI	Käyttöopas	MS-MY	Manual pengguna
FR	Mode d’emploi	ZH-CN	用户手册
ID	Buku Petunjuk Pengguna	AR	دليل المستخدم
IT	Manuale utente	FA	راهنمای کاربر

PHILIPS

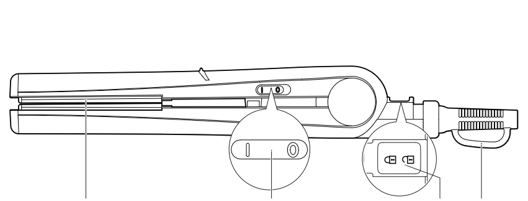

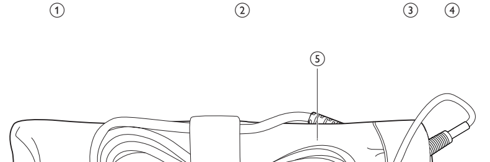

Specifications are subject to change without notice
© 2015 Koninklijke Philips N.V.
All rights reserved.

3140 035 35964

English

Congratulations on your purchase, and welcome to Philips! To fully benefit from the support that Philips offers, register your product at www.philips.com/welcome.

1 Important

Read this user manual carefully before you use the appliance and keep it for future reference.

- WARNING: Do not use this appliance near water.
- When the appliance is used in a bathroom, unplug it after use since the proximity of water presents a risk, even when the appliance is switched off.
- WARNING: Do not use this appliance near bathtubs, showers, basins or other vessels containing water.
- Always unplug the appliance after use.
- If the mains cord is damaged, you must have it replaced by Philips, a service centre authorised by Philips or similarly qualified persons in order to avoid a hazard.
- This appliance can be used by children aged from 8 years and above and persons with reduced physical, sensory or mental capabilities or lack of experience and knowledge if they have been given supervision or instruction concerning use of the appliance in a safe way and understand the hazards involved. Children shall not play with the appliance. Cleaning and user maintenance shall not be made by children without supervision.
- Before you connect the appliance, ensure that the voltage indicated on the appliance corresponds to the local power voltage.
- Do not use the appliance for any other purpose than described in this manual.
- When the appliance is connected to the power, never leave it unattended.
- Never use any accessories or parts from other manufacturers or that Philips does not specifically recommend. If you use such accessories or parts, your guarantee becomes invalid.
- Do not wind the mains cord round the appliance.
- Wait until the appliance has cooled down before you store it.
- Pay full attention when using the appliance since it could be extremely hot. Only hold the handle as other parts are hot and avoid contact with the skin.
- Always place the appliance with the stand on a heat-resistant, stable flat surface. The hot heating plates should never touch the surface or other flammable material.
- Avoid the mains cord from coming into contact with the hot parts of the appliance.
- Keep the appliance away from flammable objects and material when it is switched on.
- Never cover the appliance with anything (e.g. a towel or clothing) when it is hot.
- Only use the appliance on dry hair. Do not operate the appliance with wet hands.
- Keep the heating plates clean and free of dust and styling products such as mousse, spray and gel. Never use the appliance in combination with styling products.
- The heating plates have coating on. This coating might slowly wear away over time. However, this does not affect the performance of the appliance.
- If the appliance is used on color-treated hair, the heating plates may be stained. Before using it on artificial hair, always consult their distributor.
- Always return the appliance to a service centre authorized by Philips for examination or repair. Repair by unqualified people could result in an extremely hazardous situation for the user.
- Do not insert metal objects into openings to avoid electric shock.
- Do not pull on the power cord after using. Always unplug the appliance by holding the plug.

Electromagnetic fields (EMF)

This Philips appliance complies with all applicable standards and regulations regarding exposure to electromagnetic fields.

Environment

This symbol means that this product shall not be disposed of with normal household waste (2012/19/EU). Follow your country’s rules for the separate collection of electrical and electronic products. Correct disposal helps prevent negative consequences for the environment and human health.

2 Straighten your hair

Preparation for your hair:
- Wash your hair with shampoo and conditioner.
- Blow dry your hair with a brush.
- Apply heat protective spray to your hair and comb it thoroughly with large-toothed comb.

Tip
- It is suggested to keep the heat plates locked before use.
- Frequent users are recommended to use heat protection products when straightening.
- Use the straightener only when your hair is dry.

1 Connect the plug to a power supply socket.
2 Slide the on/off switch (②) to I to switch on the appliance.
↳ After 60 seconds, the appliance heats up.
3 Slide the closing lock (③) downwards to unlock the appliance.
4 Comb your hair and take a section that is not wider than 5cm for straightening.
Note: For thicker hair, it is suggested to create more sections.
5 Place the hair between the straightening plates (①) and press the handles firmly together.
6 Slide the straightener down the length of the hair in a single motion (max. 5 seconds) from root to end, without stopping to prevent overheating.
- To create flicks, slowly rotate the straightener in half-circle motion inwards (or outwards) when it reaches the hair ends and let the hair glide off the plates.

7 To straighten the rest of your hair, repeat steps 4 to 6.

After use:
1 Switch off the appliance and unplug it.
2 Place it on a heat-resistant surface until it cools down.
3 Clean the appliance and straightening plates by damp cloth.
4 Lock the straightening plates (③).
5 Keep it in a safe and dry place, free of dust. You can also hang it with the hanging loop (④) or store it in the supplied pouch (⑤).

3 Guarantee and service

If you need information e.g. about replacement of an attachment or if you have a problem, please visit the Philips website at www.philips.com or contact the Philips Customer Care Centre in your country (you find its phone number in the worldwide guarantee leaflet). If there is no Consumer Care Centre in your country, go to your local Philips dealer.

4 Troubleshooting

Problem	Cause	Solution
The appliance does not work at all.	The power socket to which the appliance has been connected may be broken.	Check the appliance is plugged in correctly. Check the fuse for this power socket in your home.
	The appliance may not be suitable for the voltage to which it has been connected.	Ensure that the voltage indicated on the type plate of the appliance corresponds to the local mains voltage.

Dansk

Tillykke med dit køb, og velkommen til Philips! Hvis du vil have fuldt udbytte af den support, som Philips tilbyder, kan du registrere dit produkt på www.philips.com/welcome.

1 Vigtigt

Læs denne brugervejledning grundigt, før du tager apparatet i brug, og opbevar den til senere brug.

- ADVARSEL: Anvend ikke dette apparat i nærheden af vand.
- Hvis du anvender apparatet i badeværelset, skal du trække stikket ud efter brug, da vand udgør en risiko, selvom apparatet er slukket.
- ADVARSEL: Brug ikke dette apparat i nærheden af badekar, brusekabiner, kummer eller andre kar, der indeholder vand.
- Tag altid stikket ud, efter du har brugt apparatet.
- Hvis netledningen beskadiges, må den kun udskiftes af Philips, et autoriseret Philips-serviceværksted eller en tilsvarende kvalificeret fagmand for at undgå enhver risiko.
- Dette apparat kan bruges af børn fra 8 år og opefter og personer med reducerede fysiske, sensoriske eller mentale evner eller manglende erfaring og viden, hvis de er blevet instrueret i sikker brug af apparatet og forstår de medfølgende risici. Lad ikke børn lege med apparatet. Rengøring og vedligeholdelse må ikke foretages af børn uden opsyn.
- Før du tilslutter apparatet, skal du sikre dig, at den spænding, der er angivet på apparatet, svarer til den lokale spænding.
- Brug ikke apparatet til andre formål end dem, der er beskrevet i vejledningen.
- Hold konstant opsyn med apparatet, når det er sluttet til stikkontakten.
- Brug aldrig tilbehør eller dele fra andre fabrikanter eller tilbehør/dele, som ikke specifikt er anbefalet af Philips. Hvis du anvender en sådan type tilbehør eller dele, annulleres garantien.
- Du må ikke sno ledningen rundt om apparatet.
- Læg aldrig apparatet væk, før det er helt afkølet.
- Vær meget opmærksom, når du bruger apparatet, da det kan være meget varmt. Hold kun i håndtaget, da de øvrige dele er varme, og undgå kontakt med huden.
- Placer altid apparatet med holderen på en varmebestandig, stabil og jævn overflade. De varme varmeplader må ikke berøre overfladen eller andre brændbare materialer.
- Netledningen må ikke komme i kontakt med apparatets varme dele.
- Når apparatet er tændt, skal det holdes væk fra brændbare genstande og materialer.
- Når apparatet er varmt, må der ikke lægges noget hen over det (f.eks. håndklæder eller tøj).
- Brug kun apparatet på tørt hår. Undlad at betjene apparatet med våde hænder.
- Hold varmepladerne rene og fri for støv og stylingprodukter som f.eks. mousse, spray og gel. Brug aldrig apparatet sammen med stylingprodukter.
- Varmepladerne har en belægning. Denne belægning slides muligvis væk med tiden. Dette påvirker dog ikke apparatets ydeevne.
- Hvis apparatet bruges til farvet hår, kan det smitte af på varmepladerne. Kontakt altid forhandleren, før apparatet bruges på kunstigt hår.
- Reparation og eftersyn af apparatet skal altid foretages på et autoriseret Philips-serviceværksted. Reparation udført af ukvalificeret personale kan medføre ekstremt farlige situationer for brugeren.
- Stik aldrig metalgenstande ind i åbningerne, da dette kan give elektrisk stød.
- Træk ikke i netledningen efter brug. Tag altid stikket ud af stikkontakten ved at holde fast i stikket.

Elektromagnetiske felter (EMF)

Dette Philips-apparat overholder alle branchens gældende standarder og regler angående eksponering for elektromagnetiske felter.

Miljø

Dette symbol betyder, at dette produkt ikke må bortskaffes sammen med almindeligt husholdningsaffald (2012/19/EU). Følg dit lands regler for særskilt indsamling af elektriske og elektroniske produkter. Korrekt bortskaffelse er med til at forhindre negativ påvirkning af miljøet og menneskers helbred.

2 Glat håret ud

Forberedelse af håret:
- Vask håret med shampoo og balsam.
- Tør håret ved hjælp af en hårtørrer og en børste.
- Anvend varmebeskyttende spray, og red håret grundigt med en bredtandet kam.

Tip
- Det anbefales at holde varmepladerne fastlåst før brug.
- Hyppige brugere anbefales at anvende varmebeskyttende produkter ved glatning.
- Anvender kun glattejernet, når dit hår er tørt.

1 Sæt stikket i stikkontakten.
2 Skub tænd/sluk-kontakten (②) til I for at tænde for apparatet.
↳ Efter 60 sekunder er apparatet varmet op.
3 Skub låseknappen (③) nedad for at låse apparatet op.
4 Red dit hår, og tag en hårlok, der ikke er bredere end 5 cm.
Bemærk: Ved kraftigere hår anbefales det at lave flere hårlokker.
5 Placer håret mellem glattepladerne (①), og tryk håndtagene godt sammen.
6 Lad glattejernet glide i hårets retning i én bevægelse (maks. 5 sekunder) fra rod til spids uden at stoppe for at undgå overophedning.
- For at lave buede spidser skal du langsomt dreje glattejernet i en halvcirkel indad (eller udad), når du når enden af håret, og lade håret glide af pladerne.

7 For at glatte resten af håret skal du gentage trin 4 til 6.

Efter brug:
1 Sluk for apparatet, og tag stikket ud af stikkontakten.
2 Placer det på en overflade, der kan tåle varme, mens det køler ned.
3 Rengør apparatet og glattepladerne med en fugtig klud.
4 Lås glattepladerne fast (③).
5 Opbevar det på et sikkert og tørt sted, der er frit for støv. Du kan også hænge det op i ophængningsstroppen (④) eller opbevare det i det medfølgende etui (⑤).

3 Garanti og service

Hvis du har behov for oplysninger, f.eks. om udskiftning af tilbehør, eller har et problem, kan du besøge Philips’ websted på www.philips.com eller kontakte Philips Kundecenter i dit land (telefonnummeret findes i folderen "World-Wide Guarantee"). Hvis der ikke findes et kundecenter i dit land, bedes du kontakte din lokale Philips-forhandler.

4 Fejlfinding

Problem	Årsag	Løsning
Apparatet virker slet ikke.	Måske virker den stikkontakt, som apparatet er sluttet til, ikke.	Kontroller, at apparatet er sat korrekt i stikkontakten. Kontroller sikringen til denne stikkontakt.
	Hårtørreren er måske ikke beregnet til den netspænding, den er tilsluttet.	Kontroller, at den angivne netspænding på apparatets typeskilt svarer til den lokale netspænding.

Deutsch

Herzlichen Glückwunsch zu Ihrem Kauf und willkommen bei Philips! Um das Kundendienstangebot von Philips vollständig nutzen zu können, sollten Sie Ihr Produkt unter www.philips.com/welcome registrieren.

1 Wichtig

Lesen Sie vor Gebrauch des Geräts das Benutzerhandbuch sorgfältig durch, und bewahren Sie es für die Zukunft auf.

- WARNUNG: Verwenden Sie das Gerät nicht in der Nähe von Wasser.
- Wenn das Gerät in einem Badezimmer verwendet wird, trennen Sie es nach dem Gebrauch von der Stromversorgung. Die Nähe zum Wasser stellt ein Risiko dar, sogar wenn das Gerät abgeschaltet ist.
- WARNUNG: Verwenden Sie das Gerät nicht in der Nähe von Badewannen, Duschen, Waschbecken oder sonstigen Behältern mit Wasser.
- Ziehen Sie nach jedem Gebrauch den Netzstecker aus der Steckdose.
- Um Gefährdungen zu vermeiden, darf ein defektes Netzkabel nur von einem Philips Service-Center, einer von Philips autorisierten Werkstatt oder einer ähnlich qualifizierten Person durch ein Original-Ersatzkabel ersetzt werden.
- Dieses Gerät kann von Kindern ab 8 Jahren und Personen mit verringerten physischen, sensorischen oder psychischen Fähigkeiten oder Mangel an Erfahrung und Kenntnis verwendet werden, wenn sie bei der Verwendung beaufsichtigt wurden oder Anweisung zum sicheren Gebrauch des Geräts erhalten und die Gefahren verstanden haben. Kinder dürfen nicht mit dem Gerät spielen. Die Reinigung und Wartung darf nicht von Kindern ohne Aufsicht durchgeführt werden.
- Bevor Sie das Gerät an eine Steckdose anschließen, überprüfen Sie, ob die auf dem Gerät angegebene Spannung mit der Netzspannung vor Ort übereinstimmt.
- Verwenden Sie das Gerät nie für andere als in dieser Bedienungsanleitung beschriebene Zwecke.
- Wenn das Gerät an eine Steckdose angeschlossen ist, lassen Sie es zu keiner Zeit unbeaufsichtigt.
- Verwenden Sie niemals Zubehör oder Teile, die von Drittherstellern stammen bzw. nicht von Philips empfohlen werden. Wenn Sie diese(s) Zubehör oder Teile verwenden, erlischt Ihre Garantie.
- Wickeln Sie das Netzkabel nicht um das Gerät.
- Lassen Sie das Gerät abkühlen, bevor Sie es wegräumen.
- Geben Sie acht bei der Verwendung des Geräts, da es äußerst heiß sein könnte. Halten Sie nur den Griff, da die anderen Teile heiß sind, und vermeiden Sie Kontakt mit der Haut.
- Stellen Sie das Gerät immer mit dem Ständer auf eine hitzebeständige, stabile ebene Fläche. Die heißen Heizplatten sollten nie die Oberfläche oder anderes brennbares Material berühren.
- Achten Sie darauf, dass das Netzkabel nicht mit den heißen Teilen des Geräts in Berührung kommt.
- Halten Sie das eingeschaltete Gerät fern von leicht entzündbaren Gegenständen und Materialien.
- Bedecken Sie das heiße Gerät niemals mit Handtüchern, Kleidungsstücken oder anderen Gegenständen.
- Verwenden Sie das Gerät nur an trockenem Haar. Bedienen Sie das Gerät nicht mit nassen Händen.
- Halten Sie die Heizplatten sauber und frei von Staub sowie von Stylingprodukten, wie Schaumfestiger, Styling-Spray, Gel. Verwenden Sie das Gerät nie in Kombination mit Stylingprodukten.
- Die Heizplatten sind beschichtet. Diese Beschichtung nutzt sich im Laufe der Zeit ab. Dies hat jedoch keinerlei Einfluss auf die Leistung des Geräts.
- Bei Verwendung mit getöntem oder gefärbtem Haar können sich die Heizplatten möglicherweise verfärben. Wenden Sie sich an Ihren Händler, bevor Sie es für künstliches Haar verwenden.
- Geben Sie das Gerät zur Überprüfung bzw. Reparatur stets an ein von Philips autorisiertes Service-Center. Eine Reparatur durch unqualifizierte Personen kann zu einer hohen Gefährdung für den Verbraucher führen.
- Führen Sie keine Metallgegenstände in die Öffnungen ein, da dies zu Stromschlägen führen kann.
- Ziehen Sie nach der Verwendung nicht am Netzkabel. Ziehen Sie stattdessen am Netzstecker, um das Gerät von der Stromversorgung zu trennen.

Elektromagnetische Felder

Dieses Philips Gerät erfüllt sämtliche Normen und Regelungen bezüglich der Exposition in elektromagnetischen Feldern.

Umgebung

Dieses Symbol bedeutet, dass das Produkt nicht mit dem normalen Hausmüll entsorgt werden kann (2012/19/EU). Befolgen Sie die örtlichen Bestimmungen zur getrennten Entsorgung von elektrischen und elektronischen Produkten. Eine ordnungsgemäße Entsorgung hilft, negative Auswirkungen auf Umwelt und Gesundheit zu vermeiden.

2 Haarglättung

Vorbereitung für Ihr Haar:
- Waschen Sie das Haar mit Shampoo und Haarspülung.
- Föhnen Sie Ihr Haar mithilfe einer Bürste.
- Verwenden Sie ein Hitzeschutzprodukt für Ihr Haar, und kämmen Sie es gründlich mit einem grobzinkigen Kamm.

Tipp
- Es wird empfohlen, die Heizplatten vor dem Gebrauch des Geräts verschlossen zu halten.
- Bei regelmäßiger Benutzung des Haarglätters wird empfohlen, Hitzeschutzprodukte zu verwenden.
- Verwenden Sie den Haarglätter nur, wenn Ihr Haar trocken ist.

1 Verbinden Sie das Netzkabel mit einer Steckdose.
2 Stellen Sie den Ein-/Ausschalter (②) auf I , um das Gerät einzuschalten.
↳ Nach 60 Sekunden ist das Gerät aufgeheizt.
3 Schieben Sie die Verriegelungstaste (③) nach unten, um die Verriegelung des Geräts aufzuheben.
4 Kämmen Sie Ihr Haar, und teilen Sie eine höchstens 5 cm breite Haarsträhne ab.
Hinweis: Es wird empfohlen, dickeres Haar in mehr Strähnen zu unterteilen.
5 Platzieren Sie das Haar zwischen die Haarglätterplatten, (①), und drücken Sie die Griffe zusammen.
6 Führen Sie das Gerät in einer einzigen Bewegung (innerhalb von max. 5 Sekunden) ohne Unterbrechung vom Haaransatz bis zu den Spitzen. So schützen Sie das Haar vor Überhitzung.
- Um Wellen zu stylen, drehen Sie den Haarglätter langsam eine halbe Drehung nach innen (oder nach außen), wenn Sie die Haarenden erreichen, und lassen Sie das Haar von den Platten gleiten.

7 Um Ihr restliches Haar zu glätten, wiederholen Sie die Schritte 4 bis 6.

Nach der Verwendung:
1 Schalten Sie das Gerät aus, und ziehen Sie den Netzstecker aus der Steckdose.
2 Legen Sie das Gerät auf eine hitzebeständige Unterlage, und lassen Sie es abkühlen.
3 Reinigen Sie das Gerät und die Glätterplatten mit einem feuchten Tuch.
4 Verriegeln Sie die Glätterplatten (③).
5 Bewahren Sie das Gerät an einem sicheren, trockenen und staubfreien Ort auf. Sie können das Gerät auch an der Aufhängeöse aufhängen (④) oder in der mitgelieferten Tasche verstauen (⑤) verstauen.

3 Garantie und Kundendienst

Benötigen Sie weitere Informationen, z. B. zu einem Ersatzgerät, oder treten Probleme auf, besuchen Sie die Philips Website (www.philips.com), oder setzen Sie sich mit einem Philips Service-Center in Ihrem Land in Verbindung (Telefonnummer siehe Garantieschrift). Sollte es in Ihrem Land kein Service-Center geben, wenden Sie sich bitte an Ihren lokalen Philips Händler.

4 Fehlerbehebung

Problem	Ursache	Lösung
Das Gerät funktioniert nicht.	Möglicherweise ist die Steckdose, an die das Gerät angeschlossen ist, kaputt.	Prüfen Sie, ob das Gerät ordnungsgemäß angeschlossen ist. Prüfen Sie in Ihrem Zuhause die Sicherung für diese Steckdose.
	Möglicherweise ist das Gerät nicht für die verfügbare Netzspannung geeignet.	Prüfen Sie, ob die Spannungsangabe auf dem Typenschild des Geräts mit der örtlichen Netzspannung übereinstimmt.

Ελληνικά

Συγχαρητήρια για την αγορά σας και καλωσορίσατε στη Philips! Για να επωφεληθείτε πλήρως από την υποστήριξη που προσφέρει η Philips, καταχωρήστε το προϊόν σας στη διεύθυνση www.philips.com/welcome.

1 Σημαντικό

Διαβάστε το παρόν εγχειρίδιο χρήσης προτού χρησιμοποιήσετε τη συσκευή και κρατήστε το για μελλοντική αναφορά.

- ΠΡΟΕΙΔΟΠΟΙΗΣΗ: Μην χρησιμοποιείτε αυτή τη συσκευή κοντά σε νερό.
- Όταν χρησιμοποιείτε τη συσκευή στο μπάνιο, αποσυνδέετέ την από την πρίζα μετά τη χρήση καθώς η εγγύτητα με νερό αποτελεί κίνδυνο ακόμα και όταν η συσκευή είναι απενεργοποιημένη.
- ΠΡΟΕΙΔΟΠΟΙΗΣΗ: Μην χρησιμοποιείτε αυτή τη συσκευή κοντά σε μπανιέρες, ντουζιέρες, λεκάνες ή άλλα δοχεία που περιέχουν νερό.
- Να αποσυνδέετε πάντα τη συσκευή από το ρεύμα μετά τη χρήση.
- Αν το καλώδιο υποστεί φθορά, θα πρέπει να αντικατασταθεί από τη Philips, από κάποιο κέντρο επισκευών εξουσιοδοτημένο από τη Philips ή από εξίσου εξειδικευμένα άτομα, προς αποφυγή κινδύνου.
- Αυτή η συσκευή μπορεί να χρησιμοποιηθεί από παιδιά από 8 ετών και πάνω και από άτομα με περιορισμένες σωματικές, αισθητήριες ή διανοητικές ικανότητες ή από άτομα χωρίς εμπειρία και γνώση, με την προϋπόθεση ότι τη χρησιμοποιούν υπό επιτήρηση ή ότι έχουν λάβει οδηγίες σχετικά με την ασφαλή χρήση της συσκευής και κατανοούν τους ενεχόμενους κινδύνους. Τα παιδιά δεν πρέπει να παίζουν με τη συσκευή. Τα παιδιά δεν πρέπει να καθαρίζουν και να συντηρούν τη συσκευή χωρίς επιτήρηση.
- Προτού συνδέσετε τη συσκευή, βεβαιωθείτε ότι η τάση που αναγράφεται στη συσκευή αντιστοιχεί στην τοπική τάση ρεύματος.
- Μην χρησιμοποιείτε τη συσκευή για οποιονδήποτε άλλο σκοπό από αυτόν που περιγράφεται στο παρόν εγχειρίδιο.
- Όταν η συσκευή είναι συνδεδεμένη στην πρίζα, μην την αφήνετε χωρίς παρακολούθηση.
- Μην χρησιμοποιείτε ποτέ εξαρτήματα ή μέρη από άλλους κατασκευαστές ή που η Philips δεν συνιστά ρητώς. Αν χρησιμοποιήσετε τέτοια εξαρτήματα ή μέρη, η εγγύησή σας καθίσταται άκυρη.
- Μην τυλίγετε το καλώδιο γύρω από τη συσκευή.
- Περιμένετε έως ότου κρυώσει η συσκευή για να την αποθηκεύσετε.
- Να χρησιμοποιείτε τη συσκευή με πολλή προσοχή, καθώς μπορεί να αναπτύξει ιδιαίτερα υψηλή θερμοκρασία. Να κρατάτε μόνο τη λαβή, καθώς τα υπόλοιπα μέρη είναι ζεστά, και να αποφεύγετε την επαφή με την επιδερμίδα.
- Να τοποθετείτε πάντα τη συσκευή με τη βάση της σε μια επίπεδη, σταθερή επιφάνεια που είναι ανθεκτική στη θερμότητα. Οι καυτές πλάκες δεν πρέπει να έρχονται σε επαφή με την επιφάνεια ή με οποιοδήποτε άλλο εύφλεκτο υλικό.
- Μην αφήνετε το καλώδιο να έρθει σε επαφή με τα ζεστά μέρη της συσκευής.
- Όταν η συσκευή είναι ενεργοποιημένη, κρατήστε τη μακριά από εύφλεκτα αντικείμενα και υλικά.
- Ποτέ μην καλύπτετε τη συσκευή με οτιδήποτε (π.χ. πετσέτα ή ρούχα) όταν είναι ζεστή.
- Χρησιμοποιείτε τη συσκευή μόνο σε στεγνά μαλλιά. Μην χρησιμοποιείτε τη συσκευή με βρεγμένα χέρια.
- Να διατηρείτε τις πλάκες της συσκευής καθαρές, χωρίς σκόνη και υπολείμματα από προϊόντα φορμαρίσματος όπως αφρό, σπρέι και τζελ. Μην χρησιμοποιείτε ποτέ τη συσκευή σε συνδυασμό με προϊόντα φορμαρίσματος.
- Οι πλάκες διαθέτουν επίστρωση. Η επίστρωση μπορεί να φθαρεί με το πέρασμα του χρόνου. Ωστόσο, το φαινόμενο αυτό δεν επηρεάζει την απόδοση της συσκευής.
- Αν η συσκευή χρησιμοποιηθεί σε βαμμένα μαλλιά, ενδέχεται να εμφανιστούν κηλίδες στις πλάκες. Αν πρόκειται να χρησιμοποιήσετε τη συσκευή σε τεχνητά μαλλιά, συμβουλευτείτε πρώτα τον διανομέα που σας τα προμήθευσε.
- Για έλεγχο ή επισκευή της συσκευής, να απευθύνεστε πάντα σε ένα εξουσιοδοτημένο κέντρο επισκευών της Philips. Η επισκευή από μη εξουσιοδοτημένα άτομα μπορεί να αποβεί άκρως επικίνδυνη για το χρήστη.
- Για να αποφύγετε τον κίνδυνο ηλεκτροπληξίας, μην βάζετε μεταλλικά αντικείμενα μέσα στις γρίλιες.
- Μετά τη χρήση, μην τραβάτε το καλώδιο από την πρίζα. Να αποσυνδέετε πάντα τη συσκευή από την πρίζα κρατώντας την από το βύσμα.

Ηλεκτρομαγνητικά Πεδία (EMF)

Η συγκεκριμένη συσκευή της Philips συμμορφώνεται με όλα τα ισχύοντα πρότυπα και τους κανονισμούς σχετικά με την έκθεση σε ηλεκτρομαγνητικά πεδία.

Περιβάλλον

Αυτό το σύμβολο υποδεικνύει ότι το παρόν προϊόν δεν πρέπει να απορριφθεί μαζί με τα συνηθισμένα απορρίμματα του σπιτιού σας (2012/19/ΕΕ). Ακολουθήστε τους κανονισμούς της χώρας σας για την ξεχωριστή συλλογή των ηλεκτρικών και ηλεκτρονικών προϊόντων. Η σωστή απόρριψη συμβάλλει στην αποφυγή αρνητικών επιπτώσεων για το περιβάλλον και την ανθρώπινη υγεία.

2 Ισιώστε τα μαλλιά σας

Προετοιμασία των μαλλιών σας:
- Λούστε τα μαλλιά σας με σαμπουάν και μαλακτική κρέμα.
- Στεγνώστε τα μαλλιά σας με το πιστολάκι χρησιμοποιώντας μια βούρτσα.
- Εφαρμόστε σπρέι προστασίας από τη θερμότητα στα μαλλιά σας και χτενίστε τα καλά με μια πιρούνα.

Συμβουλή
- Σας συμβουλεύουμε να αφήσετε τις πλάκες ισιώματος κλειδωμένες μέχρι να χρησιμοποιήσετε τη συσκευή.
- Αν χρησιμοποιείτε συχνά τη συσκευή, συνιστάται να χρησιμοποιείτε προϊόντα προστασίας από τη θερμότητα πριν ισιώσετε τα μαλλιά σας.
- Χρησιμοποιήστε τον ισιωτή μόνο σε στεγνά μαλλιά.

1 Συνδέστε το φις σε μια πρίζα.
2 Ρυθμίστε το διακόπτη ενεργοποίησης/απενεργοποίησης (②) στη θέση I για να ενεργοποιήσετε τη συσκευή.
↳ Μετά από 60 δευτερόλεπτα, η συσκευή θερμαίνεται.
3 Σύρετε το κλείδωμα πλακών (③) προς τα κάτω, για να ξεκλειδώσετε τη συσκευή.
4 Χτενίστε τα μαλλιά σας και πάρτε μια τούφα όχι φαρδύτερη από 5 εκ για ίσιωμα.
Σημείωση: Αν έχετε χοντρή τρίχα, σας συμβουλεύουμε να χωρίσετε τα μαλλιά σας σε περισσότερες τούφες.
5 Τοποθετήστε τις ρίζες των μαλλιών ανάμεσα στις πλάκες (①) και πιέστε τις λαβές μέχρι να ενωθούν.
6 Τραβήξτε τον ισιωτή μαλλιών κατά μήκος των μαλλιών σας με μία κίνηση (μέγ. 5 δευτερόλεπτα) από τις ρίζες ως τις άκρες, χωρίς να σταματήσετε, για να αποφύγετε την υπερθέρμανση.
- Για να δημιουργήσετε μύτες, περιστρέψτε αργά τον ισιωτή ημικυκλικά προς τα μέσα (ή προς τα έξω) όταν φτάσετε στην άκρη της τρίχας και αφήστε τα μαλλιά να γλιστρήσουν από τις πλάκες.

7 Για να ισιώσετε τα υπόλοιπα μαλλιά σας, επαναλάβετε τα βήματα 4 έως 6.

Μετά τη χρήση:
1 Απενεργοποιήστε τη συσκευή και αποσυνδέστε την από την πρίζα.
2 Τοποθετήστε τη σε μια αντιθερμική επιφάνεια μέχρι να κρυώσει.
3 Καθαρίστε τη συσκευή και τις πλάκες ισιώματος με ένα νωπό πανί.
4 Κλειδώστε τις πλάκες ισιώματος (③).
5 Διατηρήστε τη σε ασφαλές και ξηρό μέρος, προστατευμένο από τη σκόνη. Μπορείτε επίσης να την κρεμάσετε από το γαντζάκι για το κρέμασμα (④) ή να την τοποθετήσετε στην παρεχόμενη θήκη (⑤).

3 Εγγύηση και σέρβις

Εάν χρειάζεστε κάποιες πληροφορίες ή αντιμετωπίζετε κάποιο πρόβλημα, παρακαλούμε επισκεφτείτε την ιστοσελίδα της Philips στη διεύθυνση www.philips.com ή επικοινωνήστε με το Κέντρο Εξυπηρέτησης Καταναλωτών της Philips στη χώρα σας (θα βρείτε το τηλέφωνο στο διεθνές φυλλάδιο εγγύησης). Εάν δεν υπάρχει Κέντρο Εξυπηρέτησης Καταναλωτών της Philips στη χώρα σας, απευθυνθείτε στον τοπικό αντιπρόσωπο της Philips.

4 Αντιμετώπιση προβλημάτων

Πρόβλημα	Αιτία	Λύση
Η συσκευή δεν λειτουργεί καθόλου.	Δεν υπάρχει παροχή ρεύματος στη πρίζα στην οποία έχει συνδεθεί η συσκευή.	Βεβαιωθείτε ότι η συσκευή έχει συνδεθεί σωστά. Ελέγξτε την ασφάλεια της πρίζας.
	Ενδέχεται η συσκευή να μην έχει συνδεθεί σε κατάλληλη τάση ρεύματος.	Βεβαιωθείτε ότι η τάση που αναγράφεται στην πινακίδα τύπου της συσκευής αντιστοιχεί στην τοπική τάση ρεύματος.

Español

Le felicitamos por su compra y le damos la bienvenida a Philips. Para poder beneficiarse por completo del soporte que ofrece Philips, registre el producto en www.philips.com/welcome.

1 Importante

Antes de usar el aparato, lea atentamente este manual de usuario y consérvelo por si necesitara consultarlo en el futuro.

- ADVERTENCIA: No utilice este aparato cerca del agua.
- Si utiliza el aparato en el cuarto de baño, desenchúfelo después de usarlo. La proximidad de agua representa un riesgo, aunque el aparato esté apagado.
- ADVERTENCIA: No utilice este aparato cerca del agua ni cerca de bañeras, duchas, cubetas u otros recipientes que contengan agua.
- Desenchufe siempre el aparato después de usarlo.
- Si el cable de alimentación está dañado, deberá ser sustituido por Philips, por un centro de servicio autorizado por Philips o por personal cualificado, con el fin de evitar situaciones de peligro.
- Este aparato puede ser usado por niños a partir de 8 años y por personas con su capacidad física, psíquica o sensorial reducida y por quienes no tengan los conocimientos y la experiencia necesarios, si han sido supervisados o instruidos acerca del uso del aparato de forma segura y siempre que sepan los riesgos que conlleva su uso. No permita que los niños jueguen con el aparato. Los niños no deben llevar a cabo la limpieza ni el mantenimiento sin supervisión.
- Antes de enchufar el aparato, compruebe que el voltaje indicado en el mismo se corresponde con el voltaje de la red eléctrica local.
- No utilice este aparato para otros fines distintos a los descritos en este manual.
- Nunca deje el aparato sin vigilancia cuando esté enchufado a la red eléctrica.
- No utilice nunca accesorios ni piezas de otros fabricantes o que Philips no recomiende específicamente. Si lo hace, quedará anulada su garantía.
- No enrolle el cable de alimentación alrededor del aparato.
- Espere a que se enfríe el aparato antes de guardarlo.
- Preste total atención cuando utilice el aparato, ya que puede estar muy caliente. Agarre solo el mango, ya que el resto de piezas están calientes, y evite el contacto con al piel.
- Coloque siempre el aparato con el soporte sobre una superficie plana, estable y resistente al calor. Las placas de calentamiento calientes nunca deben tocar superficies ni otros materiales inflamables.
- Evite que el cable de alimentación entre en contacto con las piezas calientes del aparato.
- Mantenga el aparato lejos de objetos y materiales inflamables mientras esté encendido.
- Nunca cubra el aparato (por ejemplo, con una toalla o ropa) mientras esté caliente.
- Utilice el aparato sólo sobre el pelo seco. No utilice el aparato con las manos mojadas.
- Mantenga las placas de calentamiento limpias y sin polvo ni productos para moldear el pelo, tales como espuma moldeadora, laca o gel. Nunca utilice el aparato junto con productos para moldear.
- Las placas de calentamiento tienen un revestimiento. Este revestimiento se puede desgastar lentamente con el tiempo. No obstante, esto no afecta al rendimiento del aparato.
- Si se utiliza el aparato con cabello teñido, las placas de calentamiento pueden mancharse. Antes de utilizarlo en cabello artificial, consulte siempre a su distribuidor.
- Lleve siempre el aparato a un centro de servicio autorizado por Philips para su comprobación y reparación. Las reparaciones llevadas a cabo por personal no cualificado pueden dar lugar a situaciones extremadamente peligrosas para el usuario.
- Para evitar descargas eléctricas, no introduzca objetos metálicos por las aberturas.
- No tire del cable de alimentación después de cada uso. Desenchufe siempre el aparato sujetándolo por la clavija.

Campos electromagnéticos (CEM)

Este aparato de Philips cumple los estándares y las normativas aplicables sobre exposición a campos electromagnéticos.

Medioambiental

Este símbolo significa que este producto no debe desecharse con la basura normal del hogar (2012/19/UE). Siga la normativa de su país con respecto a la recogida de productos eléctricos y electrónicos El correcto desecho de los productos ayuda a evitar consecuencias negativas para el medioambiente y la salud humana.

2 Alisado del pelo

Preparación del pelo:
- Lávese el pelo con champú y acondicionador.
- Seque el pelo con secador y un cepillo.
- Aplique un spray protector del calor en el pelo y péinelo bien con un peine con púas grandes.

Consejo
- Es recomendable mantener las placas de calentamiento bloqueadas antes de utilizar el aparato.
- Es recomendable que los usuarios habituales utilicen productos para proteger el pelo cuando lo alisen.
- Utilice la plancha solo cuando el pelo esté seco.

1 Enchufe la clavija a una toma de corriente.
2 Deslice el interruptor de encendido/apagado (②) hasta la posición I para encender el aparato.
↳ El aparato se calienta después de 60 segundos.
3 Para desbloquear el aparato (③) deslice hacia abajo el mecanismo de cierre.
4 Peine el pelo y tome un mechón de menos de 5 cm de ancho para alisarlo.
Nota: En el caso de cabello más grueso, es recomendable dividirlo en más mechones.
5 Coloque las raíces entre las placas alisadoras (①) y presione los mangos firmemente para juntarlos.
6 Deslice la plancha a lo largo del pelo en un solo movimiento (máximo 5 segundos) de la raíz a las puntas, sin detenerse para evitar que se caliente en exceso.
- Para crear formas, gire lentamente la plancha para el pelo en un movimiento semicircular hacia dentro (o hacia fuera) cuando llegue a las puntas y deje que el pelo se deslice hasta soltarse de las placas.

7 Para alisar el pelo restante, repita los pasos del 4 al 6.

Después del uso:
1 Apague el aparato y desenchúfelo.
2 Colóquelo en una superficie resistente al calor hasta que se enfríe.
3 Limpie bien el aparato y las placas alisadoras con un paño húmedo.
4 Bloquee las placas alisadoras (③).
5 Guárdelo en un lugar seco, seguro y sin polvo. También puede guardarlo colgándolo por su anilla (④) o en la funda incluida (⑤).

3 Garantía y servicio

Si necesita información por ejemplo, sobre la sustitución de una pieza o si tiene algún problema, visite la página Web de Philips en www.philips.com o póngase en contacto con el Servicio de Atención al Cliente de Philips en su país (hallará el número de teléfono en el folleto de la garantía). Si no hay Servicio de Atención al Cliente en su país, diríjase al distribuidor Philips local.

4 Solución de problemas

Problema	Causa	Solución
El aparato no funciona.	Puede que la toma de corriente donde está enchufado el aparato esté rota.	Compruebe que el aparato está conectado correctamente. Compruebe el fusible de esta toma de corriente de la casa.
	Puede que el aparato no sea adecuado para el voltaje al que está conectado.	Compruebe si el voltaje indicado en la placa de modelo se corresponde con el voltaje de red local.

Suomi

Olet tehnyt erinomaisen valinnan ostaessasi Philipsin laitteen! Käytä hyväksesi Philipsin tuki ja rekisteröi tuote osoitteessa www.philips.com/welcome.

1 Tärkeää

Lue tämä käyttöopas ennen laitteen käyttämistä ja säilytä se myöhempää käyttöä varten.

- VAROITUS: Älä käytä tätä laitetta veden lähellä.
- Jos käytät laitetta kylpyhuoneessa, irrota pistoke pistorasiasta käytön jälkeen, sillä laitteessa on jännitettä, vaikka virta olisi katkaistu.
- VAROITUS: älä käytä laitetta kylpyammeen, suihkun, altaan tai muiden vesiastioiden lähellä.
- Irrota pistoke pistorasiasta aina käytön jälkeen.
- Jos virtajohto on vahingoittunut, se on oman turvallisuutesi vuoksi hyvä vaihdattaa Philipsin valtuuttamassa huoltoliikkeessä tai muulla ammattitaitoisella korjaajalla.
- Laitetta voivat käyttää myös yli 8-vuotiaat lapset ja henkilöt, joiden fyysinen tai henkinen toimintakyky on rajoittunut tai joilla ei ole kokemusta tai tietoa laitteen käytöstä, jos heitä on neuvottu laitteen turvallisesta käytöstä tai tarjolla on turvallisen käytön edellyttämä valvonta ja jos he ymmärtävät laitteeseen liittyvät vaarat. Lasten ei pidä leikkiä laitteella. Lasten ei saa antaa puhdistaa tai huoltaa laitetta ilman valvontaa.
- Varmista ennen laitteen liittämistä, että laitteeseen merkitty jännite vastaa paikallista jännitettä.
- Älä käytä laitetta muuhun kuin tässä oppaassa kuvattuun tarkoitukseen.
- Kun laite on liitetty pistorasiaan, älä jätä sitä ilman valvontaa.
- Älä koskaan käytä muita kuin Philipsin valmistamia tai suosittelemia lisävarusteita tai -osia. Jos käytät muita osia, takuu ei ole voimassa.
- Älä kierrä virtajohtoa laitteen ympärille.
- Anna laitteen jäähtyä ennen säilytykseen asettamista.
- Keskity yksinomaan laitteen käyttöön, kun käytät sitä, koska se voi olla erittäin kuuma. Pidä kiinni vain kahvasta, koska muut osat ovat kuumia. Vältä ihokosketusta.
- Aseta aina laite telineen kanssa lämmönkestävälle, tukevalle ja tasaiselle alustalle. Kuumaa lämpölevyä ei saa päästää kosketuksiin alustan tai minkään tulenaran materiaalin kanssa.
- Pidä huoli, ettei virtajohto joudu kosketuksiin laitteen kuumien osien kanssa.
- Pidä laite poissa helposti syttyvistä esineistä ja materiaaleista, kun sen virta on kytkettynä.
- Älä peitä laitetta esimerkiksi pyyhkeellä tai vaatteella, kun se on kuuma.
- Käsittele laitteella vain kuivia hiuksia. Älä käytä laitetta märillä käsillä.
- Puhdista lämpölevyt säännöllisesti, ettei niihin kerry pölyä ja muotoilutuotteita, kuten muotoiluvaahtoa, hiuslakkaa tai geeliä. Älä koskaan käytä laitetta muotoilutuotteiden kanssa.
- Lämpölevyissä on pinnoite. Ajan myötä pinnoite saattaa hiljalleen kulua. Tämä ei vaikuta laitteen suorituskykyyn.
- Jos laitteella käsitellään värjättyjä hiuksia, lämpölevyt saattavat värjäytyä. Ennen kuin käytät laitetta keinohiuksiin, tarkista jälleenmyyjältä, voiko niin tehdä.
- Toimita laite vianmääritystä ja korjaamista varten Philipsin valtuuttamaan huoltoliikkeeseen. Asiantuntematon korjaus saattaa aiheuttaa vaaratilanteita laitteen käyttäjälle.
- Älä työnnä laitteen aukkoihin metalliesineitä, ettet saa sähköiskua.
- Älä vedä laitteen virtajohdosta laitteen käytön jälkeen. Irrota laitteen pistoke pistorasiasta aina pitämällä kiinni pistokkeesta.

Sähkömagneettiset kentät (EMF)

Tämä Philips-laite vastaa kaikkia sähkömagneettisia kenttiä (EMF) koskevia standardeja ja säännöksiä.

Ympäristö

Tämä merkki tarkoittaa, että tätä tuotetta ei saa hävittää tavallisen kotitalousjätteen mukana (2012/19/EU). Noudata maasi sähkö- ja elektroniikkalaitteiden erillistä keräystä koskevia sääntöjä. Asianmukainen hävittäminen auttaa ehkäisemään ympäristölle ja ihmisille mahdollisesti koituvia haittavaikutuksia.

2 Hiusten suoristaminen

Hiusten valmistelu:
- Pese hiukset shampoolla ja hoitoaineella.
- Kuivaa hiukset hiustenkuivaimella ja harjalla.
- Suihkuta hiuksiin kuumuudelta suojaavaa suihketta ja kampaa ne harvalla kammalla.

Vihje
- Suoristuslevyt kannattaa pitää lukittuina ennen käyttöä.
- Usein toistuvassa käytössä suositellaan lämpösuojatuotteiden käyttöä.
- Käytä suoristinta vain, kun hiuksesi ovat kuivat.

1 Liitä virtapistoke pistorasiaan.
2 Käynnistä laite liu’uttamalla virtakytkin (②) asentoon I .
↳ Minuutin kuluttua laite lämpenee.
3 Poista laitteen lukitus siirtämällä lukitsinta (③) alaspäin.
4 Kampaa hiukset ja käsittele kerrallaan enintään 5 cm:n leveydeltä hiuksia.
Huomautus: paksut hiukset kannattaa jakaa useampiin osioihin.
5 Aseta hiukset suoristuslevyjen väliin (①) ja purista laitteen kädensijat yhteen.
6 Vedä suoristin hiusten juurista latvoihin asti 5 sekunnissa, jotta hiukset eivät kuumene liikaa.
- Voit luoda kiharoita kiertämällä suoristinta hitaasti sisään- tai ulospäin hiusten juuriin asti. Anna sitten hiusten liukua pois levyiltä.

7 Suorista loput hiukset toistamalla vaiheita 4–6.

Käytön jälkeen:
1 Katkaise laitteesta virta ja irrota pistoke pistorasiasta.
2 Anna sen jäähtyä lämmönkestävällä alustalla.
3 Puhdista laite ja suoristuslevyt kostealla liinalla.
4 Lukitse suoristuslevyt (③).
5 Säilytä laitetta turvallisessa, kuivassa ja pölyttömässä paikassa. Laitteen voi myös asettaa roikkumaan ripustuslenkistään (④) tai sitä voi säilyttää sen mukana toimitetussa pussissa (⑤).

3 Takuu ja huolto

Jos haluat lisätietoja esimerkiksi lisäosan vaihtamisesta tai laitteen suhteen on ongelmia, käy Philipsin Internet-sivuilla osoitteessa www.philips.com tai ota yhteyttä Philipsin asiakaspalveluun (puhelinnumero on takuulehtisessä). Jos maassasi ei ole kuluttajapalvelukeskusta, ota yhteys paikalliseen Philips-jälleenmyyjään.

4 Vianmääritys

Ongelma	Syy	Ratkaisu
Laite ei toimi lainkaan.	Laite on ehkä kytketty pistorasiaan, johon ei tule virtaa.	Tarkista, että laite on kytketty oikein. Tarkista pistorasian sulake.
	Laitetta ei ehkä ole tarkoitettu käytettäväksi paikallisella verkkojännitteellä.	Varmista, että laitteen tyyppikilvessä mainittu jännite vastaa paikallista verkkojännitettä.

Français

Félicitations pour votre achat et bienvenue chez Philips ! Pour profiter pleinement de l’assistance offerte par Philips, enregistrez votre produit à l’adresse suivante : www.philips.com/welcome.

1 Important

Lisez attentivement ce manuel d’utilisation avant d’utiliser l’appareil et conservez-le pour un usage ultérieur.

- AVERTISSEMENT : n’utilisez pas cet appareil à proximité d’une source d’eau.
- Si vous utilisez l’appareil dans une salle de bains, débranchez-le après utilisation car la proximité d’une source d’eau constitue un risque, même lorsque l’appareil est hors tension.
- AVERTISSEMENT : n’utilisez pas l’appareil près d’une baignoire, d’une douche, d’un lavabo ni de tout autre récipient contenant de l’eau.
- Débranchez toujours l’appareil après utilisation.
- Si le cordon d’alimentation est endommagé, il doit être remplacé par Philips, par un Centre Service Agréé Philips ou par un technicien qualifié afin d’éviter tout accident.
- Cet appareil peut être utilisé par des enfants âgés de 8 ans ou plus, des personnes dont les capacités physiques, sensorielles ou intellectuelles sont réduites ou des personnes manquant d’expérience et de connaissances, à condition que ces enfants ou personnes soient sous surveillance ou qu’ils aient reçu des instructions quant à l’utilisation sécurisée de l’appareil et qu’ils aient pris connaissance des dangers encourus. Les enfants ne doivent pas jouer avec l’appareil. Le nettoyage et l’entretien ne doivent pas être réalisés par des enfants sans surveillance.
- Avant de brancher l’appareil, assurez-vous que la tension indiquée sur l’appareil correspond bien à la tension secteur locale.
- N’utilisez pas l’appareil dans un autre but que celui qui est indiqué dans ce manuel.
- Lorsque l’appareil est sous tension, ne le laissez jamais sans surveillance.
- N’utilisez jamais d’accessoires ou de pièces d’un autre fabricant ou n’ayant pas été spécifiquement recommandés par Philips. L’utilisation de ce type d’accessoires ou de pièces entraîne l’annulation de la garantie.
- N’enroulez pas le cordon d’alimentation autour de l’appareil.
- Attendez que l’appareil ait refroidi avant de le ranger.
- Cet appareil peut être extrêmement chaud ; soyez particulièrement vigilant(e) lors de son utilisation. Tenez uniquement la poignée car les autres parties sont chaudes et évitez tout contact avec la peau.
- Placez toujours l’appareil sur son support sur une surface plane et stable résistant à la chaleur. Les plaques chauffantes ne doivent jamais être en contact avec la surface ou d’autres matériaux inflammables.
- Veillez à ce que le cordon d’alimentation ne soit pas en contact avec les parties chaudes de l’appareil.
- Ne laissez pas l’appareil à proximité d’objets et matériaux inflammables lorsqu’il est allumé.
- Ne couvrez jamais l’appareil (par exemple d’une serviette ou d’un vêtement) lorsqu’il est chaud.
- Utilisez l’appareil uniquement sur cheveux secs. N’utilisez pas l’appareil si vous avez les mains mouillées.
- Les plaques chauffantes doivent être propres et ne doivent comporter aucune trace de poussières, ni de produits coiffants du type mousse, spray ou gel. N’utilisez jamais l’appareil avec des produits coiffants.
- Les plaques chauffantes sont pourvues d’un revêtement. Ce revêtement peut présenter une usure normale au fil du temps. Ce phénomène n’affecte toutefois pas les performances de l’appareil.
- Si vous utilisez l’appareil sur cheveux colorés, il est possible que les plaques chauffantes se tachent. Avant d’utiliser l’appareil sur des cheveux artificiels, consultez toujours leur distributeur.
- Confiez toujours l’appareil à un Centre Service Agréé Philips pour vérification ou réparation. Toute réparation par une personne non qualifiée peut s’avérer dangereuse pour l’utilisateur.
- N’insérez aucun objet métallique dans les ouvertures au risque de vous électrocuter.
- Ne tirez pas sur le cordon d’alimentation après utilisation. Débranchez toujours l’appareil en tenant la fiche.

Champs électromagnétiques (CEM)

Cet appareil Philips est conforme à toutes les normes et à tous les règlements applicables relatifs à l’exposition aux champs électromagnétiques.

Environnement

Ce symbole signifie que ce produit ne doit pas être mis au rebut avec les ordures ménagères (2012/19/UE). Respectez les règles en vigueur dans votre pays pour la mise au rebut des produits électriques et électroniques. Une mise au rebut correcte contribue à préserver l’environnement et la santé.

2 Lissage de vos cheveux

Préparatifs pour vos cheveux :
- Lavez-vous les cheveux avec du shampoing et de l’après-shampoing.
- Faites un brushing à l’aide d’une brosse.
- Appliquez un spray de protection contre la chaleur sur vos cheveux et peignez-les soigneusement avec un peigne à dents larges.

Conseil
- Il est recommandé de laisser les plaques chauffantes verrouillées avant l’utilisation.
- Il est recommandé aux utilisateurs fréquents d’utiliser des produits de protection contre la chaleur pour le lissage.
- Utilisez le lisseur uniquement sur cheveux secs.

1 Branchez la fiche sur la prise d’alimentation.
2 Réglez le bouton marche/arrêt (②) sur I pour mettre l’appareil sous tension.
↳ Au bout de 60 secondes, l’appareil commence à chauffer.
3 Déverrouillez l’appareil en faisant glisser le verrou (③) vers le bas.
4 Peignez vos cheveux et prenez une mèche de 5 cm de large maximum afin de la lisser.
Remarque : pour les cheveux plus épais, il est recommandé de faire plus de mèches.
5 Placez les cheveux entre les plaques lissantes (①), puis pressez fermement les poignées de l’appareil l’une contre l’autre.
6 Faites glisser l’appareil d’un seul mouvement sur toute la longueur des cheveux (max. 5 secondes), de la racine à la pointe. N’arrêtez pas votre mouvement pour éviter de surchauffer les cheveux.
- Pour créer des vagues, faites tourner lentement le lisseur par des mouvements semi-circulaires vers l’intérieur (ou l’extérieur) jusqu’à atteindre les pointes et laissez les cheveux glisser en dehors des plaques.

7 Pour lisser le reste de vos cheveux, répétez les étapes 4 à 6.

Après utilisation :
1 Arrêtez l’appareil et débranchez-le.
2 Laissez-le refroidir sur une surface résistant à la chaleur.
3 Nettoyez l’appareil et les plaques lissantes à l’aide d’un chiffon humide.
4 Verrouillez les plaques lissantes (③).
5 Rangez-le dans un endroit sûr et sec, à l’abri de la poussière. Vous pouvez également accrocher l’appareil par son anneau de suspension (④) ou le ranger dans la housse fournie (⑤).

3 Garantie et service

Si vous souhaitez obtenir des informations supplémentaires, par exemple sur le remplacement d’un accessoire, ou si vous rencontrez un problème, visitez le site Web de Philips à l’adresse www.philips.com ou contactez le Service Consommateurs Philips de votre pays (vous trouverez le numéro de téléphone correspondant sur le dépliant de garantie internationale). S’il n’y a pas de Centre Service Consommateurs dans votre pays, adressez-vous à votre revendeur Philips.

4 Dépannage

Problème	Cause	Solution
L’appareil ne fonctionne pas.	La prise sur laquelle l’appareil a été branché est peut-être cassée.	Vérifiez si l’appareil est branché correctement. Vérifiez le fusible relié à cette prise secteur dans votre maison.
	L’appareil n’a peut-être pas été connecté sur la tension correcte.	Assurez-vous que la tension indiquée sur la plaque signalétique de l’appareil correspond bien à la tension secteur locale.

Indonesia

Selamat atas pembelian Anda dan selamat datang di Philips! Untuk memanfaatkan sepenuhnya dukungan yang ditawarkan Philips, daftarkan produk Anda di www.philips.com/welcome.

1 Penting

Baca petunjuk pengguna ini dengan saksama sebelum menggunakannya dan simpanlah sebagai referensi nanti.

- PERINGATAN: Jangan gunakan alat ini dekat air.
- Bila alat digunakan di kamar mandi, cabutlah stekernya setelah digunakan karena dekat dengan air dapat menimbulkan risiko, sekalipun alat telah dimatikan.
- PERINGATAN: Jangan gunakan alat ini bak mandi, pancuran, bak atau tempat berisi air lainnya.
- Selalu cabut steker setiap kali selesai menggunakan alat.
- Jika kabel listrik rusak, maka harus diganti oleh Philips, pusat layanan resmi Philips atau orang yang mempunyai keahlian sejenis agar terhindar dari bahaya.
- Alat ini dapat digunakan oleh anak-anak di atas 8 tahun dan orang dengan cacat fisik, indera atau kecakapan mental yang kurang atau kurang pengalaman dan pengetahuan jika mereka diberi pengawasan atau petunjuk mengenai cara penggunaan alat yang aman dan mengerti bahayanya. Anak-anak dilarang memainkan alat ini. Pembersihan dan perawatan pengguna tidak boleh dilakukan oleh anak-anak tanpa pengawasan.
- Sebelum Anda menghubungkan alat, pastikan voltase yang ditunjukkan pada alat sesuai dengan voltase listrik di tempat Anda.
- Jangan gunakan alat untuk keperluan selain yang diterangkan dalam buku petunjuk ini.
- Bila alat telah terhubung ke listrik, jangan sekali-kali meninggalkannya tanpa diawasi.
- Jangan sekali-kali menggunakan aksesori atau komponen apa pun dari produsen lain atau yang tidak secara khusus direkomendasikan oleh Philips. Jika Anda menggunakan aksesori atau komponen tersebut, garansi Anda menjadi batal.
- Jangan melilitkan kabel listrik pada alat.
- Tunggulah sampai alat sudah dingin sebelum menyimpannya.
- Berhati-hatilah saat menggunakan alat karena bisa menjadi sangat panas. Cukup pegang gagang karena bagian lain panas dan hindari kontak dengan kulit.
- Selalu tempatkan alat secara berdiri pada permukaan yang tahan panas, stabil dan datar. Pelat pemanas yang panas tidak boleh menyentuh permukaan atau bahan yang mudah terbakar.
- Jangan biarkan kabel listrik menyentuh bagian alat yang panas.
- Jauhkan alat dari barang dan bahan yang mudah terbakar saat dihidupkan.
- Jangan pernah menutupi alat dengan sesuatu (mis. handuk atau pakaian) saat sedang panas.
- Gunakan alat hanya pada rambut yang kering. Jangan operasikan alat dengan tangan yang basah.
- Jagalah pelat pemanas agar selalu bersih dan bebas dari debu serta produk penata seperti mousse, semprotan dan gel. Jangan sekali-kali menggunakan alat bersama dengan produk penata.
- Pelat pemanas memiliki lapisan. Lapisan ini lambat laun akan menipis seiring waktu. Meskipun demikian, hal ini tidak memengaruhi performa alat.
- Jika alat digunakan pada rambut yang diwarnai, pelat pemanas bisa berkarat. Sebelum menggunakannya di rambut palsu, selalu tanyakan pada distributor rambut tersebut.
- Bawalah selalu alat ke pusat servis resmi Philips untuk diperiksa atau diperbaiki. Perbaikan yang dilakukan oleh orang yang tidak ahli dapat sangat merugikan bagi penggunanya.
- Jangan memasukkan barang logam ke dalam lubang untuk menghindari kejutan listrik.
- Jangan menarik kabel listrik setelah penggunaan. Selalu cabut alat dengan memegang stekernya.

Medan elektromagnet (EMF)

Alat Philips ini mematuhi semua standar dan peraturan yang berlaku terkait paparan terhadap medan elektromagnet.

Lingkungan

Simbol ini berarti produk ini dilarang dibuang bersama limbah rumah tangga normal (2012/19/EU). Patuhi peraturan mengenai pengumpulan produk-produk elektrik dan elektronik secara terpisah di negara Anda. Pembuangan produk secara benar akan membantu mencegah dampak negatif terhadap lingkungan dan kesehatan manusia.

2 Meluruskan rambut Anda

Persiapan untuk rambut Anda:
- Cuci rambut Anda dengan sampo dan conditioner.
- Keringkan rambut Anda dengan sikat dan blower.
- Beri semprotan pelindung panas pada rambut dan gunakan sisir bergigi besar dengan saksama.

Tip
- Anda disarankan untuk menjaga pelat pemanas tetap terkunci sebelum menggunakan.
- Pengguna yang sering menggunakan disarankan untuk menggunakan produk pelindung panas saat meluruskan.
- Gunakan pelurus hanya bila rambut Anda sudah kering.

1 Hubungkan steker ke soket catu daya.
2 Geser saklar on/off (②) ke I untuk menghidupkan alat.
↳ Setelah 60 detik, alat mulai panas.
3 Geser kunci penutup (③) ke bawah untuk membuka kunci alat.
4 Sisirlah rambut Anda dan ambil satu bagian yang tidak lebih dari 5 cm lebarnya untuk pelurusan.
Catatan: Untuk rambut yang lebih tebal, disarankan membuat bagian yang lebih banyak.
5 Tempatkan rambut di antara pelat pelurus (①) dan tekan pegangannya dengan kuat.
6 Geser pelurus dari atas ke bawah rambut dalam satu arah (maks. 5 detik) dari akar sampai ke ujung, tanpa berhenti agar tidak kepanasan.
- Agar lentik, putar pelurus perlahan dengan gerakan setengah putaran ke dalam (atau keluar) saat mencapai ujung rambut dan biarkan rambut menggantung pada pelat.

7 Untuk meluruskan bagian rambut selebihnya, ulangi langkah 4 sampai 6.

Setelah menggunakan:
1 Matikan alat dan cabut stekernya.
2 Letakkan pada permukaan yang tahan panas hingga dingin.
3 Bersihkan alat dan pelat pelurus dengan kain lembap.
4 Kuncilah pelat pelurus (③).
5 Simpan di tempat yang aman dan kering serta bebas debu. Anda juga dapat menggantungnya dengan lubang gantungan (④) atau menyimpannya dalam kantung yang disediakan (⑤).

3 Garansi dan layanan

Jika Anda memerlukan informasi, misalnya tentang penggantian alat pelengkap atau menemui masalah, harap kunjungi situs web Philips di www.philips.com atau hubungi Pusat Layanan Pelanggan Philips di negara Anda (nomor telepon bisa Anda peroleh pada leaflet garansi internasional). Jika di negara Anda tidak terdapat Pusat Layanan Pelanggan, kunjungi dealer Philips setempat.

4 Mengatasi masalah

Masalah	Penyebab	Solusi
Alat sama sekali tidak bekerja.	Soket daya yang terhubung dengan alat mungkin rusak.	Periksa apakah alat ditancapkan dengan benar. Periksa sekring untuk soket daya ini di rumah Anda.
	Alat mungkin tidak cocok dengan tegangan listrik yang dihubungkan.	Pastikan tegangan listrik yang ditunjukkan pada pelat tipe alat tersebut sesuai dengan tegangan listrik setempat.

Diimpor oleh: PT Philips Indonesia Commercial Jl. Buncit Raya kav. 99 Jakarta 12510 Indonesia

Italiano

Congratulazioni per l’acquisto e benvenuti in Philips! Per trarre il massimo vantaggio dall’assistenza fornita da Philips, registrare il proprio prodotto sul sito: www.philips.com/welcome.

1 Importante

Leggere attentamente il presente manuale prima di utilizzare l’apparecchio e conservarlo come riferimento futuro.

- AVVERTENZA: non utilizzare questo apparecchio in prossimità di acqua.
- Quando l’apparecchio viene usato in bagno, scollegarlo dopo l’uso poiché la vicinanza all’acqua rappresenta un rischio anche quando il sistema è spento.
- AVVERTENZA: non utilizzare questo apparecchio in prossimità di vasche da bagno, docce, lavandini o altri recipienti contenenti acqua.
- Dopo l’utilizzo, scollegare sempre l’apparecchio.
- Se il cavo di alimentazione è danneggiato deve essere sostituito da Philips, da un centro di assistenza autorizzato Philips o da persone qualificate al fine di evitare possibili danni.
- Quest’apparecchio può essere usato da bambini di età superiore agli 8 anni e da persone con capacità mentali, fisiche o sensoriali ridotte, prive di esperienza o conoscenze adatte a condizione che tali persone abbiano ricevuto assistenza o formazione per utilizzare l’apparecchio in maniera sicura e capiscano i potenziali pericoli associati a tale uso. Evitare che i bambini giochino con l’apparecchio. Le operazioni di pulizia e manutenzione non devono essere eseguite da bambini senza la supervisione di un adulto.
- Prima di collegare l’apparecchio assicurarsi che la tensione indicata su quest’ultimo corrisponda a quella locale.
- Non utilizzare l’apparecchio per scopi non descritti nel presente manuale.
- Quando l’apparecchio è collegato all’alimentazione, non lasciarlo mai incustodito.
- Non utilizzare mai accessori o parti di altri produttori oppure componenti non consigliati in modo specifico da Philips. In caso di utilizzo di tali accessori o parti, la garanzia si annulla.
- Non attorcigliare il cavo di alimentazione attorno all’apparecchio.
- Lasciare raffreddare l’apparecchio prima di riporlo.
- Prestare la massima attenzione durante l’uso dell’apparecchio poiché potrebbe essere estremamente caldo. Utilizzare esclusivamente l’apposita impugnatura poiché le altre parti sono calde ed evitare il contatto con la pelle.
- Appoggiare sempre l’apparecchio sull’apposito supporto, posizionandolo su una superficie piana, stabile e termoresistente. Le piastre riscaldanti non devono mai toccare la superficie o altro materiale infiammabile.
- Evitare che il cavo di alimentazione entri in contatto con le parti surriscaldate dell’apparecchio.
- Tenere l’apparecchio acceso lontano da oggetti e materiali infiammabili.
- Non coprire mai l’apparecchio (ad esempio con un asciugamano o un indumento) quando è caldo.
- Utilizzare l’apparecchio solo su capelli asciutti. Non utilizzare l’apparecchio con le mani bagnate.
- Assicurarsi che le piastre riscaldanti siano pulite e prive di polvere e residui di prodotti modellanti come mousse, spray o gel. Non utilizzare

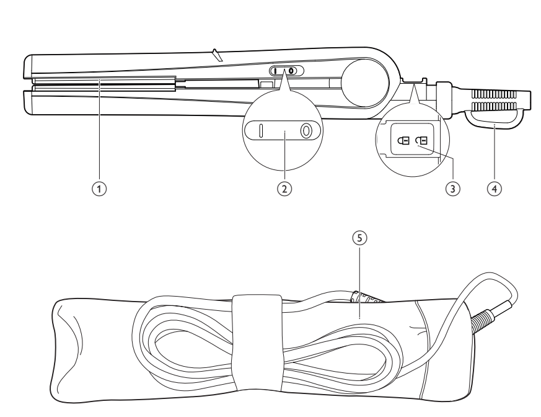

mai l'apparecchio insieme a prodotti modellanti.

- Le piastre riscaldanti sono dotate di rivestimento. Quest'ultimo è soggetto a usura nel corso del tempo. Questo, tuttavia, non compromette le prestazioni dell'apparecchio.
- Se l'apparecchio viene utilizzato su capelli tinti, le piastre riscaldanti potrebbero macchiarsi. Prima di utilizzarlo su capelli artificiali, consultare sempre il produttore.
- Per eventuali controlli o riparazioni, rivolgersi sempre a un centro servizi autorizzato da Philips. La riparazione da parte di persone non qualificate potrebbe mettere in serio pericolo l'incolumità dell'utente.
- Per evitare il rischio di scariche elettriche, non inserire oggetti metallici nelle aperture.
- Non tirare il cavo di alimentazione dopo l'uso. Scollegare sempre l'apparecchio tenendo la spina.

Campi elettromagnetici (EMF)

Questo apparecchio Philips è conforme a tutti gli standard e alle norme relativi all'esposizione ai campi elettromagnetici.

Ambiente

- Questo simbolo indica che il prodotto non può essere smaltito con i normali rifiuti domestici (2012/19/UE).
- Ci sono due situazioni in cui potete restituire gratuitamente il prodotto vecchio a un rivenditore:

1 Quando acquistate un prodotto nuovo, potete restituire un prodotto simile al rivenditore.

2 Se non acquistate un prodotto nuovo, potete restituire prodotti con dimensioni inferiori a 25 cm (lunghezza, altezza e larghezza) ai rivenditori con superficie dedicata alla vendita di prodotti elettrici ed elettronici superiore ai 400 m2.

In tutti gli altri casi, attenetevi alle normative di raccolta differenziata dei prodotti elettrici ed elettronici in vigore nel vostro paese: un corretto smaltimento consente di evitare conseguenze negative per l'ambiente e per la salute.

2 Come lisciare i capelli

Preparazione dei capelli:
- Lavare i capelli con shampoo e balsamo.
- Asciugare i capelli con il phon, aiutandosi con una spazzola.
- Applicare uno spray per la protezione dal calore sui capelli e pettinarli accuratamente con un pettine a denti larghi.

Suggerimento

- Si consiglia di mantenere le piastre riscaldanti bloccate prima di utilizzarle.
- Se la piastra viene sottoposta a un uso intensivo, si consiglia di usare prodotti di protezione dal calore prima di lisciare i capelli.
- Usare la piastra solo sui capelli asciutti.

1 Collegare la presa a una spina di alimentazione.

2 Impostare l'interruttore on/off (②) su I per accendere l'apparecchio.
↳ Dopo 60 secondi, l'apparecchio si riscalda.

3 Spostare il dispositivo di blocco (③) verso il basso per sbloccare l'apparecchio.

4 Pettinare i capelli, quindi prendere una ciocca da lisciare non più grande di 5 cm.
Nota: per i capelli più spessi, si consiglia di creare più ciocche.

5 Posizionare i capelli tra le piastre (①) e unire con forza le impugnature.

6 Far scorrere la piastra per capelli lungo i capelli con un unico movimento (max. 5 secondi) dalla radice alle punte, senza fermarsi per evitare il surriscaldamento delle piastre.
- Per capelli ondulati ruotare lentamente la piastra per capelli con movimenti semicircolari verso l'interno (o esterno) quando raggiunge le punte dei capelli finché i capelli scivolano dalla piastra.

7 Per lisciare gli altri capelli, ripetere i passaggi da 4 a 6.

Dopo l'uso:

1 Spegnere l'apparecchio e staccare la spina.

2 Posizionarlo su una superficie termoresistente fino a quando non è completamente freddo.

3 Pulire l'apparecchio e le piastre per lisciare i capelli con un panno umido.

4 Bloccare le piastre (③).

5 Riporlo in un luogo sicuro e asciutto, privo di polvere. Può anche essere appeso all'apposito gancio (④) o riposto nella custodia in dotazione (⑤).

3 Garanzia e assistenza

Per ricevere ulteriori informazioni (ad esempio, sulla sostituzione di un accessorio) o per risolvere eventuali problemi, visitare il sito Web Philips all'indirizzo www.philips.com oppure contattare il Centro Assistenza Clienti Philips di zona (il numero di telefono è riportato nell'opuscolo della garanzia). Se nel proprio paese non è presente alcun centro di assistenza clienti, rivolgersi al proprio rivenditore Philips.

4 Risoluzione dei problemi

Problema	Causa	Soluzione
L'apparecchio non funziona.	La presa di corrente utilizzata non funziona.	Verificare che l'apparecchio sia collegato all'alimentazione correttamente. Verificare il fusibile di questa presa di alimentazione di casa.
	L'apparecchio potrebbe non essere adatto per la tensione alla quale è stato collegato.	Assicurarsi che la tensione indicata sulla targhetta del modello dell'apparecchio corrisponda a quella della rete locale.

Nederlands

Gefeliciteerd met uw aankoop en welkom bij Philips! Registreer uw product op www.philips.com/welcome om optimaal gebruik te kunnen maken van de door Philips geboden ondersteuning.

1 Belangrijk

Lees deze gebruiksaanwijzing zorgvuldig door voordat u het apparaat gaat gebruiken. Bewaar de gebruiksaanwijzing om deze indien nodig te kunnen raadplegen.

- WAARSCHUWING: gebruik dit apparaat niet in de buurt van water.
- Als u het apparaat in de badkamer gebruikt, haal de stekker dan na gebruik altijd uit het stopcontact. De nabijheid van water kan gevaar opleveren, zelfs als het apparaat is uitgeschakeld.
- WAARSCHUWING: gebruik dit apparaat niet in de buurt van een bad, douche, wastafel of ander waterhoudend object.
- Haal na gebruik altijd de stekker uit het stopcontact.
- Indien het netsnoer beschadigd is, moet u het laten vervangen door Philips, een door Philips geautoriseerd servicecentrum of personen met vergelijkbare kwalificaties om gevaar te voorkomen.
- Dit apparaat kan worden gebruikt door kinderen vanaf 8 jaar en door personen met verminderde lichamelijke, zintuiglijke of geestelijke capaciteiten of weinig ervaring en kennis, mits zij toezicht of instructie hebben ontvangen aangaande veilig gebruik van het apparaat, en zij de gevaren van het gebruik begrijpen. Kinderen mogen niet met het apparaat spelen. Reiniging en onderhoud dienen niet zonder toezicht door kinderen te worden uitgevoerd.
- Controleer voordat u het apparaat aansluit of het voltage dat op het apparaat is aangegeven overeenkomt met de plaatselijke netspanning.
- Gebruik het apparaat niet voor andere doeleinden dan beschreven in deze gebruiksaanwijzing.
- Laat het apparaat nooit zonder toezicht liggen wanneer het is aangesloten op het stopcontact.
- Gebruik nooit accessoires of onderdelen van andere fabrikanten of die niet specifiek zijn aanbevolen door Philips. Als u dergelijke accessoires of onderdelen gebruikt, vervalt de garantie.
- Wikkel het netsnoer niet om het apparaat.
- Wacht met opbergen tot het apparaat is afgekoeld.
- Wees zeer voorzichtig bij gebruik van het apparaat. Het kan bijzonder heet zijn. Houd het handvat alleen vast als andere onderdelen heet zijn en vermijd contact met de huid.
- Plaats het apparaat altijd met de standaard op een hittebestendige, stabiele, vlakke ondergrond. Laat de hete verwarmingsplaten nooit in contact komen met de ondergrond of met ander brandbaar materiaal.
- Voorkom dat het netsnoer in aanraking komt met de hete delen van het apparaat.
- Houd het apparaat uit de buurt van brandbare voorwerpen en materialen als het is ingeschakeld.
- Dek het apparaat nooit af als het heet is (bijv. met een handdoek of kleding).
- Gebruik het apparaat alleen op droog haar. Bedien het apparaat niet met natte handen.
- Houd de verwarmingsplaten schoon en vrij van stof en stylingproducten zoals mousse, haarlak en gel. Gebruik het apparaat nooit in combinatie met stylingproducten.
- De verwarmingsplaten zijn voorzien van een coating. Deze laag kan in de loop der tijd langzaam wegslijten. Dit heeft echter geen invloed op de prestaties van het apparaat.
- De verwarmingsplaten van het apparaat kunnen verkleuringen vertonen bij gebruik met gekleurd haar. Raadpleeg voor gebruik met kunsthaar de distributeur.
- Breng het apparaat altijd naar een door Philips geautoriseerd servicecentrum voor onderzoek of reparatie. Reparatie door een onbevoegde persoon kan leiden tot een bijzonder gevaarlijke situatie voor de gebruiker.
- Steek geen metalen voorwerpen in de openingen, om elektrische schokken te voorkomen.
- Trek na gebruik niet aan het netsnoer. Haal het netsnoer altijd uit het stopcontact door aan de stekker te trekken.

Elektromagnetische velden (EMV)

Dit Philips-apparaat voldoet aan alle normen en voorschriften met betrekking tot blootstelling aan elektromagnetische velden.

Milieu

Dit symbool betekent dat dit product niet bij het gewone huishoudelijke afval mag worden weggegooid (2012/19/EU). Volg de geldende regels in uw land voor de gescheiden inzameling van elektrische en elektronische producten. Als u correct verwijdert, voorkomt u negatieve gevolgen voor het milieu en de volksgezondheid.

2 Uw haar ontkrullen

Voorbereiding voor uw haar:
- Was uw haar met shampoo en conditioner.
- Föhn uw haar met een borstel.
- Verzorg uw haar met een beschermende spray en kam het grondig door met een kam met grote tanden.

Tip

- Het wordt aangeraden de verwarmingsplaten te vergrendelen voor gebruik.
- Bij regelmatig gebruik wordt aangeraden hittebestendige producten te gebruiken bij het ontkrullen.
- Gebruik de straightener alleen wanneer uw haar droog is.

1 Steek de stekker in een stopcontact.

2 Zet de aan/uitschakelaar (②) op I om het apparaat in te schakelen.
↳ Na 60 seconden begint het apparaat met opwarmen.

3 Schuif de ontgrendeling (③) naar beneden om het apparaat te ontgrendelen.

4 Kam uw haar en pak een lok van maximaal 5 cm breed.
Opmerking: voor dikker haar wordt aangeraden om meer lokken te maken.

5 Plaats het haar tussen de platen (①) en knijp de handgrepen samen.

6 Begin bij de wortel en trek de straightener in één beweging langs de lok naar beneden (maximaal 5 seconden) vanaf de wortels naar de punten. Om oververhitting te voorkomen dient u tijdens deze beweging niet te stoppen.
- Om slag te creëren, roteert u de straightener langzaam in een ronddraaiende beweging naar binnen (of naar buiten). Wanneer u het einde bereikt, laat u het haar van de platen afglijden.

7 Herhaal stap 4 t/m 6 om de rest van het haar te ontkrullen.

Na gebruik:

1 Schakel het apparaat uit en haal de stekker uit het stopcontact.

2 Plaats het apparaat op een hittebestendig oppervlak tot het is afgekoeld.

3 Maak het apparaat en de ontkrulplaten schoon met een vochtige doek.

4 Vergrendel de ontkrulplaten (③).

5 Berg het apparaat op een veilige, droge en stofvrije plaats op. U kunt het apparaat ook aan het ophangoog (④) hangen of het opbergen in het bijgeleverde etui (⑤).

3 Garantie en service

Als u informatie nodig hebt (bijv. over het vervangen van een hulpstuk) of als u een probleem hebt, bezoek dan de Philips-website (www.philips.com) of neem contact op met het Philips Customer Care Centre in uw land (u vindt het telefoonnummer in het 'worldwide guarantee'-vouwblad). Als er geen Consumer Care Centre in uw land is, ga dan naar uw Philips-dealer.

4 Problemen oplossen

Probleem	Oorzaak	Oplossing
Het apparaat doet het helemaal niet.	Misschien is het stopcontact waarop het apparaat aangesloten defect.	Controleer of het apparaat juist is aangesloten. Controleer de zekering voor dit stopcontact in uw huis.
	Misschien is het apparaat niet geschikt voor de netspanning waarop het is aangesloten.	Controleer of het voltage op het typeplaatje op het apparaat overeenkomt met de plaatselijke netspanning.

Norsk

Gratulerer med kjøpet, og velkommen til Philips! Hvis du vil dra full nytte av støtten som Philips tilbyr, kan du registrere produktet ditt på www.philips.com/welcome.

1 Viktig

Les denne brukerveiledningen nøye før du bruker apparatet, og ta vare på den for senere referanse.

- ADVARSEL: Ikke bruk dette apparatet i nærheten av vann.
- Når du bruker apparatet på badet, må du koble det fra etter bruk. Nærheten til vann utgjør en risiko, selv når apparatet er slått av.
- ADVARSEL: Ikke bruk apparatet nær badekar, dusj, håndvasker eller andre elementer som inneholder vann.
- Koble alltid fra apparatet etter bruk.
- Hvis ledningen er ødelagt, må den alltid skiftes ut av Philips, et servicesenter som er godkjent av Philips, eller lignende kvalifisert personell, slik at man unngår farlige situasjoner.
- Dette apparatet kan brukes av barn over åtte år og av personer med nedsatt sanseevne eller fysisk eller psykisk funksjonsevne, eller personer med manglende erfaring eller kunnskap, dersom de får instruksjoner om sikker bruk av apparatet eller tilsyn som sikrer sikker bruk, og hvis de er klar over risikoen. Barn skal ikke leke med apparatet. Barn skal ikke utføre rengjøring eller vedlikehold uten tilsyn.
- Før du kobler til apparatet, må du kontrollere at spenningen som er angitt på apparatet, stemmer med den lokale nettspenningen.
- Ikke bruk apparatet til noe annet formål enn det som beskrives i denne veiledningen.
- Når apparatet er koblet til strømmen, må du aldri la det stå uten tilsyn.
- Ikke bruk tilbehør eller deler fra andre produsenter eller som Philips ikke spesifikt anbefaler. Hvis du bruker slikt tilbehør eller slike deler, blir garantien ugyldig.
- Ikke surr ledningen rundt apparatet.
- Vent til apparatet er avkjølt før du legger det vekk.
- Vær forsiktig når du bruker apparatet siden det kan være svært varmt. Bare hold i håndtaket ettersom andre deler er varme og ikke må tas på.
- Sett alltid apparatet i stativet på en varmebestandig, stabil og jevn overflate. De varme varmeplatene må aldri komme borti overflaten eller annet brennbart materiale.
- Unngå at strømledningen kommer i kontakt med de varme delene av apparatet.
- Hold apparatet unna brennbare gjenstander og brennbart materiale når det er slått på.
- Ikke dekk apparatet til med noe (for eksempel et håndkle eller klesplagg) når det er varmt.
- Apparatet skal bare brukes på tørt hår. Ikke bruk apparatet med våte hender.
- Hold alltid varmeplatene rene og fri for støv og stylingprodukter som skum, spray og gelé. Bruk aldri apparatet i kombinasjon med friseringsprodukter.
- Varmeplatene har et belegg. Dette belegget kan kanskje slites sakte vekk over tid. Dette påvirker ikke ytelsen til apparatet.
- Hvis apparatet brukes på farget hår, kan varmeplatene bli flekkete. Spør alltid distributøren før du bruker det på kunstig hår.
- Ta alltid med apparatet til et servicesenter som er autorisert av Philips, for undersøkelse eller reparasjon. Reparasjoner som er utført av ukvalifiserte personer, kan skape svært farlige situasjoner for brukeren.
- Ikke stikk metallgjenstander inn i åpningene. Det kan føre til elektrisk støt.
- Ikke trekk i nettledningen etter bruk. Hold alltid i støpselet når du trekker ut ledningen til apparatet.

Elektromagnetiske felt (EMF)

Dette Philipsapparatet overholder alle aktuelle standarder og forskrifter for eksponering for elektromagnetiske felt.

Miljø

Dette symbolet betyr at dette produktet ikke må avhendes i vanlig husholdningsavfall (2012/19/EU). Følg nasjonale regler for egen innsamling av elektriske og elektroniske produkter. Hvis du kaster produktet på riktig måte, bidrar du til å forhindre negative konsekvenser for helse og miljø.

2 Rette håret

Forberedelse av håret:
- Vask håret med sjampo og balsam.
- Føn håret tørt mens du bruker en børste.
- Påfør varmebeskyttende spray på håret, og gre det godt med en grovtannet kam.

Tips

- Det anbefales at varmeplatene holdes låst før bruk.
- Hvis du bruker den ofte, anbefales det at du bruker varmebeskyttende produkter under rettingen.
- Bruk rettetangen bare når håret er tørt.

1 Koble støpselet til en stikkontakt.

2 Skyv av/på-bryteren (②) til I for å slå på apparatet.
↳ Etter 60 sekunder varmes apparatet opp.

3 Skyv lukkelåsen (③) nedover for å låse opp apparatet.

4 Kam håret, og ta en del som skal rettes, som ikke er bredere enn 5 cm.
Merk: For tykkere hår foreslås det å dele inn i flere deler.

5 Plasser håret mellom retteplatene (①), og trykk håndtakene godt sammen.

6 Dra rettetangen nedover håret i én bevegelse (maks. 5 sekunder) fra rot til tupp, uten å stoppe for å unngå overoppheting.
- Hvis du vil lage vipper, roterer du sakte rettetangen en halvsirkelbevegelse innover (eller utover) når du kommer til hårtuppene, og la håret glir av platene.

7 Når du skal rette resten av håret, gjentar du trinn 4 til 6.

Etter bruk:

1 Slå apparatet av, og trekk ut støpselet fra stikkontakten.

2 Plasser det på et varmebestandig underlag til det er avkjølt.

3 Rengjør apparatet og retteplatene med en fuktig klut.

4 Lås retteplatene (③)

5 Oppbevar det på et trygt og tørt sted, uten støv. Du kan også henge det i hengeløkken (④) eller oppbevare det i vesken som følger med (⑤).

3 Garanti og service

Hvis du trenger informasjon, f.eks. om uskifting av tilbehør eller hvis det har oppstått problemer, kan du besøke våre Internett-sider på www.philips.com eller ta kontakt med Philips' kundestøtte der du bor (du finner telefonnummeret i garantiheftet). Hvis det ikke er noen forbrukerstøtte der du bor, kan du gå til den lokale Philips-forhandleren.

4 Feilsøking

Problem	Årsak	Løsning
Apparatet virker ikke i det hele tatt.	Kanskje stikkontakten som apparatet er tilkoblet, ikke fungerer.	Kontroller at apparatet er riktig koblet til. Kontroller sikringen for den aktuelle kontakten.
	Apparatet er kanskje ikke beregnet for spenningen det er koblet til.	Kontroller at spenningen som er angitt på merkeplaten, er den samme som den lokale nettspenningen.

Português

Parabéns pela compra do seu produto e bem-vindo à Philips! Para tirar o máximo partido da assistência oferecida pela Philips, registe o seu produto em: www.philips.com/welcome.

1 Importante

Leia cuidadosamente este manual do utilizador antes de utilizar o aparelho e guarde-o para consultas futuras.

- AVISO: não utilize este aparelho perto de água.
- Quando o aparelho for utilizado numa casa-de-banho, desligue-o da corrente após a utilização, uma vez que a presença de água apresenta riscos, mesmo com o aparelho desligado.
- AVISO: não utilize este aparelho perto de banheiras, chuveiros, lavatórios ou outros recipientes que contenham água.
- Desligue sempre da corrente após cada utilização.
- Se o fio estiver danificado, deve ser sempre substituído pela Philips, por um centro de assistência autorizado da Philips ou por pessoal devidamente qualificado para se evitarem situações de perigo.
- Este aparelho pode ser utilizado por crianças com idade igual ou superior a 8 anos e por pessoas com capacidades físicas, sensoriais ou mentais reduzidas, ou com falta de experiência e conhecimento, caso tenham sido supervisionadas ou lhes tenham sido dadas instruções relativas à utilização segura do aparelho e se tiverem sido alertadas para os perigos envolvidos. As crianças não podem brincar com o aparelho. A limpeza e a manutenção do utilizador não podem ser efectuadas por crianças sem supervisão.
- Antes de ligar o aparelho, certifique-se de que a tensão indicada no mesmo corresponde à tensão do local onde está a utilizá-lo.
- Não utilize o aparelho para outro fim que não o descrito neste manual.
- Nunca deixe o aparelho sem vigilância quando estiver ligado à corrente.
- Nunca utilize quaisquer acessórios ou peças de outros fabricantes ou que a Philips não tenha especificamente recomendado. Se utilizar tais acessórios ou peças, a garantia perderá a validade.
- Não enrole o fio de alimentação à volta do aparelho.
- Aguarde que o aparelho arrefeça antes de o guardar.
- Tenha muito cuidado ao utilizar o aparelho, pois este pode estar extremamente quente. Segure apenas pela pega, visto que as outras peças estão quentes, e evite o contacto com a pele.
- Coloque sempre o aparelho com o suporte numa superfície plana, estável e resistente ao calor. As placas de aquecimento quentes nunca devem tocar na superfície nem noutros materiais inflamáveis.
- Evite que o fio de alimentação entre em contacto com as partes quentes do aparelho.
- Mantenha o aparelho afastado de objectos e materiais inflamáveis quando estiver ligado.
- Nunca cubra o aparelho (p. ex., com toalhas ou roupa) quando estiver quente.
- Utilize apenas o aparelho sobre cabelos secos. Não utilize o aparelho com as mãos molhadas.
- Mantenha as placas de aquecimento limpas e sem pó e produtos de modelação para o cabelo como espuma, laca e gel. Nunca utilize o aparelho em combinação com produtos de modelação do cabelo.
- As placas de aquecimento têm um revestimento. Este revestimento poderá desgastar-se com o passar do tempo. No entanto, isto não afecta o desempenho do aparelho.
- Se o aparelho for utilizado em cabelos pintados, as placas de aquecimento podem ficar manchadas. Antes de o utilizar em cabelo artificial, consulte sempre o seu distribuidor.
- Leve sempre o aparelho a um centro de assistência autorizado da Philips para verificação ou reparação. Reparações efectuadas por pessoas não qualificadas poderiam provocar uma situação extremamente perigosa para o utilizador.
- Não introduza objectos metálicos nas aberturas para evitar choques eléctricos.
- Não puxe o cabo de alimentação após a utilização. Desligue o aparelho segurando sempre na ficha.

Campos electromagnéticos (CEM)

Este aparelho Philips cumpre todas as normas e regulamentos aplicáveis relativos à exposição a campos electromagnéticos.

Ambiente

Este símbolo significa que este produto não deve ser eliminado juntamente com os resíduos domésticos comuns (2012/19/UE). Siga as normas do seu país para a recolha selectiva de produtos eléctricos e electrónicos. A eliminação correcta ajuda a evitar consequências prejudiciais para o meio ambiente e para a saúde pública.

2 Alisar o seu cabelo

Preparação para o seu cabelo:
- Lave o cabelo com champô e aplique um amaciador.
- Seque o cabelo com um secador e uma escova.
- Aplique um produto de protecção térmica no cabelo e penteie-o cuidadosamente com um pente de dentes largos.

Dica

- Recomendamos que as placas de aquecimento sejam mantidas fechadas antes da utilização.
- Recomendamos que utilizadores frequentes utilizem produtos de protecção térmica para o alisamento.
- Utilize o alisador apenas com o cabelo seco.

1 Ligue a ficha a uma tomada de corrente eléctrica.

2 Desloque o interruptor ligar/desligar (②) para a posição I para ligar o aparelho.
↳ Após 90 segundos, o aparelho começa a aquecer.

3 Desloque o bloqueio (③) para baixo para desbloquear o aparelho.

4 Penteie o seu cabelo e faça uma madeixa inferior a 5 cm de largura para alisar.
Nota: para cabelo mais grosso, recomendamos a separação de mais madeixas.

5 Coloque o cabelo no meio das placas de alisamento (①) e aperte as pegas firmemente.

6 Deslize o alisador através do comprimento do cabelo num só movimento (máx. 5 segundos) da raiz até às pontas, sem parar para evitar o sobreaquecimento.
- Para enrolar as pontas, rode lentamente o alisador num movimento em semi-círculo para dentro (ou para fora) quando este alcançar as pontas do cabelo e deixe o cabelo deslizar para fora das placas.

7 Para alisar o resto do cabelo, repita os passos 4 a 6.

Após a utilização:

1 Desligue o aparelho e retire a ficha da corrente.

2 Coloque-o numa superfície resistente ao calor até que arrefeça.

3 Limpe o aparelho e as placas alisadoras com um pano húmido.

4 Bloqueie as placas alisadoras (③).

5 Guarde-o num local seguro e seco, sem pó. Também pode pendurá-lo pela argola de suspensão (④) ou colocá-lo dentro da bolsa fornecida (⑤).

3 Garantia e assistência

Caso necessite de informações, p. ex. sobre a substituição de um acessório, ou tenha algum problema, visite o Web site da Philips em www.philips.com ou contacte o Centro de Atendimento ao Cliente Philips do seu país (o número de telefone encontra-se o folheto de garantia mundial). Se não existir um Centro de Atendimento ao Cliente no seu país, dirija-se a um representante Philips.

4 Resolução de problemas

Problema	Causa	Solução
O aparelho não funciona.	A tomada de alimentação a que o aparelho foi ligado pode estar avariada.	Verifique se o aparelho está ligado correctamente à tomada. Verifique o fusível para esta tomada eléctrica em sua casa.
	O secador poderá não ser adequado para a voltagem ao qual está ligado.	Certifique-se de que a voltagem indicada na placa de identificação do aparelho corresponde à corrente eléctrica local.

Svenska

Gratulerar till din nya produkt och välkommen till Philips! Genom att registrera din produkt på www.philips.com/welcome kan du dra nytta av Philips support.

1 Viktigt

Läs användarhandboken noggrant innan du använder apparaten och spara den för framtida bruk.

- VARNING: Använd inte den här apparaten nära vatten.
- Om du använder apparaten i ett badrum måste du dra ut kontakten efter användning. Närhet till vatten utgör en fara, även när apparaten är avstängd.
- VARNING: Använd inte apparaten i närheten av badkar, duschar, behållare eller kärl som innehåller vatten.
- Dra alltid ut nätsladden efter användning.
- Om nätsladden är skadad måste den alltid bytas ut av Philips, ett av Philips auktoriserade serviceombud eller liknande behöriga personer för att undvika olyckor.
- Den här apparaten kan användas av barn som är 8 år och äldre och av med olika funktionshinder, eller som inte har kunskap om hur apparaten används så länge de övervakas och får instruktioner angående säker användning och förstår riskerna som medföljer. Barn ska inte leka med apparaten. Rengöring och användarunderhåll ska inte göra av barn utan vuxens tillsyn.
- Innan du ansluter apparaten kontrollerar du att spänningen som anges på apparaten motsvarar den lokala nätspänningen.
- Använd inte apparaten för något annat ändamål än vad som beskrivs i den här användarhandboken.
- Lämna aldrig apparaten obevakad när den är ansluten till elnätet.
- Använd aldrig tillbehör eller delar från andra tillverkare, eller delar som inte uttryckligen har rekommenderats av Philips. Om du använder sådana tillbehör eller delar gäller inte garantin.
- Linda inte nätsladden runt apparaten.
- Vänta tills apparaten har svalnat innan du lägger undan den.
- Var försiktig när du använder apparaten, eftersom den kan vara mycket varm. Håll endast i handtaget eftersom andra delar är varma, och undvik kontakt med huden.
- Ställ alltid apparaten i stativet på en värmetålig, stabil och plan yta. De heta värmeplattorna ska aldrig beröra ytan eller annat brännbart material.
- Undvik att nätsladden kommer i kontakt med apparatens varma delar.
- Håll apparaten borta från brandfarliga föremål och material när den är påslagen.
- Täck aldrig över apparaten med något (t.ex. en handduk) när den är varm.
- Apparaten får endast användas på torrt hår. Använd inte apparaten med våta händer.
- Håll värmeplattorna rena och fria från damm och stylingprodukter som hårskum, hårspray och hårgelé. Använd aldrig apparaten tillsammans med stylingprodukter.
- Värmeplattorna har beläggning. Beläggningen kan nötas bort efter längre tids användning. Det påverkar dock inte apparatens prestanda.
- Om du använder apparaten på färgat hår kan det bli fläckar på värmeplattorna. Innan du använder apparaten i konstgjort hår bör du rådfråga hårdistributören.
- Lämna alltid in apparaten till ett serviceombud auktoriserat av Philips för undersökning och reparation. Reparation som görs av en okvalificerad person kan innebära en ytterst riskfylld situation för användaren.
- För inte in metallföremål i öppningarna eftersom det medför risk för elektriska stötar.
- Dra inte i nätsladden efter användning. Koppla alltid från apparaten genom att hålla i kontakten.

Elektromagnetiska fält (EMF)

Den här Philips-produkten uppfyller alla tillämpliga standarder och regler gällande exponering av elektromagnetiska fält.

Miljö

Den här symbolen betyder att produkten inte ska slängas bland hushållssoporna (2012/19/EU). Följ de regler som gäller i ditt land för återvinning av elektriska och elektroniska produkter. Genom att kassera gamla produkter på rätt sätt kan du bidra till att förhindra negativ påverkan på miljö och hälsa.

2 Platta ut håret

Förberedelser:
- Tvätta håret med schampo och balsam.
- Torka håret med hårtork samtidigt som du borstar det.
- Applicera värmeskyddande spray i håret och kamma det ordentligt med en gles kam.

Tips

- Vi rekommenderar att du håller värmeplattorna låsta före användning.
- Om du använder plattången ofta rekommenderar vi att du använder värmeskyddsprodukter när du plattar håret.
- Använd plattången endast på torrt hår.

1 Sätt i kontakten i ett eluttag.

2 Starta apparaten genom att skjuta på/av-knappen (②) till I.
↳ Efter 60 sekunder värms apparaten upp.

3 Skjut öppningsspärren (③) nedåt så att apparaten låses upp.

4 Kamma håret och ta en slinga som inte är bredare än 5 cm.
Obs! Vi rekommenderar att tjockare hår delas in i fler sektioner.

5 Placera håret mellan plattorna (①) och tryck ihop handtagen ordentligt.

6 Dra plattången nedåt längs håret i en enda rörelse (max. 5 sekunder) från hårbotten mot hårtopparna utan att göra uppehåll, så håret inte överhettas.
- Om du vill skapa flikar roterar du långsamt plattången i en halvcirkelrörelse inåt (eller utåt) när den når hårtopparna och låter håret glida av plattorna.

7 Upprepa steg 4 till 6 för att platta ut resten av håret.

Efter användning:

1 Stäng av apparaten och dra ur nätsladden.

2 Placera den på en värmetålig yta tills den svalnar.

3 Rengör apparaten och plattorna med en fuktig trasa.

4 Lås plattångsplattorna (③).

5 Förvara den på en säker, torr och dammfri plats. Du kan också hänga upp den i upphängningsöglan (④) eller förvara den i det medföljande fodralet (⑤).

3 Garanti och service

Om du behöver information, t.ex. om utbyte av ett tillbehör, eller har problem kan du besöka Philips webbplats på www.philips.com eller kontakta Philips kundtjänst i ditt land (telefonnumret finns i garantibroschyren). Om det inte finns någon kundtjänst i ditt land kan du vända dig till din lokala Philips-återförsäljare.

4 Felsökning

Problem	Orsak	Lösning
Apparaten fungerar inte alls.	Uttaget som apparaten har anslutits till kanske inte är strömförande.	Kontrollera att apparaten är korrekt ansluten. Kontrollera säkringen för eluttaget.
	Apparaten är kanske inte lämplig för den nätspänning som den anslutits till.	Kontrollera att den spänning som anges på apparatens märkplåt överensstämmer med den lokala nätspänningen.

Türkçe

Bu ürünü satın aldığınız için tebrikler, Philips'e hoş geldiniz! Philips tarafından verilen destekten tam olarak yararlanabilmek için www.philips.com/welcome adresinden ürün kaydınızı yaptırın.

1 Önemli

Cihazı kullanmadan önce bu kullanım kılavuzunu dikkatle okuyun ve daha sonra yeniden başvurmak için saklayın.

- UYARI: Bu cihazı su yakınında kullanmayın.
- Yakında su bulunması, cihaz kapalı bile olsa tehlike oluşturacağından, cihazı banyoda kullandıktan sonra fişini prizden çekin.
- UYARI: Bu cihazı banyo küvetlerinin, duşların, lavaboların ve suyla dolu başka kapların yakınında çalıştırmayın.
- Kullanımdan sonra cihazın fişini mutlaka çekin.
- Cihazın elektrik kablosu hasarlıysa, bir tehlike oluşturmasını önlemek için mutlaka Philips'in yetki verdiği bir servis merkezi veya benzer şekilde yetkilendirilmiş kişiler tarafından değiştirilmesini sağlayın.
- Bu cihazın 8 yaşın üzerindeki çocuklar ve fiziksel, motor ya da zihinsel becerileri gelişmemiş veya bilgi ve tecrübe açısından eksik kişiler tarafından kullanımı sadece bu kişilerin nezaretinden sorumlu kişilerin bulunması veya güvenli kullanım talimatlarının bu kişilere sağlaması ve olası tehlikelerin anlatılması durumunda mümkündür. Çocuklar cihazla oynamamalıdır. Temizleme ve kullanıcı bakımı, nezaret edilmeyen çocuklarca yapılmamalıdır.
- Cihazı bağlamadan önce, cihaz üzerinde belirtilen gerilim değerinin yerel şebeke gerilimiyle aynı olduğundan emin olun.
- Cihazı bu kılavuzda açıklanan dışında bir amaç için kullanmayın.
- Cihaz güce bağlandığında, hiç bir zaman gözetimsiz bırakmayın.
- Başka üreticilere ait olan veya Philips tarafından özellikle tavsiye edilmeyen aksesuar ve parçaları kesinlikle kullanmayın. Bu tür aksesuar veya parça kullanırsanız, garantiniz geçerliliğini yitirir.
- Elektrik kablosunu cihazın etrafına sarmayın.
- Cihazı kaldırmadan önce soğumasını bekleyin.
- Cihaz aşırı derecede sıcak olduğundan, kullanırken çok dikkatli olun. Diğer parçalar sıcak olduğundan sadece sapından tutun ve ciltle temasını engelleyin.
- Cihazı mutlaka ısıya dayanıklı, düz bir yüzey üzerinde standına yerleştirin. Sıcak ısıtma plakaları kesinlikle yüzeyle veya diğer alev alabilir malzemelerle temas etmemelidir.
- Elektrik kablosunun cihazın ısınan bölümlerine değmesini önleyin.
- Cihazı çalışırken yanıcı maddelerden uzak tutun.
- Cihaz sıcakken üzerini havlu veya bez gibi kumaşlarla örtmeyin.
- Cihazı sadece kuru saçta kullanın. Cihazı ıslak elle çalıştırmayın.
- Isıtma plakalarını temiz tutun ve içine tozun ve krem, sprey, jöle gibi saç şekillendirme ürünlerinin girmesini önleyin. Cihazı kesinlikle şekillendirme ürünleriyle birlikte kullanmayın.
- Isıtma plakaları üzerinde kaplama bulunur. Bu kaplama zaman içinde yavaşça yıpranabilir. Ancak bu durum cihazın performansını etkilemez.
- Cihaz boyalı saçlar için kullanıldığında ısıtma plakaları lekelenebilir. Peruk üzerinde kullanmadan önce mutlaka peruk satıcısına danışın.
- Cihazı kontrol veya onarım için mutlaka yetkili bir Philips servis merkezine gönderin. Onarımın yetkili olmayan kişilerce yapılması kullanıcı için çok tehlikeli durumlara yol açabilir.
- Elektrik çarpması riski bulunduğundan açıklıklara metal cisimler sokmayın.
- Kullandıktan sonra güç kablosunu çekmeyin. Cihazı prizden çekerken mutlaka fişten tutarak çekin.

Elektromanyetik alanlar (EMF)

Bu Philips cihazı, elektromanyetik alanlara maruz kalmaya ilişkin geçerli tüm standartlara ve düzenlemelere uygundur.

Çevre

Bu simge, ürünün normal evsel atıklarla birlikte atılmaması gerektiği anlamına gelir (2012/19/EU). Elektrikli ve elektronik ürünlerin ayrı olarak toplanması ile ilgili ülkenizdeki kurallara uyun. Eski ürünlerin doğru şekilde atılması, çevre ve insan sağlığı üzerindeki olumsuz etkileri önlemeye yardımcı olur.

2 Saçınızı düzleştirin

Saçınızın hazırlanması:
- Saçınızı şampuan ve saç kremiyle yıkayın.
- Saçınıza bir fırçayla fön çekin.
- Saçınıza ısı koruyucu sprey uygulayın ve saçınızı geniş dişli bir tarak ile tarayın.

İpucu

- Kullanmadan önce ısıtma plakalarının kilitli tutulması önerilir.
- Düzleştiriciyi sık kullananların, işlem sırasında ısıya karşı koruma sağlayan ürünleri kullanması tavsiye edilir.
- Düzleştiriciyi yalnızca saçınız kuruyken kullanın.

1 Fişi elektrik prizine takın.

2 Cihazı açmak için açma/kapama düğmesini (②) I konumuna getirin.
↳ 60 saniye sonra cihaz ısınır.

3 Cihazın kilidini açmak için kapatma kilidini (③) aşağı doğru kaydırın.

4 Saçınızı tarayın ve düzleştirme için 5 cm'den geniş olmayan bir tutam alın.
Not: Kalın saçların daha fazla tutama ayrılması önerilir.

5 Saçı düzleştirme plakaları (①) arasına yerleştirin ve kolları birbirine iyice bastırın.

6 Saçın aşırı ısınmasını önlemek için düzleştiriciyi, tek bir hareketle (maks. 5 saniye) saç diplerinden uçlarına doğru kaydırın.
- Kıvrımlar oluşturmak için, düzleştirici saç uçlarına yaklaştıkça düzleştiriciyi yavaşça yarım tur içeri (veya dışarı) çevirin ve saçınızı plakaların arasında kaydırın.

7 Saçınızın kalanını düzleştirmek için 4 - 6 arası adımları tekrarlayın.

Kullanımdan sonra:

1 Cihazı kapatıp fişi prizden çekin.

2 Soğuyana kadar ısıya dayanıklı bir yüzeye yerleştirin.

3 Cihazı ve düzleştirme plakalarını nemli bir bezle temizleyin.

4 Düzleştirme plakalarını kilitleyin (③).

5 Güvenli, kuru ve tozsuz bir yerde saklayın. Ayrıca, asma kancası (④) ile asabilir veya birlikte verilen çantada (⑤) saklayabilirsiniz.

3 Garanti ve servis

Örneğin, bir aparatın değiştirilmesiyle ilgili bilgiye ihtiyacınız varsa veya bir sorunla karşılaşırsanız, lütfen www.philips.com adresindeki Philips web sitesini ziyaret edin veya ülkenizdeki Philips Müşteri Merkeziyle iletişim kurun (telefon numaralarını dünya çapında garanti kitapçığında bulabilirsiniz). Ülkenizde Müşteri Merkezi yoksa, yerel Philips satıcınıza gidin.

4 Sorun giderme

Sorun	Nedeni	Çözüm
Cihaz çalışmıyor.	Cihazın takıldığı priz çalışmıyor olabilir.	Cihazın prize düzgün takıldığından emin olun. Evinizde bu prizin bağlı olduğu sigortayı kontrol edin.
	Cihaz bağlı bulunduğu voltajla uygunluk sağlamıyor olabilir.	Cihazın tip plakasında belirtilen gerilimin yerel şebeke gerilimiyle uyumlu olduğundan emin olun.

Bahasa Melayu

Tahniah atas pembelian anda dan selamat menggunakan Philips! Untuk memanfaatkan sepenuhnya daripada sokongan yang ditawarkan oleh Philips, daftar produk anda di www.philips.com/welcome.

1 Penting

Baca dan teliti manual pengguna ini sebelum anda menggunakan perkakas dan simpan untuk rujukan masa depan.

- AMARAN: Jangan gunakan perkakas ini dekat dengan air.
- Apabila anda menggunakan perkakas ini dalam bilik mandi, cabut plagnya setelah digunakan kerana kehampirannya dengan air juga adalah risiko, walaupun setelah perkakas dimatikan.
- AMARAN: Jangan gunakan perkakas ini berhampiran dengan tab mandi, pancur air, sinki atau bekas lain yang mengandungi air.
- Cabut plag perkakas setiap kali selepas digunakan.
- Jika kord sesalur kuasa rosak, ia mesti diganti oleh Philips, pusat servis yang dibenarkan oleh Philips ataupun pihak lain seumpamanya yang layak bagi mengelakkan bahaya.
- Perkakas ini boleh digunakan oleh kanak-kanak berumur 8 tahun dan ke atas dan orang yang kurang keupayaan fizikal, deria atau mental, atau kekurangan pengalaman dan pengetahuan jika mereka diberi pengawasan dan arahan berkaitan penggunaan perkakas secara selamat dan memahami bahaya yang mungkin berlaku. Kanak-kanak tidak sepatutnya bermain dengan perkakas ini. Pembersihan dan penyenggaraan oleh pengguna tidak sepatutnya dilakukan oleh kanak-kanak tanpa pengawasan.
- Sebelum anda menyambungkan perkakas ini, pastikan voltan yang dinyatakan pada perkakas selaras dengan voltan kuasa tempatan anda.
- Jangan gunakan perkakas untuk sebarang tujuan lain selain daripada yang diterangkan dalam buku panduan ini.
- Apabila perkakas telah disambungkan kepada kuasa, jangan sekali-kali dibiarkan tanpa diawasi.
- Jangan sekali-kali gunakan sebarang perkakas atau bahagian dari mana-mana pengilang atau yang tidak disyorkan secara khusus oleh Philips. Jika anda menggunakan aksesori atau bahagian yang sedemikian, jaminan anda menjadi tidak sah.
- Jangan lilit kord sesalur mengelilingi perkakas.
- Tunggu sehingga perkakas sejuk sebelum menyimpannya.
- Beri perhatian penuh semasa menggunakan perkakas kerana ia boleh menjadi sangat panas. Pegang pemegang sahaja kerana bahagian lain panas dan elakkan dari bersentuhan dengan kulit anda.
- Sentiasa letakkan perkakas dengan diriannya di atas permukaan rata yang tahan panas dan stabil . Plat pemanas yang panas ini hendaklah tidak sekali-kali menyentuh permukaan atau bahan mudah terbakar yang lain.
- Jauhkan kord sesalur kuasa dari tersentuh pada bahagian panas perkakas.
- Jauhkan perkakas daripada objek dan bahan yang mudah terbakar apabila ia dihidupkan.
- Jangan sekali-kali tutup perkakas dengan apa-apa (contohnya tuala atau kain) apabila ia panas.
- Gunakan perkakas hanya pada rambut yang kering. Jangan kendalikan perkakas dengan tangan yang basah.
- Pastikan plat pemanas sentiasa bersih dan bebas daripada habuk dan produk pendandan seperti mus, semburan dan gel. Jangan gunakan perkakas ini bersama-sama dengan produk pendandan.
- Plat pemanas mempunyai salutan. Salutan ini mungkin akan haus perlahan-lahan dari masa ke semasa. Bagaimanapun, ini tidak menjejaskan prestasi perkakas.
- Jika perkakas digunakan pada rambut yang dirawat warna, plat pemanas mungkin menjadi kotor. Sebelum menggunakannya pada rambut palsu, sentiasalah merujuk kepada pengedarnya.
- Kembalikan perkakas ke pusat servis yang dibenarkan oleh Philips setiap kali anda hendak mendapatkan pemeriksaan atau pembaikan. Pembaikan oleh orang yang tidak berkelayakan boleh menyebabkan situasi yang amat berbahaya kepada pengguna.
- Jangan masukkan objek logam ke dalam bukaan untuk mengelakkan kejutan elektrik.
- Jangan tarik kord kuasa selepas menggunakannya. Pegang plag setiap kali anda mencabut plag perkakas.

Medan elektromagnet (EMF)

Perkakas Philips mematuhi semua piawaian dan peraturan berkaitan dengan pendedahan kepada medan elektromagnet.

Alam sekitar

Simbol ini bermaksud bahawa produk ini tidak harus dibuang dengan sampah rumah biasa (2012/19/EU). Ikut peraturan negara anda untuk pengumpulan berasingan produk elektrik dan elektronik. Cara membuang yang betul akan membantu mencegah akibat negatif terhadap alam sekitar dan kesihatan manusia.

2 Meluruskan rambut anda

Penyediaan untuk rambut anda:
- Cuci rambut anda dengan syampu dan perapi.
- Tiup kering rambut anda dengan berus.
- Gunakan semburan pelindung haba pada rambut anda dan sikatnya dengan sikat bergigi jarang.

Petua

- Adalah disyorkan untuk membiarkan plat pemanas terkunci sebelum penggunaan.
- Pengguna kerap adalah disyorkan menggunakan produk pelindung haba apabila meluruskan rambut.
- Gunakan pelurus hanya apabila rambut anda kering.

1 Sambungkan plag kepada soket bekalan kuasa.

2 Luncurkan suis hidup/mati (②) ke I untuk menghidupkan perkakas.
↳ Selepas 60 saat, perkakas akan memanas.

3 Luncurkan kunci penutup (③) ke bawah untuk membuka kunci perkakas.

4 Sikat rambut anda dan ambil bahagian yang lebarnya tidak lebih daripada 5sm untuk diluruskan.
Nota: Untuk rambut yang tebal, adalah dicadangkan membahagikan lebih banyak seksyen.

5 Letakkan rambut antara plat pelurusan (①) dan tekan pemegang bersama dengan kuatnya.

6 Luncurkan pelurus sepanjang helaian rambut dalam satu gerakan (maksimum 5 saat) dari akar ke hujung, tanpa berhenti untuk mengelakkan pemanasan melampau.
- Untuk menciptakan selakan, perlahan-lahan pusingkan pelurus dalam gerakan separuh bulatan ke arah dalam (atau ke arah luar) apabila sampai ke hujung rambut dan biarkan rambut terluncur keluar daripada plat.

7 Untuk meluruskan baki rambut anda, ulangi langkah 4 hingga 6.

Selepas digunakan:

1 Matikan perkakas dan cabut plagnya.

2 Letakkannya di atas permukaan yang tahan panas sehingga ia menyejuk.

3 Bersihkan perkakas dan plat pelurus dengan kain lembap.

4 Kunci plat pelurus (③).

5 Simpan di tempat yang selamat dan kering, bebas daripada habuk. Anda boleh juga menggantungkannya dengan gelung gantung (④), atau menyimpannya di dalam kantung yang dibekalkan (⑤).

3 Jaminan dan perkhidmatan

Sekiranya anda memerlukan maklumat mengenai penggantian alat tambahan atau jika anda mempunyai masalah, sila layari laman web Philips di www.philips.com atau hubungi Pusat Layanan Pelanggan Philips di negara anda (anda boleh mendapatkan nombor telefonnya di dalam risalah jaminan serata dunia). Jika tiada Pusat Layanan Pelanggan di negara anda, pergi ke penjual Philips tempatan anda.

4 Menyelesaikan masalah

Masalah	Sebab	Penyelesaian
Alat ini tidak berfungsi langsung.	Soket kuasa yang tersambung dengan perkakas mungkin telah rosak.	Pastikan bahawa perkakas telah diplag masuk. Periksa fius soket kuasa ini di rumah anda.
	Perkakas mungkin tidak sesuai dengan voltan yang digunakan.	Pastikan voltan yang ditandakan di atas plat jenis pada perkakas berpadanan dengan kuasa voltan utama tempatan.

简体中文

感谢您的惠顾，欢迎光临飞利浦！ 为了您能充分享受飞利浦提供的支持，请在 www.philips.com/welcome 注册您的产品。

1 重要事项

使用产品之前，请仔细阅读本用户手册，并妥善保管以供日后参考。

- 警告： 请勿在靠近水的地方使用本产品。
- 本产品在浴室内使用时，使用后拔下插头，因为即使本产品开关断开后，接近水仍存在危险。
- 警告： 不要在盛水的浴缸、淋浴、洗脸盆或其他器皿附近使用本器具。
- 使用后务必拔下产品的插头。
- 如果电源线损坏，为了避免危险，必须由制造厂或其维修部或类似的专职人员来更换。
- 本产品适合由 8 岁或以上年龄的儿童以及肢体不健全、感觉或精神上有障碍或缺乏相关经验和知识的人士使用，但前提是有人对他们使用本产品进行监督或指导，以确保他们安全使用，并且让他们明白相关的危害。 不得让儿童玩耍本产品。 不要让儿童在无人监督的情况下进行清洁和保养。
- 连接产品之前，请确保产品上标示的电压与当地电源电压相符。
- 请勿将本产品用于本手册中说明以外的任何其它用途。
- 当产品连接了电源时，切勿让其无人看管。
- 切勿使用由其它制造商生产的，或未经飞利浦特别推荐的任何附件或部件。 如果使用此类附件或部件，您的保修将失效。
- 切勿将电源线缠绕在产品上。
- 待产品完全冷却后再存放。
- 由于产品会很烫，请在使用时多加注意。 只能握住手柄，因为其他部位会很烫，并且避免与皮肤接触。
- 始终将本产品放置在隔热的平稳表面上。 热加热板不得接触表面或其他可燃材料。
- 不要使电源线接触到产品的灼热部分。
- 如果产品已打开，请使产品远离易燃物体和材料。
- 当产品变热时切勿在其表面覆盖任何物品（如毛巾或衣服）。
- 产品只能用于干的头发。 切勿用湿手操作本产品。
- 保持加热板洁净无尘且未粘上定型产品（如摩丝、定型喷剂和发胶）。 切勿将本产品与定型产品结合使用。
- 加热板上涂有涂层。 此涂层可能会随着时间的推移慢慢磨损。 但是，这并不影响产品的性能。
- 将产品用于染过色的头发时，加热板可能会染上颜色。 将产品用于假发之前，务必先咨询其经销商。
- 产品只能送到飞利浦授权的服务中心检修。 由不合格人员进行修理可能将用户置于极度危险的境地。
- 切勿将金属物体插入开口中，以免触电。
- 使用后请勿拉扯电源线。 拔下产品插头时，请握紧插头。

电磁场 (EMF)

本飞利浦产品符合所有有关暴露于电磁场的适用标准和法规。

环境

此符号表示本产品不能与一般的生活垃圾一同弃置 (2012/19/EU)。 请遵循您所在的国家/地区关于分类收集电子和电气产品的规则。 正确弃置将有助于避免对环境和人类健康造成负面影响。

2 拉直头发

头发造型准备：
- 用洗发水和护发素洗净头发。
- 吹干时用梳子梳理头发。
- 在您的头发上喷洒防热喷剂，并用大齿梳彻底梳理您的头发。

提示

- 建议在使用前保持热夹板锁定。
- 建议频繁使用者在拉直头发时使用热保护产品。
- 仅在干燥头发上使用直发器。

1 将插头连接至电源插座。

2 将开/关按钮 (②) 滑至 I 打开产品。
↳ 60 秒钟后，产品将加热并可以使用。

3 向下滑动锁扣 (③) 将产品解锁。

4 梳理头发，取一绺宽度不超过 5 厘米的头发进行拉直。
注意：对于较浓密的头发，建议将头发分为更多发绺。

5 将头发放在直发夹板之间 (①)，然后用力将手柄按拢。

6 从发根至发梢，将直发器顺着头发往下拉（不要超过 5 秒钟），动作要流畅，不要停顿，以免过热灼伤头发。
- 要制作发梢造型，当直发器接触到发梢时，请将其缓慢地向内（或向外）旋转半周，以让头发从夹板上滑落。

7 要拉直头发的其余部分，重复步骤 4 至 6 即可。

使用后：

1 请关闭产品并拔下电源插头。

2 将产品置于隔热表面上，直至其冷却。

3 用湿布清洁本产品和直发夹板。

4 锁定直发夹板 (③)。

5 将产品存放在安全、干燥、清洁的位置。 您也可以使用挂环 (④) 将产品挂起，或将其存放在随附的软袋 (⑤) 中。

3 保修与服务

如果您需要了解信息（如更换附件的相关信息）或有任何疑问，请访问飞利浦网站 www.philips.com。您也可以与您所在地的飞利浦客户服务中心联系（可从保修卡中找到其电话号码）。 如果您所在的国家/地区没有 Philips 客户服务中心，请向当地的 Philips 经销商求助。

4 故障排除

问题	原因	解决方法
产品完全无法工作。	产品所连接的电源插座可能已损坏。	检查设备已正确插入。 检查您家中电源插座的保险丝。
	产品连接的电源电压可能与产品电压不符。	确保产品型号铭牌上标示的电压与当地电源电压相符。

العربية

تهانينا لقيامك بعملية الشراء، وأهلاً بك في Philips! للاستفادة الكاملة من الدعم الذي تقدمه Philips، قم بتسجيل المنتج في www.philips.com/welcome.

1 هام

اقرأ دليل المستخدم هذا بعناية قبل استخدام الجهاز، واحتفظ به للرجوع إليها مستقبلاً.

- تحذير: لا تستخدم هذا الجهاز بالقرب من الماء.
- عند استخدام الجهاز في الحمام، افصل الطاقة عنه مباشرةً بعد استخدامه إذ إن قربه من الماء يشكل خطراً حتى عندما يكون متوقفاً عن التشغيل.
- تحذير: لا تستخدم هذا الجهاز بالقرب من حوض الاستحمام، أو مِرشّة الاغتسال، أو المِغسلة أو أي أوعية أخرى تحتوي على ماء.
- قم دائماً بفصل الطاقة عن الجهاز بعد الاستخدام.
- إذا كان سلك الطاقة الرئيسي تالفاً، فيجب استبداله من قبل Philips أو مركز خدمة مخوّل من قبل Philips أو أشخاص مؤهلين لتجنب أي خطر.
- يمكن للأطفال الذين يبلغون 8 أعوام وما فوق استخدام هذا الجهاز فضلاً عن الأشخاص الذين يعانون نقصاً في القدرات الجسدية أو الحسية أو العقلية أو أولئك الذين تنقصهم الخبرة أو المعرفة، في حال تم الإشراف عليهم أو إعطاؤهم إرشادات تتعلق باستخدام الجهاز بطريقة آمنة وفهم المخاطر المرتبطة به. يمنع الأطفال باللعب بالجهاز. لا يجب على الأطفال القيام بالتنظيف أو أعمال الصيانة من دون مراقبة.
- قبل توصيل الجهاز، تأكد أن الفولتية المشار إليها على الجهاز تتوافق مع الفولتية المحلية.
- لا تستخدم الجهاز لأي غرض آخر غير المبين في هذا الدليل.
- عند توصيل الجهاز بمقبس الطاقة، لا تتركه أبداً من دون مراقبة.
- لا تستخدم أبداً أي ملحقات أو أجزاء من أي شركة مصنعة أخرى أو لا توصي بها Philips على وجه الخصوص. قد يؤدي استخدام ملحقات أو أجزاء من هذا النوع إلى إبطال الضمان.
- لا تقم بلف سلك الطاقة الرئيسي حول الجهاز.
- انتظر حتى يبرد الجهاز قبل أن تخفظه.
- انتبه بشدة عند استخدام الجهاز إذ يمكن أن يكون ساخنًا جدًا. أمسك المقبض فقط إذ ستكون الأجزاء الأخرى ساخنة وتجنب ملامسة البشرة.
- ضع الجهاز دائماً مع الحامل على مساحة مسطحة وثابتة ومقاومة للسخونة. لا يجب إطلاقاً أن يلامس لوحَي التسخين الساخنَين السطح أو أي مواد أخرى قابلة للاشتعال.
- تجنّب ملامسة سلك الطاقة الرئيسي لأجزاء الجهاز الساخنة.
- أبق الجهاز بعيداً عن الأجسام والمواد القابلة للاشتعال عندما يكون قيد التشغيل.
- لا تعمد إطلاقاً إلى تغطية الجهاز بأي شيء (منشفة أو قطعة قماش مثلاً) عندما يكون ساخناً.
- استخدم الجهاز على الشعر الجاف فقط. لا تقم بتشغيل الجهاز ويديك رطبتين.
- حافظ على نظافة لوحَي التسخين وخلوّهما من الغبار ومنتجات تسريح الشعر مثل رغوة الموس ورذاذ الشعر والجل. لا تستخدم الجهاز أبداً مع أي منتجات لتسريح الشعر.
- إن لوحَي التسخين مغطيان بطبقة من الطلاء. قد يزول هذا الطلاء شيئًا فشيئًا مع الوقت. لكن هذا لا يؤثر ذلك في أداء الجهاز.
- قد يؤدي استخدام الجهاز على الشعر المصبوغ إلى ظهور بقع على لوحَي التسخين. استشر دائماً موزع المنتج قبل استخدامه على الشعر الصناعي.
- قم بإعادة الجهاز دائماً إلى مركز خدمة مخوّل من قبل Philips لفحصه أو تصليحه. قد يؤدي إصلاحه من قبل أشخاص غير مؤهلين إلى تعرض المستخدم لحالات شديدة الخطورة.
- لا تدخل أي أجسام معدنية في الفتحات لتجنب حدوث صدمة كهربائية.
- لا تسحبي السلك بعد الاستخدام. امسكي بالمأخذ دائمًا لفصل الطاقة عن الجهاز.

الحقول الكهرومغناطيسية (EMF)

يتوافق جهاز Philips هذا مع كافة المعايير والأنظمة المطبقة المتعلقة بالتعرض للحقول الكهرومغناطيسية.

البيئة

يشير هذا الرمز إلى أنه يجب عدم التخلص من هذا المنتج مع النفايات المنزلية العادية (الإرشاد الأوروبي EU/2012/19). اتبع القوانين السارية في بلدك للتجميع المنفصل للمنتجات الإلكترونية والكهربائية. يساعد التخلص من المنتجات بالطريقة الصحيحة في حماية البيئة وصحة الأفراد من التبعات السلبية.

2 تمليس شعرك

تهيئة الشعر:
- اغسل الشعر بشامبو وبلسم.
- جفّف شعرك بواسطة مجفف الشعر باستخدام فرشاة.
- استخدم رذاذًا لوقاية الشعر من الحرارة ومشطه جيدًا بواسطة مشط عريض الأسنان.

تلميح

- يوصى بإبقاء لوحَي التسخين مقفلين قبل الاستخدام.
- يُنصح المستخدمون المعتادون باستخدام رذاذًا لوقاية الشعر من الحرارة أثناء التمليس.
- استخدم جهاز التمليس حين يكون شعرك جافًا فقط.

1 قم بتوصيل مأخذ التوصيل بمقبس وحدة تزويد بالطاقة.

2 اسحب مفتاح التشغيل/إيقاف التشغيل (②) إلى I لتشغيل الجهاز.
↳ بعد 60 ثانيةً، يسخن الجهاز.

3 اسحب قفل الإغلاق (③) لأسفل لإلغاء قفل الجهاز.

4 مشّط شعرك وخذ خصلةً لتمليسها لا يزيد عرضها عن 5 سم.
ملاحظة: بالنسبة إلى الشعر الأسمك، يوصى بالقيام بالمزيد من الخصل.

5 ضع الشعر بين لوحَي التمليس (①) واضغط المقبضين على بعضهما بإحكام.

6 اسحب جهاز التمليس على طول الشعر بحركة واحدة (لمدة أقصاها 5 ثوانٍ) من الجذور إلى الأطراف من دون توقف لتجنب فرط الإحماء.
- لتسريح الشعر بسرعة، قم بتدوير جهاز التمليس ببطء بشكل نصف دائري نحو الداخل (أو نحو الخارج) عند الوصول إلى أطراف الشعر ودع الشعر ينزلق عن اللوحين.

7 لتمليس بقية الشعر، كرر الخطوات من 4 إلى 6.

بعد الاستخدام:

1 قم بإيقاف تشغيل الجهاز وبفصل الطاقة عنه.

2 ضعه على سطح مقاوم للسخونة حتى يبرد.

3 اعمد إلى تنظيف الجهاز ولوحَي التمليس بواسطة قطعة قماش رطبة.

4 أقفل لوحَي التمليس (③).

5 احفظ الجهاز في مكان آمن وجاف، وخالٍ من الغبار. كما يمكنك أيضاً تعليقه بواسطة حلقة التعليق (④) أو تخزينه في الحقيبة المزودة (⑤).

3 الضمان والخدمة

إذا احتجت إلى معلومات أو مثلاً إلى استبدال ملحق أو إذا واجهتك أي مشكلة، فيرجى زيارة موقع Philips على ويب www.philips.com أو الاتصال بمركز خدمة المستهلك التابع لـ Philips في بلدك (يمكنك إيجاد رقم الهاتف في نشرة الضمان العالمية). في حال عدم وجود مركز خدمة للمستهلك في بلدك، يرجى زيارة موزّع منتجات Philips المحلي.

4 استكشاف الأخطاء وإصلاحها

المشكلة	السبب	الحل
لا يعمل الجهاز أبداً.	قد يكون مقبس الطاقة الذي تم توصيل الجهاز به معطّلا.	تأكد من توصيل الجهاز بالطاقة بشكل صحيح. تحقّق من توافق الصهيرة مع مقبس الطاقة هذا في منزلك.
	قد لا يتوافق الجهاز مع فولتية سلك الطاقة.	تأكد من أن الفولتية المشار إليها على لوح الجهاز تتوافق مع فولتية سلك الطاقة المحلية.

العربية

تهانينا لقيامك بعملية الشراء، وأهلاً بك في Philips! للاستفادة الكاملة من الدعم الذي تقدمه Philips، قم بتسجيل المنتج في www.philips.com/welcome.

1 هام

اقرأ دليل المستخدم هذا بعناية قبل استخدام الجهاز، واحتفظ به للرجوع إليها مستقبلاً.

- تحذير: لا تستخدم هذا الجهاز بالقرب من الماء.
- عند استخدام الجهاز في الحمام، افصل الطاقة عنه مباشرةً بعد استخدامه إذ إن قربه من الماء يشكل خطراً حتى عندما يكون متوقفاً عن التشغيل.
- تحذير: لا تستخدم هذا الجهاز بالقرب من حوض الاستحمام، أو مِرشّة الاغتسال، أو المِغسلة أو أي أوعية أخرى تحتوي على ماء.
- قم دائماً بفصل الطاقة عن الجهاز بعد الاستخدام.
- إذا كان سلك الطاقة الرئيسي تالفاً، فيجب استبداله من قبل Philips أو مركز خدمة مخوّل من قبل Philips أو أشخاص مؤهلين لتجنب أي خطر.
- يمكن للأطفال الذين يبلغون 8 أعوام وما فوق استخدام هذا الجهاز فضلاً عن الأشخاص الذين يعانون نقصاً في القدرات الجسدية أو الحسية أو العقلية أو أولئك الذين تنقصهم الخبرة أو المعرفة، في حال تم الإشراف عليهم أو إعطاؤهم إرشادات تتعلق باستخدام الجهاز بطريقة آمنة وفهم المخاطر المرتبطة به. يمنع الأطفال باللعب بالجهاز. لا يجب على الأطفال القيام بالتنظيف أو أعمال الصيانة من دون مراقبة.
- قبل توصيل الجهاز، تأكد أن الفولتية المشار إليها على الجهاز تتوافق مع الفولتية المحلية.
- لا تستخدم الجهاز لأي غرض آخر غير المبين في هذا الدليل.
- عند توصيل الجهاز بمقبس الطاقة، لا تتركه أبداً من دون مراقبة.
- لا تستخدم أبداً أي ملحقات أو أجزاء من أي شركة مصنعة أخرى أو لا توصي بها Philips على وجه الخصوص. قد يؤدي استخدام ملحقات أو أجزاء من هذا النوع إلى إبطال الضمان.
- لا تقم بلف سلك الطاقة الرئيسي حول الجهاز.
- انتظر حتى يبرد الجهاز قبل أن تخفظه.
- انتبه بشدة عند استخدام الجهاز إذ يمكن أن يكون ساخنًا جدًا. أمسك المقبض فقط إذ ستكون الأجزاء الأخرى ساخنة وتجنب ملامسة البشرة.
- ضع الجهاز دائماً مع الحامل على مساحة مسطحة وثابتة ومقاومة للسخونة. لا يجب إطلاقاً أن يلامس لوحَي التسخين الساخنَين السطح أو أي مواد أخرى قابلة للاشتعال.
- تجنّب ملامسة سلك الطاقة الرئيسي لأجزاء الجهاز الساخنة.
- أبق الجهاز بعيداً عن الأجسام والمواد القابلة للاشتعال عندما يكون قيد التشغيل.
- لا تعمد إطلاقاً إلى تغطية الجهاز بأي شيء (منشفة أو قطعة قماش مثلاً) عندما يكون ساخناً.
- استخدم الجهاز على الشعر الجاف فقط. لا تقم بتشغيل الجهاز ويديك رطبتين.
- حافظ على نظافة لوحَي التسخين وخلوّهما من الغبار ومنتجات تسريح الشعر مثل رغوة الموس ورذاذ الشعر والجل. لا تستخدم الجهاز أبداً مع أي منتجات لتسريح الشعر.
- إن لوحَي التسخين مغطيان بطبقة من الطلاء. قد يزول هذا الطلاء شيئًا فشيئًا مع الوقت. لكن هذا لا يؤثر ذلك في أداء الجهاز.
- قد يؤدي استخدام الجهاز على الشعر المصبوغ إلى ظهور بقع على لوحَي التسخين. استشر دائماً موزع المنتج قبل استخدامه على الشعر الصناعي.
- قم بإعادة الجهاز دائماً إلى مركز خدمة مخوّل من قبل Philips لفحصه أو تصليحه. قد يؤدي إصلاحه من قبل أشخاص غير مؤهلين إلى تعرض المستخدم لحالات شديدة الخطورة.
- لا تدخل أي أجسام معدنية في الفتحات لتجنب حدوث صدمة كهربائية.

- بعد از استفاده دوشاخه برق را با یک دست از پریز نکشید. ابتدا پریز را با دست نگهدارید و سپس دوشاخه را بیرون بیاورید.

ميدان الكترومغناطيسى (EMF)

این دستگاه Philips با کلیه قوانین و استانداردهای کاربردپذیر میدان های الکترومغناطیسی مطابقت دارد.

محیط زیست

این علامت نشان میدهد که محصول نباید با زبالههای معمولی خانگی دور انداخته شود (2012/19/EU). در این خصوص بر طبق قوانین کشور خود نسبت به جمعآوری محصولات الکتریکی و الکترونیکی اقدام نمایید. دور انداختن صحیح، از تاثیرات منفی بر روی محیط زیست و سلامت انسان جلوگیری می کند.

2 تمليس شعرك

تهيئة الشعر:
- اغسل الشعر بشامبو وبلسم.
- جفّف شعرك بواسطة مجفف الشعر باستخدام فرشاة.
- استخدم رذاذًا لوقاية الشعر من الحرارة ومشطه جيدًا بواسطة مشط عريض الأسنان.

تلميح
- يوصى بإبقاء لوحَي التسخين مقفلين قبل الاستخدام.
- يُنصح المستخدمون المعتادون باستخدام رذاذًا لوقاية الشعر من الحرارة أثناء التمليس.
- استخدم جهاز التمليس حين يكون شعرك جافًا فقط.

1 قم بتوصيل مأخذ التوصيل بمقبس وحدة تزويد بالطاقة.

2 اسحب مفتاح التشغيل/إيقاف التشغيل (②) إلى I لتشغيل الجهاز.
↳ بعد 60 ثانيةً، يسخن الجهاز.

3 اسحب قفل الإغلاق (③) لأسفل لإلغاء قفل الجهاز.

4 مشّط شعرك وخذ خصلةً لتمليسها لا يزيد عرضها عن 5 سم.
ملاحظة: بالنسبة إلى الشعر الأسمك، يوصى بالقيام بالمزيد من الخصل.

5 ضع الشعر بين لوحَي التمليس (①) واضغط المقبضين على بعضهما بإحكام.

6 اسحب جهاز التمليس على طول الشعر بحركة واحدة (لمدة أقصاها 5 ثوانٍ) من الجذور إلى الأطراف من دون توقف لتجنب فرط الإحماء.
- لتسريح الشعر بسرعة، قم بتدوير جهاز التمليس ببطء بشكل نصف دائري نحو الداخل (أو نحو الخارج) عند الوصول إلى أطراف الشعر ودع الشعر ينزلق عن اللوحين.

7 لتمليس بقية الشعر، كرر الخطوات من 4 إلى 6.

بعد الاستخدام:

1 قم بإيقاف تشغيل الجهاز وبفصل الطاقة عنه.

2 ضعه على سطح مقاوم للسخونة حتى يبرد.

3 اعمد إلى تنظيف الجهاز ولوحَي التمليس بواسطة قطعة قماش رطبة.

4 أقفل لوحَي التمليس (③).

5 احفظ الجهاز في مكان آمن وجاف، وخالٍ من الغبار. كما يمكنك أيضاً تعليقه بواسطة حلقة التعليق (④) أو تخزينه في الحقيبة المزودة (⑤).

3 الضمان والخدمة

إذا احتجت إلى معلومات أو مثلاً إلى استبدال ملحق أو إذا واجهتك أي مشكلة، فيرجى زيارة موقع Philips على ويب www.philips.com أو الاتصال بمركز خدمة المستهلك التابع لـ Philips في بلدك (يمكنك إيجاد رقم الهاتف في نشرة الضمان العالمية). في حال عدم وجود مركز خدمة للمستهلك في بلدك، يرجى زيارة موزّع منتجات Philips المحلي.

4 استكشاف الأخطاء وإصلاحها

المشكلة	السبب	الحل
لا يعمل الجهاز أبداً.	قد يكون مقبس الطاقة الذي تم توصيل الجهاز به معطّلا.	تأكد من توصيل الجهاز بالطاقة بشكل صحيح. تحقّق من توافق الصهيرة مع مقبس الطاقة هذا في منزلك.
	قد لا يتوافق الجهاز مع فولتية سلك الطاقة.	تأكد من أن الفولتية المشار إليها على لوح الجهاز تتوافق مع فولتية سلك الطاقة المحلية.