Register your product and get support at

www.philips.com/welcome

Curler

HP8600

KO 사용 설명서

PHILIPS

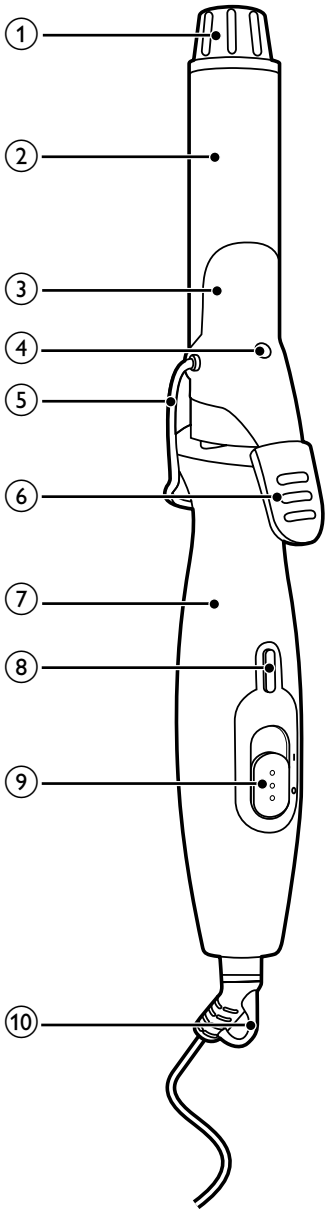
1
2
3
4
5
6
7
8
9
10

한국어

필립스 제품을 구입해 주셔서 감사합니다! 필립스가 드리는 지원 혜택을 받으실 수 있도록 www.philips.com/welcome에서 제품을 등록하십시오.

1 중요사항

본 제품을 사용하기 전에 이 사용 설명서를 주의 깊게 읽고 나중에 참조할 수 있도록 잘 보관하십시오.

- 경고: 본 제품은 물이 없는 곳에서 사용하십시오.
- 욕실에서 사용할 경우 사용 후에는 반드시 전원 플러그를 뽑으십시오. 전원이 꺼져 있더라도 물에 닿으면 위험할 수 있습니다.
- 경고: 본 제품을 욕조, 샤워기, 대야 또는 기타 물이 있는 용기 근처에서 사용하지 마십시오.

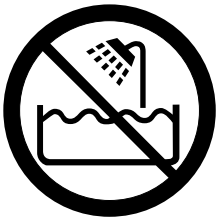

- 제품에 전원을 연결하기 전에 제품에 표시된 전압과 해당 사용 지역의 전압이 일치하는지 확인하십시오.
- 이 설명서에 나와있는 이외의 용도로 제품을 사용하지 마십시오.
- 모발이 건조한 상태에서만 사용하십시오. 제품을 인조 모발에 사용하지 마십시오.
- 제품의 뜨거운 표면에 피부가 닿지 않게 주의하십시오.
- 제품이 전원에 연결된 상태로 외출하거나 자리를 비우지 마십시오.
- 사용 후 반드시 전원 코드를 뽑으십시오.
- 제품이 뜨거워진 상태에서는 제품을 내열 표면 위에 올려놓으십시오. 이때 수건이나 옷 등의 물체로 제품을 절대로 덮지 마십시오.
- 다른 제조업체에서 만들었거나 필립스에서 권장하지 않은 제품 액세서리 또는 부품은 절대 사용하지 마십시오. 이러한 액세서리나 부품을 사용했을 경우에는 품질 보증이 무효화됩니다.
- 전원 코드를 제품에 감지 마십시오.

- 염색한 모발에 제품을 사용하면 고데기에 얼룩이 생길 수 있습니다.
- 전원 코드가 손상된 경우, 안전을 위해 필립스 서비스 센터 또는 필립스 서비스 지정점에 의뢰하여 교체하십시오.
- 신체적인 감각 및 정신적인 능력이 떨어지거나 경험과 지식이 풍부하지 않은 사용자(어린이 포함)는 혼자 제품을 사용하지 말고 제품 사용과 관련하여 안전에 책임질 수 있도록 지시사항을 충분히 숙지한 사람의 지도와 도움을 받으십시오.
- 어린이가 제품을 가지고 놀지 못하도록 지도해 주십시오.
- 추가 안전을 위하여 잔여 전류 소멸 장치(RCD)를 욕실 전원에 설치할 것을 권장합니다. 이 RCD의 정격 잔여 전류는 30mA 이하여야 합니다. 자세한 설치 방법은 전기 설비업체에 문의하십시오.

전자기장(EMF)

이 제품은 EMF(전자기장)와 관련된 모든 기준을 준수합니다. 이 사용 설명서의 지침에 따라 적절하게 취급할 경우 이 제품은 안전하게 사용할 수 있으며 이는 현재까지의 과학적 증거에 근거하고 있습니다.

환경

수명이 다 된 제품은 일반 가정용 쓰레기와 함께 버리지 말고 지정된 재활용품 수거 장소에 버리십시오. 이런 방법으로 환경 보호에 동참하실 수 있습니다.

2 헤어 컬

1 지지대(⑤)가 바깥을 향하도록 하여 내열 표면 위에 제품을 놓습니다.

2 전원 공급 장치 콘센트에 플러그를 꽂습니다.

3 전원 스위치를 I (⑨) 방향으로 밀어 제품의 전원을 켭니다.

↳ 전원 표시등(⑧)이 켜집니다.

- 전원을 끄려면 전원 스위치를 O(⑨) 위치로 밉니다.

4 제품이 가열될 때까지 60초 이상 기다리십시오.

↳ 고데기가 가열되면 배럴에 있는 사용 준비 표시등(④)의 색이 옅은 자주색(가열전 상태)에서 분홍색(가열되어 뜨거워진 상태)으로 바뀝니다.

5 모발을 빗질한 후 작은 단으로 나눕니다.

6 지지대를 뒤로 향하게 합니다.

7 레버(⑥)를 누르고 모발을 배럴(②)과 클립(③) 사이에 넣습니다.

8 레버를 놓고 배럴을 모발 끝까지 배럴을 밀어 주십시오.

9 고데기의 쿨 팁(①)과 손잡이(⑦)를 잡고 끝에서 모근까지 모발을 배럴에 감으십시오.

10 그 상태로 고데기를 최대 10초 동안 유지한 다음 레버를 눌러 클립을 다시 벌려서 감았던 모발을 풀어주십시오.

참고: 모발을 풀 때에는 헤어스타일러를 당기지 마십시오. 컬이 펴질 수 있습니다.

11 7 – 10단계를 반복하여 나머지 모발에 컬을 넣으십시오.

사용 후:

1 제품 전원을 끄고 전원 코드를 뽑으십시오.

2 제품을 내열 표면 위에 올려놓고 식히십시오.

3 젖은 천을 사용하여 제품과 고데기를 닦으십시오.

4 안전하고 건조한 장소에 먼지가 묻지 않은 상태로 보관하십시오. 본 제품은 걸고리(⑩)에 걸거나 제공된 파우치에 넣어 보관할 수 있습니다.

3 품질 보증 및 서비스

보다 자세한 정보가 필요하시거나, 사용상의 문제가 있을 경우에는 필립스전자 홈페이지(www.philips.co.kr)를 방문하시거나 필립스 고객 상담실로 문의하십시오. 전국 서비스 센터 안내는 제품 보증서를 참조하십시오. *(주)필립스전자: (02)709–1200 *고객 상담실: (080)600–6600(수신자부담)

© Royal Philips Electronics N.V. 2009
All rights reserved.

Specifications are subject to change without notice.
Trademarks are the property of Koninklijke Philips
Electronics N.V. or their respective owners.

PDCC-2009
3140 035 20931

100% recycled paper
100% papier recyclé