Register your product and get support at
www.philips.com/welcome

HP8668

EN	User manual	ES	Manual del usuario
DA	Brugervejledning	FI	Käyttöopas
DE	Benutzerhandbuch	FR	Mode d'emploi
EL	Εγχειρίδιο χρήσης	ID	Buku Petunjuk Pengguna

Specifications are subject to change without notice
© 2015 Koninklijke Philips N.V.
All rights reserved.

3140 035 41072

English

Congratulations on your purchase, and welcome to Philips! To fully benefit from the support that Philips offers, register your product at www.philips.com/welcome.

1 Important

Read this user manual carefully before you use the appliance and keep it for future reference.

- WARNING: Do not use this appliance near water.
- When the appliance is used in a bathroom, unplug it after use since the proximity of water presents a risk, even when the appliance is switched off.
- WARNING: Do not use this appliance near bathtubs, showers, basins or other vessels containing water.
- Always unplug the appliance after use.
- If the appliance overheats, it switches off automatically. Unplug the appliance and let it cool down for a few minutes. Before you switch the appliance on again, check the grilles to make sure they are not blocked by fluff, hair,etc.
- If the mains cord is damaged, you must have it replaced by Philips, a service centre authorised by Philips or similarly qualified persons in order to avoid a hazard.
- This appliance can be used by children aged from 8 years and above and persons with reduced physical, sensory or mental capabilities or lack of experience and knowledge if they have been given supervision or instruction concerning use of the appliance in a safe way and understand the hazards involved. Children shall not play with the appliance. Cleaning and user maintenance shall not be made by children without supervision.
- For additional protection, we advise you to install a residual current device (RCD) in the electrical circuit that supplies the bathroom. This RCD must have a rated residual operating current not higher than 30mA. Ask your installer for advice.
- Before you connect the appliance, ensure that the voltage indicated on the appliance corresponds to the local power voltage.
- Do not use the appliance for any other purpose than described in this manual.

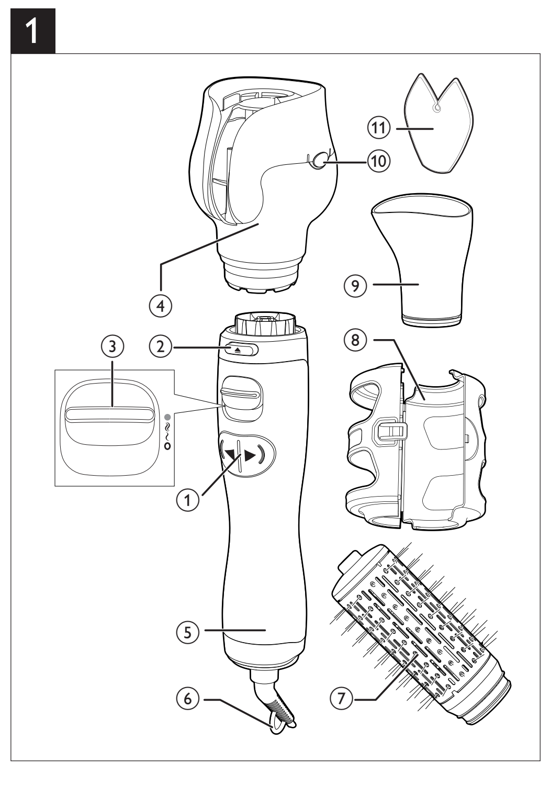

- Never block the air grilles.
- When the appliance is connected to the power, never leave it unattended.
- Never use any accessories or parts from other manufacturers or that Philips does not specifically recommend. If you use such accessories or parts, your guarantee becomes invalid.
- Do not wind the mains cord round the appliance.
- Wait until the appliance has cooled down before you store it.
- Pay full attention when using the appliance since it could be extremely hot. Only hold the handle as other parts are hot and avoid contact with the skin.
- Avoid the mains cord from coming into contact with the hot parts of the appliance.
- Do not use the appliance on artificial hair.
- Never cover the appliance with anything (e.g. a towel or clothing) when it is hot.
- Do not operate the appliance with wet hands.
- Keep the metal barrel clean and free of dust and styling products such as mousse, spray and gel. Never use the appliance in combination with styling products.
- The metal barrel has coating. This coating might slowly wear away over time. However, this does not affect the performance of the appliance.
- If the appliance is used on color-treated hair, the metal barrel may be stained.
- Always return the appliance to a service centre authorized by Philips for examination or repair. Repair by unqualified people could result in an extremely hazardous situation for the user.
- Do not insert metal objects into openings to avoid electric shock.
- Do not pull on the power cord after using. Always unplug the appliance by holding the plug.

Electromagnetic fields (EMF)

This Philips appliance complies with all applicable standards and regulations regarding exposure to electromagnetic fields.

Environment

This symbol means that this product shall not be disposed of with normal household waste (2012/19/EU). Follow your country's rules for the separate collection of electrical and electronic products. Correct disposal helps prevent negative consequences for the environment and human health.

2 Before styling your hair

Note: Always let the appliance and attachments cool down before you connect or disconnect the attachments.

Remarks: Depending on the dampness of the hair, the duration for each strand would differ. A longer duration is needed if hair is damper than recommended.

1 Select your desired attachment (④, ⑦, ⑨) and fix it onto the handle (⑤) of the styler.
- Press the release button (②) to remove the attachment when it cools down.

2 Connect the plug to a power supply socket.
3 Slide the airflow switch (③) to strong and warm airflow ≋ for fast drying, warm airflow ≀ for gentle drying and styling to prevent your hair from overheating, and cool airflow ● for fixing your style.

3 How to style your hair

We recommend that you practice using the appliance two or three times so you can get used to how it works.

(A) Nozzle attachment (⑨)

1 Select the nozzle (⑨) and fix it onto the handle (⑤).
2 (Fig. 5-A) Dry your hair with suitable settings (③).

(B) Air curl attachment (④)

Tips and Tricks

Refer to the Quick Start Guide for detailed usage instructions.

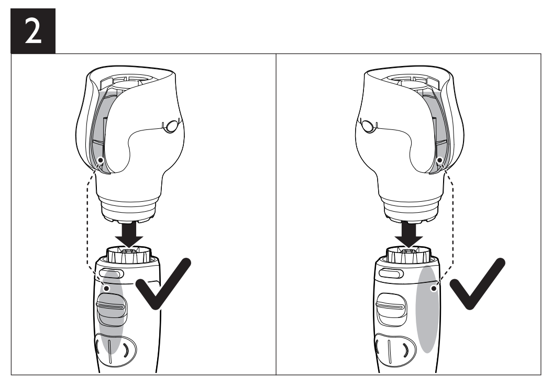

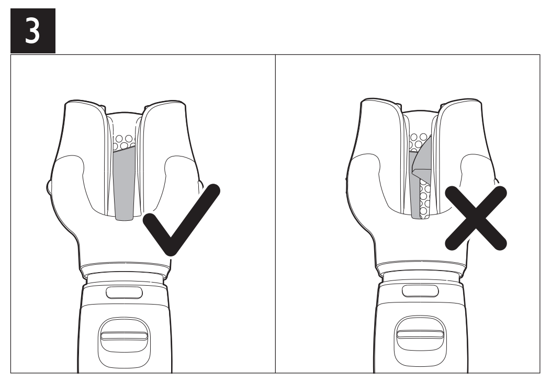

- (Fig.2) There are different points where the curling attachment can be fixed. For your convenience, you can change the position according to the way you hold the appliance
- Pre-dry your hair, including the roots, before using the product. For optimal results, hair should be 80%–90% dry
- Comb hair thoroughly and ensure that there are no tangles
- Separate hair into sections. Keep all unused hair away from the opening. Make sure that there are no stray or loose strands near the opening
- Start curling from the back of the head
- (Fig. 3) Before inserting the hair, check that the opening is clear. Press the rotating button to make sure there is nothing blocking the opening
- Twist the hair once to make it easier to put into the opening
- Use the contours or the marked arrows to guide hair into the chamber
- Place the opening on your hair where you want the curls to start. Do not place too close to the roots
- Hold the hair strands taut when putting into the opening
- Do not immediately release the rotation button when the hair can no longer be seen at the opening. Allow the rotation to continue for another 10 seconds to ensure that the hair is completely inside the chamber
- Check that the ends of the hair strands remain enclosed within the chamber and no stray hair is sticking out
- (Fig. 4) If hair becomes trapped, switch off the device. Gently remove any trapped hair in thin strands, section by section, until all of the hair is freed. Alternatively, you can press the side buttons (⑩) of the air curl attachment to remove the top cover of the attachment and release trapped hair

(C) Brush attachment (⑦)

Remove the protection cap from the brush (⑧) before using.

- Make waves/volume in the hair (Fig.5-B)

1 Place the brush (⑦) at the hair tips, and use the rotational button (①) to roll up the strand from the ends to the roots.
2 Keep the brush at the hair roots until the hair is completely dry.
3 Remove the brush from the hair by using the opposite rotation direction. To avoid tangles, remember to move the brush away from your hair as you do so.
4 To style the rest of your hair, repeat steps 1-3.
- Style the hair tips (Fig. 5-C)

1 Insert the brush (⑦) at the hair tips.
2 Choose the rotation direction for the desired results (inwards flicks or outwards flicks).
3 Activate the rotation, allowing the brush to rotate at the hair tips until the hair is completely dry and properly shaped.
4 To style the rest of your hair, repeat steps 1-3.
- Straighten the hair (Fig.5-D)

1 Insert the brush under your hair, at the roots.
2 Pull the brush down the length of the hair from the roots to the ends, without using the rotation.

4 After use

Remarks: Only apply hairspray and other fixation styling products after styling.

1 Switch off the appliance and unplug it.
2 Place it on a heat-resistant surface until it cools down.
3 Clean the appliance and attachments by damp cloth.
4 Always use the protection cap (⑧) to store the brush attachment.
5 Keep it in a safe and dry place, free of dust. You can also hang it with the hanging loop (⑥).

5 Guarantee & service

If you need information e.g. about replacement of an attachment or if you have a problem, please visit the Philips website at www.philips.com/support or contact the Philips Customer Care Centre in your country (you will find its phone number in the worldwide guarantee leaflet). If there is no Consumer Care Centre in your country, go to your local Philips dealer.

Dansk

Tillykke med dit køb, og velkommen til Philips! Hvis du vil have fuldt udbytte af den support, som Philips tilbyder, kan du registrere dit produkt på www.philips.com/welcome.

1 Vigtigt

Læs denne brugervejledning grundigt, før du tager apparatet i brug, og opbevar den til senere brug.

- ADVARSEL: Anvend ikke dette apparat i nærheden af vand.
- Hvis du anvender apparatet i badeværelset, skal du trække stikket ud efter brug, da vand udgør en risiko, selvom apparatet er slukket.
- ADVARSEL: Brug ikke dette apparat i nærheden af badekar, brusekabiner, kummer eller andre kar, der indeholder vand.
- Tag altid stikket ud, efter du har brugt apparatet.
- Hvis apparatet bliver overophedet, slukker det automatisk. Tag stikket ud af stikkontakten, og lad apparatet afkøle i et par minutter. Før du tænder apparatet igen, skal du kontrollere gitrene for at sikre, at de ikke er blokeret af fnug, hår osv.

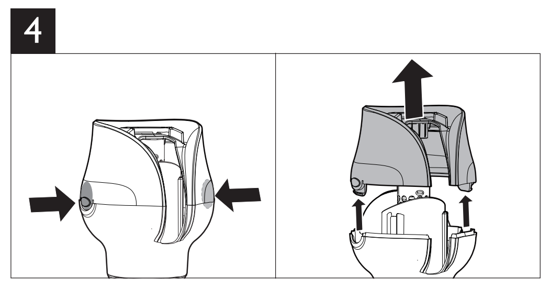

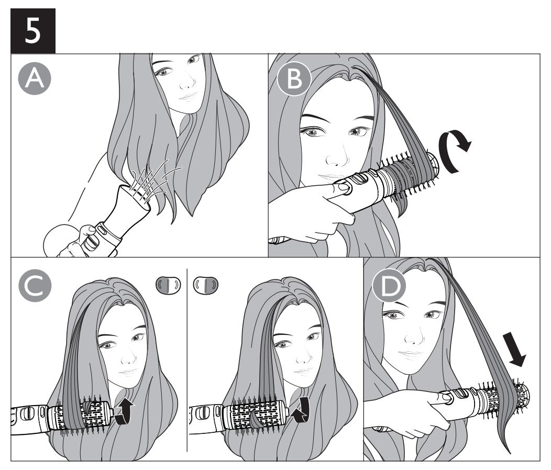

- Hvis netledningen beskadiges, må den kun udskiftes af Philips, et autoriseret Philips-serviceværksted eller en tilsvarende kvalificeret fagmand for at undgå enhver risiko.
- Dette apparat kan bruges af børn fra 8 år og opefter og personer med reducerede fysiske, sensoriske eller mentale evner eller manglende erfaring og viden, hvis de er blevet instrueret i sikker brug af apparatet og forstår de medfølgende risici. Lad ikke børn lege med apparatet. Rengøring og vedligeholdelse må ikke foretages af børn uden opsyn.
- Som en ekstra sikkerhedsforanstaltning anbefales det, at installationen til badeværelset er forsynet med et HFI-relæ, der ikke overstiger 30mA. Kontakt eventuelt en el-installatør.
- Før du tilslutter apparatet, skal du sikre dig, at den spænding, der er angivet på apparatet, svarer til den lokale spænding.
- Brug ikke apparatet til andre formål end dem, der er beskrevet i vejledningen.
- Blokér aldrig luftgitrene.
- Hold konstant opsyn med apparatet, når det er sluttet til stikkontakten.
- Brug aldrig tilbehør eller dele fra andre fabrikanter eller tilbehør/dele, som ikke specifikt er anbefalet af Philips. Hvis du anvender en sådan type tilbehør eller dele, annulleres garantien.
- Du må ikke sno ledningen rundt om apparatet.
- Læg aldrig apparatet væk, før det er helt afkølet.
- Vær meget opmærksom, når du bruger apparatet, da det kan være meget varmt. Hold kun i håndtaget, da de øvrige dele er varme, og undgå kontakt med huden.
- Netledningen må ikke komme i kontakt med apparatets varme dele.
- Brug ikke apparatet på kunstigt hår.
- Når apparatet er varmt, må der ikke lægges noget hen over det (f.eks. håndklæder eller tøj).
- Undlad at betjene apparatet med våde hænder.
- Hold metalcylinderen ren og fri for støv og stylingprodukter som f.eks. mousse, spray og gel. Brug aldrig apparatet sammen med stylingprodukter.
- Metalcylinderen har en belægning. Denne belægning slides muligvis væk med tiden. Dette påvirker dog ikke apparatets ydeevne.
- Hvis apparatet bruges til farvet hår, kan det smitte af på metalcylinderen.
- Reparation og eftersyn af apparatet skal altid foretages på et autoriseret Philips-serviceværksted. Reparation udført af ukvalificeret personale kan medføre ekstremt farlige situationer for brugeren.
- Stik aldrig metalgenstande ind i åbningerne, da dette kan give elektrisk stød.
- Træk ikke i netledningen efter brug. Tag altid stikket ud af stikkontakten ved at holde fast i stikket.

Elektromagnetiske felter (EMF)

Dette Philips-apparat overholder alle branchens gældende standarder og regler angående eksponering for elektromagnetiske felter.

Miljø

Dette symbol betyder, at dette produkt ikke må bortskaffes sammen med almindeligt husholdningsaffald (2012/19/EU). Følg dit lands regler for særskilt indsamling af elektriske og elektroniske produkter. Korrekt bortskaffelse er med til at forhindre negativ påvirkning af miljøet og menneskers helbred.

2 Før styling af dit hår

Bemærk: Lad altid apparatet og dets tilbehør køle af, før du tilslutter eller fjerner tilbehøret.

Bemærkninger: Varigheden for hver enkelt hårlok varierer afhængigt af hårets fugtighed. En længere varighed er nødvendig, hvis håret er fugtigere end anbefalet.

1 Vælg det ønskede tilbehør (④, ⑦, ⑨), og fastgør det til stylerens håndgreb (⑤).
- Tryk på udløserknappen (②) for at fjerne tilbehøret, når det køler ned.

2 Sæt stikket i stikkontakten.
3 Skub luftstrømsknappen (③) til kraftig og varm luftstrøm ≋ for at få hurtig tørring, til varm luftstrøm ≀ for at få skånsom tørring og styling, så du undgår, at dit hår overophedes, og til kølig luftstrøm ●, så du kan sætte frisuren.

3 Sådan sætter du dit hår

Vi anbefaler, at du øver brugen af apparatet to eller tre gange, så du kan vænne dig til, hvordan det fungerer.

(A) Tilbehør til mundstykke (⑨)

1 Vælg mundstykket (⑨), og fastgør det til håndgrebet (⑤).
2 (Fig. 5-A) Tør håret med passende indstillinger (③).

(B) Luftkrølletilbehør (④)

Gode råd og fiduser

Læs den detaljerede brugervejledning i lynhåndbogen.

- (Fig. 2) Der er forskellige steder, som krølletilbehøret kan fastgøres til. For nemheds skyld kan du ændre positionen i forhold til den måde, du holder apparatet på
- Tør håret på forhånd, herunder hårrødderne, før du anvender produktet. Du opnår det bedste resultat, hvis dit hår er 80-90 % tørt
- Red håret grundigt, og undgå, at det filtrer sig sammen
- Sæt dit hår op i lag. Hold alle ubrugte hår væk fra åbningen. Kontroller, at der ikke er løse hår i nærheden af åbningen
- Start krølningen fra bagsiden af hovedet
- (Fig. 3) Før du sætter håret i, skal du tjekke, at åbningen er fri. Tryk på rotationsknappen for at sikre, at der ikke er noget, der blokerer åbningen
- Sno håret én gang for at gøre det lettere at sætte det ind i åbningen
- Før håret ind i kammeret ved hjælp af konturerne eller de afmærkede pile
- Anbring åbningen på den del af håret, hvor dine krøller skal starte. Må ikke anbringes for tæt på hårrødderne
- Hold hårlokkerne stramt, når du sætter dem ind i åbningen
- Slip ikke rotationsknappen i samme øjeblik, at håret ikke længere kan ses ved åbningen. Lad rotationen fortsætte i yderligere 10 sekunder for at sikre, at håret er helt inde i kammeret
- Kontroller, at hårenderne bliver siddende i kammeret, og at der ikke er løse hår, der stikker ud
- (Fig. 4) Hvis hår bliver fastklemt, skal du slukke for enheden. Fjern forsigtigt de fastklemte hår i tynde lokker, lag for lag, indtil alle hårene er kommet ud af kammeret. Alternativt kan du trykke på knapperne på siden (⑩) af luftkrølletilbehøret for at fjerne det øverste dæksel på tilbehøret og frigøre fastklemte hår

(C) Børstetilbehør (⑦)

Fjern beskyttelsesdækslet fra børsten (⑧) før brug.

- Lav bølger/volumen i håret (Fig. 5-B)

1 Sæt børsten (⑦) ved hårspidserne, og brug rotationsknappen (①) til at rulle hårlokken op fra enderne til hårrødderne.
2 Hold børsten ved hårrødderne, indtil håret er helt tørt.
3 Træk børsten ud af håret ved at dreje den i den modsatte retning. For at undgå sammenfiltring skal du huske at flytte børsten væk fra dit hår, mens du gør det.
4 For at sætte resten af håret skal du gentage trin 1-3.
- Form hårspidserne (Fig. 5-C)

1 Sæt børsten (⑦) ned ved hårspidserne.
2 Vælg en omdrejningsretning for at opnå de ønskede resultater (hårspidser, som buer indad eller udad).
3 Aktiver rotationen, så børsten roterer ved hårspidserne, indtil håret er helt tørt og formet korrekt.
4 For at sætte resten af håret skal du gentage trin 1-3.
- Glat håret (Fig. 5-D)

1 Sæt børsten under håret ved hårroden.
2 Træk børsten ned over håret fra hårrødderne til enderne uden brug af rotation.

4 Efter brug

Bemærkninger: Anvend kun hårspray og andre stylingprodukter til opsætning efter styling.

1 Sluk for apparatet, og tag stikket ud af stikkontakten.
2 Placer det på en overflade, der kan tåle varme, mens det køler ned.
3 Rengør apparatet og tilbehøret med en fugtig klud.
4 Brug altid beskyttelseskappen (⑧) til opbevaring af børstetilbehøret.
5 Opbevar det på et sikkert og tørt sted, der er frit for støv. Du kan også hænge det op i ophængsstroppen (⑥).

5 Reklamationsret og service

Hvis du har behov for oplysninger, f.eks. om udskiftning af tilbehør, eller har et problem, kan du besøge Philips' websted på www.philips.com/support eller kontakte det lokale Philips Kundecenter (telefonnummeret findes i folderen "World-Wide Guarantee"). Hvis der ikke findes et kundecenter i dit land, bedes du kontakte din lokale Philips-forhandler.

Deutsch

Herzlichen Glückwunsch zu Ihrem Kauf und willkommen bei Philips! Um das Kundendienstangebot von Philips vollständig nutzen zu können, sollten Sie Ihr Produkt unter www.philips.com/welcome registrieren.

1 Wichtig

Lesen Sie vor Gebrauch des Geräts die Bedienungsanleitung sorgfältig durch, und bewahren Sie es für die Zukunft auf.

- WARNUNG: Verwenden Sie das Gerät nicht in der Nähe von Wasser.
- Wenn das Gerät in einem Badezimmer verwendet wird, trennen Sie es nach dem Gebrauch von der Stromversorgung. Die Nähe zum Wasser stellt ein Risiko dar, sogar wenn das Gerät abgeschaltet ist.
- WARNUNG: Verwenden Sie das Gerät nicht in der Nähe von Badewannen, Duschen, Waschbecken oder sonstigen Behältern mit Wasser.
- Ziehen Sie nach jedem Gebrauch den Netzstecker aus der Steckdose.
- Bei Überhitzung wird das Gerät automatisch ausgeschaltet. Ziehen Sie den Stecker aus der Steckdose, und lassen Sie das Gerät einige Minuten lang abkühlen. Vergewissern Sie sich vor dem erneuten Einschalten, dass keine Flusen, Haare usw. die Gebläseöffnung blockieren.
- Um Gefährdungen zu vermeiden, darf ein defektes Netzkabel nur von einem Philips Service-Center, einer von Philips autorisierten Werkstatt oder einer ähnlich qualifizierten Person durch ein Original-Ersatzkabel ersetzt werden.
- Dieses Gerät kann von Kindern ab 8 Jahren und Personen mit verringerten physischen, sensorischen oder psychischen Fähigkeiten oder Mangel an Erfahrung und Kenntnis verwendet werden, wenn sie bei der Verwendung beaufsichtigt wurden oder Anweisung zum sicheren Gebrauch des Geräts erhalten und die Gefahren verstanden haben. Kinder dürfen nicht mit dem Gerät spielen. Die Reinigung und Wartung darf nicht von Kindern ohne Aufsicht durchgeführt werden.
- Der Einbau einer Fehlerstromschutzeinrichtung in dem Stromkreis, der das Badezimmer versorgt, bietet zusätzlichen Schutz. Dieses Gerät muss über einen Nennauslösestrom von maximal 30 mA verfügen. Bei Fragen wenden Sie sich an Ihren Installateur.
- Bevor Sie das Gerät an eine Steckdose anschließen, überprüfen Sie, ob die auf dem Gerät angegebene Spannung mit der Netzspannung vor Ort übereinstimmt.
- Verwenden Sie das Gerät nie für andere als in dieser Bedienungsanleitung beschriebene Zwecke.
- Halten Sie Lufteinlassgitter und Gebläseöffnung immer frei.
- Wenn das Gerät an eine Steckdose angeschlossen ist, lassen Sie es zu keiner Zeit unbeaufsichtigt.
- Verwenden Sie niemals Zubehör oder Teile, die von Drittherstellern stammen bzw. nicht von Philips empfohlen werden. Wenn Sie diese(s) Zubehör oder Teile verwenden, erlischt Ihre Garantie.
- Wickeln Sie das Netzkabel nicht um das Gerät.
- Lassen Sie das Gerät abkühlen, bevor Sie es wegräumen.
- Geben Sie acht bei der Verwendung des Geräts, da es äußerst heiß sein könnte. Halten Sie nur den Griff, da die anderen Teile heiß sind, und vermeiden Sie Kontakt mit der Haut.
- Achten Sie darauf, dass das Netzkabel nicht mit den heißen Teilen des Geräts in Berührung kommt.
- Verwenden Sie das Gerät nicht zum Trocknen von Kunsthaar.
- Bedecken Sie das heiße Gerät niemals mit Handtüchern, Kleidungsstücken oder anderen Gegenständen.
- Bedienen Sie das Gerät nicht mit nassen Händen.
- Halten Sie den Metall-Lockenstab sauber und frei von Staub sowie von Stylingprodukten wie Schaumfestiger, Styling-Spray und Gel. Verwenden Sie das Gerät nie in Kombination mit Stylingprodukten.
- Der Metall-Lockenstab verfügt über eine Beschichtung. Diese Beschichtung nutzt sich im Laufe der Zeit ab. Dies hat jedoch keinerlei Einfluss auf die Leistung des Geräts.
- Bei Verwendung mit getöntem oder gefärbtem Haar kann sich der Metall-Lockenstab möglicherweise verfärben.
- Geben Sie das Gerät zur Überprüfung bzw. Reparatur stets an ein von Philips autorisiertes Service-Center. Eine Reparatur durch unqualifizierte Personen kann zu einer hohen Gefährdung für den Verbraucher führen.
- Führen Sie keine Metallgegenstände in die Öffnungen ein, da dies zu Stromschlägen führen kann.
- Ziehen Sie nach der Verwendung nicht am Netzkabel. Ziehen Sie stattdessen am Netzstecker, um das Gerät von der Stromversorgung zu trennen.

Elektromagnetische Felder

Dieses Philips Gerät erfüllt sämtliche Normen und Regelungen bezüglich der Exposition in elektromagnetischen Feldern.

Umgebung

Dieses Symbol bedeutet, dass das Produkt nicht mit dem normalen Hausmüll entsorgt werden kann (2012/19/EU). Befolgen Sie die örtlichen Bestimmungen zur getrennten Entsorgung von elektrischen und elektronischen Produkten. Eine ordnungsgemäße Entsorgung hilft, negative Auswirkungen auf Umwelt und Gesundheit zu vermeiden.

2 Vor dem Stylen der Haare

Hinweis: Lassen Sie das Gerät und die Aufsätze immer abkühlen, bevor Sie Aufsätze anbringen oder abnehmen.

Anmerkungen: Die Dauer für einzelne Strähnen hängt von der Feuchtigkeit des Haars ab. Es dauert länger, wenn das Haar feuchter ist als empfohlen.

1 Wählen Sie Ihren gewünschten Aufsatz (④, ⑦, ⑨) aus, und stecken Sie ihn auf den Handgriff (⑤) des Stylers.
- Drücken Sie die Entriegelungstaste (②), um den Aufsatz abzunehmen, nachdem er abgekühlt ist.

2 Verbinden Sie das Netzkabel mit einer Steckdose.
3 Stellen Sie den Gebläseschalter (③) auf einen starken, warmen Luftstrom ≋ für schnelles Trocknen ein, auf warmen Luftstrom ≀ für sanftes Trocknen und Stylen, Ihr Haar vor Überhitzung zu schützen, oder auf die Kaltlufttaste ●, um Ihren Style zu fixieren.

3 So können Sie Ihr Haar stylen

Wir empfehlen Ihnen, dass Sie den Umgang mit dem Gerät zunächst zwei- oder dreimal üben, damit Sie sich an die Funktionsweise gewöhnen können.

(A) Düsenaufsatz (⑨)

1 Wählen Sie die Düse aus (⑨), und stecken Sie sie auf den Handgriff (⑤).
2 (Abb. 5-A) Trocken Sie Ihr Haar mit den geeigneten Einstellungen. (③).

(B) Lockenaufsatz mit Luft-Stylingfunktion (④)

Tipps und Tricks

Ausführliche Informationen zur Verwendung finden Sie in der Schnellstartanleitung.

- (Abb. 2) Es gibt verschiedene Punkte, an denen der Lockenaufsatz befestigt werden kann. Je nach dem, wie Sie das Gerät halten, können Sie die Position für maximalen Komfort ändern.
- Trocknen Sie Ihr Haar einschließlich der Spitzen vor, bevor Sie das Gerät verwenden. Für optimale Ergebnisse sollte Ihr Haar zu 80 % bis 90 % trocken sein.
- Kämmen Sie Ihr Haar gründlich, und stellen Sie sicher, dass die Haare nicht verknotet sind.
- Teilen Sie das Haar in Strähnen. Halten Sie nicht verwendete Haarsträhnen von der Öffnung fern. Stellen Sie sicher, dass sich keine losen Strähnen in der Nähe der Öffnung befinden.
- Beginnen mit dem Stylen der Locken am Hinterkopf.
- (Abb. 3) Überprüfen Sie, ob die Öffnung frei ist, bevor Sie Haare hineinlegen. Drücken Sie die Drehtaste, um sicherzustellen, dass die Öffnung durch nichts blockiert wird.
- Drehen Sie die Haarsträhne einmal, damit sie leichter in die Öffnung gelegt werden kann.
- Orientieren Sie sich an den Konturen oder den markierten Pfeilen, um das Haar in die Kammer zu führen.
- Setzen Sie die Öffnung dort am Haar an, wo Sie mit dem Stylen der Locken beginnen möchten. Setzen Sie nicht zu nah an den Ansätzen an.
- Halten Sie die Haarsträhnen straff, wenn Sie sie in die Öffnung führen.
- Lassen Sie die Drehtaste nicht plötzlich los, wenn von Ihrem Haar nichts mehr an der Öffnung zu sehen ist. Lassen Sie die Drehfunktion 10 Sekunden lang weiterlaufen, um sicherzustellen, dass sich das Haar vollständig in der Kammer befindet.
- Stellen Sie sicher, dass sich die Spitzen der Strähnen in der Kammer befinden und dass keine Haare herausstehen.
- (Abb. 4) Wenn sich Haare verfangen, schalten Sie das Gerät ab. Entfernen Sie vorsichtig das verfangene Haar Strähne für Strähne bis alle Haare befreit sind. Alternativ können Sie die seitlichen Tasten (⑩) am Lockenaufsatz mit Luft-Stylingfunktion drücken, um die obere Abdeckung des Aufsatzes zu entfernen und verfangene Haare zu befreien.

(C) Ersatzbürsten (⑦)

Entfernen Sie die Schutzkappe (⑧) vor der Verwendung.

- Bringt Wellen/Volumen ins Haar (Abb. 5-B)

1 Setzen Sie die Bürste (⑦) an den Haarspitzen an, und verwenden Sie die Drehtaste (①), um die Strähne von den Spitzen bis zum Ansatz aufzurollen.
2 Lassen Sie die Bürste so lange an den Haarwurzeln, bis das Haar vollständig trocken ist.
3 Verwenden Sie die entgegengesetzte Drehrichtung, um die Bürste aus dem Haar zu entfernen. Denken Sie daran, die Bürste von Ihrem Haar wegzubewegen, um ein Verknoten der Haare zu vermeiden.
4 Um Ihr restliches Haar zu stylen, wiederholen Sie die Schritte 1 bis 3.
- Stylen Sie die Haarspitzen (Abb. 5-C)

1 Platzieren Sie die Bürste (⑦) an den Haarspitzen.
2 Wählen Sie die Drehrichtung für das gewünschte Ergebnis (Wölbung nach innen oder nach außen).
3 Aktivieren Sie die Drehung, und lassen Sie die Bürste um die Haarspitzen rotieren, bis Ihr Haar vollständig getrocknet und in Form ist.
4 Um Ihr restliches Haar zu stylen, wiederholen Sie die Schritte 1 bis 3.
- Glätten Sie das Haar (Abb. 5-D)

1 Platzieren Sie die Bürste am Ansatz unter Ihrem Haar.
2 Bürsten Sie an der Haarsträhne entlang, vom Ansatz bis zu den Spitzen, ohne die Drehfunktion dabei zu verwenden.

4 Nach dem Gebrauch

Anmerkungen: Verwenden Sie nur Haarspray und andere Stylingprodukte zur Festigung nach dem Stylen.

1 Schalten Sie das Gerät aus, und ziehen Sie den Netzstecker aus der Steckdose.
2 Legen Sie das Gerät auf eine hitzebeständige Unterlage, und lassen Sie es abkühlen.
3 Reinigen Sie das Gerät und die Aufsätze mit einem feuchten Tuch.
4 Verwenden Sie immer die Schutzhülle (⑧), um den Bürstenaufsatz zu verstauen.
5 Bewahren Sie das Gerät an einem sicheren, trockenen und staubfreien Ort auf. Sie können das Gerät auch an der Aufhängeöse aufhängen (⑥).

5 Garantie und Kundendienst

Benötigen Sie weitere Informationen, z. B. zu einem Ersatz eines Aufsatzes, oder treten Probleme auf, besuchen Sie die Philips Website unter www.philips.com/support, oder setzen Sie sich mit einem Philips Service-Center in Ihrem Land in Verbindung (Telefonnummer siehe Garantieschrift). Sollte es in Ihrem Land kein Service-Center geben, wenden Sie sich bitte an Ihren lokalen Philips Händler.

Ελληνικά

Συγχαρητήρια για την αγορά σας και καλωσορίσατε στη Philips! Για να επωφεληθείτε πλήρως από την υποστήριξη που προσφέρει η Philips, δηλώστε το προϊόν σας στη διεύθυνση www.philips.com/welcome.

1 Σημαντικό

Διαβάστε το παρόν εγχειρίδιο χρήσης προτού χρησιμοποιήσετε τη συσκευή και κρατήστε το για μελλοντική αναφορά.

- ΠΡΟΕΙΔΟΠΟΙΗΣΗ: Μην χρησιμοποιείτε αυτή τη συσκευή κοντά σε νερό.
- Όταν χρησιμοποιείτε τη συσκευή στο μπάνιο, αποσυνδέετέ την από την πρίζα μετά τη χρήση καθώς η εγγύτητα με νερό αποτελεί κίνδυνο ακόμα και όταν η συσκευή είναι απενεργοποιημένη.
- ΠΡΟΕΙΔΟΠΟΙΗΣΗ: Μην χρησιμοποιείτε αυτήν τη συσκευή κοντά σε μπανιέρες, ντουζιέρες, νιπτήρες, λεκάνες ή άλλου είδους σκεύη που περιέχουν νερό.
- Αποσυνδέετε πάντα τη συσκευή από την πρίζα μετά από κάθε χρήση.
- Εάν η συσκευή υπερθερμανθεί, απενεργοποιείται αυτόματα. Αποσυνδέστε τη συσκευή από την πρίζα και αφήστε τη να κρυώσει για μερικά λεπτά. Πριν ενεργοποιήσετε ξανά τη συσκευή, ελέγξτε τις γρίλιες ώστε να βεβαιωθείτε ότι δεν έχουν φράξει από χνούδια, τρίχες κ.λπ.
- Εάν το καλώδιο υποστεί φθορά, θα πρέπει να αντικατασταθεί από ένα κέντρο σέρβις εξουσιοδοτημένο από τη Philips ή από εξίσου εξειδικευμένα άτομα προς αποφυγή κινδύνου.
- Αυτή η συσκευή μπορεί να χρησιμοποιηθεί από παιδιά από 8 ετών και πάνω και από άτομα με περιορισμένες σωματικές, αισθητήριες ή διανοητικές ικανότητες ή από άτομα χωρίς εμπειρία και γνώση, με την προϋπόθεση ότι τη χρησιμοποιούν υπό επιτήρηση ή ότι έχουν λάβει οδηγίες σχετικά με την ασφαλή χρήση της συσκευής και κατανοούν τους ενεχόμενους κινδύνους. Τα παιδιά δεν πρέπει να παίζουν με τη συσκευή. Τα παιδιά δεν πρέπει να καθαρίζουν και να συντηρούν τη συσκευή χωρίς επιτήρηση.
- Για επιπλέον προστασία, σας συνιστούμε να εγκαταστήσετε ένα μηχανισμό προστασίας από διαρροή ρεύματος (RCD) στο ηλεκτρικό κύκλωμα που τροφοδοτεί το μπάνιο σας. Αυτός ο μηχανισμός δεν θα πρέπει να έχει διαβαθμισμένη τιμή παραμένοντος ρεύματος λειτουργίας υψηλότερη από 30mA. Για περαιτέρω πληροφορίες, συμβουλευτείτε τον ηλεκτρολόγο σας.
- Προτού συνδέσετε τη συσκευή, βεβαιωθείτε ότι η τάση που αναγράφεται στη συσκευή αντιστοιχεί στην τοπική τάση ρεύματος.
- Μην χρησιμοποιείτε τη συσκευή για κανένα άλλο σκοπό εκτός από αυτόν που περιγράφεται στο παρόν εγχειρίδιο.
- Μην φράζετε ποτέ τις γρίλιες αέρα.
- Όταν η συσκευή είναι συνδεδεμένη στην πρίζα, μην την αφήνετε χωρίς παρακολούθηση.
- Μην χρησιμοποιείτε ποτέ εξαρτήματα ή μέρη από άλλους κατασκευαστές ή που η Philips δεν συνιστά ρητώς. Εάν χρησιμοποιήσετε τέτοια εξαρτήματα ή μέρη, η εγγύησή σας καθίσταται άκυρη.
- Μην τυλίγετε το καλώδιο γύρω από τη συσκευή.
- Περιμένετε έως ότου κρυώσει η συσκευή για να την αποθηκεύσετε.
- Να χρησιμοποιείτε τη συσκευή με πολλή προσοχή, καθώς μπορεί να αναπτύξει ιδιαίτερα υψηλή θερμοκρασία. Να κρατάτε μόνο τη λαβή, καθώς τα υπόλοιπα μέρη είναι ζεστά, και να αποφεύγετε την επαφή με την επιδερμίδα.
- Μην αφήνετε το καλώδιο να έρθει σε επαφή με τα ζεστά μέρη της συσκευής.
- Μην χρησιμοποιείτε τη συσκευή σε τεχνητά μαλλιά.
- Ποτέ μην καλύπτετε τη συσκευή με οτιδήποτε (π.χ. πετσέτα ή ρούχα) όταν είναι ζεστή.
- Μην χρησιμοποιείτε τη συσκευή με βρεγμένα χέρια.
- Διατηρείτε τη μεταλλική ράβδο καθαρή, φροντίζοντας να απομακρύνετε τη σκόνη και τα υπολείμματα από προϊόντα φορμαρίσματος όπως αφρό, σπρέι και τζελ. Μην χρησιμοποιείτε ποτέ τη συσκευή σε συνδυασμό με προϊόντα φορμαρίσματος.
- Η μεταλλική ράβδος διαθέτει επίστρωση. Η επίστρωση μπορεί να φθαρεί με το πέρασμα του χρόνου. Ωστόσο, το φαινόμενο αυτό δεν επηρεάζει την απόδοση της συσκευής.
- Αν η συσκευή χρησιμοποιηθεί σε βαμμένα μαλλιά, ενδέχεται να εμφανιστούν κηλίδες στη μεταλλική ράβδο.
- Για έλεγχο ή επισκευή της συσκευής, να απευθύνεστε πάντα σε ένα εξουσιοδοτημένο κέντρο επισκευών της Philips. Η επισκευή από μη εξουσιοδοτημένα άτομα μπορεί να αποβεί άκρως επικίνδυνη για το χρήστη.
- Για να αποφύγετε τον κίνδυνο ηλεκτροπληξίας, μην βάζετε μεταλλικά αντικείμενα μέσα στις γρίλιες.
- Μετά τη χρήση, μην τραβάτε το καλώδιο από την πρίζα. Να αποσυνδέετε πάντα τη συσκευή από την πρίζα κρατώντας την από το βύσμα.

Ηλεκτρομαγνητικά Πεδία (EMF)

Η συγκεκριμένη συσκευή της Philips συμμορφώνεται με όλα τα ισχύοντα πρότυπα και τους κανονισμούς σχετικά με την έκθεση σε ηλεκτρομαγνητικά πεδία.

Περιβάλλον

Αυτό το σύμβολο υποδεικνύει ότι το παρόν προϊόν δεν πρέπει να απορριφθεί μαζί με τα συνηθισμένα απορρίμματα του σπιτιού σας (2012/19/ΕΕ). Ακολουθήστε τους κανονισμούς της χώρας σας για την ξεχωριστή συλλογή των ηλεκτρικών και ηλεκτρονικών προϊόντων. Η σωστή απόρριψη συμβάλλει στην αποφυγή αρνητικών επιπτώσεων για το περιβάλλον και την ανθρώπινη υγεία.

2 Πριν το φορμάρισμα των μαλλιών

Σημείωση: Να αφήνετε πάντα τη συσκευή και τα εξαρτήματα να κρυώσουν προτού συνδέσετε ή αποσυνδέσετε κάποιο εξάρτημα.

Παρατηρήσεις: Ο χρόνος που χρειάζεται για κάθε τούφα εξαρτάται από την υγρασία των μαλλιών. Αν τα μαλλιά είναι πιο υγρά από ό,τι συνιστάται, χρειάζεται περισσότερος χρόνος.

1 Επιλέξτε το εξάρτημα που θέλετε (④, ⑦, ⑨) και στερεώστε το στη λαβή (⑤) της συσκευής.
- Πατήστε το κουμπί απασφάλισης (②) για να αφαιρέσετε το εξάρτημα μόλις κρυώσει.

2 Βάλτε το βύσμα σε μια υποδοχή τροφοδοσίας ρεύματος.
3 Σύρετε το διακόπτη ροής αέρα (③) στη θέση ≋ (δυνατός και ζεστός αέρας) για γρήγορο στέγνωμα, στη θέση ≀ (ζεστός αέρας) για ήπιο στέγνωμα και φορμάρισμα χωρίς υψηλές θερμοκρασίες ή στη θέση ● (κρύος αέρας) για να σταθεροποιήσετε το χτένισμά σας.

3 Πώς να φορμάρετε να μαλλιά σας

Για να εξοικειωθείτε με τη λειτουργία της συσκευής, σας συνιστούμε να εξασκηθείτε δύο-τρεις φορές.

(A) Στόμιο (⑨)

1 Στερεώστε το στόμιο (⑨) στη λαβή (⑤).
2 (Εικ. 5-A) Στεγνώστε τα μαλλιά σας με τις κατάλληλες ρυθμίσεις (③).

(B) Εξάρτημα για μπούκλες (④)

Συμβουλές και κόλπα

Για αναλυτικές οδηγίες χρήσης, ανατρέξτε στον Οδηγό γρήγορης έναρξης.

- (Εικ. 2) Το εξάρτημα για μπούκλες στερεώνεται σε διάφορα σημεία. Για να το χρησιμοποιείτε πιο εύκολα, μπορείτε να αλλάξετε τη θέση του ανάλογα με τον τρόπο που κρατάτε τη συσκευή.
- Πριν χρησιμοποιήσετε το προϊόν, στεγνώστε τα μαλλιά σας (και τις ρίζες). Για καλύτερο αποτέλεσμα τα μαλλιά πρέπει να είναι στεγνά κατά 80%–90%.
- Χτενίστε καλά τα μαλλιά σας και βεβαιωθείτε ότι δεν είναι μπερδεμένα.
- Χωρίστε τα μαλλιά σε τούφες. Κρατήστε τα μαλλιά που δεν κάνετε μπούκλες μακριά από το άνοιγμα. Φροντίστε να μην υπάρχουν μεμονωμένες ή λυμένες τούφες κοντά στο άνοιγμα.
- Ξεκινήστε να κάνετε μπούκλες από την πίσω πλευρά του κεφαλιού.
- (Εικ. 3) Πριν τοποθετήσετε τα μαλλιά στο άνοιγμα, ελέγξτε αν είναι ελεύθερο. Πατήστε το κουμπί περιστροφής για να βεβαιωθείτε ότι δεν υπάρχουν εμπόδια στο άνοιγμα.
- Στρίψτε τα μαλλιά μία φορά για να τα τοποθετήσετε πιο εύκολα στο άνοιγμα.
- Περάστε τα μαλλιά στο θάλαμο ακολουθώντας τα περιγράμματα ή τα βελάκια.
- Τοποθετήστε το άνοιγμα στο σημείο που θέλετε να ξεκινούν οι μπούκλες. Μην τοποθετείτε τη συσκευή πολύ κοντά στις ρίζες.
- Κρατήστε τις τούφες τεντωμένες όταν τις τοποθετείτε στο άνοιγμα.

- Κρατήστε πατημένο το κουμπί περιστροφής, ακόμα και όταν δεν βλέπετε πλέον την τούφα στο άνοιγμα. Συνεχίστε την περιστροφή για ακόμα 10 δευτερόλεπτα, ώστε να εξασφαλίσετε ότι όλα τα μαλλιά βρίσκονται μέσα στο θάλαμο.
- Βεβαιωθείτε ότι οι άκρες των μαλλιών βρίσκονται μέσα στο θάλαμο και ότι δεν έχουν ξεφύγει μεμονωμένες τούφες.
- (Εικ. 4) Σε περίπτωση που τα μαλλιά σας παγιδευτούν, απενεργοποιήστε τη συσκευή. Βγάλτε τα παγιδευμένα μαλλιά τούφα-τούφα με απαλές κινήσεις μέχρι να ελευθερωθούν όλα. Εναλλακτικά, μπορείτε να πατήσετε τα πλαϊνά κουμπιά (⑩) του εξαρτήματος για μπούκλες, για να αφαιρέσετε το επάνω κάλυμμα του εξαρτήματος και να ελευθερώσετε τα παγιδευμένα μαλλιά.

(C) Βούρτσα (⑦)

Πριν χρησιμοποιήσετε τη βούρτσα (⑧), βγάλτε το προστατευτικό κάλυμμα.

- Για σπαστά μαλλιά/όγκο (Εικ. 5-B)

1 Τοποθετήστε τη βούρτσα (⑦) στις άκρες των μαλλιών και πατήστε το κουμπί περιστροφής (①) για να τυλίξετε την τούφα από τις άκρες προς τις ρίζες.
2 Κρατήστε τη βούρτσα στις ρίζες μέχρι τα μαλλιά να στεγνώσουν τελείως.
3 Βγάλτε τη βούρτσα από τα μαλλιά χρησιμοποιώντας την αντίθετη κατεύθυνση περιστροφής. Για να αποφύγετε το μπέρδεμα, απομακρύνετε τη βούρτσα από τα μαλλιά ταυτόχρονα με την περιστροφή.
4 Για να φορμάρετε και τα υπόλοιπα μαλλιά, επαναλάβετε τα βήματα 1-3.

- Φορμάρισμα στις άκρες (Εικ. 5-Γ)

1 Τοποθετήστε τη βούρτσα (⑦) στις άκρες των μαλλιών.
2 Επιλέξτε κατεύθυνση περιστροφής ανάλογα με το αποτέλεσμα που θέλετε (μύτες προς τα μέσα ή μύτες προς τα έξω).
3 Ενεργοποιήστε την περιστροφή και αφήστε τη βούρτσα να περιστραφεί στις άκρες, μέχρι τα μαλλιά να στεγνώσουν τελείως και να πάρουν το σωστό σχήμα.
4 Για να φορμάρετε και τα υπόλοιπα μαλλιά, επαναλάβετε τα βήματα 1-3.

- Ίσιωμα (Εικ. 5-Δ)

1 Τοποθετήστε τη βούρτσα κάτω από τα μαλλιά, στις ρίζες.
2 Τραβήξτε τη βούρτσα προς τα κάτω με κατεύθυνση από τις ρίζες προς τις άκρες χωρίς να χρησιμοποιήσετε την περιστροφή.

4 Μετά τη χρήση

Παρατηρήσεις: Μπορείτε να χρησιμοποιήσετε λακ ή άλλα προϊόντα σταθεροποίησης μόνο αφού ολοκληρώσετε το φορμάρισμα.

1 Απενεργοποιήστε τη συσκευή και βγάλτε την από την πρίζα.
2 Τοποθετήστε την σε μια θερμοανθεκτική επιφάνεια μέχρι να κρυώσει.
3 Καθαρίστε τη συσκευή και τα εξαρτήματα με ένα νωπό πανί.
4 Όταν αποθηκεύετε τη βούρτσα, πρέπει να χρησιμοποιείτε πάντα το προστατευτικό κάλυμμα (⑧).
5 Διατηρήστε τη σε ασφαλές και ξηρό μέρος, προστατευμένο από τη σκόνη. Μπορείτε επίσης να την κρεμάσετε από το γαντζάκι (⑥).

5 Εγγύηση και επισκευή

Αν χρειάζεστε πληροφορίες π.χ. για την αντικατάσταση κάποιου εξαρτήματος ή αν αντιμετωπίζετε κάποιο πρόβλημα, επισκεφτείτε τον ιστότοπο της Philips στη διεύθυνση www.philips.com/support ή επικοινωνήστε με το Κέντρο Εξυπηρέτησης Καταναλωτών της Philips στη χώρα σας (θα βρείτε το τηλέφωνο στο φυλλάδιο της διεθνούς εγγύησης). Αν δεν υπάρχει Κέντρο Εξυπηρέτησης Καταναλωτών της Philips στη χώρα σας, απευθυνθείτε στον τοπικό αντιπρόσωπο της Philips.

Español

Le felicitamos por su compra y le damos la bienvenida a Philips. Para aprovechar al máximo la asistencia que ofrece Philips, registre el producto en www.Philips.com/welcome.

1 Importante

Antes de usar el aparato, lea atentamente este manual de usuario y consérvelo por si necesitara consultarlo en el futuro.

- ADVERTENCIA: No utilice este aparato cerca del agua.
- Si utiliza el aparato en el cuarto de baño, desenchúfelo después de usarlo. La proximidad de agua representa un riesgo, aunque el aparato esté apagado.
- ADVERTENCIA: No utilice este aparato cerca del agua ni cerca de bañeras, duchas, cubetas u otros recipientes que contengan agua.
- Desenchufe siempre el aparato después de usarlo.
- Si el aparato se calienta en exceso, se apaga automáticamente. Desenchufe el aparato y deje que se enfríe durante unos minutos. Antes de encender de nuevo el aparato, compruebe las rejillas para asegurarse de que no estén obstruidas con pelusas, pelos, etc.
- Si el cable de alimentación está dañado, deberá ser sustituido por Philips, por un centro de servicio autorizado por Philips o por personal cualificado, con el fin de evitar situaciones de peligro.
- Este aparato puede ser usado por niños a partir de ocho años, por personas con capacidad física, psíquica o sensorial reducida y por quienes no tengan los conocimientos y la experiencia necesarios siempre que lo hagan bajo supervisión o hayan recibido instrucciones sobre cómo utilizar el aparato de forma segura y conozcan los riesgos que conlleva su uso. No permita que los niños jueguen con el aparato. Los niños no deben llevar a cabo la limpieza ni el mantenimiento a menos que lo hagan bajo supervisión.
- Como protección adicional, aconsejamos que instale en el circuito que suministre al cuarto de baño un dispositivo de corriente residual (RCD). Este RCD debe tener una corriente operacional residual que no exceda de 30 mA. Consulte a su electricista.
- Antes de enchufar el aparato, compruebe que el voltaje indicado en el mismo se corresponde con el voltaje de la red eléctrica local.
- No utilice este aparato para otros fines distintos a los descritos en este manual.
- No bloquee nunca las rejillas del aire.
- Nunca deje el aparato sin vigilancia cuando esté enchufado a la red eléctrica.
- No utilice nunca accesorios ni piezas de otros fabricantes o que Philips no recomiende específicamente. Si lo hace, quedará anulada su garantía.
- No enrolle el cable de alimentación alrededor del aparato.
- Espere a que se enfríe el aparato antes de guardarlo.
- Preste total atención cuando utilice el aparato, ya que puede estar muy caliente. Agarre solo el mango, ya que el resto de piezas están calientes, y evite el contacto con al piel.
- Evite que el cable de alimentación entre en contacto con las piezas calientes del aparato.
- No utilice el aparato sobre cabello artificial.
- Nunca cubra el aparato (por ejemplo, con una toalla o ropa) mientras esté caliente.
- No utilice el aparato con las manos mojadas.
- Mantenga el cilindro metálico limpio y sin polvo ni productos para moldear el pelo, tales como espuma moldeadora, laca o gel. Nunca utilice el aparato junto con productos para moldear.
- El cilindro metálico tiene un revestimiento. Este revestimiento se puede desgastar lentamente con el tiempo. No obstante, esto no afecta al rendimiento del aparato.
- Si se utiliza el aparato con cabello teñido, el cilindro metálico podría mancharse.
- Lleve siempre el aparato a un centro de servicio autorizado por Philips para su comprobación y reparación. Las reparaciones llevadas a cabo por personal no cualificado pueden dar lugar a situaciones extremadamente peligrosas para el usuario.
- Para evitar descargas eléctricas, no introduzca objetos metálicos por las aberturas.
- No tire del cable de alimentación después de cada uso. Desenchufe siempre el aparato sujetándolo por la clavija.

Campos electromagnéticos (CEM)

Este aparato de Philips cumple los estándares y las normativas aplicables sobre exposición a campos electromagnéticos.

Medioambiental

Este símbolo significa que este producto no debe desecharse con la basura normal del hogar (2012/19/UE). Siga la normativa de su país con respecto a la recogida de productos eléctricos y electrónicos. El correcto desecho de los productos ayuda a evitar consecuencias negativas para el medioambiente y la salud humana.

2 Antes de moldear el cabello

Nota: Antes de conectar o desconectar los accesorios, deje siempre que el aparato y los accesorios se enfríen.

Observaciones: La duración necesaria para moldear cada mechón de pelo podría variar en función de la humedad del cabello. Si el cabello está más húmedo de lo recomendado, es posible que necesite más tiempo para tratarlo.

1 Seleccione el accesorio que desee (④, ⑦, ⑨) y fíjelo al mango (⑤) del moldeador.

- Pulse el botón de liberación (②) para quitar el accesorio una vez se haya enfriado.

2 Enchufe la clavija a una toma de corriente.
3 Deslice el botón de flujo de aire (③) hacia la posición de flujo de aire intenso y caliente ≀≀ para secar con rapidez, hacia la posición de flujo de aire caliente ≀ para secar y moldear con un flujo de aire suave y sin que se recaliente el pelo y hacia la posición de flujo de aire frío ● para fijar el peinado.

3 Cómo moldear el cabello

Le recomendamos que practique dos o tres veces con el aparato para que se acostumbre al funcionamiento del mismo.

(A) Boquilla (⑨)

1 Seleccione la boquilla (⑨) y fíjela al mango (⑤).
2 (Imagen 5-A) Seque el pelo con la posición adecuada (③).

(B) Accesorio para rizar con aire (④)

Consejos y trucos

Consulte en la guía de inicio rápido las instrucciones de uso.

- (Imagen 2) Puede acoplar el accesorio para rizos en distintos puntos del aparato. Para su comodidad, puede cambiar la posición en función del modo en que sostenga el aparato.
- Antes de usar el producto, séquese el pelo previamente, incluidas las raíces. Para conseguir un resultado óptimo, el 80 % o 90 % del cabello debería estar seco.
- Peine bien el pelo y asegúrese de que no tenga enredos.
- Divida el pelo en secciones. Mantenga todas las secciones de pelo que no esté rizando alejadas de la abertura. Asegúrese de que no haya mechones sueltos próximos a la abertura.
- Comience a rizar por la parte posterior de la cabeza.
- (Imagen 3) Antes de insertar un mechón de pelo, compruebe que la abertura esté despejada. Pulse el botón de rotación para asegurarse de que no haya nada obstruyendo la abertura.
- Gire el mechón una vez para introducirlo fácilmente por la abertura.
- Utilice los contornos o las marcas de flecha para colocar correctamente el mechón de pelo al introducirlo en la cámara.
- Introduzca el mechón en la abertura por la parte por la que desea empezar a rizar. Lo la acerque demasiado a las raíces.
- Mantenga estirados los mechones cuando los inserte por la abertura.
- No suelte de inmediato el botón de rotación cuando ya no vea cabello en la abertura. Deje que la rotación continúe durante 10 segundos más para asegurarse de que todo el pelo quede en el interior de la cámara.
- Compruebe que las puntas de los mechones de pelo permanecen dentro de la cámara y de que no sobresale nada de cabello.
- (Imagen 4) Si el pelo queda atrapado, apague el dispositivo. Retire poco a poco el pelo que haya podido quedar atrapado en pequeños mechones, sección por sección, hasta sacarlo por completo. También puede pulsar los botones laterales (⑩) del accesorio para rizar con aire para retirar la cubierta superior del accesorio y soltar el pelo atrapado.

(C) Cepillo (⑦)

Antes de usar el cepillo, retire la tapa protectora del mismo (⑧).

- Cómo crear ondulaciones o dar volumen al cabello (Imagen 5-B)

1 Ponga el cepillo (⑦) en las puntas del cabello y, con el botón de rotación (①), enrolle los mechones desde las puntas hasta la raíz.
2 Mantenga el cepillo en la raíz hasta que el cabello se haya secado por completo.
3 Retire el cepillo del pelo desenrollando el cabello en el sentido contrario. Para evitar enredos, recuerde que debe ir retirando el cepillo del cabello.
4 Para moldear el pelo restante, repita los pasos del 1 al 3.

- Consejos para moldear el cabello (Imagen 5-C)

1 Ponga el cepillo (⑦) en las puntas del cabello.
2 Elija la dirección de rotación necesaria para obtener los resultados deseados (forma hacia dentro o hacia fuera).
3 Active la función de rotación permitiendo que el cepillo gire en la punta del cabello hasta que este quede completamente seco y peinado.
4 Para moldear el pelo restante, repita los pasos del 1 al 3.

- Alisado del cabello (Imagen 5-D)

1 Introduzca el cepillo por debajo del cabello a la altura de la raíz.
2 Deslice el cepillo hacia abajo a lo largo del cabello, de la raíz a las puntas, sin usar la función de rotación.

4 Después del uso

Observaciones: Solo debe aplicar laca o cualquier otro producto para fijar el cabello después del moldeado.

1 Apague el aparato y desenchúfelo.
2 Colóquelo en una superficie resistente al calor hasta que se enfríe.
3 Limpie el aparato y los accesorios con un paño húmedo.
4 Utilice siempre la tapa protectora (⑧) para guardar el cepillo.
5 Guárdelo en un lugar seco, seguro y sin polvo. También puede colgarlo por su anilla (⑥).

5 Garantía y servicio

Si necesita información, por ejemplo, sobre la sustitución de una pieza o si tiene algún problema, visite el sitio web de Philips en www.philips.com/support o póngase en contacto con el servicio de atención al cliente de Philips en su país (encontrará el número de teléfono en el folleto de la garantía). Si no hay servicio de atención al cliente en su país, diríjase al distribuidor Philips local.

Suomi

Olet tehnyt erinomaisen valinnan ostaessasi Philipsin laitteen. Käytä hyväksesi Philipsin tuki ja rekisteröi tuote osoitteessa www.Philips.com/welcome.

1 Tärkeää

Lue tämä käyttöopas ennen laitteen käyttämistä ja säilytä se myöhempää käyttöä varten.

- VAROITUS: Älä käytä tätä laitetta veden lähellä.
- Jos käytät laitetta kylpyhuoneessa, irrota pistoke pistorasiasta käytön jälkeen, sillä laitteessa on jännitettä, vaikka virta olisi katkaistu.
- VAROITUS: älä käytä laitetta kylpyammeen, suihkun, altaan tai muiden vesiastioiden lähellä.
- Irrota pistoke pistorasiasta aina käytön jälkeen.
- Jos laite kuumenee liikaa, virta katkeaa automaattisesti. Irrota laite pistorasiasta ja anna sen jäähtyä muutama minuutti. Ennen kuin käynnistät laitteen uudelleen, tarkasta, ettei ritilään ole kertynyt esimerkiksi nukkaa tai hiuksia.
- Jos virtajohto on vahingoittunut, se on oman turvallisuutesi vuoksi hyvä vaihdattaa Philipsin valtuuttamassa huoltoliikkeessä tai muulla ammattitaitoisella korjaajalla.
- Laitetta voivat käyttää myös yli 8-vuotiaat lapset ja henkilöt, joiden fyysinen tai henkinen toimintakyky on rajoittunut tai joilla ei ole kokemusta tai tietoa laitteen käytöstä, jos heitä on neuvottu laitteen turvallisesta käytöstä tai tarjolla on turvallisen käytön edellyttämä valvonta ja jos he ymmärtävät laitteeseen liittyvät vaarat. Lasten ei saa antaa leikkiä laitteella. Lasten ei saa antaa puhdistaa tai huoltaa laitetta ilman valvontaa.
- Lisäksi suosittelemme asentamaan kylpyhuoneen pistorasiaan jäännösvirtalaitteen (RCD). Jäännösvirtalaitteen jäännösvirran on oltava alle 30mA. Lisätietoja saat asentajalta.
- Varmista ennen laitteen liittämistä, että laitteeseen merkitty jännite vastaa paikallista jännitettä.
- Älä käytä laitetta muuhun kuin tässä oppaassa kuvattuun tarkoitukseen.
- Ilmanotto- ja ilmanpoistoritilöitä ei saa peittää.
- Kun laite on liitetty pistorasiaan, älä jätä sitä ilman valvontaa.
- Älä koskaan käytä muita kuin Philipsin valmistamia tai suosittelemia lisävarusteita tai -osia. Jos käytät muita osia, takuu ei ole voimassa.
- Älä kierrä virtajohtoa laitteen ympärille.
- Anna laitteen jäähtyä ennen säilytykseen asettamista.
- Keskity yksinomaan laitteen käyttöön, kun käytät sitä, koska se voi olla erittäin kuuma. Pidä kiinni vain kahvasta, koska muut osat ovat kuumia. Vältä ihokosketusta.
- Pidä huoli, ettei virtajohto joudu kosketuksiin laitteen kuumien osien kanssa.
- Älä käytä laitetta hiuslisäkkeisiin.
- Älä peitä laitetta esimerkiksi pyyhkeellä tai vaatteella, kun se on kuuma.
- Älä käytä laitetta märillä käsillä.
- Puhdista metallinen muotoiluosa säännöllisesti, ettei siihen kerry pölyä ja muotoilutuotteita, kuten muotoiluvaahtoa, hiuslakkaa tai geeliä. Älä koskaan käytä laitetta muotoilutuotteiden kanssa.
- Metallisessa kiharrinosassa on pinnoite. Ajan myötä pinnoite saattaa hiljalleen kulua. Tämä ei vaikuta laitteen suorituskykyyn.
- Jos laitteella käsitellään värjättyjä hiuksia, metallinen kiharrinosa saattaa värjäytyä.
- Toimita laite vianmääritystä ja korjaamista varten Philipsin valtuuttamaan huoltoliikkeeseen. Asiantuntematon korjaus saattaa aiheuttaa vaaratilanteita laitteen käyttäjälle.
- Älä työnnä laitteen aukkoihin metalliesineitä, ettet saa sähköiskua.
- Älä vedä laitteen virtajohdosta laitteen käytön jälkeen. Irrota laitteen pistoke pistorasiasta aina pitämällä kiinni pistokkeesta.

Sähkömagneettiset kentät (EMF)

Tämä Philips-laite vastaa kaikkia sähkömagneettisia kenttiä (EMF) koskevia standardeja ja säännöksiä.

Ympäristö

Tämä merkki tarkoittaa, että tätä tuotetta ei saa hävittää tavallisen kotitalousjätteen mukana (2012/19/EU). Noudata maasi sähkö- ja elektroniikkalaitteiden erillistä keräystä koskevia sääntöjä. Asianmukainen hävittäminen auttaa ehkäisemään ympäristölle ja ihmisille mahdollisesti koituvia haittavaikutuksia.

2 Ennen hiusten muotoilua

Huomautus: anna laitteen ja sen lisäosien jäähtyä, ennen kuin liität tai irrotat lisäosia.

Huomautukset: hiusosion kihartamiseen kuluva aika vaihtelee hiusten kosteudesta riippuen. Jos hiusosio on suositeltua kosteampi, sen kihartaminen kestää kauemmin.

1 Valitse haluamasi lisäosa (④, ⑦, ⑨) ja kiinnitä se muotoilijan kahvaan (⑤).

- Kun lisäosa on jäähtynyt, irrota se painamalla vapautuspainiketta (②).

2 Liitä virtapistoke pistorasiaan.
3 Liu'uta ilmavirtakytkintä (③) voimakkaan ja lämpimän ilmavirran asentoon ≀≀ nopeaa kuivausta varten, lämpimän ilmavirran asentoon ≀ hellävaraista kuivausta ja muotoilua varten (jotta hiukset eivät ylikuumene) ja kylmän ilmavirran asentoon ● kampauksen kiinnittämistä varten.

3 Hiusten muotoileminen

Suosittelemme, että harjoittelet laitteen käyttöä 2–3 kertaa, jotta näet, miten se toimii.

(A) Keskityssuutin (⑨)

1 Valitse suutin (⑨) ja kiinnitä se kahvaan (⑤).
2 (Kuva 5-A) Kuivaa hiukset sopivaa asetusta käyttäen (③).

(B) Ilmakiharrinosa (④)

Vihjeitä ja vinkkejä

Lue yksityiskohtaiset käyttöohjeet pikaoppaasta.

- (Kuva 2) Kiharrinosan voi kiinnittää kolmeen eri kohtaan. Näin voit muuttaa kiharrinosan asentoa riippuen siitä, miten pitelet laitetta.
- Kuivaa hiukset kokonaan (myös hiusten tyviosasta) ennen laitteen käyttöä. Hiusten pitäisi olla lähes kokonaan kuivat (80–90 %), jotta tulokset ovat parhaat mahdolliset.
- Harjaa hiukset kauttaaltaan ja varmista, ettei niissä ole takkuja.
- Jaa hiukset osioiksi. Pidä hiukset, joita ei käsitellä, poissa aukon läheltä. Varmista, ettei aukon lähettyvillä ole irtohiuksia.
- Aloita kihartaminen takaraivolta.
- (Kuva 3) Tarkista, ettei aukossa ole hiuksia ennen hiusosion asettamista. Varmista painamalla kiertopainiketta, ettei aukko ole tukossa.
- Kierrä hiusosiota kerran, jolloin sen asettaminen aukkoon on helpompaa.
- Ohjaa hiussuortuva kiharruskammioon seuraamalla aukon muotoilua tai merkittyjä nuolia.
- Aseta aukko siihen kohtaan hiuksia, josta haluat kiharoiden alkavan. Älä aseta sitä liian lähelle päänahkaa.
- Pidä hiussuortuvaa kireällä, kun asetat suortuvan aukkoon.
- Älä vapauta heti kiertopainiketta, kun hiuksia ei enää näy aukossa. Anna kierron jatkua vielä 10 sekunnin ajan, jotta hiussuortuva on varmasti kiharruskammion sisällä.
- Tarkista, että hiussuortuvan päät pysyvät kiharruskammion sisäpuolella eikä kammiosta työnny ulos irtohiuksia.
- (Kuva 4) Jos hiussuortuva juuttuu kiinni, sammuta laite. Poista juuttuneet hiukset suortuva kerrallaan, kunnes kaikki juuttuneet hiukset on vapautettu. Voit myös painaa ilmakiharrinosan sivupainikkeita (⑩), jolloin lisäosan yläosa irtoaa ja juuttuneet hiukset vapautuvat.

(C) Harjaosa (⑦)

Irrota harjan suojus (⑧) ennen käyttöä.

- Tee laineita ja lisää tuuheutta (kuva 5-B)

1 Aseta harja (⑦) hiusten latvoihin ja kierrä hiussuortuva ylös latvoista tyveen saakka käyttämällä kiertopainiketta (①).
2 Pidä harjaa hiusten juuressa, kunnes hiukset ovat täysin kuivat.
3 Irrota harja hiuksista käyttämällä vastakkaisen suunnan kiertopainiketta. Siirrä samalla harjaa poispäin hiuksista, jotta hiuksiin ei muodostu takkuja.
4 Muotoile loput hiukset toistamalla vaiheet 1–3.

- Hiusten latvojen muotoilu (kuva 5-C)

1 Aseta harja (⑦) hiusten latvoihin.
2 Valitse haluamasi kiertosuunta (sisään- tai ulospäinkääntyvät kiharat).
3 Käynnistä kiertoliike, jolloin harja pyörii hiusten latvaosissa. Anna harjan pyöriä niin kauan, kunnes suortuva on kokonaan kuivunut ja muotoiltu.
4 Muotoile loput hiukset toistamalla vaiheet 1–3.

- Hiusten suoristaminen (Kuva 5-D)

1 Aseta harja hiusten alle, hiusten tyviosaan.
2 Vedä harjaa alaspäin hiusten koko pituudelta aina tyviosasta latvoihin saakka. Älä käytä kiertoliikettä.

4 Käytön jälkeen

Huomautukset: käytä hiuskiinnettä tai muita muotoilutuotteita vasta muotoilun jälkeen.

1 Katkaise laitteesta virta ja irrota pistoke pistorasiasta.
2 Anna sen jäähtyä lämmönkestävällä alustalla.
3 Puhdista laite ja sen lisäosat kostealla liinalla.
4 Säilytä harjaosaa aina suojus (⑧) paikalleen kiinnitettynä.
5 Säilytä laitetta turvallisessa, kuivassa ja pölyttömässä paikassa. Laitteen voi myös asettaa roikkumaan ripustuslenkistään (⑥).

5 Takuu ja huolto

Jos haluat lisätietoja esimerkiksi lisäosan vaihtamisesta tai laitteen suhteen on ongelmia, käy Philipsin Internet-sivuilla osoitteessa www.philips.com/support tai ota yhteyttä Philipsin asiakaspalveluun (puhelinnumero on takuulehtisessä). Jos maassasi ei ole kuluttajapalvelukeskusta, ota yhteys paikalliseen Philips-jälleenmyyjään.

Français

Félicitations pour votre achat et bienvenue dans le monde de Philips ! Pour profiter pleinement de l'assistance offerte par Philips, enregistrez votre appareil à l'adresse suivante : www.philips.com/welcome.

1 Important

Lisez attentivement ce mode d'emploi avant d'utiliser l'appareil et conservez-le pour un usage ultérieur.

- AVERTISSEMENT : n'utilisez pas cet appareil à proximité d'une source d'eau.
- Si vous utilisez l'appareil dans une salle de bains, débranchez-le après utilisation car la proximité d'une source d'eau constitue un risque, même lorsque l'appareil est hors tension.
- AVERTISSEMENT : n'utilisez pas l'appareil près d'une baignoire, d'une douche, d'un lavabo ni de tout autre récipient contenant de l'eau.
- Débranchez toujours l'appareil après utilisation.
- Lorsque l'appareil est en surchauffe, il se met automatiquement hors tension. Débranchez l'appareil et laissez-le refroidir quelques minutes. Avant de rallumer l'appareil, assurez-vous que les grilles ne sont pas obstruées par de la poussière, des cheveux, etc.
- Si le cordon d'alimentation est endommagé, il doit être remplacé par Philips, par un Centre Service Agréé Philips ou par un technicien qualifié afin d'éviter tout accident.
- Cet appareil peut être utilisé par des enfants âgés de 8 ans ou plus, des personnes dont les capacités physiques, sensorielles ou intellectuelles sont réduites ou des personnes manquant d'expérience et de connaissances, à condition que ces enfants ou personnes soient sous surveillance ou qu'ils/elles aient reçu des instructions quant à l'utilisation sécurisée de l'appareil et qu'ils/elles aient pris connaissance des dangers encourus. Les enfants ne doivent pas jouer avec l'appareil. Le nettoyage et l'entretien ne doivent pas être réalisés par des enfants sans surveillance.
- Pour plus de sécurité, il est conseillé de brancher l'appareil sur une prise de courant protégée par un disjoncteur différentiel de 30 mA dans la salle de bains. Demandez conseil à votre électricien.
- Avant de brancher l'appareil, assurez-vous que la tension indiquée sur l'appareil correspond bien à la tension secteur locale.
- N'utilisez pas l'appareil dans un autre but que celui qui est indiqué dans ce manuel.
- N'obstruez jamais les grilles d'air.
- Lorsque l'appareil est sous tension, ne le laissez jamais sans surveillance.
- N'utilisez jamais d'accessoires ou de pièces d'un autre fabricant ou n'ayant pas été spécifiquement recommandés par Philips. L'utilisation de ce type d'accessoires ou de pièces entraîne l'annulation de la garantie.
- N'enroulez pas le cordon d'alimentation autour de l'appareil.
- Attendez que l'appareil ait refroidi avant de le ranger.
- Cet appareil peut être extrêmement chaud ; soyez particulièrement vigilant(e) lors de son utilisation. Tenez uniquement la poignée car les autres parties sont chaudes et évitez tout contact avec la peau.
- Veillez à ce que le cordon d'alimentation ne soit pas en contact avec les parties chaudes de l'appareil.
- N'utilisez pas l'appareil sur cheveux artificiels.
- Ne couvrez jamais l'appareil (par exemple d'une serviette ou d'un vêtement) lorsqu'il est chaud.
- N'utilisez pas l'appareil si vous avez les mains mouillées.
- Le rouleau métallique doit être propre et ne comporter aucune trace de poussière ni de produits coiffants du type mousse, spray ou gel. N'utilisez jamais l'appareil avec des produits coiffants.
- Le rouleau métallique présente un revêtement. Ce revêtement peut présenter une usure normale au fil du temps. Ce phénomène n'affecte toutefois pas les performances de l'appareil.
- Si vous utilisez l'appareil sur cheveux colorés, il est possible que le rouleau métallique se tache.
- Confiez toujours l'appareil à un Centre Service Agréé Philips pour vérification ou réparation. Toute réparation par une personne non qualifiée peut s'avérer dangereuse pour l'utilisateur.
- N'insérez aucun objet métallique dans les ouvertures au risque de vous électrocuter.
- Ne tirez pas sur le cordon d'alimentation après utilisation. Débranchez toujours l'appareil en tenant la fiche.

Champs électromagnétiques (CEM)

Cet appareil Philips est conforme à toutes les normes et à tous les règlements applicables relatifs à l'exposition aux champs électromagnétiques.

Environnement

Ce symbole signifie que ce produit ne doit pas être mis au rebut avec les ordures ménagères (2012/19/UE). Respectez les règles en vigueur dans votre pays pour la mise au rebut des produits électriques et électroniques. Une mise au rebut correcte contribue à préserver l'environnement et la santé.

2 Avant de mettre en forme vos cheveux

Remarque : laissez toujours refroidir l'appareil et les accessoires avant de fixer ou d'ôter les accessoires.

Remarques : la durée d'utilisation sur chaque mèche varie en fonction de l'humidité des cheveux. Si les cheveux sont plus humides que recommandé, une durée plus longue est nécessaire.

1 Sélectionnez l'accessoire souhaité (④, ⑦, ⑨) et attachez-le au manche (⑤) de la brosse.

- Appuyez sur le bouton de déverrouillage (②) pour retirer l'accessoire pendant qu'il refroidit.

2 Branchez la fiche sur la prise d'alimentation.
3 Faites glisser l'interrupteur du flux d'air (③) jusqu'au flux d'air puissant et chaud ≀≀ pour un séchage rapide, jusqu'au flux d'air chaud ≀ pour un séchage et une mise en forme tout en douceur afin de protéger vos cheveux de la surchauffe, ou jusqu'au flux d'air froid ● pour fixer votre mise en forme.

3 Comment coiffer vos cheveux

Nous vous conseillons de vous entraîner deux ou trois fois à utiliser l'appareil afin de vous familiariser avec son fonctionnement.

(A) Concentrateur (⑨)

1 Sélectionnez le concentrateur (⑨) et fixez-le au manche (⑤).
2 (Fig. 5-A) Séchez vos cheveux avec les réglages adaptés (③).

(B) Accessoire boucleur soufflant (④)

Conseils et astuces

Consultez le Guide de démarrage rapide pour des instructions d'utilisation détaillées.

- (Fig.2) L'accessoire boucleur peut se fixer à différents endroits. Afin de vous faciliter la vie, vous pouvez changer sa position pour l'adapter à votre façon de tenir l'appareil
- Pré-séchez vos cheveux, y compris les racines, avant d'utiliser ce produit. Pour des résultats optimaux, il faut que vos cheveux soient secs à 80 ou 90 %
- Peignez vos cheveux soigneusement et assurez-vous qu'il n'y a pas de nœuds
- Séparez les cheveux en mèches. Maintenez les cheveux inutilisés à l'écart de l'ouverture. Assurez-vous qu'aucune mèche libre n'est proche de l'ouverture de la chambre de bouclage
- Commencez à boucler depuis l'arrière de la tête
- (Fig. 3) Avant d'insérer les cheveux, vérifiez que l'ouverture est libre. Appuyez sur le bouton de rotation pour vérifier que rien ne bloque l'ouverture
- Torsadez les cheveux une fois pour les rendre plus faciles à insérer dans l'ouverture
- Utilisez les contours ou les flèches pour guider vos cheveux dans la chambre de bouclage
- Placez l'ouverture à l'endroit où vous souhaitez commencer à boucler vos cheveux. Ne la placez pas trop près des racines
- Tendez les mèches de cheveux lorsque vous les placez dans l'ouverture
- Ne relâchez pas immédiatement le bouton de rotation lorsque les cheveux ne sont plus visibles dans l'ouverture. Poursuivez la rotation pendant 10 secondes pour vous assurer que les cheveux sont bien à l'intérieur de la chambre
- Vérifiez que les mèches restent bien dans la chambre et qu'aucun cheveu ne dépasse
- (Fig. 4). Si des cheveux se coincent dans l'appareil, éteignez-le. Retirez doucement les cheveux coincés en fines mèches, l'une après l'autre, jusqu'à ce que tous vos cheveux soient dégagés. Vous pouvez également appuyer sur les boutons latéraux (⑩) de l'accessoire boucleur soufflant pour retirer la partie supérieure de l'accessoire et retirer les cheveux coincés

(C) Brosse (⑦)

Retirez le capot de protection de la brosse (⑧) avant de l'utiliser.

- Ajouter du volume ou onduler vos cheveux (Fig.5-B)

1 Placez la brosse (⑦) à l'extrémité des cheveux et appuyez sur le bouton de rotation (①) pour enrouler la mèche des pointes jusqu'aux racines.
2 Maintenez la brosse au niveau des racines jusqu'à ce que les cheveux soient complètement secs.
3 Retirez la brosse des cheveux en utilisant la direction de rotation opposée. Pour éviter les nœuds, n'oubliez pas d'éloigner la brosse de vos cheveux au fur et à mesure.
4 Pour mettre en forme le reste de vos cheveux, répétez les étapes 1 à 3.

- Coiffer vos pointes (Fig. 5-C)

1 Insérez la brosse (⑦) au niveau des pointes.
2 Utilisez la direction de rotation correspondant au résultat souhaité (vers l'intérieur ou l'extérieur).
3 Activez la rotation en laissant la brosse tourner au niveau des pointes jusqu'à ce que les cheveux soient complètement secs et que la forme vous convienne.
4 Pour mettre en forme le reste de vos cheveux, répétez les étapes 1 à 3.

- Lisser vos cheveux (Fig.5-D)

1 Insérez la brosse sous vos cheveux, au niveau des racines.
2 Déplacez la brosse le long des cheveux, des racines jusqu'aux pointes sans rotation.

4 Après utilisation

Remarques : après la mise en forme, n'utilisez que de la laque et autres produits coiffants.

1 Arrêtez l'appareil et débranchez-le.
2 Laissez-le refroidir sur une surface résistant à la chaleur.
3 Nettoyez l'appareil et les accessoires à l'aide d'un chiffon humide.
4 Utilisez toujours le capot de protection pour ranger la brosse (⑧).
5 Rangez-le dans un endroit sûr et sec, à l'abri de la poussière. Vous pouvez également accrocher l'appareil par son anneau de suspension (⑥).

5 Garantie et service

Si vous souhaitez obtenir des informations supplémentaires, par exemple sur le remplacement d'un accessoire, ou si vous rencontrez un problème, visitez le site Web de Philips à l'adresse www.philips.com/support ou contactez le Service Consommateurs Philips de votre pays (vous trouverez le numéro de téléphone correspondant sur le dépliant de garantie internationale). S'il n'existe pas de Service Consommateurs dans votre pays, adressez-vous à votre revendeur Philips.

Indonesia

Selamat atas pembelian Anda dan selamat datang di Philips! Untuk memanfaatkan sepenuhnya dukungan yang ditawarkan Philips, daftarkan produk Anda di www.philips.com/welcome.

1 Penting

Baca petunjuk pengguna ini dengan saksama sebelum menggunakannya dan simpanlah sebagai referensi nanti.

- PERINGATAN: Jangan gunakan alat ini di dekat air.
- Bila alat digunakan di kamar mandi, cabutlah stekernya setelah digunakan karena dekat dengan air dapat menimbulkan risiko, sekalipun alat telah dimatikan.
- PERINGATAN: Jangan gunakan alat ini di dekat bak mandi, pancuran, bak atau tempat berisi air lainnya.
- Selalu mencabut steker setiap kali selesai menggunakan alat.
- Jika terlalu panas, alat akan mati secara otomatis. Cabut steker alat lalu biarkan dingin selama beberapa menit. Sebelum Anda menghidupkan kembali alat ini, periksa kisi-kisinya untuk memastikan tidak ada bulu, rambut, dll yang tersumbat.
- Jika kabel listrik rusak, maka harus diganti oleh Philips, pusat layanan resmi Philips atau orang yang mempunyai keahlian sejenis agar terhindar dari bahaya.
- Alat ini dapat digunakan oleh anak-anak di atas 8 tahun dan orang dengan cacat fisik, indera atau kecakapan mental yang kurang atau kurang pengalaman dan pengetahuan jika mereka diberi pengawasan atau petunjuk mengenai cara penggunaan alat yang aman dan mengerti bahayanya. Anak-anak dilarang memainkan alat ini. Pembersihan dan perawatan tidak boleh dilakukan oleh anak-anak tanpa pengawasan.
- Untuk perlindungan tambahan, kami sarankan Anda memasang Residual Current Device (RCD) pada sirkuit listrik yang memasok listrik ke kamar mandi. RCD ini harus memiliki arus operasi residu terukur yang tidak boleh lebih dari 30 mA. Mintalah saran kepada petugas yang memasang alat ini.
- Sebelum Anda menghubungkan alat, pastikan voltase yang ditunjukkan pada alat sesuai dengan voltase listrik di tempat Anda.
- Jangan gunakan alat untuk keperluan selain yang diterangkan dalam buku petunjuk ini.
- Jangan sekali-kali menutup kisi-kisi udara.
- Bila alat telah terhubung ke listrik, jangan sekali-kali meninggalkannya tanpa diawasi.
- Jangan sekali-kali menggunakan aksesori atau komponen apa pun dari produsen lain atau yang tidak secara khusus direkomendasikan oleh Philips. Jika Anda menggunakan aksesori atau komponen tersebut, garansi Anda menjadi batal.
- Jangan melilitkan kabel listrik pada alat.
- Tunggulah sampai alat sudah dingin sebelum menyimpannya.
- Berhati-hatilah saat menggunakan alat karena bisa menjadi sangat panas. Cukup pegang gagang karena bagian lain panas dan hindari kontak dengan kulit.
- Jangan biarkan kabel listrik menyentuh bagian alat yang panas.
- Jangan menggunakan alat pada rambut tiruan.
- Jangan pernah menutupi alat dengan sesuatu (mis. handuk atau pakaian) saat sedang panas.
- Jangan operasikan alat dengan tangan yang basah.
- Jagalah laras logam agar tetap bersih dan bebas dari debu, serta produk penataan seperti mousse, semprotan, dan gel. Jangan sekali-kali menggunakan alat bersama dengan produk penata.
- Laras logam memiliki lapisan. Lapisan ini lambat laun akan menipis seiring waktu. Meskipun demikian, hal ini tidak memengaruhi performa alat.
- Jika alat digunakan pada rambut yang diwarnai, laras logam bisa berkarat.
- Bawalah selalu alat ke pusat servis resmi Philips untuk diperiksa atau diperbaiki. Perbaikan yang dilakukan oleh orang yang tidak ahli dapat sangat merugikan bagi penggunanya.
- Jangan memasukkan barang logam ke dalam lubang untuk menghindari kejutan listrik.
- Jangan menarik kabel listrik setelah penggunaan. Selalu cabut alat dengan memegang stekernya.

Medan elektromagnet (EMF)

Alat Philips ini mematuhi semua standar dan peraturan yang berlaku terkait paparan terhadap medan elektromagnet.

Lingkungan

Simbol ini berarti produk ini dilarang dibuang bersama limbah rumah tangga normal (2012/19/EU). Patuhi peraturan mengenai pengumpulan produk-produk elektrik dan elektronik di negara Anda . Pembuangan produk secara benar membantu mencegah dampak negatif terhadap lingkungan dan kesehatan manusia.

2 Sebelum menata rambut Anda

Catatan: Biarkan alat dan sambungannya dingin dulu sebelum Anda memasang atau melepas sambungannya.

Keterangan: Durasi untuk setiap helai rambut berbeda-beda, tergantung pada kelembapan rambut. Diperlukan durasi yang lebih panjang jika rambut lebih lembap daripada yang direkomendasikan.

1 Pilih sambungan yang Anda inginkan (④, ⑦, ⑨) dan pasangkan ke gagang (⑤) penata rambut.

- Tekan tombol pelepas (②) untuk melepas sambungan setelah dingin.

2 Hubungkan steker ke soket catu daya.
3 Geser sakelar aliran udara (③) ke aliran udara yang kuat dan hangat ≀≀ untuk pengeringan cepat, aliran udara hangat ≀ untuk pengeringan dan penataan yang lembut agar rambut Anda tidak terlalu panas, dan aliran udara dingin ● untuk mengawetkan gaya Anda.

3 Bagaimana cara menata rambut Anda

Kami sarankan agar Anda berlatih menggunakan alat dua atau tiga kali agar terbiasa dengan cara kerjanya.

(A) Sambungan nosel (⑨)

1 Pilih nosel (⑨) dan pasangkan ke gagang (⑤).
2 (Gbr. 5-A) Keringkan rambut Anda dengan setelan yang sesuai (③).

(B) Sambungan Air Curl (④)

Tips dan Kiat

Lihat Panduan Mulai Cepat untuk petunjuk penggunaan terperinci.

- (Gbr.2) Sambungan pengeriting bisa dipasang di titik yang berbeda. Untuk kemudahan Anda, posisinya bisa diubah sesuai cara Anda memegang alat
- Keringkan rambut Anda sebelumnya, termasuk akar rambut, sebelum menggunakan produk. Untuk hasil optimal, rambut harus 80%–90% kering
- Sisir rambut seluruhnya dan pastikan tidak ada rambut kusut
- Bagi rambut menjadi beberapa bagian. Jauhkan semua rambut yang tidak digunakan dari bukaan. Pastikan tidak ada helaian yang menyimpang atau lepas di dekat bukaan
- Mulailah mengeriting dari bagian belakang kepala
- (Gbr. 3) Sebelum memasukkan rambut, pastikan bukaan bebas dari halangan. Tekan tombol pemutar untuk memastikan tidak ada yang menghalangi bukaan
- Pilin rambut sekali agar mudah ditempatkan pada bukaan
- Gunakan kontur atau panah bertanda sebagai acuan mengarahkan rambut ke ruangan
- Arahkan bukaan pada rambut ke tempat Anda ingin mulai mengeriting. Jangan tempatkan terlalu dekat ke akar
- Pegang helaian rambut dengan kencang ketika meletakkannya ke dalam bukaan
- Jangan melepas tombol pemutar terlalu cepat ketika rambut tidak lagi terlihat di bukaan. Biarkan putaran berlanjut selama 10 detik lagi untuk memastikan rambut benar-benar berada di dalam ruang
- Pastikan ujung helaian rambut tetap berada di dalam ruang dan tidak ada rambut yang keluar
- (Gbr. 4) Jika rambut tersangkut, matikan alat. Secara lembut lepaskan rambut yang tersangkut dalam helaian tipis, bagian demi bagian, sampai semua rambut bisa terlepas. Atau, Anda bisa menekan tombol sisi (⑩) pada sambungan Air Curl untuk melepas tutup atas sambungan dan melepaskan rambut yang tersangkut

(C) Sambungan sikat (⑦)

Lepas tutup pelindung dari sikat (⑧) sebelum digunakan.

- Membuat gelombang/volume pada rambut (Gbr.5-B)

1 Letakkan sikat (⑦) di ujung rambut, dan gunakan tombol pemutar (①) untuk menggulung helaian dari ujung hingga ke akar.
2 Biarkan sikat berada di akar rambut hingga rambut kering sepenuhnya.
3 Lepas sikat dari rambut dengan menggunakan arah putaran sebaliknya. Untuk menghindari rambut kusut, ingatlah untuk menggerakkan sikat menjauhi rambut saat Anda melakukannya.
4 Untuk menata bagian rambut yang selebihnya, ulangi langkah 1-3.

- Menata ujung rambut (Gbr. 5-C)

1 Masukkan sikat (⑦) di ujung rambut.
2 Pilih arah putaran untuk hasil yang diinginkan (gulungan ke dalam atau ke luar).
3 Aktifkan putaran, sehingga sikat dapat memutar di ujung rambut sampai rambut kering sepenuhnya dan terbentuk dengan baik.
4 Untuk menata bagian rambut yang selebihnya, ulangi langkah 1-3.

- Meluruskan rambut (Gbr.5-D)

1 Masukkan sikat di bawah rambut, di bagian akar.
2 Tarik sikat di sepanjang rambut dari akar ke ujungnya, tanpa menggunakan pemutar.

4 Setelah penggunaan

Keterangan: Gunakan hairspray dan produk penata gaya lainnya hanya setelah menata rambut.

1 Matikan alat dan cabut stekernya.
2 Letakkan pada permukaan yang tahan panas hingga dingin.
3 Bersihkan alat dan perlengkapannya dengan kain lembap.
4 Selalu gunakan tutup pelindung (⑧) untuk menyimpan sambungan sikat.
5 Simpan di tempat yang aman dan kering serta bebas debu. Anda juga dapat menggantungnya dengan kait gantungannya (⑥).

5 Garansi & servis

Jika Anda memerlukan informasi, misalnya tentang penggantian alat pelengkap atau menemui masalah, harap kunjungi situs web Philips di www.philips.com/support atau hubungi Pusat Layanan Pelanggan Philips di negara Anda (nomor telepon bisa Anda temukan pada leaflet garansi internasional). Jika di negara Anda tidak terdapat Pusat Layanan Pelanggan, kunjungi dealer Philips setempat.

Diimpor oleh: PT Philips Indonesia Commercial Jl. Buncit Raya kav. 99 Jakarta 12510 Indonesia

Register your product and get support at
www.philips.com/welcome

HP8668

IT	Manuale utente	SV	Användarhandbok
NL	Gebruiksaanwijzing	TR	Kullanım kılavuzu
NO	Brukerhåndbok	MS-MY	Manual pengguna
PT	Manual do utilizador	ZH-CN	用户手册

PHILIPS

1

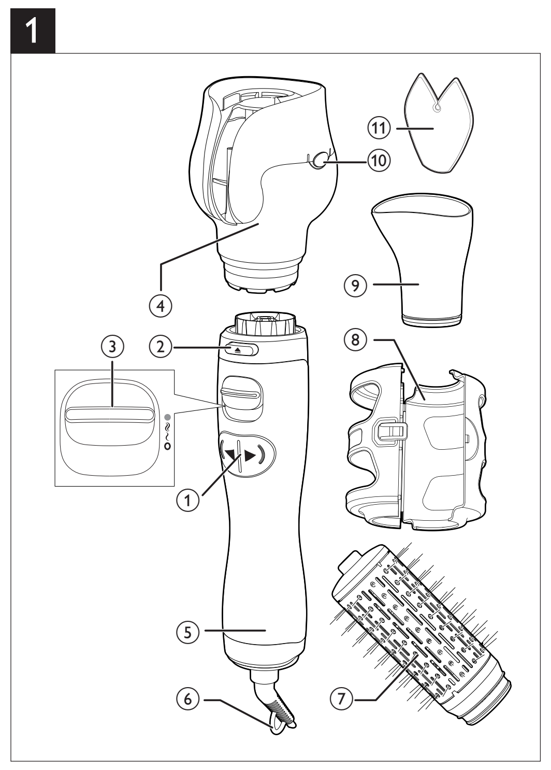

2

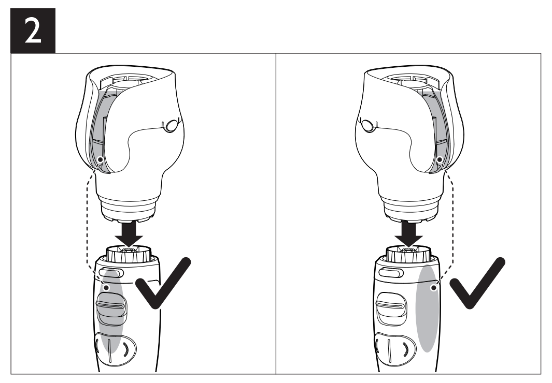

3

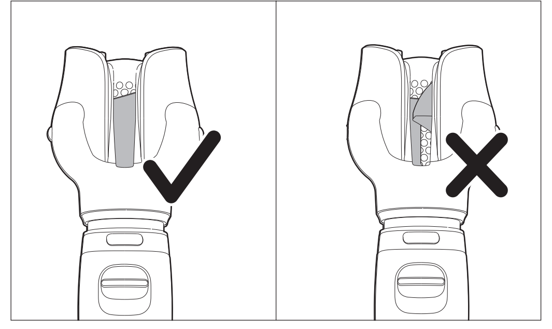

4

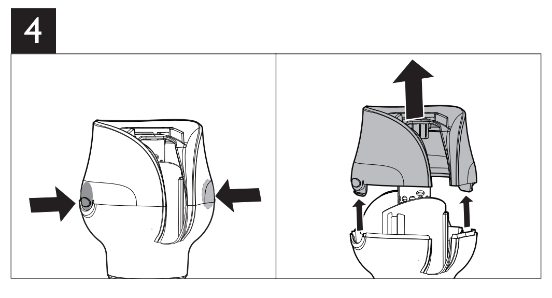

5

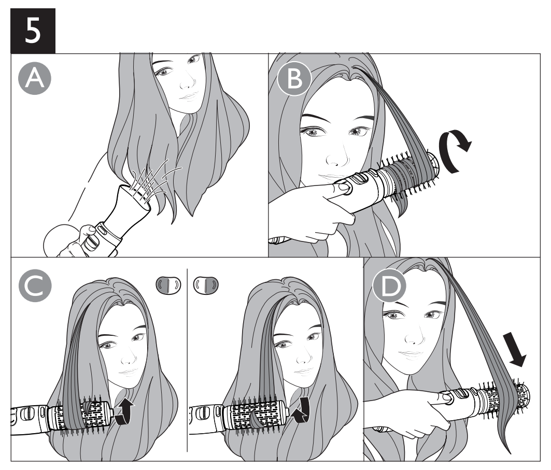

Specifications are subject to change without notice
© 2015 Koninklijke Philips N.V.
All rights reserved.

3140 035 41232

Italiano

Congratulazioni per l'acquisto e benvenuti in Philips! Per trarre il massimo vantaggio dall'assistenza fornita da Philips, registrare il proprio prodotto sul sito www.philips.com/welcome.

1 Importante

Leggere attentamente il presente manuale prima di utilizzare l'apparecchio e conservarlo come riferimento futuro.

- AVVERTENZA: non utilizzare questo apparecchio in prossimità di acqua.
- Quando l'apparecchio viene usato in bagno, scollegarlo dopo l'uso poiché la vicinanza all'acqua rappresenta un rischio anche quando il sistema è spento.
- AVVERTENZA: non utilizzare questo apparecchio in prossimità di vasche da bagno, docce, lavandini o altri recipienti contenenti acqua.
- Dopo l'utilizzo, scollegare sempre l'apparecchio.
- Se l'apparecchio si surriscalda, si spegne automaticamente. Scollegare l'apparecchio e lasciarlo raffreddare per alcuni minuti. Prima di accendere nuovamente l'apparecchio, controllare che le griglie non siano ostruite da lanugine, capelli, ecc.
- Se il cavo di alimentazione è danneggiato deve essere sostituito da Philips, da un centro di assistenza autorizzato Philips o da persone qualificate al fine di evitare possibili danni.
- Quest'apparecchio può essere usato da bambini di età superiore agli 8 anni e da persone con capacità mentali, fisiche o sensoriali ridotte, prive di esperienza o conoscenze adatte a condizione che tali persone abbiano ricevuto assistenza o formazione per utilizzare l'apparecchio in maniera sicura e capiscano i potenziali pericoli associati a tale uso. Evitare che i bambini giochino con l'apparecchio. Le operazioni di pulizia e manutenzione non devono essere eseguite da bambini senza la supervisione di un adulto.
- Per una sicurezza maggiore, è consigliabile installare un dispositivo RCD (Residual Current Device, dispositivo per corrente residua) all'interno del circuito elettrico che fornisce alimentazione al bagno. Tale dispositivo RCD deve avere una corrente operativa residua caratteristica non superiore a 30 mA. Chiedere aiuto al proprio installatore.
- Prima di collegare l'apparecchio assicurarsi che la tensione indicata su quest'ultimo corrisponda a quella locale.
- Non utilizzare l'apparecchio per scopi non descritti nel presente manuale.
- Non bloccare mai le griglie di aerazione.
- Quando l'apparecchio è collegato all'alimentazione, non lasciarlo mai incustodito.
- Non utilizzare mai accessori o parti di altri produttori oppure componenti non consigliati in modo specifico da Philips. In caso di utilizzo di tali accessori o parti, la garanzia si annulla.
- Non attorcigliare il cavo di alimentazione attorno all'apparecchio.
- Lasciare raffreddare l'apparecchio prima di riporlo.
- Prestare la massima attenzione durante l'uso dell'apparecchio poiché potrebbe essere estremamente caldo. Utilizzare esclusivamente l'apposita impugnatura poiché le altre parti sono calde ed evitare il contatto con la pelle.
- Evitare che il cavo di alimentazione entri in contatto con le parti surriscaldate dell'apparecchio.
- Non utilizzare l'apparecchio su capelli artificiali.
- Non coprire mai l'apparecchio (ad esempio con un asciugamano o un indumento) quando è caldo.
- Non utilizzare l'apparecchio con le mani bagnate.
- Assicurarsi che il cilindro di metallo sia pulito e privo di polvere e di residui di prodotti modellanti come mousse, spray o gel. Non utilizzare mai l'apparecchio insieme a prodotti modellanti.
- Il cilindro di metallo è rivestito. Quest'ultimo è soggetto a usura nel corso del tempo. Questo, tuttavia, non compromette le prestazioni dell'apparecchio.
- Se l'apparecchio viene utilizzato su capelli tinti, il cilindro di metallo potrebbe macchiarsi.
- Per eventuali controlli o riparazioni, rivolgersi sempre a un centro servizi autorizzato da Philips. La riparazione da parte di persone non qualificate potrebbe mettere in serio pericolo l'incolumità dell'utente.
- Per evitare il rischio di scariche elettriche, non inserire oggetti metallici nelle aperture.
- Non tirare il cavo di alimentazione dopo l'uso. Scollegare sempre l'apparecchio tenendo la spina.

Campi elettromagnetici (EMF)

Questo apparecchio Philips è conforme a tutti gli standard e alle norme relativi all'esposizione ai campi elettromagnetici.

Ambiente

-Questo simbolo indica che il prodotto non può essere smaltito con i normali rifiuti domestici (2012/19/UE).

-Ci sono due situazioni in cui potete restituire gratuitamente il prodotto vecchio a un rivenditore:

1 Quando acquistate un prodotto nuovo, potete restituire un prodotto simile al rivenditore.
2 Se non acquistate un prodotto nuovo, potete restituire prodotti con dimensioni inferiori a 25 cm (lunghezza, altezza e larghezza) ai rivenditori con superficie dedicata alla vendita di prodotti elettrici ed elettronici superiore ai 400 m2.

In tutti gli altri casi, attenetevi alle normative di raccolta differenziata dei prodotti elettrici ed elettronici in vigore nel vostro paese: un corretto smaltimento consente di evitare conseguenze negative per l'ambiente e per la salute.

2 Prima della piega

Nota: lasciare sempre raffreddare l'apparecchio e gli accessori prima di inserirli/disinserirli.

Note: a seconda di quanto sono bagnati i capelli, la durata per ogni ciocca varia. Se i capelli sono più bagnati di quanto consigliato, sarà necessario più tempo.

1 Scegliere l'accessorio desiderato (④, ⑦, ⑨) e collegarlo all'impugnatura (⑤) dello styler.
- Premere il pulsante di rilascio (②) per scollegare l'accessorio dopo che si è raffreddato.

2 Collegare la presa a una spina di alimentazione.
3 Far scorrere l'interruttore del flusso di aria (③) per un flusso forte e caldo ≀≀ che asciuga rapidamente, oppure scegliere un flusso di aria caldo ≀ per asciugare delicatamente e fare la piega, proteggendo i capelli dal surriscaldamento, oppure optare per il flusso di aria freddo ● per fissare la piega.

3 Come creare la tua piega

Si consiglia di fare pratica con l'apparecchio due o tre volte in modo da comprenderne il funzionamento.

(A) Accessorio bocchetta (⑨)

1 Selezionare la bocchetta (⑨) e collegarla all'impugnatura (⑤).
2 (Fig. 5-A) Asciugare i capelli con le impostazioni adatte (③).

(B) Accessorio per ricci (④)

Suggerimenti

Per le istruzioni di utilizzo dettagliate, consultare la Guida rapida.

- (Fig.2) È possibile collegare l'accessorio per ricci in punti diversi. È infatti possibile modificarne la posizione in base a dove risulta più comodo impugnare l'apparecchio
- Asciugare i capelli, radice compresa, prima di utilizzare il prodotto. Per risultati ottimali, i capelli dovrebbero essere asciutti all'80%–90%
- Pettinare con cura i capelli e verificare che non vi siano nodi
- Dividere i capelli in ciocche Accertarsi che il resto dei capelli rimanga a distanza dall'apertura. Assicurarsi che in prossimità dell'apertura non siano presenti capelli
- Iniziare ad arricciare i capelli dalla parte posteriore della testa
- (Fig. 3) Prima di inserire i capelli, verificare che l'apertura sia libera. Premere il pulsante di rotazione per assicurarsi che non vi sia nulla che ostruisca l'apertura
- Attorcigliare i capelli una volta per agevolare l'introduzione nell'apertura
- Utilizzare i bordi o le frecce indicate per guidare i capelli all'interno del vano
- Posizionare l'apertura sul punto dei capelli in cui si intende iniziare l'arricciatura. Non posizionarla troppo vicino alla radice
- Tenere le ciocche dei capelli tirate quando vengono inserite nell'apertura
- Non rilasciare immediatamente il pulsante di rotazione quando i capelli non sono più visibili nell'apertura. Fare proseguire la rotazione per altri 10 secondi per assicurarsi che i capelli siano completamente all'interno del vano
- Verificare che le punte delle ciocche restino all'interno del vano e che non vi siano capelli che fuoriescono
- (Fig. 4) Se alcuni capelli dovessero restare intrappolati, spegnere il dispositivo. Rimuovere delicatamente i capelli intrappolati in piccole ciocche, sezione per sezione, finché non saranno tutti liberi. In alternativa, è possibile premere i pulsanti laterali (⑩) dell'accessorio per ricci per rimuovere il coperchio superiore e liberare i capelli intrappolati

(C) Accessorio spazzola (⑦)

Rimuovere il cappuccio di protezione dalla spazzola (⑧) prima dell'utilizzo.

- Creare onde/volume sui capelli (Fig.5-B)

1 Posizionare la spazzola (⑦) sulla punta dei capelli e utilizzare il pulsante di rotazione (①) per arrotolare la ciocca dalle punte alle radici.
2 Tenere la spazzola in corrispondenza delle radici finché i capelli non sono completamente asciutti.
3 Rimuovere la spazzola dai capelli utilizzando il senso di rotazione opposto. Per evitare grovigli, ricordare di allontanare la spazzola dai capelli durante l'operazione.
4 Per la piega di tutti i capelli, ripetere i passaggi 1 e 3.
- Piega della punta dei capelli (Fig. 5-C)

1 Inserire la spazzola (⑦) sulla punta dei capelli.
2 Scegliere il senso di rotazione per i risultati desiderati (ricci verso l'interno o verso l'esterno).
3 Attivare la rotazione, consentendo alla spazzola di ruotare sulla punta dei capelli finché i capelli non sono completamente asciutti e con la piega desiderata.
4 Per la piega di tutti i capelli, ripetere i passaggi 1 e 3.
- Stirare i capelli (Fig.5-D)

1 Inserire la spazzola sotto i capelli, in corrispondenza delle radici.
2 Spazzolare i capelli per tutta la loro lunghezza dalle radici alle punte, senza utilizzare la rotazione.

4 Dopo l'utilizzo

Note: applicare lacca e altri prodotti di styling solo dopo aver effettuato la piega.

1 Spegnere l'apparecchio e staccare la spina.
2 Posizionarlo su una superficie termoresistente fino a quando non è completamente freddo.
3 Pulire l'apparecchio e gli accessori con un panno umido.
4 Utilizzare sempre il cappuccio di protezione (⑧) per conservare l'accessorio spazzola.
5 Riporlo in un luogo sicuro e asciutto, privo di polvere. È anche possibile fissare l'apparecchio tramite l'apposito gancio (⑥).

5 Garanzia e assistenza

Per ricevere ulteriori informazioni (ad esempio, sulla sostituzione di un accessorio) o per risolvere eventuali problemi, visitare il sito Web Philips all'indirizzo www.philips.com/support oppure contattare il Centro Assistenza Clienti Philips di zona (il numero di telefono è riportato nell'opuscolo della garanzia). Se nel proprio paese non è presente alcun centro di assistenza clienti, rivolgersi al proprio rivenditore Philips.

Nederlands

Gefeliciteerd met uw aankoop en welkom bij Philips! Registreer uw product op www.philips.com/welcome om optimaal gebruik te kunnen maken van de door Philips geboden ondersteuning.

1 Belangrijk

Lees deze gebruiksaanwijzing zorgvuldig door voordat u het apparaat gaat gebruiken. Bewaar de gebruiksaanwijzing om deze indien nodig te kunnen raadplegen.

- WAARSCHUWING: gebruik dit apparaat niet in de buurt van water.
- Als u het apparaat in de badkamer gebruikt, haal de stekker dan na gebruik altijd uit het stopcontact. De nabijheid van water kan gevaar opleveren, zelfs als het apparaat is uitgeschakeld.
- WAARSCHUWING: gebruik dit apparaat niet in de buurt van een bad, douche, wastafel of ander waterhoudend object.
- Haal na gebruik altijd de stekker uit het stopcontact.
- Als het apparaat oververhit raakt, schakelt het automatisch uit. Haal de stekker uit het stopcontact en laat het apparaat een paar minuten afkoelen. Controleer voordat u het apparaat weer inschakelt of de luchtroosters niet verstopt zitten met pluizen, haar, enz.
- Indien het netsnoer beschadigd is, moet u het laten vervangen door Philips, een door Philips geautoriseerd servicecentrum of personen met vergelijkbare kwalificaties om gevaar te voorkomen.
- Dit apparaat kan worden gebruikt door kinderen vanaf 8 jaar en door personen met verminderde lichamelijke, zintuiglijke of geestelijke capaciteiten of weinig ervaring en kennis, mits zij toezicht of instructie hebben ontvangen aangaande veilig gebruik van het apparaat, en zij de gevaren van het gebruik begrijpen. Kinderen mogen niet met het apparaat spelen. Reiniging en onderhoud dienen niet zonder toezicht door kinderen te worden uitgevoerd.
- Voor extra veiligheid adviseren we u een aardlekschakelaar te installeren in de elektrische groep die de badkamer van stroom voorziet. Deze aardlekschakelaar dient een waarde te hebben die niet hoger is dan 30 mA. Raadpleeg de installateur.
- Controleer voordat u het apparaat aansluit of het voltage dat op het apparaat is aangegeven overeenkomt met de plaatselijke netspanning.
- Gebruik het apparaat niet voor andere doeleinden dan beschreven in deze gebruiksaanwijzing.
- Blokkeer nooit de luchtroosters.
- Laat het apparaat nooit zonder toezicht liggen wanneer het is aangesloten op het stopcontact.
- Gebruik nooit accessoires of onderdelen van andere fabrikanten of die niet specifiek zijn aanbevolen door Philips. Als u dergelijke accessoires of onderdelen gebruikt, vervalt de garantie.
- Wikkel het netsnoer niet om het apparaat.
- Wacht met opbergen tot het apparaat is afgekoeld.
- Wees zeer voorzichtig bij gebruik van het apparaat. Het kan bijzonder heet zijn. Houd het handvat alleen vast als andere onderdelen heet zijn en vermijd contact met de huid.
- Voorkom dat het netsnoer in aanraking komt met de hete delen van het apparaat.
- Gebruik het apparaat niet op kunsthaar.
- Dek het apparaat nooit af als het heet is (bijv. met een handdoek of kleding).
- Bedien het apparaat niet met natte handen.
- Houd de metalen staaf schoon en vrij van stof en stylingproducten zoals mousse, haarlak en gel. Gebruik het apparaat nooit in combinatie met stylingproducten.
- De metalen staaf heeft een coating. Deze laag kan in de loop der tijd langzaam wegslijten. Dit heeft echter geen invloed op de prestaties van het apparaat.
- De metalen staaf van het apparaat kan verkleuringen vertonen bij gebruik met gekleurd haar.
- Breng het apparaat altijd naar een door Philips geautoriseerd servicecentrum voor onderzoek of reparatie. Reparatie door een onbevoegde persoon kan leiden tot een bijzonder gevaarlijke situatie voor de gebruiker.
- Steek geen metalen voorwerpen in de openingen, om elektrische schokken te voorkomen.
- Trek na gebruik niet aan het netsnoer. Haal het netsnoer altijd uit het stopcontact door aan de stekker te trekken.

Elektromagnetische velden (EMV)

Dit Philips-apparaat voldoet aan alle normen en voorschriften met betrekking tot blootstelling aan elektromagnetische velden.

Milieu

Dit symbool betekent dat dit product niet bij het gewone huishoudelijke afval mag worden weggegooid (2012/19/EU). Volg de geldende regels in uw land voor de gescheiden inzameling van elektrische en elektronische producten. Als u correct verwijdert, voorkomt u negatieve gevolgen voor het milieu en de volksgezondheid.

2 Voordat u uw haar stylt

Opmerking: laat het apparaat en de hulpstukken altijd afkoelen voordat u de hulpstukken bevestigt of verwijdert.

Opmerking: afhankelijk van de vochtigheid van de haren kan de duur per haarlok verschillen. Een langere droogtijd is nodig is als het haar vochtiger is dan aanbevolen.

1 Selecteer uw gewenste hulpstuk (④, ⑦, ⑨) en bevestig het op het handvat (⑤) van de styler.
- Druk op de ontgrendelknop (②) om het hulpstuk te verwijderen wanneer dit is afgekoeld.

2 Steek de stekker in een stopcontact.
3 Zet de luchtstroomknop (③) op sterke en warme luchtstroom ≀≀ voor snel drogen, op warme luchtstroom ≀ voor zacht drogen en stylen om te voorkomen dat uw haar oververhit raak en op koele luchtstroom ● om uw kapsel te fixeren.

3 Uw haar stylen

Wij adviseren u twee of drie keer met het apparaat te oefenen om de werking onder de knie te krijgen.

(A) Concentrator (⑨)

1 Selecteer de concentrator (⑨) en bevestig deze op het handvat (⑤).
2 (Afb. 5-A) Droog uw haar met de juiste instellingen (③).

(B) Krulhulpstuk (④)

Tips en trucs

Raadpleeg de Snelstartgids voor gedetailleerde gebruiksinstructies.

- (Afb. 2) Er zijn verschillende punten waar het krulhulpstuk kan worden bevestigd. Voor uw gemak kunt u de positie wijzigen afhankelijk van de manier waarop u het apparaat vasthoudt
- Maak uw haar, inclusief de wortels, eerst droog voordat u het product gaat gebruiken. Voor optimale resultaten moet het haar voor 80% - 90% droog zijn
- Kam uw haar grondig en zorg ervoor dat er geen klitten in zitten
- Verdeel het haar in lokken. Houd haar dat u niet direct gaat krullen uit de buurt van de opening. Zorg ervoor dat er zich geen losse haren of haarlokken in de buurt van de opening bevinden
- Begin aan de achterzijde van het hoofd met krullen
- (Afb. 3) Voordat u de haren in het hulpstuk leidt, moet u controleren of de opening vrij is. Druk op de draaiknop om te controleren of iets de opening verstopt
- Draai het haar één keer om het gemakkelijker in de opening te leiden
- Gebruik de contouren of de aangegeven pijlen om het haar in de kamer te leiden
- Plaats de opening op het haar, ter hoogte van de plaats waar de krullen moeten beginnen. Houd het apparaat niet te dicht bij de wortels
- Houd de haarlokken strak wanneer u ze in de opening plaatst
- Laat de draaiknop niet meteen los wanneer de haren niet langer te zien zijn bij de opening. Controleer of de draaibeweging nog 10 seconden doorgaat om te zorgen dat het haar zich volledig in de kamer bevindt
- Controleer of de uiteinden van de haarlokken in de kamer blijven en er geen losse haren uitsteken
- (Afb. 4) Als haar vastraakt, schakelt u het apparaat uit. Verwijder voorzichtig vastzittend haar door dunne lokken stukje bij beetje naar buiten te trekken tot alle haren los zijn. U kunt ook op de knoppen aan de zijkant (⑩) van het krulhulpstuk drukken om de kap van het hulpstuk te verwijderen en vastzittend haar te bevrijden

(C) Opzetborstel (⑦)

Verwijder het beschermkapje van de borstel (⑧) voordat u deze gebruikt.

- Golven/volume in het haar maken (Afb. 5-B)

1 Plaats de borstel (⑦) bij de punten, zodat u gebruik kunt maken van de draaiknop (①) om de haarlok van de punten tot aan de wortels op te rollen.
2 Houd de borstel bij de haarwortels tot het haar volledig droog is.
3 Haal de borstel uit het haar door de borstel de andere kant op te laten draaien. Om klitten te voorkomen, moet u de borstel van uw haar weg bewegen als u dat doet.
4 Herhaal stap 1 t/m 3 om de rest van uw haar te stylen.
- De haarpunten stylen (Afb. 5-C)

1 Plaats de borstel (⑦) bij de haarpunten.
2 Kies de draairichting voor het gewenste resultaat (naar binnen of naar buiten gekruld).
3 Activeer de draaibeweging, waarbij de borstel bij de haarpunten draait totdat het haar volledig droog en in model is.
4 Herhaal stap 1 t/m 3 om de rest van uw haar te stylen.
- Het haar steil maken (Afb. 5-D)

1 Plaats de borstel onder uw haren, bij de wortels.
2 Trek de borstel naar beneden door het haar, van de wortel tot de punt, zonder de borstel te laten draaien.

4 Na gebruik

Opmerking: gebruik haarlak en andere fixerende stylingproducten pas na het stylen.

1 Schakel het apparaat uit en haal de stekker uit het stopcontact.
2 Plaats het apparaat op een hittebestendig oppervlak tot het is afgekoeld.
3 Maak het apparaat en de hulpstukken schoon met een vochtige doek.
4 Gebruik altijd de beschermkap (⑧) om de opzetborstel op te bergen.
5 Berg het apparaat op een veilige, droge en stofvrije plaats op. U kunt het apparaat ook aan het ophangoog (⑥) hangen.

5 Garantie en service

Als u informatie nodig hebt (bijv. over het vervangen van een hulpstuk) of als u een probleem hebt, bezoek dan de Philips-website (www.philips.com/support) of neem contact op met het Philips Customer Care Centre in uw land (u vindt het telefoonnummer in het 'worldwide guarantee'-vouwblad). Als er geen Consumer Care Centre in uw land is, ga dan naar uw Philips-dealer.

Norsk

Gratulerer med kjøpet, og velkommen til Philips! Hvis du vil dra full nytte av støtten som Philips tilbyr, kan du registrere produktet ditt på www.philips.com/welcome.

1 Viktig

Les denne brukerveiledningen nøye før du bruker apparatet, og ta vare på den for senere referanse.

- ADVARSEL: Ikke bruk dette apparatet i nærheten av vann.
- Når du bruker apparatet på badet, må du koble det fra etter bruk. Nærheten til vann utgjør en risiko, selv når apparatet er slått av.
- ADVARSEL: Ikke bruk apparatet nær badekar, dusjer, håndvasker eller andre elementer som inneholder vann.
- Koble alltid fra apparatet etter bruk.
- Hvis apparatet overopphetes, slår det seg av automatisk. Trekk ut støpselet på apparatet, og la det avkjøles noen minutter. Kontroller at gitrene ikke er blokkert av lo, hår osv. før du slår på apparatet igjen.
- Hvis ledningen er ødelagt, må den alltid skiftes ut av Philips, et servicesenter som er godkjent av Philips, eller lignende kvalifisert personell, slik at man unngår farlige situasjoner.
- Dette apparatet kan brukes av barn over åtte år og av personer med nedsatt sanseevne eller fysisk eller psykisk funksjonsevne, eller personer med manglende erfaring eller kunnskap, dersom de får instruksjoner om sikker bruk av apparatet eller tilsyn som sikrer sikker bruk, og hvis de er klar over risikoen. Barn skal ikke leke med apparatet. Barn skal ikke utføre rengjøring eller vedlikehold uten tilsyn.
- Hvis du vil ha ekstra beskyttelse, råder vi deg til å installere en lekkasjestrømsenhet (RCD) i den elektriske kretsen som forsyner badet. Denne enheten må ha et spenningsnivå for reststrøm som ikke er høyere enn 30 mA. Be installatøren om råd.
- Før du kobler til apparatet, må du kontrollere at spenningen som er angitt på apparatet, stemmer med den lokale nettspenningen.
- Ikke bruk apparatet til noe annet formål enn det som beskrives i denne veiledningen.
- Ikke blokker luftinntaket.
- Når apparatet er koblet til strømmen, må du aldri la det stå uten tilsyn.
- Ikke bruk tilbehør eller deler fra andre produsenter eller som Philips ikke spesifikt anbefaler. Hvis du bruker slikt tilbehør eller slike deler, blir garantien ugyldig.
- Ikke surr ledningen rundt apparatet.
- Vent til apparatet er avkjølt før du legger det vekk.
- Vær forsiktig når du bruker apparatet siden det kan være svært varmt. Bare hold i håndtaket ettersom andre deler er varme og ikke må tas på.
- Unngå at strømledningen kommer i kontakt med de varme delene av apparatet.
- Ikke bruk apparatet på kunstig hår.
- Ikke dekk apparatet til med noe (for eksempel et håndkle eller klesplagg) når det er varmt.
- Ikke bruk apparatet med våte hender.
- Hold alltid metallsylinderen ren og fri for støv og friseringsprodukter som skum, spray og gelé. Bruk aldri apparatet i kombinasjon med friseringsprodukter.
- Metallsylinderen har et belegg. Dette belegget kan kanskje slites sakte vekk over tid. Dette påvirker ikke ytelsen til apparatet.
- Hvis apparatet brukes på farget hår, kan metallsylinderen bli flekkete.
- Ta alltid med apparatet til et servicesenter som er autorisert av Philips, for undersøkelse eller reparasjon. Reparasjoner som er utført av ukvalifiserte personer, kan skape svært farlige situasjoner for brukeren.
- Ikke stikk metallgjenstander inn i åpningene. Det kan føre til elektrisk støt.
- Ikke trekk i nettledningen etter bruk. Hold alltid i støpselet når du trekker ut ledningen til apparatet.

Elektromagnetiske felt (EMF)

Dette Philipsapparatet overholder alle aktuelle standarder og forskrifter for eksponering for elektromagnetiske felt.

Miljø

Dette symbolet betyr at dette produktet ikke må avhendes i vanlig husholdningsavfall (2012/19/EU). Følg nasjonale regler for egen innsamling av elektriske og elektroniske produkter. Hvis du kaster produktet på riktig måte, bidrar du til å forhindre negative konsekvenser for helse og miljø.

2 Før du friserer håret

Merk: La alltid apparatet og tilbehørene avkjøles før du kobler til eller kobler fra tilbehør.

Merknader: Det varierer hvor lang tid det tar for hvert hårstrå, avhengig av hvor fuktig håret er. Det tar lengre tid hvis håret er fuktigere enn anbefalt.

1 Velg ønsket tilbehør (④, ⑦, ⑨), og fest det på håndtaket (⑤) til styleren.
- Trykk på utløserknappen (②) for å ta av tilbehøret når det kjøles ned.

2 Koble støpselet til en stikkontakt.
3 Skyv luftstrømbryteren (③) til innstillingen for sterk og varm luftstrøm ≀≀ for rask tørking, til innstillingen varm luftstrøm ≀ for skånsom tørking og frisering som forhindrer at håret blir for varmt, og til innstillingen kjølig luftstrøm ● for å fiksere frisyren.

3 Slik friserer du håret

Vi anbefaler at du øver deg på å bruke apparatet et par, tre ganger, slik at du blir kjent med hvordan det fungerer.

(A) Munnstykketilbehør (⑨)

1 Velg munnstykket (⑨), og fest det på håndtaket (⑤).
2 (Fig. 5-A) Tørk håret med innstillinger som passer (③).

(B) Luftkrølletilbehør (④)

Tips og triks

Se i hurtigstartveiledningen for detaljerte instruksjoner om bruk.

- (Fig.2) Krølletilbehøret kan festes på flere steder. Du kan endre posisjonen etter hvordan du holder apparatet
- Tørk håret, inkludert hårrøttene, før du bruker produktet. For optimale resultater bør håret være nesten helt tørt
- Børst håret godt for å gre ut alle floker
- Del håret inn i mindre deler. Hold alt annet hår unna åpningen. Pass på at det ikke er noen løse hårstrå i nærheten av åpningen
- Begynn å krølle håret bak på hodet
- (Fig. 3) Før du legger i håret, må du passe på at åpningen er helt fri. Trykk på rotasjonsknappen for å kontrollere at det ikke er noe som blokkerer åpningen
- Tvinn håret én gang, slik at det blir enklere å legge det i åpningen
- Bruk konturene eller de merkede pilene til å føre håret inn i kammeret
- Plasser åpningen mot håret der krøllen skal starte. Ikke plasser den for nær hårrøttene
- Hold stramt i håret når du legger det i åpningen
- Vent litt med å slippe rotasjonsknappen når du ikke kan se håret i åpningen lenger. La apparatet rotere i ti sekunder til, slik at alt håret kommer inn i kammeret
- Kontroller at hårtuppene ligger helt inni kammeret, og at det ikke stikker ut løse hårstrå
- (Fig. 4) Hvis håret setter seg fast, må du slå av enheten. Dra ut håret som sitter fast, forsiktig ved å dra ut litt og litt til alt håret er ute. Du kan også trykke på sideknappene (⑩) på luftkrølletilbehøret for å ta av det øverste dekselet og dra ut håret som sitter fast

(C) Børstehode (⑦)

Fjern beskyttelsesdekselet av børsten (⑧) før du bruker den.

- Lage bølger/volum i håret (fig. 5-B)

1 Legg børsten (⑦) ved hårtuppene, og bruk rotasjonsknappen (①) til å rulle opp håret fra tupp til rot.
2 Hold børsten ved hårrøttene til håret er helt tørt.
3 Fjern børsten fra håret ved å trykke på knappen for motsatt rotasjonsretning. Husk å bevege børsten bort fra håret slik at du unngår å lage floker.
4 Når du skal frisere resten av håret, gjentar du trinn 1 til 3.
- Frisere hårtuppene (fig. 5-C)

1 Legg børsten (⑦) ved hårtuppene.
2 Velg rotasjonsretning for ønskede resultater (vipper innover eller vipper utover).
3 Aktiver roteringen, og la børsten rotere ved hårtuppene til håret er helt tørt og har fått riktig form.
4 Når du skal frisere resten av håret, gjentar du trinn 1 til 3.
- Rette ut håret (fig. 5-D)

1 Legg børsten under håret ved hårrøttene.
2 Børst hele hårlengden fra rot til tupp uten å rotere børsten.

4 Etter bruk

Merknader: Vent med å bruke hårspray og andre friseringsprodukter til etter at du har frisert håret.

1 Slå apparatet av, og trekk ut støpselet fra stikkontakten.
2 Plasser det på et varmebestandig underlag til det er avkjølt.
3 Rengjør apparatet og tilbehøret med en fuktig klut.
4 Bruk alltid beskyttelsesdekselet (⑧) til oppbevaring av børstehodet.
5 Oppbevar det på et trygt og tørt sted, uten støv. Du kan også henge det i hengeløkken (⑥).

5 Garanti og service

Hvis du trenger informasjon, f.eks. om utskifting av tilbehør eller hvis det har oppstått problemer, kan du besøke webområdet til Philips på www.philips.com/support eller ta kontakt med Philips' kundestøtte der du bor (du finner telefonnummeret i garantiheftet). Hvis det ikke er noen forbrukerstøtte der du bor, kan du gå til den lokale Philips-forhandleren.

Português

Parabéns pela compra do seu produto e bem-vindo à Philips! Para usufruir de todas as vantagens da assistência oferecida pela Philips, registe o seu produto em www.philips.com/welcome.

1 Importante

Leia cuidadosamente este manual do utilizador antes de utilizar o aparelho e guarde-o para consultas futuras.

- AVISO: não utilize este aparelho perto de água.
- Quando o aparelho for utilizado numa casa-de-banho, desligue-o da corrente após a utilização, uma vez que a presença de água apresenta riscos, mesmo com o aparelho desligado.
- AVISO: não utilize este aparelho perto de banheiras, chuveiros, lavatórios ou outros recipientes que contenham água.
- Desligue sempre da corrente após cada utilização.
- Se o aparelho aquecer excessivamente, desliga-se automaticamente. Desligue o aparelho e deixe-o arrefecer durante alguns minutos. Antes de voltar a ligar o aparelho, verifique as grelhas para se certificar de que não estão bloqueadas com pêlos, cabelos, etc.
- Se o fio estiver danificado, deve ser sempre substituído pela Philips, por um centro de assistência autorizado da Philips ou por pessoal devidamente qualificado para se evitarem situações de perigo.
- Este aparelho pode ser utilizado por crianças com idade igual ou superior a 8 anos e por pessoas com capacidades físicas, sensoriais ou mentais reduzidas, ou com falta de experiência e conhecimento, caso sejam supervisionadas ou lhes tenham sido dadas instruções relativas à utilização segura do aparelho e se tiverem sido alertadas para os perigos envolvidos. As crianças não podem brincar com o aparelho. A limpeza e a manutenção do utilizador não podem ser efectuadas por crianças sem supervisão.
- Para maior segurança, aconselhamos a instalação de um dispositivo de corrente residual (disjuntor) no circuito eléctrico que abastece a casa de banho. Este disjuntor deve ter uma corrente residual nominal não superior a 30 mA. Aconselhe-se com o seu electricista.
- Antes de ligar o aparelho, certifique-se de que a tensão indicada no mesmo corresponde à tensão do local onde está a utilizá-lo.
- Não utilize o aparelho para outro fim que não o descrito neste manual.
- Nunca obstrua as grelhas de ventilação.
- Nunca deixe o aparelho sem vigilância quando estiver ligado à corrente.
- Nunca utilize quaisquer acessórios ou peças de outros fabricantes ou que a Philips não tenha especificamente recomendado. Se utilizar tais acessórios ou peças, a garantia perderá a validade.
- Não enrole o cabo de alimentação à volta do aparelho.
- Aguarde que o aparelho arrefeça antes de o guardar.
- Tenha muito cuidado ao utilizar o aparelho, pois este pode estar extremamente quente. Segure apenas pela pega, visto que as outras peças estão quentes, e evite o contacto com a pele.
- Evite que o cabo de alimentação entre em contacto com as partes quentes do aparelho.
- Não utilize o aparelho sobre cabelo artificial.
- Nunca cubra o aparelho (p. ex., com toalhas ou roupa) quando estiver quente.
- Não utilize o aparelho com as mãos molhadas.
- Mantenha o ferro metálico limpo, sem pó e sem produtos de modelação como espuma, laca e gel. Nunca utilize o aparelho em combinação com produtos de modelação do cabelo.
- O ferro metálico possui um revestimento. Este revestimento poderá desgastar-se com o passar do tempo. No entanto, isto não afecta o desempenho do aparelho.
- Se o aparelho for utilizado em cabelos pintados, o ferro metálico pode ficar manchado.
- Leve sempre o aparelho a um centro de assistência autorizado da Philips para verificação ou reparação. Reparações efectuadas por pessoas não qualificadas poderiam provocar uma situação extremamente perigosa para o utilizador.
- Não introduza objectos metálicos nas aberturas para evitar choques eléctricos.

- Não puxe o cabo de alimentação após a utilização. Desligue o aparelho segurando sempre na ficha.

Campos electromagnéticos (CEM)

Este aparelho Philips cumpre todas as normas e regulamentos aplicáveis relativos à exposição a campos electromagnéticos.

Ambiente

Este símbolo significa que este produto não deve ser eliminado juntamente com os resíduos domésticos comuns (2012/19/UE). Siga as normas do seu país para a recolha selectiva de produtos eléctricos e electrónicos. A eliminação correcta ajuda a evitar consequências prejudiciais para o meio ambiente e para a saúde pública.

2 Antes de modelar o seu cabelo

Nota: Deixe sempre que o aparelho e os acessórios arrefeçam antes de colocar ou retirar os acessórios.

Observações: dependendo do nível de humidade do cabelo, a duração da modelação para cada madeixa poderá diferir. É necessária uma duração mais longa se o cabelo estiver mais húmido do que o recomendado.

1 Seleccione o acessório pretendido (④, ⑦, ⑨) e fixe-o na pega (⑤) do modelador.
- Prima o botão de libertação (②) para remover o acessório depois de este arrefecer.

2 Ligue a ficha a uma tomada de corrente eléctrica.
3 Deslize o interruptor de fluxo do ar (③) para o fluxo de ar forte e quente ≀≀ para uma secagem rápida, para o fluxo de ar quente ≀ para uma secagem e uma modelação delicadas para evitar um aquecimento excessivo do seu cabelo, e para o fluxo de ar frio ● para fixar o seu penteado.

3 Como modelar o seu próprio cabelo

Recomendamos que pratique a utilização do aparelho duas ou três vezes para se habituar à forma como este funciona.

(A) Acessório concentrador (⑨)

1 Seleccione o concentrador (⑨) e fixe-o na pega (⑤).
2 (Fig. 5-A) Seque o seu cabelo com as regulações apropriadas (③).

(B) Acessório para encaracolar a ar (④)

Dicas e sugestões

Consulte o Guia de início rápido para obter instruções de utilização detalhadas.

- (Fig. 2) Existem diferentes pontos onde é possível fixar o acessório para encaracolar. Para sua comodidade, pode alterar a posição de acordo com a forma como segura o aparelho
- Efectue a pré-secagem do cabelo, incluindo as raízes, antes de utilizar o produto. Para óptimos resultados, o cabelo deve estar 80% a 90% seco
- Penteie o cabelo cuidadosamente e assegure-se de que este não está emaranhado
- Separe o cabelo em madeixas. Mantenha todo o cabelo não utilizado afastado da abertura. Assegure-se de que não há madeixas despenteadas nem soltas próximas da abertura
- Comece a encaracolar a partir da parte de trás da cabeça
- (Fig. 3) Antes de introduzir o cabelo, verifique se a abertura está desimpedida. Prima o botão rotativo para se assegurar de que não há nada a bloquear a abertura
- Torça o cabelo uma vez para ser mais fácil colocá-lo na abertura
- Utilize os contornos ou as setas marcadas para guiar o cabelo para dentro da câmara
- Coloque a abertura na zona do cabelo onde pretende que os caracóis comecem. Não a aproxime demasiado das raízes
- Segure a madeixa esticada ao colocá-la na abertura
- Não solte de imediato o botão rotativo quando não for possível ver o cabelo na abertura. Permita que a rotação continue durante mais 10 segundos para assegurar que o cabelo está totalmente dentro da câmara
- Assegure-se que as pontas das madeixas de cabelo estão totalmente dentro da câmara e não há cabelos soltos visíveis no exterior
- (Fig. 4) Se o cabelo ficar preso, desligue o aparelho. Remova delicadamente o cabelo preso em pequenas madeixas finas, secção a secção, até todo o cabelo estar solto. Alternativamente, pode premir os botões laterais (⑩) do acessório para encaracolar a ar para remover a tampa superior do acessório e soltar o cabelo preso

(C) Acessório de escova (⑦)

Retire a tampa de protecção da escova (⑧) antes de usar.

- Fazer ondas/dar volume ao cabelo (Fig. 5-B)

1 Coloque a escova (⑦) nas pontas do cabelo e utilize o botão rotativo (①) para enrolar a madeixa desde as pontas até às raízes.
2 Mantenha a escova junto às raízes do cabelo, até o cabelo estar totalmente seco.
3 Remova a escova do cabelo usando a direcção de rotação oposta. Para evitar emaranhamentos, não se esqueça de afastar a escova do cabelo durante este passo.
4 Para modelar o resto do cabelo, repita os passos 1 a 3.
- Modelar as pontas do cabelo (Fig. 5-C)

1 Introduza a escova (⑦) nas pontas do cabelo.
2 Seleccione a direcção de rotação para os resultados pretendidos (voltar as pontas para dentro ou para fora).
3 Active a rotação, permitindo que a escova rode nas pontas do cabelo até este estar totalmente seco e correctamente modelado.
4 Para modelar o resto do cabelo, repita os passos 1 a 3.
- Alisar o cabelo (Fig. 5-D)

1 Introduza a escova por baixo do cabelo, junto às raízes.
2 Puxe a escova para baixo a todo o comprimento do cabelo, desde as raízes até às pontas, sem utilizar a rotação.

4 Após a utilização

Observações: aplique apenas laca e outros produtos de modelação depois de terminar.

1 Desligue o aparelho e retire a ficha da corrente.
2 Coloque-o numa superfície resistente ao calor até que arrefeça.
3 Limpe o aparelho e os acessórios com um pano húmido.
4 Utilize sempre a tampa de protecção (⑧) para guardar o acessório da escova.
5 Guarde-o num local seguro e seco, sem pó. Também pode pendurá-lo pela argola de suspensão (⑥).

5 Garantia e assistência

Caso necessite de informações, p. ex. sobre a substituição de um acessório, ou tenha algum problema, visite o Web site da Philips em www.philips.com/support ou contacte o Centro de Apoio ao Cliente da Philips do seu país (o número de telefone encontra-se o folheto de garantia mundial). Se não existir um Centro de Assistência ao Cliente no seu país, dirija-se ao representante local da Philips.

Svenska

Vi tycker att det är roligt att du har köpt en Philips-produkt! Genom att registrera din produkt på www.philips.com/welcome kan du dra nytta av Philips support.

1 Viktigt!

Läs användarhandboken noggrant innan du använder apparaten och spara den för framtida bruk.

- VARNING: Använd inte den här apparaten nära vatten.
- Om du använder apparaten i ett badrum måste du dra ut kontakten efter användning. Närhet till vatten utgör en fara, även när apparaten är avstängd.
- VARNING: Använd inte apparaten i närheten av badkar, duschar, handfat eller andra kärl som innehåller vatten.
- Dra alltid ut nätsladden efter användning.
- Om apparaten blir överhettad stängs den av automatiskt. Dra ut apparatens stickkontakt och låt den svalna ett par minuter. Innan du slår på apparaten igen måste du kontrollera gallren så att de inte har täppts till av ludd, hår eller dylikt.
- Om nätsladden är skadad måste den alltid bytas ut av Philips, ett av Philips auktoriserade serviceombud eller liknande behöriga personer för att undvika olyckor.
- Den här apparaten kan användas av barn från 8 års ålder, personer med olika funktionshinder samt av personer som inte har kunskap om apparaten såvida det sker under tillsyn eller om de har informerats om hur apparaten används på ett säkert sätt och de eventuella medförda riskerna. Barn ska inte leka med apparaten. Barn får inte rengöra eller underhålla apparaten utan överinseende av en vuxen.
- Av säkerhetsskäl rekommenderar vi även att du installerar en jordfelsbrytare för den krets som strömförsörjer badrummet. Jordfelsbrytaren måste ha en brytströmstyrka som inte överstiger 30 mA. Kontakta en behörig elektriker för mer information.
- Innan du ansluter apparaten kontrollerar du att spänningen som anges på apparaten motsvarar den lokala nätspänningen.
- Använd inte apparaten för något annat ändamål än vad som beskrivs i den här användarhandboken.
- Blockera aldrig luftgallren.
- Lämna aldrig apparaten obevakad när den är ansluten till elnätet.
- Använd aldrig tillbehör eller delar från andra tillverkare, eller delar som inte uttryckligen har rekommenderats av Philips. Om du använder sådana tillbehör eller delar gäller inte garantin.
- Linda inte nätsladden runt apparaten.
- Vänta tills apparaten har svalnat innan du lägger undan den.
- Var försiktig när du använder apparaten, eftersom den kan vara mycket varm. Håll endast i handtaget eftersom andra delar är varma, och undvik kontakt med huden.
- Undvik att nätsladden kommer i kontakt med apparatens varma delar.
- Använd inte apparaten på konstgjort hår.
- Täck aldrig över apparaten med något (t.ex. en handduk) när den är varm.
- Använd inte apparaten med våta händer.
- Håll metallkolven ren och fri från damm och stylingprodukter som hårskum, hårsprej och hårgelé. Använd aldrig apparaten tillsammans med stylingprodukter.
- Metallkolven har en beläggning. Beläggningen kan nötas bort efter längre tids användning. Det påverkar dock inte apparatens prestanda.
- Om du använder apparaten på färgat hår kan det bli fläckar på metallkolven.
- Lämna alltid in apparaten till ett serviceombud auktoriserat av Philips för undersökning och reparation. Reparation som görs av en okvalificerad person kan innebära en ytterst riskfylld situation för användaren.
- För inte in metallföremål i öppningarna eftersom det medför risk för elektriska stötar.
- Dra inte i nätsladden efter användning. Koppla alltid från apparaten genom att hålla i kontakten.

Elektromagnetiska fält (EMF)

Den här Philips-produkten uppfyller alla tillämpliga standarder och regler gällande exponering av elektromagnetiska fält.

Miljö

Den här symbolen betyder att produkten inte ska slängas bland hushållssoporna (2012/19/EU). Följ de regler som gäller i ditt land för återvinning av elektriska och elektroniska produkter. Genom att kassera gamla produkter på rätt sätt kan du bidra till att förhindra negativ påverkan på miljö och hälsa.

2 Innan du stylar håret

Obs! Låt alltid apparaten och tillbehören svalna innan du fäster eller tar bort tillbehören.

Observera: Tidsåtgången för varje hårslinga skiljer sig åt beroende på hur fuktigt håret är. Längre tid krävs om håret är fuktigare än rekommenderat.

1 Välj önskat tillbehör (④, ⑦, ⑨) och sätt fast det på stylerns handtag (⑤).
- Tryck på frigöringsknappen (②) för att ta bort tillbehöret när det har svalnat.

2 Sätt i kontakten i ett eluttag.
3 Ställ in reglaget för luftflöde (③) på starkt och varmt luftflöde ≀≀ för snabb torkning, varmt luftflöde ≀ för skonsam torkning och styling för att förhindra att håret blir överhettat eller kallt luftflöde ● för att fixera frisyren.

3 Så här stylar du håret

Vi rekommenderar att du provar att använda apparaten två eller tre gånger så att du lär dig hur den fungerar.

(A) Munstycke (⑨)

1 Välj munstycket (⑨) och sätt fast det på handtaget (⑤).
2 (Bild 5-A) Torka håret med lämpliga inställningar (③).

(B) Luftlockningstillbehör (④)

Tips

Se snabbstartshandboken för detaljerade användningsinstruktioner.

- (Bild 2) Det finns olika ställen där lockningstillbehöret kan sättas fast. Du kan ändra läget beroende på på vilket sätt du håller i apparaten.
- Förtorka håret, inklusive rötterna, innan du använder produkten. Håret ska vara torrt till 80 %–90 % för bästa resultat.
- Kamma igenom håret noggrant och se till att det inte finns några tovor.
- Dela upp håret i sektioner. Håll undan allt hår som inte lockas från öppningen. Se till att inga hårstrån eller lösa slingor är i närheten av öppningen.
- Börja locka håret baktill.
- (Bild 3) Kontrollera att öppningen är tom innan du stoppar in håret. Tryck på rotationsknappen för att se till att ingenting blockerar öppningen.
- Vrid håret en gång så blir det enklare att föra in det i öppningen.
- Använd konturerna eller de markerade pilarna för att leda håret in i kammaren.
- Placera öppningen mot håret där du vill att lockarna ska börja. Placera den inte för nära rötterna.
- Håll hårslingan spänd när du sätter in den i öppningen.
- Släpp inte rotationsknappen direkt när du inte längre ser håret i öppningen. Låt rotationen fortsätta i ytterligare 10 sekunder för att se till att håret är helt inuti kammaren.
- Se till att hårtopparna är inuti kammaren och att inga hårstrån sticker ut.
- (Bild 4) Stäng av apparaten om håret fastnar. Ta försiktigt bort hår som har fastnat i tunna slingor, sektion för sektion, tills allt hår har lossnat. Du kan även trycka på sidoknapparna (⑩) på luftlockningstillbehöret för att ta bort den övre delen av tillbehöret och lossa hår som har fastnat.

(C) Borsttillbehör (⑦)

Ta bort skyddskåpan från borsten (⑧) före användning.

- Gör vågor/volym i håret (bild 5-B)

1 Placera borsten (⑦) vid hårtopparna och använd rotationsknappen (①) för att rulla upp hårslingan från topparna till rötterna.
2 Håll kvar borsten vid hårrötterna tills håret är helt torrt.
3 Ta bort borsten från håret genom att vrida den åt andra hållet. Undvik tovor genom att ta bort borsten från håret när du gör det.
4 Upprepa steg 1–3 för att forma resten av håret.
- Forma hårtopparna (bild 5-C)

1 Placera borsten (⑦) vid hårtopparna.
2 Välj rotationsriktning för önskat resultat (inåt eller utåt).
3 Aktivera rotationen och låt borsten rotera vid hårtopparna tills håret är helt torrt och format som du vill ha det.
4 Upprepa steg 1–3 för att forma resten av håret.
- Platta håret (bild 5-D)

1 Placera borsten under håret, vid rötterna.
2 Dra borsten längs med håret från rötterna till topparna utan att använda rotationen.

4 Efter användning

Observera: Använd hårsprej och andra fixerande stylingprodukter endast efter stylingen.

1 Stäng av apparaten och dra ur nätsladden.
2 Placera den på en värmetålig yta tills den svalnar.
3 Rengör apparaten och tillbehören med en fuktig trasa.
4 Sätt alltid på skyddskåpan (⑧) vid förvaring av borsttillbehöret.
5 Förvara den på en säker, torr och dammfri plats. Du kan också hänga upp den i upphängningsöglan (⑥).

5 Garanti och service

Om du behöver information, t.ex. om utbyte av ett tillbehör, eller har problem kan du besöka Philips webbplats på www.philips.com/support eller kontakta Philips kundtjänst i ditt land (telefonnumret finns i garantibroschyren). Om det inte finns någon kundtjänst i ditt land kan du vända dig till din lokala Philips-återförsäljare.

Türkçe

Bu ürünü satın aldığınız için tebrikler, Philips'e hoş geldiniz! Philips'in sunduğu destekten tam olarak yararlanmak için ürününüzü www.philips.com/welcome adresinde kaydettirin.

1 Önemli

Cihazı kullanmadan önce bu kullanım kılavuzunu dikkatle okuyun ve daha sonra yeniden başvurmak için saklayın.

- UYARI: Bu cihazı su yakınında kullanmayın.
- Yakında su bulunması, cihaz kapalı bile olsa tehlike oluşturacağından, cihazı banyoda kullandıktan sonra fişini prizden çekin.
- UYARI: Bu cihazı banyo küveti, duş, lavabo veya suyla dolu başka eşyaların yakınında çalıştırmayın.
- Kullanımdan sonra cihazın fişini mutlaka çekin.
- Cihaz aşırı ısınırsa otomatik olarak kapanır. Cihazın fişini prizden çekerek birkaç dakika soğuması için bekleyin. Cihazı tekrar çalıştırmadan önce, ızgaraların tüy, saç vb. nedeniyle tıkanmadığından emin olun.
- Cihazın elektrik kablosu hasarlıysa, bir tehlike oluşturmasını önlemek için mutlaka Philips'in yetki verdiği bir servis merkezi veya benzer şekilde yetkilendirilmiş kişiler tarafından değiştirilmesini sağlayın.
- Bu cihazın 8 yaşın üzerindeki çocuklar ve fiziksel, motor ya da zihinsel becerileri gelişmemiş veya bilgi ve tecrübe açısından eksik kişiler tarafından kullanımı sadece bu kişilerin nezaretinden sorumlu kişilerin bulunması veya güvenli kullanım talimatlarının bu kişilere sağlaması ve olası tehlikelerin anlatılması durumunda mümkündür. Çocuklar cihazla oynamamalıdır. Temizleme ve kullanıcı bakımı, nezaret edilmeyen çocuklarca yapılmamalıdır.
- Ek koruma için banyonun elektrik devresine bir rezidüel akım koruma cihazı (RCD) takmanızı tavsiye ederiz. Bu rezidüel akım koruma cihazının rezidüel çalışma akımı değeri 30mA'dan yüksek olmamalıdır. Kurulumu yapan kişiye danışın.
- Cihazı bağlamadan önce, cihaz üzerinde belirtilen gerilim değerinin yerel şebeke gerilimiyle aynı olduğundan emin olun.
- Cihazı bu kılavuzda açıklanan dışında bir amaç için kullanmayın.
- Hava ızgaralarını kesinlikle engellemeyin.
- Cihaz güce bağlandığında, hiç bir zaman gözetimsiz bırakmayın.
- Başka üreticilere ait olan veya Philips tarafından özellikle tavsiye edilmeyen aksesuar ve parçaları kesinlikle kullanmayın. Bu tür aksesuarlar veya parçalar kullanırsanız garantiniz geçerliliğini yitirir.
- Elektrik kablosunu cihazın etrafına sarmayın.
- Cihazı kaldırmadan önce soğumasını bekleyin.
- Cihaz aşırı derecede sıcak olduğundan, kullanırken çok dikkatli olun. Diğer parçalar sıcak olduğundan sadece sapından tutun ve ciltle temasını engelleyin.
- Elektrik kablosunun cihazın ısınan bölümlerine değmesini önleyin.
- Cihazı peruk üzerinde kullanmayın.
- Cihaz sıcakken üzerini havlu veya bez gibi kumaşlarla örtmeyin.
- Cihazı ıslak elle çalıştırmayın.
- Metal bigudiyi temiz tutun ve içine tozun ve köpük, sprey, jöle gibi saç şekillendirme ürünlerinin girmesini önleyin. Cihazı kesinlikle şekillendirme ürünleriyle birlikte kullanmayın.
- Metal bigudinin üzerinde kaplama vardır. Bu kaplama zaman içinde yavaşça yıpranabilir. Ancak bu durum cihazın performansını etkilemez.
- Cihaz boyalı saçlarla kullanıldığında metal bigudi lekelenebilir.
- Cihazı kontrol veya onarım için mutlaka yetkili bir Philips servis merkezine gönderin. Onarımın yetkili olmayan kişilerce yapılması kullanıcı için çok tehlikeli durumlara yol açabilir.
- Elektrik çarpması riski bulunduğundan açıklıklara metal cisimler sokmayın.
- Kullandıktan sonra güç kablosunu çekmeyin. Cihazı prizden çekerken mutlaka fişten tutarak çekin.

Elektromanyetik alanlar (EMF)

Bu Philips cihazı, elektromanyetik alanlara maruz kalmaya ilişkin geçerli tüm standartlara ve düzenlemelere uygundur.

Çevre

Bu simge, ürünün normal evsel atıklarla birlikte atılmaması gerektiği anlamına gelir (2012/19/EU). Elektrikli ve elektronik ürünlerin ayrı olarak toplanması ile ilgili ülkenizin kurallarına uyun. Eski ürünlerin doğru şekilde atılması, çevre ve insan sağlığı üzerindeki olumsuz etkileri önlemeye yardımcı olur.

2 Saçınızı şekillendirmeden önce

Not: Aparatları takmadan ve çıkarmadan önce mutlaka cihazın ve aparatların soğumasını bekleyin.

Açıklamalar: Saçın ıslaklığına bağlı olarak her saç tutamını şekillendirmek için gereken süre değişir. Saç önerilenden daha ıslaksa daha uzun bir süre gerekir.

1 İstediğiniz aparatı seçin (④, ⑦, ⑨) ve şekillendiricinin sapına (⑤) takın.
- Aparatı soğuduğunda çıkarmak için çıkarma düğmesine (②) basın.

2 Fişi elektrik prizine takın.
3 Hava akımı düğmesini (③) hızlı kurutma için güçlü ve sıcak hava akımına ≀≀, saçınızı aşırı ısıtmadan nazikçe kurutmak ve şekillendirmek için sıcak hava akımına ve ≀ saç stilinizi sabitlemek için soğuk hava akımına ● kaydırın.

3 Saçınızı şekillendirme

Cihazın çalışmasına alışmak için iki üç kez deneme kullanımı yapmanızı öneririz.

(A) Başlık aparatı (⑨)

1 Başlığı seçin (⑨) ve sapa (⑤) takın.
2 (Şekil 5-A) Saçınızı uygun ayarla kurutun (③).

(B) Havayla bukle yapma aparatı (④)

İpuçları ve Püf Noktaları

Ayrıntılı kullanım talimatları için Hızlı Başlangıç Kılavuzu'na bakın.

- (Şekil 2) Bukle yapma aparatının takılabileceği farklı noktalar vardır. Rahat kullanım için konumu cihazı tutma şeklinize göre değiştirebilirsiniz
- Ürünü kullanmadan önce saçınızı köklerine kadar kurutun. Optimum sonuçlar için saç %80-%90 kuru olmalıdır
- Saçı iyice tarayın ve dolaşmadığından emin olun
- Saçınızı tutam tutam ayırın. Kullanılmayan saçı açıklıktan uzakta tutun. Açıklığın yakınında boşta kalmış veya gevşek saç tutamı olmadığından emin olun
- Başın arka kısmından başlayarak bukle yapmaya başlayın
- (Şekil 3) Saçı yerleştirmeden önce açıklığın açık olduğundan emin olun. Açıklığın engellenmediğinden emin olmak için döndürme düğmesine basın
- Açıklığa daha kolay girmesi için saçı bir kez bükün
- Saçı bölmeye sokmak için kenarları veya işaretlenmiş okları kullanın
- Açıklığı saçta buklelerin başlamasını istediğiniz yere yerleştirin. Kökün çok yakınına yerleştirmeyin
- Saç tutamlarını açıklığa yerleştirirken gergin tutun
- Saç açıklıkta görülmediği zaman döndürme düğmesini hemen bırakmayın. Saçın bölmenin içine tamamen girdiğinden emin olmak için döndürme işlemini bir 10 saniye daha devam ettirin
- Saç tutamlarının uçlarının bölmenin içinde olduğundan ve dışarıya çıkan boşta saç olmadığından emin olun
- (Şekil 4) Saç sıkışırsa cihazı kapatın. Sıkışan saçları saçın tamamı kurtarılana kadar ince tutamlar halinde, bölüm bölüm nazikçe çıkarın. Alternatif olarak havayla bukle yapma aparatının üst kapağını çıkarmak ve sıkışan saçı kurtarmak için aparatın yan düğmelerine (⑩) basabilirsiniz

(C) Fırça aparatı (⑦)

Kullanmadan önce koruyucu kapağı fırçadan (⑧) çıkarın.

- Saçı dalgalandırma/hacimlendirme (Şekil 5-B)

1 Fırçayı (⑦) saç uçlarına yerleştirin ve saç tutamını uçlardan köklere doğru kıvırmak için döndürme düğmesini (①) kullanın.
2 Saçınız tamamen kuruyana kadar fırçayı saç köklerinde tutun.
3 Fırçayı ters yönde döndürerek saçınızdan çıkarın. Saçın dolaşmasını önlemek için fırçayı saçınızdan uzağa doğru hareket ettirmeyi unutmayın.
4 Saçınızın kalanını şekillendirmek için 1-3 arası adımları tekrarlayın.
- Saç uçlarını şekillendirme (Şekil 5-C)

1 Fırçayı (⑦) saç uçlarına yerleştirin.
2 İstediğiniz sonuçlar için döndürme yönünü seçin (içe dönük veya dışa dönük).
3 Döndürme işlemini etkinleştirin ve fırçayı saç tamamen kuruyup doğru şekli kazanana kadar saç uçlarında döndürün.
4 Saçınızın kalanını şekillendirmek için 1-3 arası adımları tekrarlayın.
- Saçı düzleştirme (Şekil 5-D)

1 Fırçayı saçınızın altına, köklere yerleştirin.
2 Döndürme işlemini kullanmadan fırçanızı saç boyunca köklerden uçlara doğru çekin.

4 Kullandıktan sonra

Açıklamalar: Şekillendirmeden sonra sadece saç spreyi ve diğer sabitleyici şekillendirme ürünleri uygulayın.

1 Cihazı kapatıp fişi prizden çekin.
2 Soğuyana kadar ısıya dayanıklı bir yüzeye yerleştirin.
3 Cihazı ve aparatları nemli bir bezle temizleyin.
4 Fırça aparatını saklarken koruyucu kapağı (⑧) mutlaka takın.
5 Güvenli, kuru ve tozsuz bir yerde saklayın. Ayrıca asma kancasından (⑥) asarak da saklayabilirsiniz.

5 Garanti ve servis

Bir aparatın değiştirilmesiyle ilgili bilgiye ihtiyacınız varsa veya bir sorunla karşılaşırsanız lütfen www.philips.com/support adresindeki Philips web sitesini ziyaret edin veya ülkenizdeki Philips Müşteri Destek Merkezi ile iletişim kurun (telefon numarasını dünya çapında garanti kitapçığında bulabilirsiniz). Ülkenizde Müşteri Destek Merkezi yoksa yerel Philips satıcınıza gidin.

Bahasa Melayu

Tahniah atas pembelian anda dan selamat menggunakan Philips! Untuk mendapatkan manfaat sepenuhnya daripada sokongan yang ditawarkan oleh Philips, daftar produk anda di www.philips.com/welcome.

1 Penting

Baca dan teliti manual pengguna ini sebelum anda menggunakan perkakas dan simpan untuk rujukan masa depan.

- AMARAN: Jangan gunakan perkakas ini dekat dengan air.
- Apabila anda menggunakan perkakas ini dalam bilik mandi, cabut plagnya setelah digunakan kerana kehampirannya dengan air juga adalah risiko, walaupun setelah perkakas dimatikan.
- AMARAN: Jangan gunakan perkakas ini berhampiran dengan tab mandi, pancur air, sinki atau bekas lain yang mengandungi air.
- Cabut plag perkakas setiap kali selepas digunakan.
- Jika perkakas menjadi terlampau panas, ia dimatikan secara automatik. Cabut plag perkakas dan biarkan sejuk selama beberapa minit. Sebelum anda menghidupkan perkakas itu semula, periksa gril untuk memastikan gril tidak tersekat oleh gumpalan bulu, rambut dll.
- Jika kord sesalur kuasa rosak, ia mesti diganti oleh Philips, pusat servis yang dibenarkan oleh Philips ataupun pihak lain seumpamanya yang layak bagi mengelakkan bahaya.
- Perkakas ini boleh digunakan oleh kanak-kanak berumur 8 tahun dan ke atas dan orang yang kurang keupayaan fizikal, deria atau mental, atau kekurangan pengalaman dan pengetahuan jika mereka diberi pengawasan dan arahan berkaitan penggunaan perkakas secara selamat dan memahami bahaya yang mungkin berlaku. Kanak-kanak tidak seharusnya bermain dengan perkakas ini. Pembersihan dan penyenggaraan tidak sepatutnya dilakukan oleh kanak-kanak tanpa pengawasan.
- Untuk perlindungan tambahan, kami mengesyorkan agar anda memasang peranti arus baki (RCD) dalam litar elektrik yang membekali bilik air tersebut. RCD ini mesti mempunyai arus operasi baki berkadar yang tidak melebihi 30mA. Tanya pemasang anda untuk mendapat nasihat.
- Sebelum anda menyambungkan perkakas ini, pastikan voltan yang dinyatakan pada perkakas selaras dengan voltan kuasa tempatan anda.
- Jangan gunakan perkakas untuk sebarang tujuan lain selain daripada yang diterangkan dalam buku panduan ini.
- Jangan menghalangi gril udara.
- Apabila perkakas telah disambungkan kepada kuasa, jangan sekali-kali dibiarkan tanpa diawasi.
- Jangan sekali-kali gunakan sebarang perkakas atau bahagian dari mana-mana pengilang atau yang tidak disyorkan secara khusus oleh Philips. Jika anda menggunakan aksesori atau bahagian yang sedemikian, jaminan anda menjadi tidak sah.
- Jangan lilit kord sesalur mengelilingi perkakas.
- Tunggu sehingga perkakas sejuk sebelum menyimpannya.
- Beri perhatian penuh semasa menggunakan perkakas kerana ia boleh menjadi sangat panas. Pegang pemegang sahaja kerana bahagian lain panas dan elakkan dari bersentuhan dengan kulit anda.
- Jauhkan kord sesalur kuasa dari tersentuh pada bahagian panas perkakas.
- Jangan gunakan perkakas pada rambut palsu.
- Jangan sekali-kali tutup perkakas dengan apa-apa (contohnya tuala atau kain) apabila ia panas.
- Jangan kendalikan perkakas dengan tangan yang basah.
- Pastikan cerompong logam sentiasa bersih dan bebas daripada habuk dan produk pendandan seperti mus, semburan dan gel. Jangan gunakan perkakas ini bersama-sama dengan produk pendandan.
- Cerompong logam mempunyai salutan. Salutan ini mungkin akan haus perlahan-lahan dari masa ke semasa. Bagaimanapun, ini tidak menjejaskan prestasi perkakas.
- Jika perkakas digunakan pada rambut yang dirawat warna, cerompong logam mungkin menjadi kotor.
- Kembalikan perkakas ke pusat servis yang dibenarkan oleh Philips setiap kali anda hendak mendapatkan pemeriksaan atau pembaikan. Pembaikan oleh orang yang tidak berkelayakan boleh menyebabkan situasi yang amat berbahaya kepada pengguna.
- Jangan masukkan objek logam ke dalam bukaan untuk mengelakkan kejutan elektrik.
- Jangan tarik kord kuasa selepas menggunakannya. Pegang plag setiap kali anda mencabut plag perkakas.

Medan elektromagnet (EMF)

Perkakas Philips mematuhi semua piawaian dan peraturan berkaitan dengan pendedahan kepada medan elektromagnet.

Alam sekitar

Simbol ini bermaksud bahawa produk ini tidak harus dibuang dengan sampah rumah biasa (2012/19/EU). Ikut peraturan negara anda untuk pengumpulan berasingan produk elektrik dan elektronik. Cara membuang yang betul akan membantu mencegah akibat negatif terhadap alam sekitar dan kesihatan manusia.

2 Sebelum menggayakan rambut anda

Perhatian: Setiap kali hendaklah dibiarkan perkakas dan alat tambahan menyejuk dahulu sebelum anda memasang atau menanggalkan alat tambahan.

Perhatian: Bergantung pada kelembapan rambut, tempoh bagi setiap helaian adalah berbeza. Tempoh yang lebih lama diperlukan jika rambut lebih lembap daripada yang disyorkan.

1 Pilih alat tambahan yang anda mahu (④, ⑦, ⑨) dan pasangkannya pada pemegang penggaya (⑤).
- Tekan butang pelepas (②) untuk mengeluarkan alat tambahan apabila alat sejuk.

2 Sambungkan plag kepada soket bekalan kuasa.
3 Luncurkan suis aliran udara (③) kepada kuat dan aliran udara panas ≀≀ untuk pengeringan pantas, aliran udara panas ≀ untuk pengeringan dan penggayaan lembut untuk mengelakkan rambut anda daripada pemanasan lampau, dan aliran udara sejuk ● untuk menetapkan gaya anda.

3 Cara menggayakan rambut anda

Kami mengesyorkan agar anda berlatih menggunakan perkakas ini dua atau tiga kali supaya anda dapat menyesuaikan diri dengan cara penggunaannya.

(A) Alat tambahan muncung (⑨)

1 Pilih muncung (⑨) dan pasangkannya pada pemegang (⑤).
2 (Raj. 5-A) Keringkan rambut anda dengan tetapan yang sesuai (③).

(B) Alat tambahan pengeriting udara (④)

Petua dan teknik

Rujuk Panduan Permulaan Ringkas untuk arahan penggunaan yang terperinci.

- (Raj.2) Terdapat tempat yang berbeza untuk memasangkan alat tambahan pengeriting. Untuk kemudahan anda, anda boleh mengubah kedudukannya mengikut cara anda memegang perkakas
- Keringkan rambut anda dahulu, termasuk akar rambut, sebelum menggunakan produk. Untuk hasil optimum, rambut harus 80%–90% kering
- Sikat rambut anda dengan teliti dan pastikan tiada kekusutan
- Asingkan rambut kepada bahagian. Jauhkan rambut yang tidak digunakan daripada bukaan. Pastikan tiada helaian yang terlepas berdekatan bukaan
- Mula mengeriting dari belakang kepala
- (Raj. 3) Sebelum memasukkan rambut, pastikan bukaan kosong. Tekan butang pemutaran untuk memastikan tiada rambut yang menyekat bukaan
- Pintal rambut sekali untuk meletakkannya ke dalam bukaan dengan mudah
- Gunakan kontur atau arah yang ditandakan untuk memandu rambut anda ke dalam ruang
- Letakkan bukaan pada rambut anda, bahagian yang anda mahu mula mengeriting. Jangan letakkannya terlalu dekat dengan akar rambut
- Pegang helaian rambut dengan ketat apabila meletakkannya ke dalam bukaan
- Jangan lepaskan butang pemutaran dengan segera apabila rambut tidak boleh dilihat pada bukaan. Benarkan pemutaran diteruskan sehingga 10 saat lagi untuk memastikan rambut anda berada di dalam ruang sepenuhnya
- Pastikan hujung helaian rambut kekal ditutup di dalam ruang dan tiada helaian yang terlepas keluar
- (Raj. 4) Jika rambut tersekat, matikan peranti. Keluarkan rambut sedikit demi sedikit dengan perlahan, mengikut bahagian, sehingga semua rambut dikeluarkan. Sebagai alternatif, anda boleh menekan butang (⑩) pada alat tambahan pengeriting udara untuk mengeluarkan penutup atas alat tambahan dan mengeluarkan rambut yang tersekat

(C) Alat tambahan berus (⑦)

Keluarkan tukup pelindung dari berus (⑧) sebelum menggunakannya.

- Berikan alunan/kembangan pada rambut (Raj.5-B)

1 Letakkan berus (⑦) pada hujung rambut dan gunakan butang pemutaran (①) untuk menggulung helaian dari hujung hingga ke akar rambut.
2 Biarkan berus pada akar rambut sehingga rambut benar-benar kering.
3 Alihkan berus dari rambut menggunakan arah putaran yang berlawan. Untuk mengelakkan kekusutan, jangan lupa untuk mengalihkan berus dari rambut anda dalam proses ini.
4 Untuk menggayakan baki rambut anda, ulangi langkah 1-3.
- Gayakan hujung rambut (Raj. 5-C)

1 Masukkan berus (⑦) pada hujung rambut.
2 Pilih arah putaran untuk hasil yang anda mahu (selakan ke dalam atau selakan ke luar).
3 Aktifkan putaran, membenarkan berus untuk berputar pada hujung rambut sehingga rambut kering sepenuhnya dan digayakan dengan rapi.
4 Untuk menggayakan baki rambut anda, ulangi langkah 1-3.
- Luruskan rambut (Raj.5-D)

1 Masukkan berus di bawah rambut anda, pada bahagian akar.
2 Tarik berus ke bawah mengikut kepanjangan rambut dari akar hingga ke hujung, tanpa menggunakan putaran.

4 Selepas penggunaan

Perhatian: Hanya gunakan penyembur rambut dan produk penetapan penggayaan selepas menggayakan rambut.

1 Matikan perkakas dan cabut plagnya.
2 Letakkannya di atas permukaan yang tahan panas sehingga ia menyejuk.
3 Bersihkan perkakas dan alat tambahan dengan kain lembap.
4 Gunakan tukup pelindung (⑧) setiap kali anda menyimpan alat tambahan berus.
5 Simpan di tempat yang selamat dan kering, bebas daripada habuk. Anda juga boleh menggantungnya dengan gelung penggantung (⑥).

5 Jaminan & servis

Sekiranya anda memerlukan maklumat mengenai penggantian alat tambahan atau jika anda mempunyai masalah, sila layari laman web Philips di www.philips.com/support atau hubungi Pusat Layanan Pelanggan Philips di negara anda (anda boleh mendapatkan nombor telefonnya di dalam risalah jaminan serata dunia). Jika tiada Pusat Layanan Pelanggan di negara anda, pergi ke penjual Philips tempatan anda.

简体中文

感谢您的惠顾，欢迎光临飞利浦！ 为了您能充分享受飞利浦提供的支持，请在 www.philips.com/welcome 上注册您的产品。

1 重要事项

使用产品之前，请仔细阅读本用户手册，并妥善保管以供日后参考。

- 警告：请勿在靠近水的地方使用本产品。
- 本产品在浴室内使用时，使用后拔下插头，因为即使本产品开关断开后，接近水仍存在危险。
- 警告：不要在盛水的浴缸、淋浴、洗脸盆或其他器皿附近使用本器具。
- 警告符号注释：禁止在洗澡或淋浴时使用。
- 使用后务必拔下产品的插头。
- 如果产品过热，它将自动关闭电源。拔掉产品插头，让其冷却几分钟。再次启动产品之前，请检查出风口，确保其未被绒毛、头发等杂物堵塞。
- 如果电源线损坏，为避免危险，必须由飞利浦、飞利浦授权的服务中心或类似的专职人员来更换。
- 在有人指导如何安全使用本产品，监督掌握安全使用方法的情况下，本产品适合8 岁或以上的儿童以及肢体不健全、感觉或精神上有障碍或缺乏相关经验和知识的人士使用。但同时他们需要意识到相关的危险。不得让儿童玩耍本产品。不要让儿童在无人监督的情况下进行清洁和保养。
- 为了增加保护，建议在浴室供电的电气回路中安装一个 额定剩余工作电流不超过 30mA 的剩余电流装置 (RCD)。详情请向 RCD 安装商咨询。
- 连接产品之前，请确保产品上标示的电压与当地电源电压相符。
- 请勿将本产品用于本手册中说明以外的任何其它用途。
- 切勿阻塞出风口。
- 当产品连接了电源时，切勿让其无人看管。
- 切勿使用由其它制造商生产的，或未经飞利浦特别推荐的任何附件或部件。如果使用此类附件或部件，您的保修将失效。
- 切勿将电源线缠绕在产品上。
- 待产品完全冷却后再存放。
- 由于产品会很烫，请在使用时多加注意。只能握住手柄，因为其他部位会很烫，并且避免与皮肤接触。
- 不要使电源线接触到产品的灼热部分。
- 请勿对假发使用本产品。
- 当产品变热时切勿在其表面覆盖任何物品（如毛巾或衣服）。
- 切勿用湿手操作本产品。
- 保持金属棒洁净无尘且未粘上定型产品（如摩丝、定型喷剂和发胶）。切勿将本产品与定型产品结合使用。
- 金属棒具有涂层。此涂层可能会随着时间的推移慢慢磨损。但是，这并不影响产品的性能。
- 将产品用于染过色的头发时，金属棒可能会染上颜色。
- 产品只能送到飞利浦授权的服务中心检修。由不合格人员进行修理可能将用户置于极度危险的境地。
- 切勿将金属物体插入开口中，以免触电。
- 使用后请勿拉扯电源线。拔下产品插头时，请握紧插头。

电磁场 (EMF)

本飞利浦产品符合所有有关暴露于电磁场的适用标准和法规。

环境

此符号表示本产品不能与一般的生活垃圾一同弃置 (2012/19/EU)。请遵循您所在的国家/地区关于分类收集电子和电气产品的规则。正确弃置将有助于避免对环境和人类健康造成负面影响。

2 造型前

注意：在连接或拆开附件之前，请务必先让产品及其附件冷却。

备注：因头发湿度而异，每缕头发的造型时间可能有差异。 若头发比建议的湿度更大，则造型需要更长的时间。

1 选择您所需的配件（ ④, ⑦, ⑨ ）并将其固定在美发造型器的（ ⑤ ）手柄上。
- 当配件冷却后，按下释放按钮(② ）可取下配件。

2 将插头连接至电源插座。
3 将风速开关（ ③ ）滑动至强劲暖风 ≀≀ 可快速吹干；暖风 ≀ 可柔和干发与定型，防止头发过热；冷风 ● 可为您的秀发定型。

3 如何造型

尝试使用本产品两至三次，就可熟悉操作方式。

(A) 集风嘴配件 (⑨)

1 选择集风嘴（ ⑨ ）并将其固定于手柄上（ ⑤ ）。
2 （图 5-A ）选择合适的设置吹干头发（ ③ ）。

(B) 空气卷发配件 (④)

提示和诀窍：

如需获取详细的使用说明，请参阅随附的快速入门指南。

- （图 2 ）卷发配件可从不同角度固定在手柄上。为了方便您的使用，您可以根据自己手持产品的习惯来调整位置
- 使用产品之前，请预先吹干头发（包括发根）。为获得最佳的效果，头发应处于 80%–90% 的干燥状态
- 彻底梳理头发，并确保没有缠结
- 将头发分成几撮。将无需造型的头发放置于远离开口的位置
- 从后脑处开始卷发
- （图 3） 在放入头发前，检查开口处是否干净。按下旋转按钮前确保没有杂物堵塞开口
- 将所选发缕绕卷几圈，可更轻松将其放入开口
- 按照卷发配件上的箭头方向，可引导头发放入卷发仓内
- 将开口对着要开始卷发处的位置放置。请勿放置在过于靠近发根的位置
- 将头发放入开口时，拉紧发缕
- 头发完全卷入时，请勿立即松开旋转按钮。请继续旋转 10 秒钟，以便确保头发完全进入卷发仓内
- 检查发缕末端是否已进入卷发仓。确保没有多余散落的头发
- （图 4 ）如有头发被夹住，请关闭产品。轻轻地将夹住的头发分撮慢慢拉出，直到松开所有的头发。或者，您可以按住空气卷发配件的侧面按钮（ ⑩ ），取下配件顶盖并松开夹住的头发

(C) 发梳配件 (⑦)

使用前，取下发梳的保护盖（ ⑧ ）

- 打造波浪卷发/增强头发丰盈度（ Fig.5-B ）

1 将发梳（ ⑦ ）放置在发梢，并使用旋转按钮（ ① ），将发缕从末端卷向发根。
2 让发梳停留在发根位置，直到头发完全变干。
3 为防止缠结，请务必将发梳朝远离头发的方向使用反向旋转的方式，将发梳从头发上取下。
4 要为其余头发造型，请重复步骤 1–3。
- 为发梢造型（图 5-C ）

1 将发梳（ ⑦ ）插入发梢。
2 为所需效果（内卷或外翻卷发）选择旋转方向。
3 启动旋转，可让发梳在发梢处旋转，直至头发完全变干并适当定型。
4 要为其余头发造型，请重复步骤 1–3。
- 拉直头发（图 5-D ）

1 将发梳插入发根位置。
2 将发梳从发根一直向下拉至发梢，无需使用旋转。

4 使用后

备注：造型后，仅能使用头发定型剂和其他固定造型产品。

1 关闭产品并拔下电源插头。
2 将产品置于隔热表面上，直至其冷却。
3 用湿布清洁本产品和附件。
4 请务必使用保护盖（ ⑧ ）来存放发梳配件。
5 将产品存放在安全、干燥、清洁的位置。您也可以使用挂环（ ⑥ ）将产品挂起存放。

5 保修与服务

如果您需要了解信息（如更换附件的相关信息）或有任何疑问，请访问飞利浦网站 www.philips.com/support。您也可以与您所在国家/地区的飞利浦客户服务中心联系（可从保修卡中找到其电话号码）。如果您所在的国家/地区没有飞利浦客户服务中心，请向当地的飞利浦经销商求助。