Register your product and get support at
www.philips.com/welcome

BHH822

EN	User manual	ES	Manual del usuario
DA	Brugervejledning	FI	Käyttöopas
DE	Benutzerhandbuch	FR	Mode d'emploi
EL	Εγχειρίδιο χρήσης		

PHILIPS

Specifications are subject to change without notice
© 2017 Koninklijke Philips N.V.
All rights reserved.

3140 035 43511

1

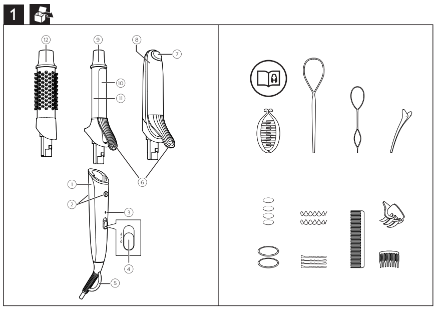

2

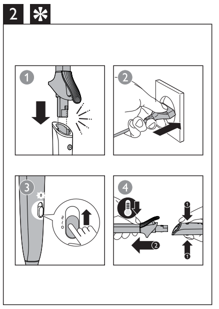

3

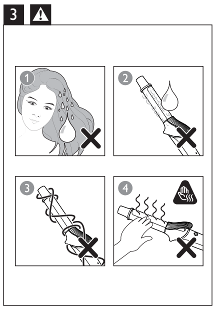

4

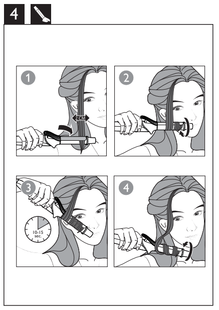

5

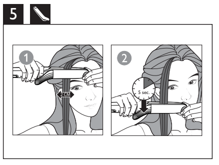

6

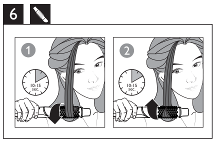
1
2
10-15 sec.
10-15 sec.

English

Congratulations on your purchase, and welcome to Philips! To fully benefit from the support that Philips offers, register your product at www.philips.com/welcome.

1 Important

Read this user manual carefully before you use the appliance and keep it for future reference.

- WARNING: Do not use this appliance near water.
- When the appliance is used in a bathroom, unplug it after use since the proximity of water presents a risk, even when the appliance is switched off.
- WARNING: Do not use this appliance near bathtubs, showers, basins or other vessels containing water.
- Always unplug the appliance after use.
- If the main cord is damaged, you must have it replaced by Philips, a service centre authorised by Philips or similarly qualified persons in order to avoid a hazard.
- This appliance can be used by children aged from 8 years and above and persons with reduced physical, sensory or mental capabilities or lack of experience and knowledge if they have been given supervision or instruction concerning use of the appliance in a safe way and understand the hazards involved.
- Children shall not play with the appliance.
- Cleaning and user maintenance shall not be made by children without supervision.
- Do not pull on the power cord after using. Always unplug the appliance by holding the plug.
- Before you connect the appliance, ensure that the voltage indicated on the appliance corresponds to the local power voltage.
- Do not use the appliance for any other purpose than described in this manual.
- Do not use the appliance on artificial hair.
- When the appliance is connected to the power, never leave it unattended.
- Never use any accessories or parts from other manufacturers or that Philips does not specifically recommend. If you use such accessories or parts, your guarantee becomes invalid.
- Do not wind the main cord round the appliance.
- Wait until the appliance has cooled down before you store it.
- Pay full attention when using the appliance since it could be extremely hot. Only hold the handle as other parts are hot and avoid contact with the skin.
- Always place the appliance with the stand on a heat-resistant, stable flat surface. The hot heating plates/barrel should never touch the surface or other flammable material.
- Avoid the main cord from coming into contact with the hot parts of the appliance.
- Keep the appliance away from flammable objects and material when it is switched on.
- Never cover the appliance with anything (e.g. a towel or clothing) when it is hot.
- Only use the appliance on dry hair.
- Do not operate the appliance with wet hands.
- Keep the heating plates/ barrel clean and free of dust and styling products such as mousse, spray and gel. Never use the appliance in combination with styling products.
- The heating plates/barrel has coating. This coating might slowly wear away over time. However, this does not affect the performance of the appliance.
- If the appliance is used on color-treated hair, the heating plates/barrel may be stained.
- Always return the appliance to a service centre authorized by Philips for examination or repair. Repair by unqualified people could result in an extremely hazardous situation for the user.
- Do not insert metal objects into openings to avoid electric shock.

Electromagnetic fields (EMF)

This Philips appliance complies with all applicable standards and regulations regarding exposure to electromagnetic fields.

Environment

This symbol means that this product shall not be disposed of with normal household waste (2012/19/EU). Follow your country's rules for the separate collection of electrical and electronic products. Correct disposal helps prevent negative consequences for the environment and human health.

2 Introduction

Get ready to update, perfect and try out a range of glamorous hair styles. From every day to perfectly polished, straight, volumized, curly, up-dos, down-dos and more, easily create that more than 15 styles with the new **Philips Multistyler**. This versatile look maker includes 3 attachments: straightener, curling tong and hot bristle styling brush, together with a wide range of accessories such as hair clips, pins, bands and loops.

With easy OneClick release for all attachments, professional temperature settings of up to 210 degrees, fast 45 seconds heat-up time, ready-to-use indicator with auto shut-off and premium ceramic coatings, there has never been more styling prowess in one box. There is even a style guide with step-by-step instructions so you can try and perfect a wide range of looks. Ready, set, style. It is time to experiment and impress with your styles using your new Philips Multistyler and style guide!

3 Style your hair

Note: Do not change the styling attachments when it is hot. Only change the styling attachments when the appliance is cooled down.

Select a suitable attachment and temperature settings for the hairstyle you want.

Hairstyle	Attachment	Temperature Settings
Tight/loose curls	Curling attachment (⑨)	≀ -180°C ≀≀ -210°C
Straight sleek style	Straightening attachment (⑧)	≀ -180°C ≀≀ -200°C
Luxurious volume	Hot brush attachment (⑫)	≀ - 160°C ≀≀ - 180°C

Before you style your hair (Fig.2)

1 Ensure the lever (⑥) of attachment is pointing at the unlock button (②) on the top of the handle (①).
2 Slide a suitable attachment onto the handle (①).
   - To remove the attachment, press both the unlock buttons (②) on both sides of the handle. Remove the attachment only when both the appliance and attachment have cooled down.
3 Connect the plug to a power supply socket.
4 Slide to ≀ for low temperature setting and ≀≀ for high temperature setting.
   ↪ The power-on indicator (③) lights up and starts blinking.
   ↪ The appliance will be ready for use after the blinking stops.
5 Place the appliance on a heat-resistant surface when heating up.
6 Comb your hair and divide your hair into small sections that are not wider than 2 cm.

Create tight/loose curls (Fig.4)

1 Select curling attachment (⑨) for styling natural and modern curls.
2 Press the lever (⑥) to open the clip (⑩) and place a section of hair between the clip and barrel (⑪).
3 Release the lever and slide the barrel to the hair tip.
4 Hold the end of the cool tip (⑨) and the handle (①). Then wind the section of hair round the barrel from end to root in a continuous movement.
5 Hold the barrel in the position for max.15 seconds. Then unwind the section of hair until you can open the clip again with the lever.
6 To style the rest of your hair, repeat steps 2 to 5.

Create straight sleek style (Fig.5)

1 Select the straightening attachment (⑧).
2 Press the lever (⑥) to open the attachment and place a section of hair between the straightening plates.
3 Slide down slowly the length of the hair in a single motion (max. 5 seconds) from root to end, without stopping to prevent overheating and avoiding kinks.
4 To style the rest of your hair, repeat steps 2-3.

Create luxurious volume (Fig.6)

Note: Avoid touching the barrel where there are no bristles as it is hot.

1 Select hot brush attachment (⑫).
2 Brush hair through with the heated brush to create movement in the hair.
3 To create flicks, take a section of hair and wrap the hair ends around the barrel. Hold the brush in that position for 10-15 seconds, and then remove it from your hair.
4 Repeat steps 2 to 3 to the rest of your hair as desired.

Note: The appliance is equipped with an auto-shut off function. After 60 minutes, the appliance switches off automatically.

After use:

1 Switch off the appliance and unplug it.
2 Place it on a heat-resistant surface until it cools down.
3 Remove hairs and dust from the appliance and attachments.
4 Clean the appliance and attachments by damp cloth.
5 Keep the appliance in a safe and dry place, free of dust. You can also hang it with the hanging loop (⑤).

Tips and Tricks:

- For optimal results, only use the appliance on completely dry hair.
- Use a smaller amount of hair for longer hair lengths and/ or to get more defined curls.
- For better straightening results, gently press together the ends of the straightening plates (⑦) during straightening.
- Apply hair spray to your hair after styling for long-lasting results.

4 Guarantee and service

If you need information e.g. about replacement of an attachment or if you have a problem, please visit the Philips website at www.philips.com/support or contact the Philips Customer Care Centre in your country (you find its phone number in the worldwide guarantee leaflet). If there is no Consumer Care Centre in your country, go to your local Philips dealer.

Dansk

Tillykke med dit køb, og velkommen til Philips! Hvis du vil have fuldt udbytte af den support, som Philips tilbyder, kan du registrere dit produkt på www.philips.com/welcome.

1 Vigtigt

Læs denne brugervejledning grundigt, før du tager apparatet i brug, og opbevar den til senere brug.

- ADVARSEL: Benyt ikke dette apparat i nærheden af vand.
- Hvis du anvender apparatet i badeværelset, skal du trække stikket ud efter brug, da vand udgør en risiko, selvom apparatet er slukket.
- ADVARSEL: Brug ikke dette apparat i nærheden af badekar, brusekabiner, kummer eller andre kar, der indeholder vand.
- Tag altid stikket ud, efter du har brugt apparatet.
- Hvis netledningen er beskadiget, skal den af sikkerhedsmæssige årsager udskiftes af Philips, af et servicecenter, der er godkendt af Philips, eller af personer med tilsvarende kvalifikationer.
- Dette apparat kan bruges af børn fra 8 år og opefter og personer med reducerede fysiske, sensoriske eller mentale evner eller manglende erfaring og viden, hvis de er blevet instrueret i sikker brug af apparatet og forstår de medfølgende risici.
- Lad ikke børn lege med apparatet.
- Rengøring og vedligeholdelse må ikke foretages af børn uden opsyn.
- Træk ikke i netledningen efter brug. Tag altid stikket ud af stikkontakten ved at holde fast i stikket.
- Før du tilslutter apparatet, skal du sikre dig, at den spænding, der er angivet på apparatet, svarer til den lokale spænding.
- Brug ikke apparatet til andre formål end dem, der er beskrevet i vejledningen.
- Brug ikke apparatet på kunstigt hår.
- Hold konstant opsyn med apparatet, når det er sluttet til stikkontakten.
- Brug aldrig tilbehør eller dele fra andre fabrikanter eller tilbehør/dele, som ikke specifikt er anbefalet af Philips. Hvis du anvender en sådan type tilbehør eller dele, annulleres garantien.
- Du må ikke sno netledningen rundt om apparatet.
- Læg aldrig apparatet væk, før det er helt afkølet.
- Vær meget opmærksom, når du bruger apparatet, da det kan være meget varmt. Hold kun i håndtaget, da de øvrige dele er varme, og undgå kontakt med huden.
- Placer altid apparatet med holderen på en varmebestandig, stabil og jævn overflade. De varme varmeplader/ den varme cylinder må ikke berøre overfladen eller andre brændbare materialer.
- Netledningen må ikke komme i kontakt med apparatets varme dele.
- Når apparatet er tændt, skal det holdes væk fra brændbare genstande og materialer.
- Når apparatet er varmt, må der ikke lægges noget hen over det (f.eks. håndklæder eller tøj).
- Brug kun apparatet på tørt hår.
- Undlad at betjene apparatet med våde hænder.
- Hold varmepladerne/ cylinderen ren og fri for støv og stylingprodukter som f.eks. mousse, spray og gel. Brug aldrig apparatet sammen med stylingprodukter.
- Varmepladerne/cylinderen har en belægning. Denne belægning slides muligvis væk med tiden. Dette påvirker dog ikke apparatets ydeevne.
- Hvis apparatet bruges til farvet hår, kan det smitte af på varmepladerne/cylinderen.
- Reparation og eftersyn af apparatet skal altid foretages på et autoriseret Philips-serviceværksted. Reparation udført af ukvalificeret personale kan medføre ekstremt farlige situationer for brugeren.
- Stik aldrig metalgenstande ind i åbningerne, da dette kan give elektrisk stød.

Elektromagnetiske felter (EMF)

Dette Philips-apparat overholder alle branchens gældende standarder og regler angående eksponering for elektromagnetiske felter.

Miljø

Dette symbol betyder, at dette produkt ikke må bortskaffes sammen med almindeligt husholdningsaffald (2012/19/EU). Følg dit lands regler for særskilt indsamling af elektriske og elektroniske produkter. Korrekt bortskaffelse er med til at forhindre negativ påvirkning af miljøet og menneskers helbred.

2 Introduktion

Gør dig klar til at forny, perfektionere og afprøve masser af glamourøse frisurer. Du kan nemt sætte mere end 15 frisurer – fra hverdagsfrisurer til perfekt glat hår, fyldigt hår, krøllet hår, opsat hår, løst hår og meget mere – med den nye **Philips Multistyler**. Denne alsidige stilskaber indeholder 3 tilbehørsdele: glattejern, krøllejern og stylingbørste med varme, samt et stort udvalg af tilbehør som f.eks. hårklemmer, hårnåle, bånd og elastikker.

Med nem OneClick-frigøring af alt tilbehør, professionelle temperaturindstillinger på op til 210 grader, hurtig 45 sekunders opvarmningstid, klar-til-brug-indikator med automatisk slukning og førsteklasses keramiske belægninger har der aldrig været mere stylingpotentiale i én æske. Der er endda en stilguide med trinvise instruktioner, så du kan afprøve og perfektionere en bred vifte af frisurer. Klar, parat, style. Nu er du klar til at eksperimentere og imponere stilmæssigt med din nye Philips Multistyler og stilguide!

3 Styling af dit hår

Bemærk: Skift ikke styling-tilbehør, mens delene er varme. Skift kun styling-tilbehør, når apparatet er kølet ned.

Vælg en passende tilbehørsdel og temperaturindstilling til den frisure, du ønsker.

Frisure	Tilbehørsdel	Temperaturindstillinger
Små/store krøller	Krøllejern (⑨)	≀ -180°C ≀≀ -210°C
Glat hår	Glattejern (⑧)	≀ -180°C ≀≀ -200°C
Luksuriøs fylde	Børstetilbehør med varme (⑫)	≀ - 160°C ≀≀ - 180°C

Inden du styler håret (fig. 2)

1 Sørg for, at grebet (⑥) på tilbehøret peger hen mod oplåsningsknappen (②) øverst på håndtaget (①).
2 Skub den ønskede tilbehørsdel på håndtaget (①).
   - Du kan fjerne tilbehøret ved at trykke på begge oplåsningsknapper (②) på begge sider af håndtaget. Tag ikke tilbehørsdelen af, før både apparatet og tilbehøret er kølet ned.
3 Sæt stikket i stikkontakten.
4 Skub knappen til ≀ for en lav temperaturindstilling og ≀≀ for en høj temperaturindstilling.
   ↪ Strømindikatoren (③) lyser og begynder at blinke.
   ↪ Apparatet er klar til brug, når indikatoren stopper med at blinke.
5 Anbring apparatet på et varmebestandigt underlag, mens det varmer op.
6 Red dit hår, og del det op i små lokker, som ikke er bredere end 2 cm.

Lav små/store krøller (fig. 4)

1 Vælg krøllejernet (⑨) for at lave naturlige og moderne krøller.
2 Tryk på grebet (⑥) for at åbne klemmen (⑩), og placer en hårlok mellem klemmen og cylinderen (⑪).
3 Slip håndtaget, og lad cylinderen glide ned til hårspidsen.
4 Hold for enden af den kolde spids (⑨) og håndtaget (①). Sno derefter hårlokken rundt om cylinderen fra spids til rod i en kontinuerlig bevægelse.
5 Hold cylinderen i denne position i maks. 15 sekunder. Rul derefter hårlokken ud, indtil du kan åbne klemmen ved hjælp af håndtaget.
6 For at sætte resten af håret skal du gentage trin 2 til 5.

Sæt en elegant glat frisure (fig. 5)

1 Vælg glattetilbehøret (⑧).
2 Tryk på grebet (⑥) for at åbne tilbehøret, og placer en hårlok mellem glattepladerne.
3 Kør langsomt langs hele hårlokken i én bevægelse (maks. 5 sekunder) fra rod til spids uden at stoppe for at undgå overophedning og knæk.
4 For at sætte resten af håret skal du gentage trin 2-3.

Giv dit hår ekstravagant fylde (fig. 6)

Bemærk: Undgå at røre ved cylinderen, hvor der ingen børstehår er, da den er varm.

1 Vælg det varme børstetilbehør (⑫).
2 Børst håret igennem med den opvarmede børste for at skabe bevægelse i håret.
3 Du kan lave buede spidser ved at tage en hårlok og sno hårspidserne rundt om cylinderen. Hold børsten i dén position i 10-15 sekunder, og fjern den derefter.
4 Gentag trin 2 og 3 i resten af håret efter behov.

Bemærk: Apparatet har en automatisk sikkerhedsafbryder. Efter 60 minutter slukker apparatet automatisk.

Efter brug:

1 Sluk for apparatet, og tag stikket ud af stikkontakten.
2 Placer det på en overflade, der kan tåle varme, mens det køler ned.
3 Fjern hår og støv fra apparatet og tilbehørsdelene.
4 Rengør apparatet og tilbehøret med en fugtig klud.
5 Opbevar apparatet på et sikkert og tørt sted, der er frit for støv. Du kan også hænge det op i ophængningsstroppen (⑤).

Tip og tricks:

- Du får det bedste resultat ved kun at anvende apparatet i tørt hår.
- Brug mindre hårlokker til langt hår, og/eller hvis du ønsker mere markante krøller.
- Få bedre glatteresultater ved forsigtigt at trykke enderne af glattepladerne (⑦) sammen under glatningen.
- Brug hårspray i dit hår efter stylingen for at få resultatet til at holde længe.

4 Garanti og service

Hvis du har behov for oplysninger, f.eks. om udskiftning af tilbehør, eller har et problem, kan du besøge Philips' websted på www.philips.com/support eller kontakte det lokale Philips-kundecenter (telefonnummeret findes i folderen "Worldwide Guarantee"). Hvis der ikke findes et kundecenter i dit land, bedes du kontakte din lokale Philips-forhandler.

Deutsch

Herzlichen Glückwunsch zu Ihrem Kauf und willkommen bei Philips! Um das Kundendienstangebot von Philips vollständig nutzen zu können, registrieren Sie Ihr Produkt unter www.philips.com/welcome.

1 Wichtig

Lesen Sie vor Gebrauch des Geräts die Bedienungsanleitung sorgfältig durch, und bewahren Sie es für die Zukunft auf.

- WARNUNG: Verwenden Sie dieses Gerät nicht in der Nähe von Wasser.
- Wenn das Gerät in einem Badezimmer verwendet wird, trennen Sie es nach dem Gebrauch von der Stromversorgung. Die Nähe zum Wasser stellt ein Risiko dar, sogar wenn das Gerät abgeschaltet ist.
- WARNUNG: Verwenden Sie das Gerät nicht in der Nähe von Badewannen, Duschen, Waschbecken oder sonstigen Behältern mit Wasser.
- Ziehen Sie nach jedem Gebrauch den Netzstecker aus der Steckdose.
- Um Gefährdungen zu vermeiden, darf ein defektes Netzkabel nur von einem Philips Service-Center, einer von Philips autorisierten Werkstatt oder einer ähnlich qualifizierten Person durch ein Original-Ersatzkabel ersetzt werden.
- Dieses Gerät kann von Kindern ab 8 Jahren und Personen mit verringerten physischen, sensorischen oder psychischen Fähigkeiten oder Mangel an Erfahrung und Kenntnis verwendet werden, wenn sie bei der Verwendung beaufsichtigt werden oder Anweisung zum sicheren Gebrauch des Geräts erhalten und die Gefahren verstanden haben.
- Kinder dürfen nicht mit dem Gerät spielen.
- Die Reinigung und Wartung darf nicht von Kindern ohne Aufsicht durchgeführt werden.
- Ziehen Sie nach der Verwendung nicht am Netzkabel. Ziehen Sie stattdessen am Netzstecker, um das Gerät von der Stromversorgung zu trennen.
- Bevor Sie das Gerät an eine Steckdose anschließen, überprüfen Sie, ob die auf dem Gerät angegebene Spannung mit der Netzspannung vor Ort übereinstimmt.
- Verwenden Sie das Gerät nie für andere als in dieser Bedienungsanleitung beschriebene Zwecke.
- Verwenden Sie das Gerät nicht zum Trocknen von Kunsthaar.
- Wenn das Gerät an eine Steckdose angeschlossen ist, lassen Sie es zu keiner Zeit unbeaufsichtigt.
- Verwenden Sie niemals Zubehör oder Teile, die von Drittherstellern stammen bzw. nicht von Philips empfohlen werden. Wenn Sie diese(s) Zubehör oder Teile verwenden, erlischt Ihre Garantie.
- Wickeln Sie das Netzkabel nicht um das Gerät.
- Lassen Sie das Gerät abkühlen, bevor Sie es wegräumen.
- Geben Sie acht bei der Verwendung des Geräts, da es äußerst heiß sein könnte. Halten Sie nur den Griff, da die anderen Teile heiß sind, und vermeiden Sie Kontakt mit der Haut.
- Stellen Sie das Gerät immer mit dem Ständer auf eine hitzebeständige, stabile ebene Fläche. Der heiße Heizplatten/ der heiße Lockenstab sollte(n) nie die Oberfläche oder anderes brennbares Material berühren.
- Achten Sie darauf, dass das Netzkabel nicht mit den heißen Teilen des Geräts in Berührung kommt.
- Halten Sie das eingeschaltete Gerät fern von leicht entzündbaren Gegenständen und Materialien.
- Bedecken Sie das heiße Gerät niemals mit Handtüchern, Kleidungsstücken oder anderen Gegenständen.
- Verwenden Sie das Gerät nur an trockenem Haar.
- Bedienen Sie das Gerät nicht mit nassen Händen.
- Halten Sie die Heizplatten/ den Lockenstab sauber und frei von Staub sowie von Stylingprodukten, wie Schaumfestiger, Styling-Spray, Gel. Verwenden Sie das Gerät nie in Kombination mit Stylingprodukten.
- Die Heizplatten/der Lockenstab verfügen über eine Beschichtung. Diese Beschichtung nutzt sich im Laufe der Zeit ab. Dies hat jedoch keinerlei Einfluss auf die Leistung des Geräts.
- Bei Anwendung mit getöntem oder gefärbtem Haar können sich die Heizplatten/kann sich der Lockenstab möglicherweise verfärben.
- Geben Sie das Gerät zur Überprüfung bzw. Reparatur stets an ein von Philips autorisiertes Service-Center. Eine Reparatur durch unqualifizierte Personen kann zu einer hohen Gefährdung für den Verbraucher führen.
- Führen Sie keine Metallgegenstände in die Öffnungen ein, da dies zu Stromschlägen führen kann.

Elektromagnetische Felder (EMF)

Dieses Philips Gerät erfüllt sämtliche Normen und Regelungen bezüglich der Exposition in elektromagnetischen Feldern.

Umgebung

Dieses Symbol bedeutet, dass das Produkt nicht mit dem normalen Hausmüll entsorgt werden kann (2012/19/EU). Befolgen Sie die örtlichen Bestimmungen zur getrennten Entsorgung von elektrischen und elektronischen Produkten. Eine ordnungsgemäße Entsorgung hilft, negative Auswirkungen auf Umwelt und Gesundheit zu vermeiden.

2 Einführung

Machen Sie sich bereit, und probieren Sie verschiedene glamouröse Styles aus, perfektionieren Sie Ihre Styles oder frischen Sie sie auf. Egal, ob täglich perfekt glänzend, glatt, voluminös, lockig, hochgesteckt, offen oder andere Styles – mit dem neuen **Philips Multistyler** können Sie über 15 Styles kreieren. Das vielseitige Stylinggerät verfügt über 3 Aufsätze: Haarglätter, Lockenzange und Stylingbürste mit Heizborsten. Dazu gehört eine große Auswahl an Zubehör wie z. B. Haarspangen und -klammern oder Haargummis und -schlaufen.

Ein vielseitiges Styling-Talent: einfache OneClick-Entriegelung für alle Aufsätze, professionelle Temperatureinstellungen bis zu 210 Grad, schnelle Aufwärmzeit von nur 45 Sekunden, Bereitschaftsanzeige mit automatischer Abschaltfunktion und Premium-Keramikbeschichtung. Außerdem ist eine Styling-Anleitung mit Schritt-für-Schritt-Anweisungen enthalten, sodass Sie viele Looks ausprobieren und perfektionieren können. Auf die Plätze, fertig, Style. Benutzen Sie den neuen Philips Multistyler mit Styling-Anleitung, experimentieren und beeindrucken Sie mit Ihren Styles!

3 Haarstyling

Hinweis: Wechseln Sie die Styling-Aufsätze nicht, wenn sie heiß sind. Wechseln Sie sie nur, wenn das Gerät abgekühlt ist.

Wählen Sie je nach gewünschtem Look einen entsprechenden Aufsatz und die passende Temperatureinstellung aus.

Look	Aufsatz	Temperaturein-stellungen
Feste/ weiche Locken	Lockenaufsätze (⑨)	≀ -180°C ≀≀ -210°C
Glattes Styling	Glätteraufsatz (⑧)	≀ -180°C ≀≀ -200°C
Luxuriöses Volumen	Heizbürstenaufsatz (⑫)	≀ -160°C ≀≀ -180°C

Vor dem Stylen (Abb. 2)

1 Stellen Sie sicher, dass der Hebel (⑥) des Aufsatzes zur Verriegelungstaste (②) oben am Griff (①) zeigt.
2 Schieben Sie einen passenden Aufsatz auf den Styler (①).
   - Um den Aufsatz zu entfernen, drücken Sie auf beiden Seiten des Griffs auf die Verriegelungstaste (②). Entfernen Sie den Aufsatz nur, wenn das Gerät und der Aufsatz abgekühlt sind.
3 Verbinden Sie das Netzkabel mit einer Steckdose.
4 Stellen Sie auf ≀ für eine niedrige Temperatur und auf ≀≀ für eine hohe Temperatur.
   ↪ Die Betriebsanzeige (③) leuchtet auf und beginnt zu blinken.
   ↪ Wenn die Anzeige nicht mehr blinkt, ist das Gerät betriebsbereit.
5 Legen Sie das Gerät in der Aufheizphase auf eine hitzebeständige Oberfläche.
6 Kämmen Sie Ihr Haar, und unterteilen Sie es in Strähnen, die höchstens 2 cm breit sind.

Stylen von festen/weichen Locken (Abb. 4)

1 Wählen Sie den Lockenaufsatz (⑨) für natürliche und moderne Locken.
2 Drücken Sie auf den Hebel (⑥), um den Clip (⑩) zu öffnen, und legen Sie eine Haarsträhne zwischen Clip und Lockenstab (⑪).
3 Lassen Sie den Hebel los, und ziehen Sie den Lockenstab bis zu den Spitzen.
4 Halten Sie den Lockenstab an der kalten Spitze (⑨) und dem Griff (①). Wickeln Sie die Haarsträhne anschließend von den Spitzen bis zum Haaransatz fortlaufend um den Lockenstab.
5 Halten Sie den Lockenstab maximal 15 Sekunden in dieser Position. Wickeln Sie die Haarsträhne wieder so weit ab, dass sich der Clip mit dem Hebel öffnen lässt.
6 Um Ihr restliches Haar zu glätten, wiederholen Sie die Schritte 2 bis 5.

Glattes Styling kreieren (Abb. 5)

1 Wählen Sie den Glätteraufsatz (⑧).
2 Drücken Sie auf den Hebel (⑥), um den Aufsatz zu öffnen, und legen Sie eine Haarsträhne zwischen die Glätterplatten.
3 Führen Sie das Gerät in einer einzigen Bewegung ohne Unterbrechung (min. 5 Sekunden) langsam vom Haaransatz bis zu den Spitzen. So schützen Sie das Haar vor Überhitzung und Knoten.
4 Um Ihr restliches Haar zu stylen, wiederholen Sie die Schritte 2 bis 3.

Luxuriöses Volumen kreieren (Abb. 6)

Hinweis: Berühren Sie die Warmluftbürste nicht an borstenlosen Stellen, da sie heiß ist.

1 Wählen Sie den Bürstenaufsatz (⑫).
2 Bürsten Sie mit der Heizbürste durch Ihre Haare für mehr Volumen im Haar.
3 Um Wellen zu kreieren, nehmen Sie eine Haarsträhne, und wickeln Sie die Haarenden um den Lockenstab. Halten Sie die Bürste 10 bis 15 Sekunden in dieser Position, und entfernen Sie sie dann aus dem Haar.
4 Wiederholen Sie die Schritte 2 bis 3 für den restlichen Teil Ihrer Haare.

Hinweis: Das Gerät ist mit einer automatischen Abschaltung ausgestattet. Nach 60 Minuten schaltet sich das Gerät automatisch aus.

Nach der Verwendung:

1 Schalten Sie das Gerät aus, und ziehen Sie den Netzstecker aus der Steckdose.
2 Legen Sie das Gerät auf eine hitzebeständige Unterlage, und lassen Sie es abkühlen.
3 Entfernen Sie Haare und Staub vom Gerät und den Aufsätzen.
4 Reinigen Sie das Gerät und die Aufsätze mit einem feuchten Tuch.
5 Bewahren Sie das Gerät an einem sicheren, trockenen und staubfreien Ort auf. Sie können das Gerät auch an der Aufhängeöse aufhängen (⑤).

Tipps und Tricks:

- Verwenden Sie das Gerät für ein optimales Ergebnis nur mit komplett trockenen Haaren.
- Bei längeren Haaren und/oder zum Stylen von definierteren Locken sollten Sie dünnere Strähnen verwenden.
- Drücken Sie die Enden der Glätterplatten während des Glättens (⑦) vorsichtig zusammen, um noch bessere Ergebnisse zu erhalten.
- Geben Sie für langanhaltende Ergebnisse etwas Haarspray auf Ihr Haar.

4 Garantie und Kundendienst

Benötigen Sie weitere Informationen, z. B. zu einem Ersatz eines Aufsatzes, oder treten Probleme auf, besuchen Sie die Philips Website unter www.philips.com/support, oder setzen Sie sich mit dem Philips Service-Center in Ihrem Land in Verbindung (Telefonnummer siehe Garantieschrift). Sollte es in Ihrem Land kein Service-Center geben, wenden Sie sich bitte an Ihren lokalen Philips Händler.

Ελληνικά

Συγχαρητήρια για την αγορά σας και καλωσορίσατε στη Philips! Για να επωφεληθείτε πλήρως από την υποστήριξη που παρέχει η Philips, καταχωρήστε το προϊόν σας στην ιστοσελίδα www.philips.com/welcome.

1 Σημαντικό

Διαβάστε το παρόν εγχειρίδιο χρήσης προτού χρησιμοποιήσετε τη συσκευή και κρατήστε το για μελλοντική αναφορά.

- ΠΡΟΕΙΔΟΠΟΙΗΣΗ: Μην χρησιμοποιείτε αυτή τη συσκευή κοντά σε νερό.
- Όταν χρησιμοποιείτε τη συσκευή στο μπάνιο, αποσυνδέετέ την από την πρίζα μετά τη χρήση καθώς η εγγύτητα με νερό αποτελεί κίνδυνο ακόμα και όταν η συσκευή είναι απενεργοποιημένη.
- ΠΡΟΕΙΔΟΠΟΙΗΣΗ: Μην χρησιμοποιείτε αυτή τη συσκευή κοντά σε μπανιέρες, ντουζιέρες, νιπτήρες ή άλλου είδους δοχεία που περιέχουν νερό.
- Αποσυνδέετε πάντα τη συσκευή από την πρίζα μετά από κάθε χρήση.
- Αν το καλώδιο υποστεί φθορά, θα πρέπει να αντικατασταθεί από ένα κέντρο επισκευών εξουσιοδοτημένο από τη Philips ή από εξίσου εξειδικευμένα άτομα προς αποφυγή κινδύνου.
- Αυτή η συσκευή μπορεί να χρησιμοποιηθεί από παιδιά από 8 ετών και πάνω και από άτομα με περιορισμένες σωματικές, αισθητήριες ή διανοητικές ικανότητες ή από άτομα χωρίς εμπειρία και γνώση, με την προϋπόθεση ότι τη χρησιμοποιούν υπό επιτήρηση ή ότι έχουν λάβει οδηγίες σχετικά με την ασφαλή χρήση της συσκευής και κατανοούν τους ενεχόμενους κινδύνους.
- Τα παιδιά δεν πρέπει να παίζουν με τη συσκευή.
- Τα παιδιά δεν πρέπει να καθαρίζουν και να συντηρούν τη συσκευή χωρίς επιτήρηση.

- Μετά τη χρήση, μην τραβάτε το καλώδιο από την πρίζα. Να αποσυνδέετε πάντα τη συσκευή από την πρίζα κρατώντας την από το βύσμα.
- Προτού συνδέσετε τη συσκευή, βεβαιωθείτε ότι η τάση που αναγράφεται στη συσκευή αντιστοιχεί στην τοπική τάση ρεύματος.
- Μην χρησιμοποιείτε τη συσκευή για κανένα άλλο σκοπό εκτός από αυτόν που περιγράφεται στο παρόν εγχειρίδιο.
- Μην χρησιμοποιείτε τη συσκευή σε τεχνητά μαλλιά.
- Όταν η συσκευή είναι συνδεδεμένη στην πρίζα, μην την αφήνετε χωρίς παρακολούθηση.
- Μην χρησιμοποιείτε ποτέ εξαρτήματα ή μέρη από άλλους κατασκευαστές ή που η Philips κατηγορηματικά δεν συνιστά. Εάν χρησιμοποιήσετε τέτοια εξαρτήματα ή μέρη, η εγγύησή σας καθίσταται άκυρη.
- Μην τυλίγετε το καλώδιο γύρω από τη συσκευή.
- Περιμένετε έως ότου κρυώσει η συσκευή για να την αποθηκεύσετε.
- Να χρησιμοποιείτε τη συσκευή με πολλή προσοχή, καθώς μπορεί να αναπτύξει ιδιαίτερα υψηλή θερμοκρασία. Να κρατάτε μόνο τη λαβή, καθώς τα υπόλοιπα μέρη είναι ζεστά, και να αποφεύγετε την επαφή με την επιδερμίδα.
- Να τοποθετείτε πάντα τη συσκευή με τη βάση της σε μια επίπεδη, σταθερή επιφάνεια που είναι ανθεκτική στη θερμότητα. Οι καυτές πλάκες/το σώμα δεν πρέπει να έρχονται σε επαφή με την επιφάνεια ή με οποιοδήποτε άλλο εύφλεκτο υλικό.
- Μην αφήνετε το καλώδιο να έρθει σε επαφή με τα ζεστά μέρη της συσκευής.
- Όταν η συσκευή είναι ενεργοποιημένη, κρατήστε τη μακριά από εύφλεκτα αντικείμενα και υλικά.
- Ποτέ μην καλύπτετε τη συσκευή με οτιδήποτε (π.χ. πετσέτα ή ρούχα) όταν είναι ζεστή.
- Χρησιμοποιείτε τη συσκευή μόνο σε στεγνά μαλλιά.
- Μην χρησιμοποιείτε τη συσκευή με βρεγμένα χέρια.
- Να διατηρείτε τις πλάκες/το σώμα της συσκευής καθαρά, χωρίς σκόνη και υπολείμματα από προϊόντα φορμαρίσματος όπως αφρό, σπρέι και τζελ. Μην χρησιμοποιείτε ποτέ τη συσκευή σε συνδυασμό με προϊόντα φορμαρίσματος.
- Οι πλάκες/το σώμα της συσκευής έχουν επικάλυψη. Η επίστρωση μπορεί να φθαρεί με το πέρασμα του χρόνου. Ωστόσο, το φαινόμενο αυτό δεν επηρεάζει την απόδοση της συσκευής.
- Αν η συσκευή χρησιμοποιηθεί σε βαμμένα μαλλιά, ενδέχεται να εμφανιστούν κηλίδες στις πλάκες/στο σώμα.
- Για έλεγχο ή επισκευή της συσκευής, να απευθύνεστε πάντα σε ένα εξουσιοδοτημένο κέντρο επισκευών της Philips. Η επισκευή από μη εξουσιοδοτημένα άτομα μπορεί να αποβεί άκρως επικίνδυνη για το χρήστη.
- Για να αποφύγετε τον κίνδυνο ηλεκτροπληξίας, μην τοποθετείτε μεταλλικά αντικείμενα στα ανοίγματα.

Ηλεκτρομαγνητικά πεδία (EMF)

Η συγκεκριμένη συσκευή της Philips συμμορφώνεται με όλα τα ισχύοντα πρότυπα και τους κανονισμούς σχετικά με την έκθεση σε ηλεκτρομαγνητικά πεδία.

Περιβάλλον

Αυτό το σύμβολο υποδεικνύει ότι το παρόν προϊόν δεν πρέπει να απορριφθεί μαζί με τα συνηθισμένα απορρίμματα του σπιτιού σας (2012/19/ΕΕ). Ακολουθήστε τους κανονισμούς της χώρας σας για την ξεχωριστή συλλογή των ηλεκτρικών και ηλεκτρονικών προϊόντων. Η σωστή απόρριψη συμβάλλει στην αποφυγή αρνητικών επιπτώσεων για το περιβάλλον και την ανθρώπινη υγεία.

2 Εισαγωγή

Ετοιμαστείτε να ανανεώσετε, να τελειοποιήσετε και να δοκιμάσετε διάφορα εκθαμβωτικά χτενίσματα. Για καθημερινά λουκ μέχρι άψογα λεία και ίσια μαλλιά ή μαλλιά με όγκο, μπούκλες, πιασμένα μαλλιά, κοτσίδες και άλλα χτενίσματα - δημιουργήστε περισσότερα από 15 στυλ με το νέο **Philips Multistyler**. Αυτή η πρακτική συσκευή φορμαρίσματος διαθέτει τρία εξαρτήματα: ισιωτή, λαβίδα κατσαρώματος και θερμαινόμενη βούρτσα φορμαρίσματος μαζί με διάφορα άλλα αξεσουάρ για τα μαλλιά, όπως κλιπ, φουρκέτες, κορδέλες και λαστιχάκια.

Με το εύχρηστο κουμπί απασφάλισης OneClick για όλα τα εξαρτήματα, επαγγελματικές ρυθμίσεις θερμοκρασία έως 210 βαθμών, γρήγορη θέρμανση 45 δευτερολέπτων, ένδειξη ετοιμότητας χρήσης με αυτόματη λειτουργία απενεργοποίησης και κεραμικές επιστρώσεις υψηλής ποιότητας, ποτέ δεν είχατε στο παρελθόν τόσες επιλογές φορμαρίσματος με μια συσκευασία. Περιλαμβάνει ακόμη οδηγό χτενισμάτων, με λεπτομερείς οδηγίες για να δοκιμάσετε και να τελειοποιήσετε μια μεγάλη ποικιλία λουκ. Έτοιμοι; Ρυθμίστε τη συσκευή και ξεκινήστε. Ήρθε η στιγμή να πειραματιστείτε και να εντυπωσιάσετε με τα διάφορα στυλ σας χρησιμοποιώντας τη νέα συσκευή Philips Multistyler και τον οδηγό χτενισμάτων!

3 Φορμάρισμα

Σημείωση: Μην αλλάζετε τα εξαρτήματα φορμαρίσματος όταν η συσκευή είναι ζεστή. Αλλάξτε τα εξαρτήματα φορμαρίσματος μόνο όταν η συσκευή κρυώσει.

Επιλέξτε ένα κατάλληλο εξάρτημα και τις ρυθμίσεις θερμοκρασίας για το στυλ που θέλετε.

Στυλ μαλλιών	Εξάρτημα	Ρυθμίσεις θερμοκρασίας
Σφιχτές/χαλαρές μπούκλες	Εξάρτημα κατσαρώματος (⑨)	≀ -180°C ≀≀ -210°C
Ολόισια, λεία μαλλιά	Εξάρτημα ισιώματος (⑧)	≀ -180°C ≀≀ -200°C
Πλούσιος όγκος	Εξάρτημα θερμαινόμενης βούρτσας (⑫)	≀ - 160°C ≀≀ - 180°C

Πριν ξεκινήσετε το φορμάρισμα των μαλλιών σας (Εικ. 2)

1 Βεβαιωθείτε ότι ο μοχλός (⑥) του εξαρτήματος είναι στραμμένος προς το κουμπί ξεκλειδώματος (②) στην επάνω πλευρά της λαβής (①).
2 Συνδέστε το κατάλληλο εξάρτημα στη λαβή (①).
  - Για να αφαιρέσετε το εξάρτημα, πατήστε και τα δύο κουμπιά ξεκλειδώματος (②) στις δύο πλευρές της λαβής. Αφαιρέστε το εξάρτημα μόνο όταν κρυώσουν τόσο η συσκευή όσο και το εξάρτημα.
3 Βάλτε το βύσμα σε μια υποδοχή τροφοδοσίας ρεύματος.
4 Σύρετε στο ≀ για ρύθμιση χαμηλής θερμοκρασίας και ≀≀ για ρύθμιση υψηλής θερμοκρασίας.
  ↪ Η ενδεικτική λυχνία λειτουργίας (③) ανάβει και αρχίζει να αναβοσβήνει.
  ↪ Η συσκευή θα είναι έτοιμη για χρήση αφού σταματήσει να αναβοσβήνει η λυχνία.
5 Τοποθετήστε τη συσκευή πάνω σε μια επιφάνεια ανθεκτική στη θερμότητα, ενώ θερμαίνεται.
6 Χτενίστε τα μαλλιά σας και χωρίστε τα σε μικρές τούφες όχι μεγαλύτερες από 2 εκ.

Δημιουργήστε σφιχτές/χαλαρές μπούκλες (Εικ.4)

1 Επιλέξτε το εξάρτημα κατσαρώματος (⑨) για να δημιουργήσετε φυσικές και μοντέρνες μπούκλες.
2 Πιέστε το μοχλό (⑥) για να ανοίξετε το κλιπ (⑩) και τοποθετήστε μια τούφα μαλλιών ανάμεσα στο κλιπ και στο σώμα (⑪).
3 Απελευθερώστε το μοχλό και σύρετε τον κύλινδρο μέχρι τις άκρες των μαλλιών.
4 Κρατήστε το κρύο άκρο (⑨) και τη λαβή (①). Στη συνέχεια, περιστρέψτε την τούφα γύρω από το σώμα, από τις άκρες μέχρι τη ρίζα με συνεχόμενη κίνηση.
5 Κρατήστε το σώμα σε αυτή τη θέση έως και 15 δευτερόλεπτα. Ξετυλίξτε την τούφα μέχρι να μπορέσετε να ανοίξετε ξανά το κλιπ με το μοχλό.
6 Για να φορμάρετε και τα υπόλοιπα μαλλιά, επαναλάβετε τα βήματα 2 έως 5.

Δημιουργήστε ολόισια, λεία μαλλιά (Εικ.5)

1 Επιλέξτε το εξάρτημα ισιώματος (⑧).
2 Πατήστε το μοχλό (⑥) για να ανοίξετε το εξάρτημα και τοποθετήστε μια τούφα μαλλιών ανάμεσα στις πλάκες ισιώματος.
3 Γλιστρήστε τη συσκευή κατά μήκος των μαλλιών σας με μία κίνηση (μεγ. για 5 δευτερόλεπτα) από τις ρίζες ως τις άκρες, χωρίς να σταματήσετε καθόλου, ώστε να αποφύγετε την υπερθέρμανση και τις τσακισμένες τρίχες.
4 Για να φορμάρετε και τα υπόλοιπα μαλλιά, επαναλάβετε τα βήματα 2-3.

Δημιουργήστε πλούσιο όγκο (Εικ.6)

Σημείωση: Μην αγγίζετε το σώμα στα σημεία όπου δεν υπάρχουν τρίχες, γιατί είναι ζεστό.

1 Επιλέξτε το εξάρτημα ζεστής βούρτσας (⑫).
2 Βουρτσίστε τα μαλλιά με τη ζεστή βούρτσα για να δημιουργήσετε κίνηση.
3 Για να γυρίσετε τις άκρες, πάρτε μια τούφα και τυλίξτε τις άκρες των μαλλιών γύρω από το σώμα. Κρατήστε τη βούρτσα σε αυτή τη θέση για 10-15 δευτερόλεπτα και στη συνέχεια αφαιρέστε τη από τα μαλλιά σας.
4 Επαναλάβετε τα βήματα 2 και 3 στα υπόλοιπα μαλλιά, ανάλογα με το γούστο σας.

Σημείωση: Η συσκευή διαθέτει λειτουργία αυτόματης απενεργοποίησης. Μετά από 60 λεπτά, η συσκευή απενεργοποιείται αυτόματα.

Μετά τη χρήση:

1 Απενεργοποιήστε τη συσκευή και βγάλτε την από την πρίζα.
2 Τοποθετήστε την σε μια θερμοανθεκτική επιφάνεια μέχρι να κρυώσει.
3 Αφαιρέστε τις τρίχες και τη σκόνη από τη συσκευή και τα εξαρτήματα.
4 Καθαρίστε τη συσκευή και τα εξαρτήματα με ένα νωπό πανί.
5 Διατηρήστε τη συσκευή σε ασφαλές και ξηρό μέρος, προστατευμένο από τη σκόνη. Μπορείτε επίσης να την κρεμάσετε από το γαντζάκι (⑤).

Συμβουλές και κόλπα:

- Για βέλτιστα αποτελέσματα, απλώς χρησιμοποιήστε τη συσκευή σε εντελώς στεγνά μαλλιά.
- Χρησιμοποιήστε μικρότερες τούφες για μεγαλύτερα μήκη μαλλιών ή/και για να δημιουργήσετε πιο έντονες μπούκλες.
- Για καλύτερα αποτελέσματα ισιώματος, πιέστε απαλά τα άκρα των πλακών ισιώματος (⑦) κατά το ίσιωμα.
- Χρησιμοποιήστε ένα προϊόν σε σπρέι για να διατηρήσετε τα αποτελέσματα του φορμαρίσματος για μεγάλο χρονικό διάστημα.

4 Εγγύηση και σέρβις

Αν χρειάζεστε πληροφορίες π.χ. για την αντικατάσταση κάποιου εξαρτήματος ή αν αντιμετωπίζετε κάποιο πρόβλημα, επισκεφθείτε τον ιστότοπο της Philips στη διεύθυνση www.philips.com/support ή επικοινωνήστε με το Τμήμα Εξυπηρέτησης Πελατών της Philips στη χώρα σας (θα βρείτε το τηλέφωνο στο φυλλάδιο της διεθνούς εγγύησης). Αν δεν υπάρχει Κέντρο Εξυπηρέτησης Καταναλωτών της Philips στη χώρα σας, απευθυνθείτε στον τοπικό αντιπρόσωπο της Philips.

Español

Le felicitamos por su compra y le damos la bienvenida a Philips. Para poder beneficiarse por completo de la asistencia que ofrece Philips, registre el producto en www.Philips.com/welcome.

1 Importante

Antes de usar el aparato, lea atentamente este manual de usuario y consérvelo por si necesitara consultarlo en el futuro.

- ADVERTENCIA: No utilice este aparato cerca del agua.
- Si utiliza el aparato en el cuarto de baño, desenchúfelo después de usarlo. La proximidad de agua representa un riesgo, aunque el aparato esté apagado.
- ADVERTENCIA: No utilice este aparato cerca del agua ni cerca de bañeras, duchas, cubetas u otros recipientes que contengan agua.
- Desenchufe siempre el aparato después de usarlo.
- Si el cable de alimentación está dañado, debe ser sustituido por Philips o por un centro de servicio autorizado por Philips, con el fin de evitar situaciones de peligro.
- Este aparato puede ser usado por niños a partir de ocho años, por personas con capacidad física, psíquica o sensorial reducida y por quienes no tengan los conocimientos y la experiencia necesarios siempre que lo hagan bajo supervisión o hayan recibido instrucciones sobre cómo utilizar el aparato de forma segura y conozcan los riesgos que conlleva su uso.
- No permita que los niños jueguen con el aparato.
- Los niños no deben llevar a cabo la limpieza ni el mantenimiento a menos que lo hagan bajo supervisión.
- No tire del cable de alimentación después de cada uso. Desenchufe siempre el aparato sujetándolo por la clavija.
- Antes de enchufar el aparato, compruebe que el voltaje indicado en el mismo se corresponde con el voltaje de la red eléctrica local.
- No utilice este aparato para otros fines distintos a los descritos en este manual.
- No utilice el aparato sobre cabello artificial.
- Nunca deje el aparato sin vigilancia cuando esté enchufado a la red eléctrica.
- No utilice nunca accesorios ni piezas de otros fabricantes o que Philips no recomiende específicamente. Si lo hace, quedará anulada su garantía.
- No enrolle el cable de alimentación alrededor del aparato.
- Espere a que se enfríe el aparato antes de guardarlo.
- Preste total atención cuando utilice el aparato, ya que puede estar muy caliente. Agarre solo el mango, ya que el resto de piezas están calientes, y evite el contacto con al piel.
- Coloque siempre el aparato con el soporte sobre una superficie plana, estable y resistente al calor. Las placas de calentamiento o el cilindro caliente nunca deben tocar superficies ni otros materiales inflamables.
- Evite que el cable de alimentación entre en contacto con las piezas calientes del aparato.
- Mantenga el aparato lejos de objetos y materiales inflamables mientras esté encendido.
- Nunca cubra el aparato (por ejemplo, con una toalla o ropa) mientras esté caliente.
- Utilice el aparato sólo sobre el pelo seco.
- No utilice el aparato con las manos mojadas.
- Mantenga las placas de calentamiento o el cilindro limpios y sin polvo ni productos para moldear el pelo, tales como espuma moldeadora, laca o gel. Nunca utilice el aparato junto con productos para moldear.
- Las placas de calentamiento o el cilindro tienen un revestimiento. Este revestimiento se puede desgastar lentamente con el tiempo. No obstante, esto no afecta al rendimiento del aparato.
- Si se utiliza el aparato con cabello teñido, las placas de calentamiento o el cilindro pueden mancharse.
- Lleve siempre el aparato a un centro de servicio autorizado por Philips para su comprobación y reparación. Las reparaciones llevadas a cabo por personal no cualificado pueden dar lugar a situaciones extremadamente peligrosas para el usuario.
- Para evitar descargas eléctricas, no introduzca objetos metálicos por las aberturas.

Campos electromagnéticos (CEM)

Este aparato de Philips cumple los estándares y las normativas aplicables sobre exposición a campos electromagnéticos.

Medioambiente

Este símbolo significa que este producto no debe desecharse con la basura normal del hogar (2012/19/UE). Siga la normativa de su país con respecto a la recogida de productos eléctricos y electrónicos. El correcto desecho de los productos ayuda a evitar consecuencias negativas para el medioambiente y la salud humana.

2 Introducción

Prepárese para renovar, perfeccionar y probar una amplia variedad de peinados. Desde peinados para el día a día hasta cabello perfectamente brillante, liso, con volumen, rizado, recogido, semirrecogido y mucho más. Cree más de 15 peinados con el nuevo **moldeador multiestilo de Philips**. Este versátil aparato incluye una plancha, una tenacilla y un cepillo caliente con púas, además de una amplia variedad de accesorios como pinzas, horquillas, gomillas y otras sujeciones.

Con accesorios de extracción fácil gracias a la tecnología OneClick, ajustes de temperatura profesionales de hasta 210 grados, un calentamiento rápido de 45 segundos, un indicador de listo para usar con apagado automático y unos revestimientos de cerámica de primera calidad, nunca una sola caja había contenido tantas posibilidades de peinado. También le ofrecemos una guía de peinados en la que podrá encontrar instrucciones paso a paso que le permitirán probar y perfeccionar una amplia variedad de peinados. Ajuste de estilo rápido. Experimente nuevos peinados y cause sensación con el nuevo moldeador multiestilo de Philips y la guía de peinados.

3 Cómo dar forma al cabello

Nota: No cambie los accesorios de peinado si el aparato está caliente. Cambie los accesorios de peinado únicamente cuando se haya enfriado el aparato.

Seleccione el accesorio y los ajustes de temperatura adecuados para el estilo de peinado que desee.

Peinado	Accesorio	Ajustes de temperatura
Rizos marcados o sueltos	Accesorio para rizos (⑨)	≀ -180 °C ≀≀ -210 °C
Liso elegante	Accesorio para alisar (⑧)	≀ -180 °C ≀≀ -200 °C
Gran volumen	Accesorio de cepillo caliente (⑫)	≀ - 160 °C ≀≀ - 180 °C

Antes de moldear el cabello (Fig. 2)

1 Asegúrese de que la palanca (⑥) del accesorio apunte hacia el botón de desbloqueo (②) situado en la parte superior del mango (①).
2 Inserte el accesorio adecuado en el mango (①).
  - Para retirar el accesorio, pulse los dos botones de desbloqueo (②) situados a los laterales del mango. Retire el accesorio únicamente cuando el aparato y el accesorio se hayan enfriado.
3 Enchufe la clavija a una toma de corriente.
4 Deslice el botón hacia la posición ≀ para una temperatura baja y hacia ≀≀ para una temperatura alta.
  ↪ El indicador del encendido (③) se enciende y empieza a parpadear.
  ↪ El aparato estará listo para usarse cuando se detenga el parpadeo.
5 Coloque el aparato sobre una superficie resistente al calor cuando se esté calentando.
6 Peine el pelo y divídalo en pequeñas secciones no más anchas de 2 cm.

Cómo crear rizos marcados o sueltos (Fig. 4)

1 Seleccione el accesorio para rizos (⑨) para conseguir unos rizos modernos y naturales.
2 Presione la palanca (⑥) para abrir el clip (⑩) y coloque un mechón entre el cilindro y la pinza (⑪).
3 Suelte la palanca y deslice el cilindro hasta la punta del cabello.
4 Sujete el extremo de la punta fría (⑨) y el mango (①). A continuación, enrolle el mechón de pelo alrededor del cilindro de la punta a la raíz con un movimiento continuo.
5 Mantenga el cilindro en esa posición durante un máximo de 15 segundos. A continuación, desenrolle el mechón de pelo hasta que pueda abrir la pinza de nuevo con la palanca.
6 Para moldear el pelo restante, repita los pasos del 2 al 5.

Cómo conseguir un liso elegante (Fig.5)

1 Seleccione el accesorio para alisar (⑧).
2 Presione la palanca (⑥) para abrir el accesorio y coloque un mechón entre las placas alisadoras.
3 Deslice la plancha lentamente hacia abajo toda la longitud del pelo en un solo movimiento de la raíz a las puntas durante un máximo de 5 segundos, sin detenerse para evitar el sobrecalentamiento y los tirones.
4 Para moldear el pelo restante, repita los pasos 2-3.

Cómo conseguir un gran volumen (Fig.6)

Nota: No toque la parte del cilindro que no tiene púas ya que estará muy caliente.

1 Seleccione el accesorio de cepillo caliente (⑫).
2 Utilice el cepillo caliente para crear un efecto de movimiento en el cabello.
3 Para dar forma, separe un mechón de pelo y envuelva las puntas alrededor del cilindro. Mantenga el cepillo en esa posición durante 10 o 15 segundos y después quítelo del pelo.
4 Repita los pasos 2 y 3 en el resto del cabello a su gusto.

Nota: El aparato está equipado con una función de apagado automático. Después de 60 minutos, el aparato se apaga automáticamente.

Después del uso:

1 Apague el aparato y desenchúfelo.
2 Colóquelo en una superficie resistente al calor hasta que se enfríe.
3 Elimine los pelos y el polvo del aparato y de los accesorios.
4 Limpie el aparato y los accesorios con un paño húmedo.
5 Guarde el aparato en un lugar seco, seguro y sin polvo. También puede colgarlo por su anilla (⑤).

Consejos y trucos:

- Para obtener unos resultados óptimos, utilice el aparato solo con el pelo seco.
- Utilice cantidades más pequeñas para cabellos largos y para conseguir rizos más definidos.
- Para obtener un mejor resultado de alisado, junte firmemente las placas del aparato (⑦) durante el alisado.
- Aplique laca tras acabar el peinado para obtener unos resultados duraderos.

4 Garantía y servicio

Si necesita información por ejemplo, sobre la sustitución de una pieza o si tiene algún problema, visite la página Web de Philips en www.philips.com/support o póngase en contacto con el Servicio de Atención al Cliente de Philips en su país (hallará el número de teléfono en el folleto de la garantía). Si no hay servicio de atención al cliente en su país, diríjase al distribuidor Philips local.

Suomi

Olet tehnyt erinomaisen valinnan ostaessasi Philipsin laitteen. Käytä hyväksesi Philipsin tuki ja rekisteröi tuote osoitteessa www.Philips.com/welcome.

1 Tärkeää

Lue tämä käyttöopas ennen laitteen käyttämistä ja säilytä se myöhempää käyttöä varten.

- VAROITUS: Älä käytä laitetta veden lähellä.
- Jos käytät laitetta kylpyhuoneessa, irrota pistoke pistorasiasta käytön jälkeen, sillä laitteessa on jännitettä, vaikka virta olisi katkaistu.
- VAROITUS: Älä käytä laitetta kylpyammeen, suihkun, altaan tai muiden vesiastioiden lähellä.
- Irrota pistoke pistorasiasta aina käytön jälkeen.
- Jos virtajohto on vahingoittunut, vaihdata se oman turvallisuutesi vuoksi Philipsin valtuuttamassa huoltoliikkeessä tai muulla ammattitaitoisella korjaajalla.
- Laitetta voivat käyttää myös yli 8-vuotiaat lapset ja henkilöt, joiden fyysinen tai henkinen toimintakyky on rajoittunut tai joilla ei ole kokemusta tai tietoa laitteen käytöstä, jos heitä on neuvottu laitteen turvallisesta käytöstä tai tarjolla on turvallisen käytön edellyttämä valvonta ja jos he ymmärtävät laitteeseen liittyvät vaarat.
- Lasten ei saa antaa leikkiä laitteella.
- Lasten ei saa antaa puhdistaa tai huoltaa laitetta ilman valvontaa.
- Älä vedä laitteen virtajohdosta laitteen käytön jälkeen. Irrota laitteen pistoke pistorasiasta aina pitämällä kiinni pistokkeesta.
- Varmista ennen laitteen liittämistä, että laitteeseen merkitty jännite vastaa paikallista jännitettä.
- Älä käytä laitetta muuhun kuin tässä oppaassa kuvattuun tarkoitukseen.
- Älä käytä laitetta tekohiuksiin.
- Kun laite on liitetty pistorasiaan, älä jätä sitä ilman valvontaa.
- Älä koskaan käytä muita kuin Philipsin valmistamia tai suosittelemia lisävarusteita tai -osia. Jos käytät muita osia, takuu ei ole voimassa.
- Älä kierrä virtajohtoa laitteen ympärille.
- Anna laitteen jäähtyä ennen säilytykseen asettamista.
- Keskity yksinomaan laitteen käyttöön, kun käytät sitä, koska se voi olla erittäin kuuma. Pidä kiinni vain kahvasta, koska muut osat ovat kuumia. Vältä ihokosketusta.
- Aseta aina laite telineen kanssa lämmönkestävälle, tukevalle ja tasaiselle alustalle. Kuumaa lämpölevyä tai kiharrinosaa ei saa päästää kosketuksiin alustan tai minkään tulenaran materiaalin kanssa.
- Pidä huoli, ettei virtajohto joudu kosketuksiin laitteen kuumien osien kanssa.
- Pidä laite poissa helposti syttyvistä esineistä ja materiaaleista, kun sen virta on kytkettynä.
- Älä peitä laitetta esimerkiksi pyyhkeellä tai vaatteella, kun se on kuuma.
- Käsittele laitteella vain kuivia hiuksia.
- Älä käytä laitetta märillä käsillä.
- Puhdista lämpölevyt ja kiharrinosa säännöllisesti, ettei niihin kerry pölyä ja muotoilutuotteita, kuten muotoiluvaahtoa, hiuslakkaa tai geeliä. Älä koskaan käytä laitetta muotoilutuotteiden kanssa.
- Lämpölevyissä ja kiharrinosassa on pinnoite. Ajan myötä pinnoite saattaa hiljalleen kulua. Tämä ei vaikuta laitteen suorituskykyyn.
- Jos laitteella käsitellään värjättyjä hiuksia, lämpölevyt ja kiharrinosa saattavat värjäytyä.
- Toimita laite vianmääritystä ja korjaamista varten Philipsin valtuuttamaan huoltoliikkeeseen. Asiantuntematon korjaus saattaa aiheuttaa vaaratilanteita laitteen käyttäjälle.
- Älä työnnä laitteen aukkoihin metalliesineitä, ettet saa sähköiskua.

Sähkömagneettiset kentät (EMF)

Tämä Philips-laite vastaa kaikkia sähkömagneettisia kenttiä (EMF) koskevia standardeja ja säännöksiä.

Ympäristö

Tämä merkki tarkoittaa, että tätä tuotetta ei saa hävittää tavallisen kotitalousjätteen mukana (2012/19/EU). Noudata maasi sähkö- ja elektroniikkalaitteiden erillistä keräystä koskevia sääntöjä. Asianmukainen hävittäminen auttaa ehkäisemään ympäristölle ja ihmisille mahdollisesti koituvia haittavaikutuksia.

2 Johdanto

Valmistaudu kokeilemaan monenlaisia upeita kampaustyylejä. Uudella **Philips Multistylerilla** voit luoda helposti yli 15 erilaista tyyliä arkisista upeisiin juhlakampauksiin ja esimerkiksi suoristaa hiuksia, lisätä niihin runsautta, kihartaa niitä, nostaa ne ylös tai laskea ne alas. Tässä monipuolisessa tyylinluojassa on 3 lisäosaa: suoristin, kiharruspihti ja kuumaharjaksinen muotoiluharja sekä monenlaisia lisävarusteita, kuten hiussolkia, -pinnejä ja -lenkkejä.

Kaikissa lisäosissa on helppokäyttöinen OneClick-kiinnitys, niiden ammattilaistason lämpötila-asetukset ulottuvat jopa 210 asteeseen, ne lämpenevät nopeasti 45 sekunnissa ja niissä on valmiusmerkkivalo, automaattinen virrankatkaisu ja laadukkaat keraamiset pinnoitteet. Mukana on myös tyyliopas, joka sisältää yksityiskohtaiset ohjeet, jotta voit helposti kokeilla monenlaisia tyylejä. Valmistaudu monipuoliseen muotoiluun. On aika kokeilla ja vaikuttaa hiustyyleilläsi uuden Philips Multistylerin ja tyylioppaan avulla!

3 Hiusten muotoilu

Huomautus: Älä vaihda muotoiluosia, kun ne ovat kuumia. Vaihda muotoiluosat vasta, kun laite on jäähtynyt.

Valitse sopiva lisäosa ja lämpöasetus haluamasi hiustyylin mukaan.

Kampaus	Lisäosa	Lämpötila-asetukset
Napakat/irtonaiset kiharat	Kiharruslisäosa (⑨)	≀ -180 °C ≀≀ -210 °C
Suora, sileä tyyli	Suoristuslisäosa (⑧)	≀ -180 °C ≀≀ -200 °C
Ylellisen runsas	Kuuma harjalisäosa (⑫)	≀ - 160 °C ≀≀ - 180 °C

Ennen hiusten muotoilua (kuva 2)

1 Varmista, että lisäosan vipu (⑥) osoittaa kahvan päällä (①) olevaa avauspainiketta kohti (②).
2 Napsauta sopiva lisäosa kiinni kahvaan (①).
  - Irrota lisäosa painamalla kahvan vastakkaisilla puolilla olevia avauspainikkeita (②). Irrota lisäosa vasta, kun sekä laite että lisäosa ovat jäähtyneet.
3 Liitä virtapistoke pistorasiaan.
4 Työnnä valitsin kohtaan ≀, jos haluat käyttää matalaa lämpötilaa, ja kohtaan ≀≀, jos haluat käyttää korkeaa lämpötilaa.
  ↪ Virran merkkivalo (③) syttyy ja alkaa vilkkua.
  ↪ Laite on käyttövalmis, kun merkkivalo lakkaa vilkkumasta.
5 Aseta laite lämmönkestävälle alustalle, kun laite kuumenee.
6 Kampaa hiukset ja jaa ne pieniin, enintään 2 cm levyisiin suortuviin.

Napakat/irtonaiset kiharat (kuva 4)

1 Valitse kiharruslisäosa (⑨), kun haluat muotoilla luonnollisia, rentoja kiharoita.
2 Paina vipua (⑥), joka avaa pihdin (⑩), ja aseta hiussuortuva pihdin ja kiharrinosan (⑪) väliin.
3 Vapauta vipu ja liu'uta kiharrinosa hiusten latvoihin saakka.
4 Pidä kiinni kihartimen viileästä kärjestä (⑨) ja kahvasta (①). Kierrä sitten hiussuortuva kiharrinosan ympärille latvoista juuriin jatkuvin liikkein.
5 Pidä kiharrinosaa paikallaan enintään 15 sekuntia. Kierrä hiussuortuvaa auki, kunnes voit avata pihdin painamalla vipua.
6 Muotoile loput hiukset toistamalla vaiheita 2–5.

Suora ja sileä tyyli (kuva 5)

1 Valitse suoristuslisäosa (⑧).
2 Avaa lisäosa vivulla (⑥) ja aseta hiussuortuva suoristuslevyjen väliin.
3 Vedä hiusmuotoilijaa hiusten juurista latvoihin asti yhtäjaksoisesti (enintään 5 sekunnin ajan) niin, etteivät hiukset kuumene liikaa eikä niihin muodostu taitoksia.
4 Muotoile loput hiukset toistamalla vaiheita 2–3.

Ylellisen runsas kampaus (kuva 6)

Huomautus: Älä kosketa kiharrinosan harjaksetonta kohtaa, koska se on kuuma.

1 Valitse kuuma harjalisäosa (⑫).
2 Lisää hiuksiin liikettä harjaamalla hiuksia kuumentuneella harjalla.
3 Voit tehdä kiharoita kiertämällä hiussuortuvan pään harjaosan ympärille. Pidä harjaa paikallaan 10–15 sekuntia ja irrota se sitten hiuksistasi.
4 Käsittele kaikki hiukset haluamallasi tavalla toistamalla vaiheita 2 ja 3.

Huomautus: Laitteessa on automaattinen virrankatkaisutoiminto. Laitteen virta katkeaa automaattisesti 60 minuutin kuluttua.

Käytön jälkeen:

1 Katkaise laitteesta virta ja irrota pistoke pistorasiasta.
2 Anna sen jäähtyä lämmönkestävällä alustalla.
3 Poista hiukset ja pöly laitteesta ja sen lisäosista.
4 Puhdista laite ja sen lisäosat kostealla liinalla.
5 Säilytä laitetta turvallisessa, kuivassa ja pölyttömässä paikassa. Laitteen voi myös asettaa roikkumaan ripustuslenkistään (⑤).

Vihjeitä ja vinkkejä:

- Saat optimaaliset tulokset käsittelemällä laitteella ainoastaan täysin kuivia hiuksia.
- Jos sinulla on hyvin pitkät hiukset tai haluat tiukempia kiharoita, kiharra pienempiä osioita kerralla.
- Voit parantaa suoristustulosta painamalla suoristuslevyjen päitä (⑦) toisiaan vasten suoristuksen aikana.
- Kiinnitä kampaus muotoilusuihkeella, niin se kestää pidempään.

4 Takuu ja huolto

Jos haluat lisätietoja esimerkiksi lisäosan vaihtamisesta tai laitteen suhteen on ongelmia, käy Philipsin Internet-sivuilla osoitteessa www.philips.com/support tai ota yhteyttä Philipsin maakohtaiseen asiakaspalveluun (puhelinnumero on maailmanlaajuisessa takuulehtisessä). Jos maassasi ei ole kuluttajapalvelukeskusta, ota yhteys paikalliseen Philips-jälleenmyyjään.

Français

Félicitations pour votre achat et bienvenue dans le monde de Philips ! Pour profiter pleinement de l'assistance offerte par Philips, enregistrez votre appareil à l'adresse suivante : www.philips.com/welcome.

1 Important

Lisez attentivement ce mode d'emploi avant d'utiliser l'appareil et conservez-le pour un usage ultérieur.

- AVERTISSEMENT : N'utilisez pas cet appareil à proximité d'une source d'eau.
- Si vous utilisez l'appareil dans une salle de bains, débranchez-le après utilisation car la proximité d'une source d'eau constitue un risque, même lorsque l'appareil est hors tension.
- AVERTISSEMENT : n'utilisez pas l'appareil près d'une baignoire, d'une douche, d'un lavabo ni de tout autre récipient contenant de l'eau.
- Débranchez toujours l'appareil après utilisation.
- Si le cordon d'alimentation est endommagé, il doit être remplacé par Philips, par un Centre Service Agréé Philips ou par un technicien qualifié afin d'éviter tout accident.
- Cet appareil peut être utilisé par des enfants âgés de 8 ans ou plus, des personnes dont les capacités physiques, sensorielles ou intellectuelles sont réduites ou des personnes manquant d'expérience et de connaissances, à condition que ces enfants ou personnes soient sous surveillance ou qu'ils aient reçu des instructions quant à l'utilisation sécurisée de l'appareil et qu'ils aient pris connaissance des dangers encourus.
- Les enfants ne doivent pas jouer avec l'appareil.
- Le nettoyage et l'entretien ne doivent pas être réalisés par des enfants sans surveillance.
- Ne tirez pas sur le cordon d'alimentation après utilisation. Débranchez toujours l'appareil en tenant la fiche.
- Avant de brancher l'appareil, assurez-vous que la tension indiquée sur l'appareil correspond bien à la tension secteur locale.
- N'utilisez pas l'appareil dans un autre but que celui qui est indiqué dans ce manuel.
- N'utilisez pas l'appareil sur cheveux artificiels.
- Lorsque l'appareil est sous tension, ne le laissez jamais sans surveillance.
- N'utilisez jamais d'accessoires ou de pièces d'un autre fabricant ou n'ayant pas été spécifiquement recommandés par Philips. L'utilisation de ce type d'accessoires ou de pièces entraîne l'annulation de la garantie.
- N'enroulez pas le cordon d'alimentation autour de l'appareil.
- Attendez que l'appareil ait refroidi avant de le ranger.
- Cet appareil peut être extrêmement chaud ; soyez particulièrement vigilant(e) lors de son utilisation. Tenez uniquement la poignée car les autres parties sont chaudes et évitez tout contact avec la peau.
- Placez toujours l'appareil sur son support sur une surface plane et stable résistant à la chaleur. Le corps chaud et les plaques chauffantes ne doivent jamais être en contact avec la surface ou d'autres matériaux inflammables.
- Veillez à ce que le cordon d'alimentation ne soit pas en contact avec les parties chaudes de l'appareil.
- Ne laissez pas l'appareil à proximité d'objets et matériaux inflammables lorsqu'il est allumé.
- Ne couvrez jamais l'appareil (par exemple d'une serviette ou d'un vêtement) lorsqu'il est chaud.
- Utilisez l'appareil uniquement sur cheveux secs.
- N'utilisez pas l'appareil si vous avez les mains mouillées.
- Le corps de l'appareil et les plaques chauffantes doivent être propres et ne doivent comporter aucune trace de poussières, ni de produits coiffants du type mousse, spray ou gel. N'utilisez jamais l'appareil avec des produits coiffants.
- Le corps et les plaques chauffantes présentent un revêtement. Ce revêtement peut présenter une usure normale au fil du temps. Ce phénomène n'affecte toutefois pas les performances de l'appareil.
- Si vous utilisez l'appareil sur cheveux colorés, il est possible que le corps/les plaques chauffantes se tache(nt).
- Confiez toujours l'appareil à un Centre Service Agréé Philips pour vérification ou réparation. Toute réparation par une personne non qualifiée peut s'avérer dangereuse pour l'utilisateur.
- N'insérez aucun objet métallique dans les ouvertures au risque de vous électrocuter.

Champs électromagnétiques (CEM)

Cet appareil Philips est conforme à toutes les normes et à tous les règlements applicables relatifs à l'exposition aux champs électromagnétiques.

Environnement

Ce symbole signifie que ce produit ne doit pas être mis au rebut avec les ordures ménagères (2012/19/UE). Respectez les règles en vigueur dans votre pays pour la mise au rebut des produits électriques et électroniques. Une mise au rebut correcte contribue à préserver l'environnement et la santé.

2 Introduction

Soyez prêts à renouveler, parfaire et tester une multitude de coiffures glamour. De la coiffure de tous les jours aux cheveux parfaitement lissés, volumineux ou bouclés, en passant par le chignon haut ou bas de nuque, créez facilement plus de 15 styles différents avec la nouvelle **brosse multistyle Philips**. Cette créatrice de look polyvalent comprend 3 accessoires : un lisseur, un boucleur et une brosse coiffante à picots chauffants. À cela s'ajoutent pinces à cheveux, tiges, élastiques et boucles.

Avec le déverrouillage aisé OneClick pour tous les accessoires, une température professionnelle maximale de 210 degrés, un temps de chauffe rapide de 45 secondes, un voyant prêt-à-l'emploi avec arrêt automatique et des revêtements en céramique de qualité supérieure, jamais autant de prouesses ne s'étaient retrouvées dans une seule boîte. Un guide coiffure est également inclus, avec des instructions étape par étape. Vous pouvez ainsi tester et parfaire une multitude de looks. À vos marques ! Prêt ? Coiffez. Il est temps d'expérimenter et d'impressionner grâce à votre nouvelle brosse multistyle de Philips et son guide de coiffure !

3 Mise en forme

Remarque : Ne changez pas les accessoires lorsque l'appareil est chaud. Changez les accessoires uniquement lorsque l'appareil a refroidi.

Choisissez un accessoire et une température appropriés à la coiffure que vous souhaitez obtenir.

Coiffure	Accessoire	Réglages de température
Boucles serrées/larges	Accessoire boucleur (⑨)	≀ -180 °C ≀≀ -210 °C
Cheveux lisses	Accessoire lisseur (⑧)	≀ -180 °C ≀≀ -200 °C
Volume somptueux	Accessoire brosse chauffante (⑫)	≀ - 160 °C ≀≀ - 180 °C

Avant de coiffer vos cheveux (fig. 2)

1 Veillez à ce que la manette (⑥) de l'accessoire soit dirigée vers le bouton de déverrouillage (②) sur le dessus de la poignée (①).
2 Faites glisser l'un des accessoires sur la poignée (①).
  - Pour retirer l'accessoire, appuyez sur les deux boutons de déverrouillage (②) situés de part et d'autre de la poignée. Retirez l'accessoire uniquement lorsque l'appareil et l'accessoire ont tous deux refroidi.
3 Branchez la fiche sur la prise d'alimentation.
4 Sélectionnez ≀ pour une température basse et ≀≀ pour une température élevée.
  ↪ Le voyant d'alimentation (③) s'allume et commence à clignoter.
  ↪ Une fois que le voyant cesse de clignoter, l'appareil est prêt à l'emploi.
5 Lorsqu'il chauffe, placez l'appareil sur une surface résistant à la chaleur.
6 Peignez vos cheveux et divisez-les en petites mèches de 2 cm de large maximum.

Création de boucles serrées/larges (fig. 4)

1 Sélectionnez l'accessoire boucleur (⑨) pour des boucles modernes et naturelles.
2 Appuyez sur la manette (⑥) pour ouvrir la pince (⑩), puis placez une mèche de cheveux entre la pince et le corps (⑪).
3 Relâchez la manette et faites glisser le corps jusqu'à la pointe des cheveux.
4 Tenez l'extrémité de la pointe froide (⑨) et la poignée (①). Ensuite, enroulez la mèche de cheveux autour du corps de l'appareil, des pointes à la racine, dans un mouvement circulaire.
5 Maintenez le corps en position pendant 15 secondes. Déroulez alors la mèche jusqu'à ce que vous puissiez de nouveau ouvrir la pince avec la manette.
6 Pour mettre en forme le reste de vos cheveux, répétez les étapes 2 à 5.

Lissage de cheveux (fig. 5)

1 Sélectionnez l'accessoire lisseur (⑧).
2 Appuyez sur la manette (⑥) pour ouvrir l'accessoire et placez une mèche de cheveux entre les plaques lissantes.
3 Faites glisser lentement l'appareil sur toute la longueur du cheveu, en un seul mouvement (max. 5 secondes) de la racine à la pointe. N'arrêtez pas votre mouvement pour éviter de surchauffer les cheveux.
4 Pour mettre en forme le reste de vos cheveux, répétez les étapes 2 et 3.

Création d'un volume somptueux (fig. 6)

Remarque : Évitez de toucher le corps où il n'y a pas de picots car il est chaud.

1 Choisissez l'accessoire brosse chauffante (⑫).
2 Brossez vos cheveux avec la brosse chauffante pour leur donner du mouvement.
3 Pour créer de petits mouvements, prenez une mèche de cheveux et enroulez-la autour du corps. Maintenez la brosse dans cette position pendant 10 à 15 secondes, puis retirez-la de vos cheveux.
4 Répétez les étapes 2 et 3 pour le reste de vos cheveux.

Remarque : L'appareil est équipé d'une fonction d'arrêt automatique. Au bout de 60 minutes, l'appareil s'éteint automatiquement.

Après utilisation :

1 Arrêtez l'appareil et débranchez-le.
2 Laissez-le refroidir sur une surface résistant à la chaleur.
3 Retirez les cheveux et la poussière de l'appareil et des accessoires.
4 Nettoyez l'appareil et les accessoires à l'aide d'un chiffon humide.
5 Rangez l'appareil dans un endroit sûr et sec, à l'abri de la poussière. Vous pouvez également accrocher l'appareil par son anneau de suspension (⑤).

Conseils et astuces :

- Pour un résultat optimal, utilisez l'appareil uniquement sur des cheveux complètement secs.
- Utilisez moins de cheveux à la fois pour les cheveux plus longs et/ou si vous souhaitez obtenir des boucles plus nettes.
- Pour de meilleurs résultats de lissage, pressez doucement les extrémités des plaques lissantes l'une vers l'autre (⑦) lors du lissage.
- Fixez votre coiffure en appliquant de la laque sur vos cheveux pour des résultats durables.

4 Garantie et service

Si vous souhaitez obtenir des informations supplémentaires, par exemple sur le remplacement d'un accessoire, ou si vous rencontrez un problème, visitez le site Web de Philips à l'adresse www.philips.com/support ou contactez le Service Consommateurs Philips de votre pays (vous trouverez le numéro de téléphone correspondant sur le dépliant de garantie internationale). S'il n'existe pas de Service Consommateurs dans votre pays, adressez-vous à votre revendeur Philips.

Register your product and get support at
www.philips.com/welcome

BHH822

IT	Manuale utente	SV	Användarhandbok
NL	Gebruiksaanwijzing	TR	Kullanım kılavuzu
NO	Brukerhåndbok	MS-MY	Manual pengguna
PT	Manual do utilizador		

PHILIPS

Specifications are subject to change without notice
© 2017 Koninklijke Philips N.V.
All rights reserved.

3140 035 43521

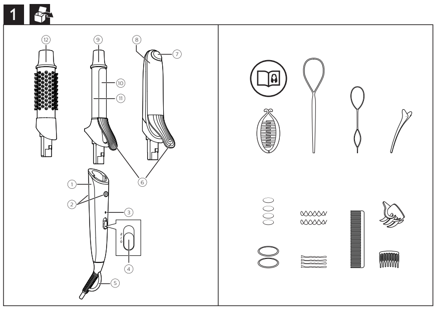

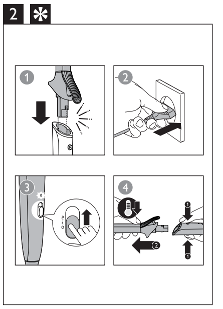

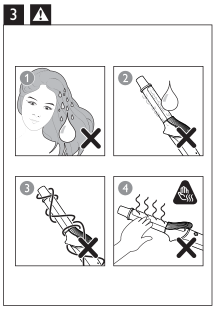

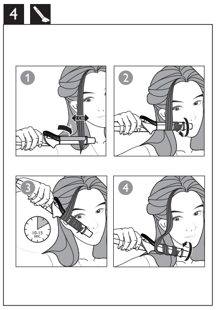

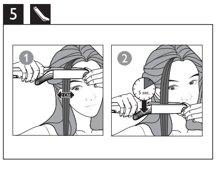

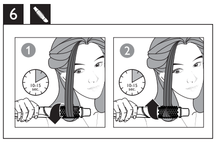

Italiano

Congratulazioni per l'acquisto e benvenuti in Philips! Per trarre il massimo vantaggio dall'assistenza fornita da Philips, registrare il proprio prodotto sul sito www.philips.com/welcome.

1 Importante

Leggere attentamente il presente manuale prima di utilizzare l'apparecchio e conservarlo come riferimento futuro.

- AVVERTENZA: non utilizzare l'apparecchio vicino all'acqua.
- Quando l'apparecchio viene usato in bagno, scollegarlo dopo l'uso poiché la vicinanza all'acqua rappresenta un rischio anche quando il sistema è spento.
- AVVERTENZA: non utilizzare l'apparecchio in prossimità di vasche da bagno, docce, lavandini o altri recipienti contenenti acqua.
- Dopo l'utilizzo, scollegare sempre l'apparecchio.
- Nel caso in cui il cavo di alimentazione fosse danneggiato dovrà essere sostituito presso i centri autorizzati Philips, i rivenditori specializzati oppure da personale debitamente qualificato, per evitare situazioni pericolose.
- Quest'apparecchio può essere usato da bambini di età superiore agli 8 anni e da persone con capacità mentali, fisiche o sensoriali ridotte, prive di esperienza o conoscenze adatte a condizione che tali persone abbiano ricevuto assistenza o formazione per utilizzare l'apparecchio in maniera sicura e capiscano i potenziali pericoli associati a tale uso.
- Evitare che i bambini giochino con l'apparecchio.
- Le operazioni di pulizia e manutenzione non devono essere eseguite da bambini senza la supervisione di un adulto.
- Non tirare il cavo di alimentazione dopo l'uso. Scollegare sempre l'apparecchio tenendo la spina.
- Prima di collegare l'apparecchio assicurarsi che la tensione indicata su quest'ultimo corrisponda a quella locale.
- Non utilizzare l'apparecchio per scopi non descritti nel presente manuale.
- Non utilizzare l'apparecchio su capelli artificiali.
- Quando l'apparecchio è collegato all'alimentazione, non lasciarlo mai incustodito.
- Non utilizzare mai accessori o parti di altri produttori oppure componenti non consigliati in modo specifico da Philips. In caso di utilizzo di tali accessori o parti, la garanzia si annulla.
- Non attorcigliare il cavo di alimentazione attorno all'apparecchio.
- Lasciare raffreddare l'apparecchio prima di riporlo.
- Prestare la massima attenzione durante l'uso dell'apparecchio poiché potrebbe essere estremamente caldo. Utilizzare esclusivamente l'apposita impugnatura poiché le altre parti sono calde ed evitare il contatto con la pelle.
- Appoggiare sempre l'apparecchio sull'apposito supporto, posizionandolo su una superficie piana, stabile e termoresistente. Il cilindro/le piastre riscaldanti non devono mai toccare la superficie o altro materiale infiammabile.
- Evitare che il cavo di alimentazione entri in contatto con le parti surriscaldate dell'apparecchio.
- Tenere l'apparecchio acceso lontano da oggetti e materiali infiammabili.
- Non coprire mai l'apparecchio (ad esempio con un asciugamano o un indumento) quando è caldo.
- Utilizzare l'apparecchio solo su capelli asciutti.
- Non utilizzare l'apparecchio con le mani bagnate.
- Assicurarsi che il cilindro/le piastre riscaldanti siano puliti e privi di polvere e residui di prodotti modellanti come mousse, spray o gel. Non utilizzare mai l'apparecchio insieme a prodotti modellanti.
- Il cilindro/le piastre riscaldanti sono dotati di rivestimento. Quest'ultimo è soggetto a usura nel corso del tempo. Questo, tuttavia, non compromette le prestazioni dell'apparecchio.
- Se l'apparecchio viene utilizzato su capelli tinti, il cilindro/le piastre riscaldanti potrebbero macchiarsi.
- Per eventuali controlli o riparazioni, rivolgersi sempre a un centro servizi autorizzato da Philips. La riparazione da parte di persone non qualificate potrebbe mettere in serio pericolo l'incolumità dell'utente.
- Per evitare il rischio di scariche elettriche, non inserire oggetti metallici nelle aperture.

Campi elettromagnetici (EMF)

Questo apparecchio Philips è conforme a tutti gli standard e alle norme relativi all'esposizione ai campi elettromagnetici.

Ambiente

- Questo simbolo indica che il prodotto non può essere smaltito con i normali rifiuti domestici (2012/19/UE).

- Ci sono due situazioni in cui potete restituire gratuitamente il prodotto vecchio a un rivenditore:

1. Quando acquistate un prodotto nuovo, potete restituire un prodotto simile al rivenditore.
2. Se non acquistate un prodotto nuovo, potete restituire prodotti con dimensioni inferiori a 25 cm (lunghezza, altezza e larghezza) ai rivenditori con superficie dedicata alla vendita di prodotti elettrici ed elettronici superiore ai 400 m2.

In tutti gli altri casi, attenetevi alle normative di raccolta differenziata dei prodotti elettrici ed elettronici in vigore nel vostro paese: un corretto smaltimento consente di evitare conseguenze negative per l'ambiente e per la salute.

2 Introduzione

È arrivato il momento di aggiornare, perfezionare e provare una serie di acconciature glamour. Da pettinature per tutti i giorni a capelli perfettamente lucenti, lisci, voluminosi, ricci, a chignon, sciolti e non solo, il nuovo **Multistyler Philips** consente di creare in modo facile oltre 15 stili. Questo versatile styler include 3 accessori: piastra per capelli, arricciacapelli e spazzola per lo styling riscaldata, oltre a un'ampia gamma di altri accessori come clip, mollette, fasce e forcine ad asola.

Grazie alla semplice tecnologia di sgancio OneClick per tutti gli accessori, a temperature professionali fino a 210 gradi, a un rapido tempo di riscaldamento di 45 secondi, all'indicatore di pronto utilizzo con spegnimento automatico e ai rivestimenti in ceramica di qualità elevata, nessun prodotto aveva mai racchiuso così tante opzioni di styling in un'unica confezione. È persino inclusa una guida allo styling, con istruzioni dettagliate per provare e perfezionare un'ampia scelta di look. Il proprio stile è già pronto. È arrivato il momento di sperimentare e fare colpo con vari stili grazie al nuovo Multistyler Philips e alla guida allo styling!

3 Creare la propria piega

Nota: Non cambiare gli accessori quando lo styler è caldo. Cambiare gli accessori per lo styling solo quando l'apparecchio si è raffreddato.

Selezionare un accessorio e impostazioni della temperatura adatti alla piega desiderata.

Piega	Accessorio	Impostazioni della temperatura
Ricci stretti/ morbidi	Arricciacapelli (⑨)	≀ -180 °C ≀≀ -210 °C
Capelli lisci	Piastra per capelli (⑧)	≀ -180 °C ≀≀ -200 °C
Capelli voluminosi	Accessorio spazzola riscaldata (⑫)	≀ - 160 °C ≀≀ - 180 °C

Prima della piega (fig. 2)

1. Assicurarsi che la leva (⑥) dell'accessorio sia rivolta verso il pulsante di sblocco (②) nella parte superiore dell'impugnatura (①).
2. Far scorrere un accessorio adatto sull'impugnatura (①).
   - Per scollegare l'accessorio, premere entrambi i pulsanti di sblocco (②) sui due lati dell'impugnatura. Scollegare l'accessorio soltanto quando l'apparecchio e l'accessorio si sono raffreddati.
3. Collegare la presa a una spina di alimentazione.
4. Far scorrere su ≀ per selezionare un'impostazione della temperatura più bassa o su ≀≀ per selezionare un'impostazione della temperatura più alta.
   - ↪ La spia di accensione (③) si accende e inizia a lampeggiare.
   - ↪ L'apparecchio è pronto per l'utilizzo quando la spia smette di lampeggiare.
5. Posizionare l'apparecchio su una superficie termoresistente durante il riscaldamento.
6. Pettinare i capelli e dividerli in piccole ciocche non più larghe di 2 cm.

Creazione di ricci stretti/morbidi (fig. 4)

1. Selezionare l'arricciacapelli (⑨) per creare ricci naturali e moderni.
2. Premere la leva (⑥) per aprire la clip (⑩) e posizionare una ciocca di capelli tra la clip e il cilindro (⑪).
3. Rilasciare la leva e far scorrere il cilindro sulla punta dei capelli.
4. Tenere la punta fredda (⑨) e l'impugnatura (①). Avvolgere quindi la ciocca di capelli intorno al cilindro dalla punta alla radice con un movimento continuo.
5. Tenere il cilindro in posizione per massimo 15 secondi. Srotolare la ciocca di capelli in modo da poter riaprire la clip usando la leva.
6. Per la piega di tutti i capelli, ripetere i passaggi da 2 a 5.

Creazione di capelli lisci alla moda (fig. 5)

1. Selezionare la piastra per capelli (⑧).
2. Premere la leva (⑥) per aprire l'accessorio e posizionare una ciocca tra le piastre per lisciare.
3. Fare scorrere lentamente verso il basso la ciocca di capelli con un unico movimento (massimo 5 secondi) dalla radice alla punta, senza fermarsi per evitare surriscaldamento e attorcigliamenti.
4. Per la piega di tutti i capelli, ripetere i passaggi 2 e 3.

Creazione di capelli voluminosi (fig. 6)

Nota: Evitare di toccare il cilindro nei punti in cui non sono presenti setole, in quanto è caldo.

1. Selezionare l'accessorio spazzola riscaldata (⑫).
2. Utilizzare la spazzola riscaldata sull'intera lunghezza dei capelli per creare un effetto mosso.
3. Per capelli ondulati, arrotolare le punte di una ciocca di capelli intorno al cilindro. Tenere la spazzola in quella posizione per 10-15 secondi, quindi rimuoverla.
4. Ripetere i passaggi 2 e 3 sul resto dei capelli a piacere.

Nota: L'apparecchio dispone della funzione di spegnimento automatico. Dopo 60 minuti, l'apparecchio si spegne automaticamente.

Dopo l'uso:

1. Spegnere l'apparecchio e staccare la spina.
2. Posizionarlo su una superficie termoresistente fino a quando non è completamente freddo.
3. Rimuovere i capelli e la polvere dall'apparecchio e dagli accessori.
4. Pulire l'apparecchio e gli accessori con un panno umido.
5. Riporre l'apparecchio in un luogo sicuro e asciutto, privo di polvere. È anche possibile appenderlo sull'apposito gancio (⑤).

Suggerimenti:

- Per risultati ottimali, utilizzare l'apparecchio solo su capelli completamente asciutti.
- Dividere i capelli in ciocche meno folte in caso di capelli lunghi e/o per ottenere ricci più definiti.
- Per risultati lisci migliori, premere delicatamente le estremità della piastra (⑦) mentre vengono lisciati i capelli.
- Applicare un po' di lacca dopo la piega per ottenere un risultato più duraturo.

4 Garanzia e assistenza

Per ricevere ulteriori informazioni (ad esempio, sulla sostituzione di un accessorio) o per risolvere eventuali problemi, visitare il sito Web Philips all'indirizzo www.philips.com/support oppure contattare il Centro Assistenza Clienti Philips di zona (il numero di telefono è riportato nell'opuscolo della garanzia). Se nel proprio paese non è presente alcun centro di assistenza clienti, rivolgersi al proprio rivenditore Philips.

Nederlands

Gefeliciteerd met uw aankoop en welkom bij Philips! Registreer uw product op www.philips.com/welcome om optimaal gebruik te kunnen maken van de door Philips geboden ondersteuning.

1 Belangrijk

Lees deze gebruiksaanwijzing zorgvuldig door voordat u het apparaat gaat gebruiken. Bewaar de gebruiksaanwijzing om deze indien nodig te kunnen raadplegen.

- WAARSCHUWING: Gebruik dit apparaat niet in de buurt van water.
- Als u het apparaat in de badkamer gebruikt, haal de stekker dan na gebruik altijd uit het stopcontact. De nabijheid van water kan gevaar opleveren, zelfs als het apparaat is uitgeschakeld.
- WAARSCHUWING: Gebruik dit apparaat niet in de buurt van een bad, douche, wastafel of ander waterhoudend object.
- Haal na gebruik altijd de stekker uit het stopcontact.
- Indien het netsnoer beschadigd is, moet het worden vervangen door Philips, een door Philips geautoriseerd servicecentrum of personen met vergelijkbare kwalificaties om gevaar te voorkomen.
- Dit apparaat kan worden gebruikt door kinderen vanaf 8 jaar en door personen met verminderde lichamelijke, zintuiglijke of geestelijke capaciteiten of weinig ervaring en kennis, mits zij toezicht of instructie hebben ontvangen aangaande veilig gebruik van het apparaat, en zij de gevaren van het gebruik begrijpen.
- Kinderen mogen niet met het apparaat spelen.
- Reiniging en onderhoud dienen niet zonder toezicht door kinderen te worden uitgevoerd.
- Trek na gebruik niet aan het netsnoer. Haal het netsnoer altijd uit het stopcontact door aan de stekker te trekken.
- Controleer voordat u het apparaat aansluit of het voltage dat op het apparaat is aangegeven overeenkomt met de plaatselijke netspanning.
- Gebruik het apparaat niet voor andere doeleinden dan beschreven in deze gebruiksaanwijzing.
- Gebruik het apparaat niet op kunsthaar.
- Laat het apparaat nooit zonder toezicht liggen wanneer het is aangesloten op het stopcontact.
- Gebruik nooit accessoires of onderdelen van andere fabrikanten of die niet specifiek zijn aanbevolen door Philips. Als u dergelijke accessoires of onderdelen gebruikt, vervalt de garantie.
- Wikkel het netsnoer niet om het apparaat.
- Wacht met opbergen tot het apparaat is afgekoeld.
- Wees zeer voorzichtig bij gebruik van het apparaat. Het kan bijzonder heet zijn. Houd het handvat alleen vast als andere onderdelen heet zijn en vermijd contact met de huid.
- Plaats het apparaat altijd met de standaard op een hittebestendige, stabiele, vlakke ondergrond. Laat de hete verwarmingsplaten/staaf nooit in contact komen met de ondergrond of met ander brandbaar materiaal.
- Voorkom dat het netsnoer in aanraking komt met de hete delen van het apparaat.
- Houd het apparaat uit de buurt van brandbare voorwerpen en materialen als het is ingeschakeld.
- Dek het apparaat nooit af als het heet is (bijv. met een handdoek of kleding).
- Gebruik het apparaat alleen op droog haar.
- Bedien het apparaat niet met natte handen.
- Houd de verwarmingsplaten/staaf schoon en vrij van stof en stylingproducten zoals mousse, haarlak en gel. Gebruik het apparaat nooit in combinatie met stylingproducten.
- De verwarmingsplaten/staaf hebben/heeft een coating. Deze laag kan in de loop der tijd langzaam wegslijten. Dit heeft echter geen invloed op de prestaties van het apparaat.
- De verwarmingsplaten/staaf van het apparaat kunnen/kan verkleuringen vertonen bij gebruik met gekleurd haar.
- Breng het apparaat altijd naar een door Philips geautoriseerd servicecentrum voor onderzoek of reparatie. Reparatie door een onbevoegde persoon kan leiden tot een bijzonder gevaarlijke situatie voor de gebruiker.
- Steek geen metalen voorwerpen in de openingen, om elektrische schokken te voorkomen.

Elektromagnetische velden (EMV)

Dit Philips-apparaat voldoet aan alle normen en voorschriften met betrekking tot blootstelling aan elektromagnetische velden.

Milieu

Dit symbool betekent dat dit product niet bij het gewone huishoudelijke afval mag worden weggegooid (2012/19/EU). Volg de geldende regels in je land voor de gescheiden inzameling van elektrische en elektronische producten. Als u correct verwijdert, voorkomt u negatieve gevolgen voor het milieu en de volksgezondheid.

2 Inleiding

Ontdek verschillende glamoureuze kapsels om uit te proberen en te perfectioneren. Van casual tot nette kapsels, steil haar tot krullen, golven en extra volume, en losse tot opgestoken kapsels: creëer meer dan vijftien stijlen met de nieuwe **Philips Multistyler**. Deze veelzijdige styler wordt geleverd met drie hulpstukken: een stijltang, een krultang en een borstel voor heet stylen. Ook wordt er een uitgebreid assortiment accessoires meegeleverd, zoals haarklemmen, speldjes en elastieken.

Dit is de krachtigste, meest veelzijdige styler die er ooit is gemaakt: met eenvoudige OneClick-loskoppeling voor alle hulpstukken, professionele temperatuurstanden tot 210 graden, een korte opwarmtijd van 45 seconden, een 'gebruiksklaar'-lampje, automatische uitschakelfunctie en hoogwaardige keramische buitenlagen. Er is zelfs een stijlgids met stapsgewijze instructies voor veel verschillende looks. Style erop los. Met uw nieuwe Philips Multistyler en de bijbehorende stijlgids kunt u volop experimenteren en indruk maken met uw kapsels.

3 Uw haar stylen

Opmerking: Verwissel de hulpstukken niet wanneer het apparaat heet is. Verwissel de hulpstukken alleen wanneer het apparaat is afgekoeld.

Kies een geschikt hulpstuk en een geschikte temperatuurstand voor het gewenste kapsel.

Stijl	Hulpstuk	Temperatuurstand
Strakke/ losse krullen	Krultang (⑨)	≀ - 180 °C ≀≀ - 210 °C
Strak, steil haar	Stijltang (⑧)	≀ - 180 °C ≀≀ - 200 °C
Veel volume	Borstel voor heet stylen (⑫)	≀ - 160 °C ≀≀ - 180 °C

Voordat u uw haar gaat stylen (afb. 2)

1. Zorg ervoor dat de hendel (⑥) van het hulpstuk staat gericht op de ontgrendelknop (②) aan de bovenkant van het handvat (①).
2. Bevestig een geschikt hulpstuk aan het handvat (①).
   - Als u het hulpstuk eraf wilt halen, drukt u op beide ontgrendelknoppen (②) aan de zijkanten van het handvat. Verwijder het hulpstuk alleen wanneer zowel het apparaat als het hulpstuk zijn afgekoeld.
3. Steek de stekker in een stopcontact.
4. Schuif naar ≀ voor een lage temperatuur en naar ≀≀ voor een hoge temperatuur.
   - ↪ Het aan-uitlampje (③) begint te branden en knippert vervolgens.
   - ↪ Het apparaat is klaar voor gebruik zodra het knipperen is opgehouden.
5. Laat het apparaat op een hittebestendig oppervlak staan terwijl het opwarmt.
6. Kam uw haar en verdeel uw haar in kleine lokken met een breedte van maximaal 2 cm.

Strakke/losse krullen maken (afb. 4)

1. Gebruik de krultang (⑨) om natuurlijke, moderne krullen maken.
2. Gebruik de hendel (⑥) om de klem (⑩) te openen en plaats een haarlok tussen de klem en de staaf (⑪).
3. Laat de hendel los en schuif het apparaat naar de haarpunt.
4. Houd het koele uiteinde (⑨) en het handvat (①) vast. Draai vervolgens de haarlok van de punt tot de wortel om de staaf in één soepele beweging.
5. Houd de krultang maximaal 15 seconden in deze stand. Rol de lok af tot u de klem weer met de hendel kunt openen.
6. Herhaal stap 2 t/m 5 om de rest van uw haar te stylen.

Strak, steil haar creëren (afb. 5)

1. Gebruik de stijltang (⑧).
2. Gebruik de hendel (⑥) om het hulpstuk te openen en plaats een haarlok tussen de ontkrulplaten.
3. Begin bij de wortel en trek de stijltang langzaam in één beweging langs de lok naar beneden (max. 5 seconden). Houd de stijltang nergens stil, om oververhitting en knikken in het haar te voorkomen.
4. Herhaal stap 2 en 3 om de rest van uw haar te stylen.

Veel volume creëren (afb. 6)

Opmerking: De delen van de staaf zonder borstelharen zijn heet. Raak deze niet aan.

1. Gebruik de borstel voor heet stylen (⑫).
2. Borstel het haar met de verwarmde borstel om volume te creëren.
3. Als u de uiteinden van het haar omhoog wilt krullen, wikkelt u het uiteinde van een haarlok om de staaf. Houd de borstel 10 tot 15 seconden in die positie en haal deze daarna uit het haar.
4. Herhaal stap 2 en 3 voor andere haarlokken naar keuze.

Opmerking: Het apparaat is voorzien van een automatische uitschakelfunctie. Na 60 minuten wordt het apparaat automatisch uitgeschakeld.

Na gebruik:

1. Schakel het apparaat uit en haal de stekker uit het stopcontact.
2. Plaats het apparaat op een hittebestendig oppervlak tot het is afgekoeld.
3. Verwijder haren en stof van het apparaat en de hulpstukken.
4. Maak het apparaat en de hulpstukken schoon met een vochtige doek.
5. Berg het apparaat op een veilige, droge en stofvrije plaats op. U kunt het apparaat ook aan de ophanglus (⑤) hangen.

Tips en trucs:

- Gebruik het apparaat voor optimale resultaten alleen op volledig droog haar.
- Gebruik een kleinere hoeveelheid haar als u lang haar hebt of strakkere krullen wilt.
- Druk voor betere ontkrulresultaten de uiteinden van de ontkrulplaten (⑦) voorzichtig tegen elkaar tijdens het ontkrullen.
- Breng na het stylen haarspray aan om uw kapsel te fixeren, zodat het langdurig in model blijft.

4 Garantie en service

Als u informatie nodig hebt (bijv. over het vervangen van een opzetstuk) of als u een probleem hebt, bezoek dan de Philips-website (www.philips.com/support) of neem contact op met het Philips Customer Care Centre in uw land (u vindt het telefoonnummer in het 'worldwide guarantee'-vouwblad). Als er geen Consumer Care Centre in uw land is, ga dan naar uw Philips-dealer.

Norsk

Gratulerer med kjøpet, og velkommen til Philips! Hvis du vil dra full nytte av støtten som Philips tilbyr, kan du registrere produktet ditt på www.philips.com/welcome.

1 Viktig

Les denne brukerveiledningen nøye før du bruker apparatet, og ta vare på den for senere referanse.

- ADVARSEL: Ikke bruk dette apparatet nær vann.
- Når du bruker apparatet på badet, må du koble det fra etter bruk. Nærheten til vann utgjør en risiko, selv når apparatet er slått av.
- ADVARSEL: Ikke bruk apparatet nær badekar, dusjer, håndvasker eller andre elementer som inneholder vann.
- Koble alltid fra apparatet etter bruk.
- Hvis nettledningen er ødelagt, må du bytte den ut av Philips, et servicesenter som er godkjent av Philips, eller kvalifisert personell for å unngå farlige situasjoner.
- Dette apparatet kan brukes av barn over åtte år og av personer med nedsatt sanseevne eller fysisk eller psykisk funksjonsevne, eller personer med manglende erfaring eller kunnskap, dersom de får instruksjoner om sikker bruk av apparatet eller tilsyn som sikrer sikker bruk, og hvis de er klar over risikoen.
- Barn skal ikke leke med apparatet.
- Barn skal ikke utføre rengjøring eller vedlikehold uten tilsyn.
- Ikke trekk i nettledningen etter bruk. Hold alltid i støpselet når du trekker ut ledningen til apparatet.
- Før du kobler til apparatet, må du kontrollere at spenningen som er angitt på apparatet, stemmer med den lokale nettspenningen.
- Ikke bruk apparatet til noe annet formål enn det som beskrives i denne veiledningen.
- Ikke bruk apparatet på kunstig hår.
- Når apparatet er koblet til strømmen, må du aldri la det stå uten tilsyn.
- Ikke bruk tilbehør eller deler fra andre produsenter eller som Philips ikke spesifikt anbefaler. Hvis du bruker slikt tilbehør eller slike deler, blir garantien ugyldig.
- Ikke surr nettledningen rundt apparatet.
- Vent til apparatet er avkjølt før du legger det vekk.
- Vær forsiktig når du bruker apparatet siden det kan være svært varmt. Bare hold i håndtaket ettersom andre deler er varme og ikke må tas på.
- Sett alltid apparatet i stativet på en varmebestandig, stabil og jevn overflate. Varmeplatene/sylinderen er varme og må aldri komme borti overflaten eller annet brennbart materiale.
- Unngå kontakt mellom nettledningen og de varme delene av apparatet.
- Hold apparatet unna brennbare gjenstander og brennbart materiale når det er slått på.
- Ikke dekk apparatet til med noe (for eksempel et håndkle eller klesplagg) når det er varmt.
- Apparatet skal bare brukes på tørt hår.
- Ikke bruk apparatet med våte hender.
- Hold alltid varmeplaten/sylinderen rene og fri for støv og stylingprodukter som skum, spray og gelé. Bruk aldri apparatet i kombinasjon med friseringsprodukter.
- Varmeplatene/sylinderen har belegg. Dette belegget kan kanskje slites sakte vekk over tid. Dette påvirker ikke ytelsen til apparatet.
- Hvis apparatet brukes på farget hår, kan varmeplatene/sylinderen bli flekkete.
- Ta alltid med apparatet til et servicesenter som er autorisert av Philips, for undersøkelse eller reparasjon. Reparasjoner som er utført av ukvalifiserte personer, kan skape svært farlige situasjoner for brukeren.
- Ikke stikk metallgjenstander inn i åpningene. Det kan føre til elektrisk støt.

Elektromagnetiske felt (EMF)

Dette Philipsapparatet overholder alle aktuelle standarder og forskrifter for eksponering for elektromagnetiske felt.

Miljø

Dette symbolet betyr at dette produktet ikke må avhendes i vanlig husholdningsavfall (2012/19/EU). Følg nasjonale regler for egen innsamling av elektriske og elektroniske produkter. Hvis du kaster produktet på riktig måte, bidrar du til å forhindre negative konsekvenser for helse og miljø.

2 Introduksjon

Gjør deg klar til å oppgradere, perfeksjonere og prøve ut en rekke glamorøse frisyrer. Med **Philips Multistyler** kan du lage mer enn 15 frisyrer. Alt fra hverdagslige frisyrer til rettet, krøllet, løst eller oppsatt med masse volum. Dette allsidige apparatet kommer med tre tilbehør: rettetang, krølltang og varmebørste, i tillegg til en rekke hårspenner, fliseklemmer, hårbånd og hårlassoer.

Med OneClick-løsefunksjon, opptil 210 graders temperaturinnstilling, 45 sekunders oppvarmingstid, klar-til-bruk-indikator med automatisk av-funksjon og keramisk belegg finner du aldri et mer stylingdyktig apparat. Det følger med en stylingguide og trinnvise instrukser, slik at du kan prøve ut mange forskjellige frisyrer. Klar, ferdig, friser. Eksperimenter og imponer med forskjellige frisyrer ved hjelp av den nye Philips Multistyler og stylingguiden!

3 Frisere håret

Merk: Ikke bytt stylingtilbehør når de er varme. Vent til apparatet er avkjølt før du bytter stylingtilbehør.

Velg passende tilbehør og temperaturinnstillinger for frisyren du ønsker.

Frisyre	Tilbehør	Temperaturinnstillinger
Faste/ løse krøller	Krølltilbehøret (⑨)	≀ - 180 °C ≀≀ -210°C
Rett og elegant frisyre	Rettetangtilbehøret (⑧)	≀ - 180 °C ≀≀ -200°C
Luksuriøst volum	Varmebørstetilbehøret (⑫)	≀ - 160 °C ≀≀ - 180 °C

Før du friserer håret (fig. 2)

1. Sørg for at hendelen på tilbehøret (⑥) peker mot åpneknappen (②) på toppen av håndtaket (①).
2. Skyv et passende tilbehør inn på håndtaket (①).
   - Trykk på opplåsningsknappene på begge sidene av håndtaket(②) for å fjerne tilbehøret. Fjern tilbehøret kun når både apparatet og tilbehøret er avkjølt.
3. Koble støpselet til en stikkontakt.
4. Skyv til ≀ for lav temperatur og ≀≀ for høy temperatur.
   - ↪ Av/på-indikatoren (③) lyser og begynner å blinke.
   - ↪ Apparatet skal være klart til bruk når indikatoren slutter å blinke.
5. Plasser apparatet på en overflate som tåler varme, ved oppvarming.
6. Gre håret, og del håret inn i små deler som ikke er bredere enn 2 cm.

Lage faste/løse krøller (fig. 4)

1. Velg krølltilbehøret (⑨) til styling av naturlige og moderne krøller.
2. Trykk på hendelen (⑥) for å åpne klemmen (⑩), og plasser en hårlokk mellom klemmen og sylinderen (⑪).
3. Slipp spaken, og skyv sylinderen ut til hårtuppene.
4. Hold i enden av den kalde tuppen (⑨) og i håndtaket (①). Surr deretter hårlokken rundt sylinderen fra tupp til rot i en uavbrutt bevegelse.
5. Hold sylinderen i denne posisjonen i maksimalt 15 sekunder. Vikle deretter ut hårlokken til du kan åpne klemmen igjen med hendelen.
6. Når du skal frisere resten av håret, gjentar du trinn 2 til 5.

Lage en glatt og elegant frisyre (fig. 5)

1. Velg rettetangtilbehøret (⑧).
2. Trykk på hendelen (⑥) for å åpne tilbehøret, og plasser en hårlokk mellom retteplatene.
3. Før apparatet sakte fra rot til tupp i én bevegelse for å unngå overoppheting (maks. 5 sekunder).
4. Når du skal frisere resten av håret, gjentar du trinn 2 til 3.

Lage luksuriøst volum (fig. 6)

Merk: Ikke ta på sylinderen hvor det ikke er bust, siden den er varm.

1. Velg varmebørstetilbehøret (⑫).
2. Gre håret gjennom varmebørsten for å lage bevegelse i håret.
3. For å lage naturlig fall i håret kan du surre enden av håret rundt sylinderen. Hold børsten i den stillingen i 10–15 sekunder, og ta den deretter bort fra håret.
4. Gjenta trinn 2 og 3 på resten av håret etter ønske.

Merk: Apparatet er utstyrt med en funksjon for automatisk avslåing. Etter 60 minutter slår apparatet seg automatisk av.

Etter bruk:

1. Slå apparatet av, og trekk ut støpselet fra stikkontakten.
2. Plasser det på et varmebestandig underlag til det er avkjølt.
3. Fjern hår og støv fra apparatet og tilbehørene.
4. Rengjør apparatet og tilbehøret med en fuktig klut.
5. Oppbevar apparatet på et trygt og tørt sted, uten støv. Du kan også henge det i hengeløkken (⑤).

Tips og triks:

- Bruk apparatet på helt tørt hår for å få et optimalt resultat.
- Bruk mindre hårlokker hvis du har langt hår for å få mer definerte krøller.
- Press endene av retteplatene lett sammen for å få et bedre resultat(⑦) ved retting.
- Bruk hårspray for å sikre et langvarig resultat.

4 Garanti og service

Hvis du trenger informasjon, f.eks. om utskifting av tilbehør eller hvis det har oppstått problemer, kan du besøke webområdet til Philips på www.philips.com/support eller ta kontakt med Philips' kundestøtte der du bor (du finner telefonnummeret i garantiheftet). Hvis det ikke er noen forbrukerstøtte der du bor, kan du gå til den lokale Philips-forhandleren.

Português

Parabéns pela compra do seu produto e bem-vindo à Philips! Para tirar o máximo partido da assistência oferecida pela Philips, registe o seu produto em: www.philips.com/welcome.

1 Importante

Leia cuidadosamente este manual do utilizador antes de utilizar o aparelho e guarde-o para consultas futuras.

- AVISO: Não utilize este aparelho perto de água.
- Quando o aparelho for utilizado numa casa-de-banho, desligue-o da corrente após a utilização, uma vez que a presença de água apresenta riscos, mesmo com o aparelho desligado.
- AVISO: Não utilize este aparelho perto de banheiras, chuveiros, lavatórios ou outros recipientes que contenham água.
- Desligue sempre da corrente após cada utilização.
- Se o cabo de alimentação estiver danificado, tem de ser substituído pela Philips, por um centro de assistência autorizado da Philips ou por uma pessoa com qualificação semelhante para evitar perigos.

- Este aparelho pode ser utilizado por crianças com idade igual ou superior a 8 anos e por pessoas com capacidades físicas, sensoriais ou mentais reduzidas, ou com falta de experiência e conhecimento, caso sejam supervisionadas ou lhes tenham sido dadas instruções relativas à utilização segura do aparelho e se tiverem sido alertadas para os perigos envolvidos.
- As crianças não podem brincar com o aparelho.
- A limpeza e a manutenção do utilizador não podem ser efectuadas por crianças sem supervisão.
- Não puxe o cabo de alimentação após a utilização. Desligue o aparelho segurando sempre na ficha.
- Antes de ligar o aparelho, certifique-se de que a tensão indicada no mesmo corresponde à tensão do local onde está a utilizá-lo.
- Não utilize o aparelho para outro fim que não o descrito neste manual.
- Não utilize o aparelho em cabelo artificial.
- Nunca deixe o aparelho sem vigilância quando estiver ligado à corrente.
- Nunca utilize quaisquer acessórios ou peças de outros fabricantes ou que a Philips não tenha especificamente recomendado. Se utilizar tais acessórios ou peças, a garantia perderá a validade.
- Não enrole o cabo de alimentação à volta do aparelho.
- Aguarde que o aparelho arrefeça antes de o guardar.
- Tenha muito cuidado ao utilizar o aparelho, pois este pode estar extremamente quente. Segure apenas pela pega, visto que as outras peças estão quentes, e evite o contacto com a pele.
- Coloque sempre o aparelho com o suporte numa superfície plana, estável e resistente ao calor. As placas de aquecimento/o modelador quente nunca devem tocar na superfície nem noutros materiais inflamáveis.
- Evite que o cabo de alimentação entre em contacto com as partes quentes do aparelho.
- Mantenha o aparelho afastado de objectos e materiais inflamáveis quando estiver ligado.
- Nunca cubra o aparelho (p. ex., com toalhas ou roupa) quando estiver quente.
- Utilize apenas o aparelho sobre cabelos secos.
- Não utilize o aparelho com as mãos molhadas.
- Mantenha as placas de aquecimento/o modelador limpos e sem pó e produtos de modelação para o cabelo como espuma, laca e gel. Nunca utilize o aparelho em combinação com produtos de modelação do cabelo.
- As placas de aquecimento/o modelador são revestidos. Este revestimento poderá desgastar-se com o passar do tempo. No entanto, isto não afecta o desempenho do aparelho.
- Se o aparelho for utilizado em cabelos pintados, as placas de aquecimento/o modelador podem ficar manchados.
- Leve sempre o aparelho a um centro de assistência autorizado da Philips para verificação ou reparação. Reparações efectuadas por pessoas não qualificadas poderiam provocar uma situação extremamente perigosa para o utilizador.
- Não introduza objectos metálicos nas aberturas para evitar choques eléctricos.

Campos electromagnéticos (CEM)

Este aparelho Philips cumpre todas as normas e regulamentos aplicáveis relativos à exposição a campos electromagnéticos.

Ambiente

Este símbolo significa que este produto não deve ser eliminado juntamente com os resíduos domésticos comuns (2012/19/UE). Siga as normas do seu país para a recolha selectiva de produtos eléctricos e electrónicos. A eliminação correcta ajuda a evitar consequências prejudiciais para o meio ambiente e para a saúde pública.

2 Introdução

Prepare-se para actualizar, aperfeiçoar e experimentar uma gama de penteados glamorosos. De penteados para o dia-a-dia a visuais cuidados na perfeição, lisos, com volume, encaracolados, apanhados, caídos e muito mais. Crie com facilidade mais de 15 penteados com o novo **Philips Multistyler**. Este versátil criador de looks inclui 3 acessórios: alisador, ferro de frisar e escova modeladora com cerdas quentes, juntamente com uma vasta gama de outros acessórios, como ganchos para o cabelo, fitas e elásticos.

Com abertura fácil OneClick em todos os acessórios, regulações de temperatura profissionais até 210 graus, tempo rápido de aquecimento de 45 segundos, indicador de pronto a utilizar com desactivação automática e revestimentos em cerâmica de alta qualidade, nunca antes coube tanto poder de modelação numa só caixa. Inclui ainda um guia de penteados com instruções passo a passo para que possa experimentar e aperfeiçoar uma grande variedade de visuais. Prepare-se para começar a modelar. Chegou a hora de experimentar e impressionar com os seus penteados, utilizando o novo Philips Multistyler e o guia de penteados!

3 Modelar o seu cabelo

Nota: Não troque os acessórios de modelação enquanto o aparelho estiver quente. Troque apenas os acessórios de modelação quando o aparelho tiver arrefecido.

Escolha um acessório e uma regulação de temperatura adequados para o penteado que pretende.

Penteado	Acessório	Regulações de temperatura
Caracóis densos/soltos	Acessório para caracóis (⑨)	≀ -180 °C ≀≀ -210 °C
Penteado liso e elegante	Acessório para alisar (⑧)	≀ -180 °C ≀≀ -200 °C
Volume luxuoso	Acessório de escova quente (⑫)	≀ -160 °C ≀≀ -180 °C

Antes de modelar o seu cabelo (Fig. 2)

1 Certifique-se de que o manípulo (⑥) do acessório está na direcção do botão de desbloqueio (②) na parte superior da pega (①).
2 Encaixe um acessório adequado na pega (①).
   - Para remover o acessório, prima os dois botões de desbloqueio (②) em ambos os lados da pega. Remova o acessório apenas quando o aparelho e o acessório tiverem arrefecido.
3 Ligue a ficha a uma tomada de corrente eléctrica.
4 Deslize para ≀ para obter uma regulação de baixa temperatura e para ≀≀ para obter uma regulação de alta temperatura.
   ↳ O indicador de alimentação (③) acende-se e fica intermitente.
   ↳ O aparelho estará pronto a utilizar quando o indicador deixar de estar intermitente.
5 Coloque o aparelho sobre uma superfície resistente ao calor enquanto aquece.
6 Penteie o cabelo e divida-o em pequenas madeixas com menos de 2 cm.

Criar caracóis densos/soltos (Fig. 4)

1 Escolha o acessório para caracóis (⑨) para modelar caracóis naturais e modernos.
2 Prima o manípulo (⑥) para abrir a mola (⑩) e coloque uma madeixa de cabelo entre a mola e o ferro (⑪).
3 Liberte o manípulo e deslize o ferro até à ponta da madeixa.
4 Segure a extremidade da ponta fria (⑨) e da pega (①). Em seguida, enrole a madeixa de cabelo à volta do ferro num movimento contínuo, desde as pontas até à raiz.
5 Mantenha o modelador nessa posição no máximo 15 segundos. Desenrole a madeixa de cabelo até conseguir abrir novamente a mola com o manípulo.
6 Para modelar o resto do cabelo, repita os passos 2 a 5.

Criar um penteado liso e elegante (Fig. 5)

1 Escolha o acessório para alisar (⑧).
2 Prima o manípulo (⑥) para abrir o acessório e coloque uma madeixa de cabelo entre as placas alisadoras.
3 Deslize lentamente para baixo a todo o comprimento do cabelo num único movimento (5 minutos no máximo), da raiz até às pontas, sem parar para evitar que o cabelo fique sobreaquecido ou frisado.
4 Para modelar o resto do cabelo, repita os passos 2 a 3.

Criar um volume luxuoso (Fig. 6)

Nota: Evite tocar no ferro onde não existem cerdas, uma vez que esta superfície se encontra quente.

1 Escolha o acessório de escova quente (⑫).
2 Escove o cabelo com a escova aquecida para criar movimento no cabelo.
3 Para obter pontas onduladas, pegue numa madeixa de cabelo e enrole as pontas à volta do ferro. Mantenha a escova nessa posição durante 10 a 15 segundos e, em seguida, retire-a do seu cabelo.
4 Repita os passos 2 a 3 no resto do cabelo, conforme necessário.

Nota: O aparelho está equipado com uma função de desactivação automática. Depois de 60 minutos, o aparelho desliga-se automaticamente.

Após a utilização:

1 Desligue o aparelho e retire a ficha da corrente.
2 Coloque-o numa superfície resistente ao calor até que arrefeça.
3 Remova cabelos e pó do aparelho e dos acessórios.
4 Limpe o aparelho e os acessórios com um pano húmido.
5 Guarde o aparelho num local seguro e seco, sem pó. Também o pode pendurar pela argola de suspensão (⑤).

Dicas e sugestões:

- Para obter os melhores resultados, utilize apenas o aparelho no cabelo que esteja completamente seco.
- Utilize uma quantidade menor de cabelo nas madeixas para cabelos mais compridos e/ou para obter caracóis mais definidos.
- Para obter melhores resultados de alisamento, prima ligeiramente as extremidades das placas alisadoras (⑦) durante o alisamento.
- Aplique laca no cabelo depois de o modelar para obter resultados duradouros.

4 Garantia e assistência

Caso necessite de informações, p. ex. sobre a substituição de um acessório, ou tenha algum problema, visite o Web site da Philips em www.philips.com/support ou contacte o Centro de Apoio ao Cliente da Philips do seu país (o número de telefone encontra-se no folheto de garantia mundial). Se não existir um Centro de Assistência ao Cliente no seu país, dirija-se ao representante local da Philips.

Svenska

Vi tycker att det är roligt att du har köpt en Philips-produkt! Genom att registrera din produkt på www.philips.com/welcome kan du dra nytta av Philips support.

1 Viktigt!

Läs användarhandboken noggrant innan du använder produkten och spara den för framtida bruk.

- VARNING! Använd inte produkten i närheten av vatten.
- Om du använder produkten i ett badrum måste du dra ut kontakten efter användning. Närhet till vatten utgör en fara, även när produkten är avstängd.
- VARNING: Använd inte produkten i närheten av badkar, duschar, behållare eller kärl som innehåller vatten.
- Dra alltid ut nätsladden efter användning.
- Om nätsladden är skadad måste den alltid bytas ut av Philips, ett av Philips auktoriserade serviceombud eller liknande behöriga personer för att undvika olyckor.
- Den här produkten kan användas av barn från 8 års ålder, personer med olika funktionshinder samt av personer som inte har kunskap om produkten såvida det sker under tillsyn eller om de har informerats om hur produkten används på ett säkert sätt och de eventuella medförda riskerna.
- Barn ska inte leka med produkten.
- Barn får inte rengöra eller underhålla produkten utan överinseende av en vuxen.
- Dra inte i nätsladden efter användning. Koppla alltid från produkten genom att hålla i kontakten.
- Innan du ansluter produkten kontrollerar du att spänningen som anges på produkten motsvarar den lokala nätspänningen.
- Använd inte produkten för något annat ändamål än vad som beskrivs i den här användarhandboken.
- Använd inte produkten på konstgjort hår.
- Lämna aldrig produkten obevakad när den är ansluten till elnätet.
- Använd aldrig tillbehör eller delar från andra tillverkare, eller delar som inte uttryckligen har rekommenderats av Philips. Om du använder sådana tillbehör eller delar gäller inte garantin.
- Linda inte nätsladden runt produkten.
- Vänta tills produkten har svalnat innan du lägger undan den.
- Var försiktig när du använder produkten, eftersom den kan vara mycket varm. Håll endast i handtaget eftersom andra delar är varma, och undvik kontakt med huden.
- Ställ alltid produkten i stativet på en värmetålig, stabil och plan yta. De heta värmeplattorna och kolven ska aldrig beröra ytan eller annat brännbart material.
- Undvik att nätsladden kommer i kontakt med produktens varma delar.
- Håll produkten borta från brandfarliga föremål och material när den är påslagen.
- Täck aldrig över produkten med något (t.ex. en handduk) när den är varm.
- Produkten får endast användas på torrt hår.
- Använd inte produkten med våta händer.
- Håll värmeplattorna och kolven rena och fria från damm och stylingprodukter som hårskum, hårspray och hårgelé. Använd aldrig produkten tillsammans med stylingprodukter.
- Värmeplattorna och kolven har en beläggning. Beläggningen kan nötas bort efter längre tids användning. Det påverkar dock inte produktens prestanda.
- Om du använder produkten på färgat hår kan det bli fläckar på värmeplattorna och kolven.
- Lämna alltid in produkten till ett serviceombud auktoriserat av Philips för undersökning och reparation. Reparation som görs av en okvalificerad person kan innebära en ytterst riskfylld situation för användaren.
- För inte in metallföremål i öppningarna eftersom det medför risk för elektriska stötar.

Elektromagnetiska fält (EMF)

Den här Philips-produkten uppfyller alla tillämpliga standarder och regler gällande exponering av elektromagnetiska fält.

Miljö

Den här symbolen betyder att produkten inte ska slängas bland hushållssoporna (2012/19/EU). Följ de regler som gäller i ditt land för återvinning av elektriska och elektroniska produkter. Genom att kassera gamla produkter på rätt sätt kan du bidra till att förhindra negativ påverkan på miljö och hälsa.

2 Introduktion

Gör dig redo för att uppdatera, förbättra och pröva en mängd olika frisyrer. Skapa upp till 15 olika frisyrer med din nya **multistyler från Philips**. Allt från vardags- till festfrisyrer, rakt och lockigt hår, hår med volym, håruppsättningar, utsläppt hår och mycket mer. Den här mångsidiga produkten består av tre tillbehör: plattång, locktång och värmeborste, samt ett brett urval tillbehör som hårklämmor, nålar, hårband och öglor.

Med enkel OneClick-funktion för att enkelt ta bort tillbehör, professionella temperaturinställningar för upp till 210 grader, snabb uppvärmningstid (45 s), en indikator som visar när den är klar att använda med automatiskt avstängning och keramiska beläggningar. Det har aldrig funnits fler frisyrtillbehör i en och samma förpackning. Även en frisyrguide medföljer med stegvisa instruktioner så att du kan göra och förbättra en mängd olika frisyrer. Klara, färdiga, frisera. Det är dags att experimentera och imponera med olika frisyrer med Philips nya multistyler och frisyrguide!

3 Forma håret

Obs! Byt inte frisyrtillbehör när produkten är varm. Byt bara frisyrtillbehör när produkten har svalnat.

Välj ett passande tillbehör och temperaturinställningar för den frisyr du vill ha.

Frisyr	Tillbehör	Temperaturinställningar
Täta/lösa lockar	Lockningstillbehör (⑨)	≀ -180°C ≀≀ -210°C
Rak, slät frisyr	Plattångstillbehör (⑧)	≀ -180°C ≀≀ -200°C
Lyxig volym	Värmeborstetillbehör (⑫)	≀ - 160°C ≀≀ - 180°C

Innan du formar din frisyr (bild 2)

1 Se till att spaken (⑥) på tillbehöret är riktad mot upplåsningsknappen (②) högst upp på handtaget (①).
2 Fäst ett passande tillbehör på handtaget (①).
   - Ta bort tillbehöret genom att trycka på upplåsningsknapparna (②) på båda sidorna av handtaget. Se till att produkten och tillbehöret har svalnat innan du tar bort tillbehöret.
3 Sätt i kontakten i ett eluttag.
4 Skjut till ≀ för låg temperaturinställning och till ≀≀ för hög temperaturinställning.
   ↳ Strömindikatorn (③) tänds och börjar blinka.
   ↳ Produkten är klar att använda när blinkningen har upphört.
5 Lägg produkten på en värmetålig yta när den värms upp.
6 Kamma håret och dela upp det i små slingor som inte är bredare än 2 cm.

Skapa fasta/lösa lockar (bild 4)

1 Välj locktillbehör (⑨) för att göra naturliga och moderna lockar.
2 Tryck på spaken (⑥) för att öppna klämman (⑩) och placera en hårslinga mellan klämman och kolven (⑪).
3 Släpp spaken och dra kolven till hårets topp.
4 Håll längst ut i den svala änden (⑨) och handtaget (①). Linda sedan hårslingan runt kolven från hårtoppen till roten.
5 Håll kolven i läget i högst 15 sekunder. Snurra sedan ut hårslingan tills du kan öppna klämman med spaken igen.
6 Upprepa steg 2–5 för att forma resten av håret.

Skapa en rak, slät frisyr (bild 5)

1 Välj plattångstillbehör (⑧).
2 Tryck på spaken (⑥) för att öppna tillbehöret och placera en hårslinga mellan plattångsplattorna.
3 Dra den försiktigt längs hela hårets längd i en enda rörelse (max fem sekunder) från rot till topp, utan att stanna så att du förhindrar överhettning och inte skapar lockar.
4 Upprepa steg 2–3 för att forma resten av håret.

Skapa en lyxig volym (bild 6)

Obs! Undvik att vidröra kolven där borst saknas, eftersom den är varm.

1 Välj värmeborstetillbehör (⑫).
2 Borsta igenom håret med den uppvärmda borsten för att skapa rörelse i håret.
3 Skapa en flikig frisyr genom att ta en hårslinga och vira runt kolven. Håll borsten i den positionen i 10-15 sekunder och ta sedan bort den från håret.
4 Upprepa steg 2 och 3 på resten av håret efter behov.

Obs! Produkten är utrustad med en automatisk avstängningsfunktion. Efter 60 minuter stängs produkten av automatiskt.

Efter användning:

1 Stäng av produkten och dra ur nätsladden.
2 Placera den på en värmetålig yta tills den svalnar.
3 Ta bort hår och damm från produkten och tillbehören.
4 Rengör produkten och tillbehören med en fuktig trasa.
5 Förvara produkten på en säker, torr och dammfri plats. Du kan också hänga upp den i upphängningsöglan (⑤).

Tips

- Bästa resultat får du om du använder produkten på helt torrt hår.
- Använd en mindre mängd hår om håret är långt och/eller om du vill ha mer definierade lockar.
- Slätaste resultat får du om du försiktigt trycker på ändarna på plattångsplattorna (⑦) när du plattar håret.
- Spraya håret när friseringen är klar så att frisyren håller länge.

4 Garanti och service

Om du behöver information, t.ex. om utbyte av ett tillbehör, eller har problem kan du besöka Philips webbplats på www.philips.com eller kontakta Philips kundtjänst i ditt land (telefonnumret finns i garantibroschyren). Om det inte finns någon kundtjänst i ditt land kan du vända dig till din lokala Philips-återförsäljare.

Türkçe

Bu ürünü satın aldığınız için tebrikler, Philips'e hoş geldiniz! Philips'in sunduğu destekten tam olarak yararlanmak için ürününüzü www.philips.com/welcome adresinde kaydettirin.

1 Önemli

Cihazı kullanmadan önce bu kullanım kılavuzunu dikkatle okuyun ve daha sonra yeniden başvurmak için saklayın.

- UYARI: Bu cihazı su yakınında kullanmayın.
- Yakında su bulunması, cihaz kapalı bile olsa tehlike oluşturacağından, cihazı banyoda kullandıktan sonra fişini prizden çekin.
- UYARI: Bu cihazı banyo küveti, duş, lavabo veya suyla dolu başka eşyaların yakınında çalıştırmayın.
- Kullanımdan sonra cihazın fişini mutlaka çekin.
- Elektrik kablosu hasarlıysa bir tehlike oluşturmasını önlemek için mutlaka Philips, Philips'in yetki verdiği bir servis merkezi veya benzer şekilde yetkilendirilmiş kişiler tarafından değiştirilmesini sağlayın.
- Bu cihazın 8 yaşın üzerindeki çocuklar ve fiziksel, motor ya da zihinsel becerileri gelişmemiş veya bilgi ve tecrübe açısından eksik kişiler tarafından kullanımı sadece bu kişilerin nezaretinden sorumlu kişilerin bulunması veya güvenli kullanım talimatlarının bu kişilere sağlaması ve olası tehlikelerin anlatılması durumunda mümkündür.
- Çocuklar cihazla oynamamalıdır.
- Temizleme ve kullanıcı bakımı, nezaret edilmeyen çocuklarca yapılmamalıdır.
- Kullandıktan sonra güç kablosunu çekmeyin. Cihazı prizden çekerken mutlaka fişten tutarak çekin.
- Cihazı bağlamadan önce, cihaz üzerinde belirtilen gerilim değerinin yerel şebeke gerilimiyle ayını olduğundan emin olun.
- Cihazı bu kılavuzda açıklanan dışında bir amaç için kullanmayın.
- Cihazı peruk üzerinde kullanmayın.
- Cihaz güce bağlandığında, hiç bir zaman gözetimsiz bırakmayın.
- Başka üreticilere ait olan veya Philips tarafından özellikle tavsiye edilmeyen aksesuar ve parçaları kesinlikle kullanmayın. Bu tür aksesuarlar veya parçalar kullanırsanız garantiniz geçerliliğini yitirir.
- Elektrik kablosunu cihazın etrafına sarmayın.
- Cihazı kaldırmadan önce soğumasını bekleyin.
- Cihaz aşırı derecede sıcak olduğundan, kullanırken çok dikkatli olun. Diğer parçalar sıcak olduğundan sadece sapından tutun ve ciltle temasını engelleyin.
- Cihazı mutlaka ısıya dayanıklı, düz bir yüzey üzerinde standına yerleştirin. Sıcak ısıtma plakaları/maşa kesinlikle yüzeyle veya diğer alev alabilir malzemelerle temas etmemelidir.
- Elektrik kablosunun cihazın ısınan bölümlerine temas etmesini önleyin.
- Cihazı çalışırken yanıcı maddelerden uzak tutun.
- Cihaz sıcakken üzerini havlu veya bez gibi kumaşlarla örtmeyin.
- Cihazı sadece kuru saçta kullanın.
- Cihazı ıslak elle çalıştırmayın.
- Isıtma plakalarını/maşayı temiz tutun ve içine tozun ve krem, sprey, jöle gibi saç şekillendirme ürünlerinin girmesini önleyin. Cihazı kesinlikle şekillendirme ürünleriyle birlikte kullanmayın.
- Isıtma plakaları/maşa üzerinde kaplama vardır. Bu kaplama zaman içinde yavaşça yıpranabilir. Ancak bu durum cihazın performansını etkilemez.
- Cihaz boyalı saçlarla kullanıldığında ısıtma plakaları/maşa lekelenebilir.
- Cihazı kontrol veya onarım için mutlaka yetkili bir Philips servis merkezine gönderin. Onarımın yetkili olmayan kişilerce yapılması kullanıcı için çok tehlikeli durumlara yol açabilir.
- Elektrik çarpması riski bulunduğundan açıklıklara metal cisimler sokmayın.

Elektromanyetik alanlar (EMF)

Bu Philips cihazı, elektromanyetik alanlara maruz kalmaya ilişkin geçerli tüm standartlara ve düzenlemelere uygundur.

Çevre

Bu simge, ürünün normal evsel atıklarla birlikte atılmaması gerektiği anlamına gelir (2012/19/EU). Elektrikli ve elektronik ürünlerin ayrı olarak toplanması ile ilgili ülkenizin kurallarına uyun. Eski ürünlerin doğru şekilde atılması, çevre ve insan sağlığı üzerindeki olumsuz etkileri önlemeye yardımcı olur.

2 Giriş

Saç şekillerinizi yenilemeye, mükemmelleştirmeye ve farklı stiller denemeye hazır olun. Yeni **Philips Saç Şekillendirme Seti** ile saçınıza günlük saç stillerinden mükemmel görünen düz, hacimli ve kıvırcık modellerle çeşitli stillerde topuzlara ve çok daha fazlasına kadar 15'ten fazla saç şekli uygulayın. Bu çok yönlü sette saç tokaları, tel tokalar, saç bantları ve topuz tokaları gibi çeşitli aksesuarların yanı sıra düzleştirici, saç maşası ve ısıtmalı şekillendirme fırçası olmak üzere 3 aparat bulunur.

Tüm aparatlarda kullanılabilen kolay OneClick takma çıkarma teknolojisi, 210 dereceye kadar çıkabilen profesyonel sıcaklık ayarları, 45 saniyelik hızlı ısınma süresi, otomatik kapanma fonksiyonlu kullanıma hazır göstergesi ve birinci sınıf seramik kaplamalar ile tek kutuda üstün performans. Çeşitli stilleri denemeniz için adım adım talimatlar bulunan bir adet stil rehberi de bulunur. Saçlarınızı şekillendirmeye başlayabilirsiniz. Şimdi yeni Philips Saç Şekillendirme Seti ve stil rehberinizle yeni saç stilleri deneme ve etkileyici görünme zamanı!

3 Saçınızı şekillendirme

Dikkat: Cihaz sıcakken şekillendirme aparatlarını değiştirmeyin. Şekillendirme aparatlarını sadece cihaz soğuduktan sonra değiştirin.

İstediğiniz saç stili için uygun bir aparat ve sıcaklık ayarı seçin.

Saç Stili	Aparat	Sıcaklık Ayarları
Sıkı/gevşek bukleler	Bukle aparatı (⑨)	≀ -180°C ≀≀ -210°C
Düz saç stili	Düzleştirme aparatı (⑧)	≀ -180°C ≀≀ -200°C
Mükemmel hacim	Isıtmalı fırça aparatı (⑫)	≀ -160°C ≀≀ -180°C

Saçınızı şekillendirmeden önce (Şek. 2)

1 Aparat kolunun (⑥) sapın (①) üzerinde bulunan kilit açma düğmesi (②) yönünü gösterdiğinden emin olun.
2 Sapa (①) uygun bir aparat takın.
   - Aparatı çıkarmak için sapın her iki tarafında bulunan kilit açma düğmelerine (②) basın. Aparatı hem cihaz hem de aparat soğuduktan sonra çıkarın.
3 Fişi elektrik prizine takın.
4 Düşük sıcaklık ayarı için ≀, yüksek sıcaklık ayarı için ≀≀ konumuna kaydırın.
   ↳ Güç açık göstergesi (③) açılır ve yanıp sönmeye başlar.
   ↳ Yanıp sönme durduktan sonra cihaz kullanıma hazır hale gelir.
5 Cihaz ısınırken cihazı ısıya dayanıklı bir yüzeye koyun.
6 Saçınızı tarayın ve 2 cm'den geniş olmayan küçük tutamlara ayırın.

Sıkı/gevşek bukleler oluşturma (Şek. 4)

1 Doğal ve modern görünümlü bukleler için bukle aparatını (⑨) kullanın.
2 Kola (⑥) bastırarak klipsi (⑩) açıp klips ve maşa (⑪) arasına bir tutam saç yerleştirin.
3 Kolu bırakın ve maşayı saçın ucuna doğru kaydırın.
4 Soğuk ucu (⑨) ve sapı (①) tutun. Daha sonra saç tutamını uçtan saç diplerine doğru sürekli hareketlerle maşaya sarın.
5 Maşayı bu konumda maks. 15 saniye tutun. Daha sonra, klipsi kolu bastırarak açabilmeniz mümkün olana kadar saç tutamını açın.
6 Saçınızın kalanını şekillendirmek için 2-5 arası adımları tekrarlayın.

Düz saç stili oluşturma (Şek. 5)

1 Bu stil için düzleştirme aparatını kullanın (⑧).
2 Aparatı açmak için kola (⑥) bastırın ve düzleştirici plakalar arasına bir tutam saç yerleştirin.
3 Aşırı ısınmayı ve saçın dolaşmasını önlemek için saç tutamını durmadan, yavaşça ve tek bir hareketle (maks. 5 saniye) saç diplerinden uçlarına doğru kaydırın.
4 Saçınızın kalanını şekillendirmek için 2-3 arası adımları tekrarlayın.

Mükemmel hacim oluşturma (Şek. 6)

Dikkat: Sıcak olması sebebiyle maşanın fırça kıllarının bulunmadığı bölgesine dokunmaktan kaçının.

1 Bu stil için ısıtmalı fırça aparatını (⑫) kullanın.
2 Saça hareket kazandırmak için ısıtmalı fırçayla saçınızı tarayın.
3 Saç uçlarını kıvırmak için bir tutam saç alıp saç uçlarını maşaya sarın. Fırçayı 10 - 15 saniye bu konumda tutun, ardından saçınızdan uzaklaştırın.
4 İsterseniz saçınızın geri kalanı için 2 - 3 arası adımları tekrarlayın.

Dikkat: Bu cihazda otomatik kapanma fonksiyonu bulunur. 60 dakika sonra, cihaz otomatik olarak kapanır.

Kullanımdan sonra:

1 Cihazı kapatıp fişi prizden çekin.
2 Soğuyana kadar ısıya dayanıklı bir yüzeye yerleştirin.
3 Cihaz ve aparatlarda kalan saçı temizleyin.
4 Cihazı ve aparatları nemli bir bezle temizleyin.
5 Cihazı güvenli, kuru ve tozsuz bir yerde saklayın. Ayrıca asma kancasından (⑤) asarak da saklayabilirsiniz.

İpuçları ve Püf Noktaları:

- En iyi sonuçlar için cihazı tamamen kuru saçta kullanın.
- Daha uzun saçlarda ve/veya daha belirgin bukleler elde etmek için daha az miktar saç kullanın.
- Daha iyi düzleştirme sonuçları için düzleştirme işlemi sırasında düzleştirici plakaların (⑦) uçlarını nazikçe birbirine bastırın.
- Uzun süre dayanıklı sonuçlar elde etmek için şekillendirme işleminden sonra saçınıza saç spreyi uygulayın.

4 Garanti ve servis

Örneğin, bir aparatın değiştirilmesiyle ilgili bilgiye ihtiyacınız varsa veya bir sorunla karşılaşırsanız lütfen www.philips.com/support adresindeki Philips web sitesini ziyaret edin veya ülkenizdeki Philips Müşteri Merkeziyle iletişim kurun (telefon numarasını dünya çapında garanti kitapçığında bulabilirsiniz). Ülkenizde Müşteri Destek Merkezi yoksa yerel Philips satıcınıza gidin.

Bahasa Melayu

Tahniah atas pembelian anda dan selamat menggunakan Philips! Untuk mendapatkan manfaat sepenuhnya daripada sokongan yang ditawarkan oleh Philips, daftar produk anda di www.philips.com/welcome.

1 Penting

Baca dan teliti manual pengguna ini sebelum anda menggunakan perkakas dan simpan untuk rujukan masa depan.

- AMARAN: Jangan gunakan perkakas ini berdekatan air.
- Apabila anda menggunakan perkakas ini dalam bilik mandi, cabut plagnya setelah digunakan kerana kehampirannya dengan air juga adalah risiko, walaupun setelah perkakas dimatikan.
- AMARAN: Jangan gunakan perkakas ini berhampiran tab mandi, pancuran air, sinki atau bekas lain yang mengandungi air.
- Cabut plag perkakas setiap kali selepas digunakan.
- Jika kord utama rosak, kord mestilah digantikan oleh Philips, pusat servis yang disahkan oleh Philips atau orang seumpamanya yang layak untuk mengelakkan bahaya.
- Perkakas ini boleh digunakan oleh kanak-kanak berumur 8 tahun dan ke atas dan orang yang kurang keupayaan fizikal, deria atau mental, atau kekurangan pengalaman dan pengetahuan jika mereka diberi pengawasan dan arahan berkaitan penggunaan perkakas secara selamat dan memahami bahaya yang mungkin berlaku.
- Kanak-kanak tidak seharusnya bermain dengan perkakas ini.
- Pembersihan dan penyenggaraan tidak sepatutnya dilakukan oleh kanak-kanak tanpa pengawasan.
- Jangan tarik kord kuasa selepas menggunakannya. Pegang plag setiap kali anda mencabut plag perkakas.
- Sebelum anda menyambungkan perkakas ini, pastikan voltan yang dinyatakan pada perkakas selaras dengan voltan kuasa tempatan anda.
- Jangan gunakan perkakas untuk sebarang tujuan lain selain yang diterangkan dalam manual ini.
- Jangan gunakan perkakas pada rambut palsu.
- Apabila perkakas telah disambungkan kepada kuasa, jangan sekali-kali dibiarkan tanpa diawasi.
- Jangan sekali-kali gunakan aksesori atau bahagian daripada pengilang lain atau pengilang yang tidak disyorkan oleh Philips. Jika anda menggunakan aksesori atau bahagian yang sedemikian, jaminan anda menjadi tidak sah.
- Jangan lilit kord utama mengelilingi perkakas.
- Tunggu sehingga perkakas menjadi sejuk sebelum menyimpannya.
- Beri perhatian penuh semasa menggunakan perkakas kerana ia boleh menjadi sangat panas. Pegang pemegang sahaja kerana bahagian lain panas dan elakkan dari bersentuhan dengan kulit anda.
- Sentiasa letakkan perkakas dengan diriannya di atas permukaan rata yang tahan panas dan stabil . Plat pemanas/cerompong yang panas ini hendaklah tidak sekali-kali menyentuh permukaan atau bahan mudah terbakar yang lain.
- Pastikan kord utama tidak tersentuh bahagian perkakas yang panas.
- Jauhkan perkakas daripada objek dan bahan yang mudah terbakar apabila ia dihidupkan.
- Jangan sekali-kali tutup perkakas dengan apa-apa (contohnya tuala atau kain) apabila ia panas.
- Gunakan perkakas hanya pada rambut yang kering.
- Jangan kendalikan perkakas dengan tangan yang basah.
- Pastikan plat pemanas/cerompong sentiasa bersih dan bebas daripada habuk dan produk pendandan seperti mus, semburan dan gel. Jangan gunakan perkakas ini bersama-sama dengan produk pendandan.
- Plat pemanas/cerompong mempunyai salutan. Salutan ini mungkin akan haus perlahan-lahan dari masa ke semasa. Bagaimanapun, ini tidak menjejaskan prestasi perkakas.
- Jika perkakas digunakan pada rambut yang dirawat warna, plat pemanas/cerompong mungkin menjadi kotor.
- Kembalikan perkakas ke pusat servis yang dibenarkan oleh Philips setiap kali anda hendak mendapatkan pemeriksaan atau pembaikan. Pembaikan oleh orang yang tidak berkelayakan boleh menyebabkan situasi yang amat berbahaya kepada pengguna.
- Jangan masukkan objek logam ke dalam bukaan untuk mengelakkan kejutan elektrik.

Medan elektromagnet (EMF)

Perkakas Philips mematuhi semua piawaian dan peraturan berkaitan dengan pendedahan kepada medan elektromagnet.

Alam sekitar

Simbol ini bermaksud bahawa produk ini tidak harus dibuang dengan sampah rumah biasa (2012/19/EU). Ikut peraturan negara anda untuk pengumpulan berasingan produk elektrik dan elektronik. Cara membuang yang betul akan membantu mencegah akibat negatif terhadap alam sekitar dan kesihatan manusia.

2 Pengenalan

Bersedia untuk mencuba pelbagai gaya rambut yang terkini dan menarik. Anda boleh menggayakan rambut yang didandan dengan rapi, lurus, kembang, keriting dan banyak lagi, cipta lebih 15 gaya dengan mudah menggunakan **Pendandan Serba Guna Philips**. Pembuat pelbagai gaya rambut ini disertakan dengan 3 alat tambahan: pelurus, penyepit pengeriting dan berus penggaya bulu kejur panas, serta pelbagai aksesori seperti klip rambut, PIN, getah dan gegelung rambut.

Dengan pelepasan OneClick untuk semua alat tambahan, tetapan suhu profesional sehingga 210 darjah, masa pemanasan cepat 45 saat, penunjuk sedia digunakan dengan pematian kuasa automatik dan salutan seramik yang premium, perkakas ini merupakan satu-satunya perkakas terhebat. Terdapat panduan gaya dengan arahan langkah demi langkah supaya anda boleh mencuba dan menyempurnakan pelbagai rupa. Sedia, mula, gayakan. Kini masanya untuk bereksperimen dan menarik perhatian dengan gaya rambut anda menggunakan Pendandan Serba Guna Philips dan panduan gaya!

3 Gayakan rambut anda

Nota: Jangan tukar alat tambahan jika perkakas masih panas. Tukar alat tambahan gaya apabila perkakas benar-benar sejuk.

Pilih alat tambahan dan tetapan suhu yang sesuai bagi gaya rambut yang anda mahukan.

Gaya rambut	Alat pendandan	Tetapan Suhu
Keriting halus/kasar	Alat tambahan pengeriting (⑨)	≀ -180°C ≀≀ -210°C
Gaya lurus yang bergaya	Alat tambahan pelurus (⑧)	≀ -180°C ≀≀ -200°C
Kembangan rambut yang menarik	Alat tambahan berus panas (⑫)	≀ - 160°C ≀≀ - 180°C

Sebelum anda menggayakan rambut anda (Raj.2)

1 Pastikan tuil (⑥) alat tambahan menghala ke butang buka kunci (②) pada bahagian atas pemegang (①).
2 Luncurkan alat tambahan yang sesuai pada pemegang (①).
   - Untuk menanggalkan alat tambahan, tekan kedua-dua butang buka kunci (②) pada kedua-dua sisi pemegang. Tanggalkan alat tambahan hanya apabila perkakas dan alat tambahan telah menjadi sejuk.
3 Sambungkan plag kepada soket bekalan kuasa.
4 Luncurkan ke ≀ untuk tetapan suhu rendah dan ≀≀ untuk tetapan suhu tinggi.
   ↳ Penunjuk kuasa hidup (③) akan menyala dan mula berkelip.
   ↳ Perkakas sedia digunakan selepas perkakas berhenti berkelip.
5 Letak perkakas di atas permukaan tahan panas sewaktu pemanasan.
6 Sikat rambut anda dan bahagikan rambut kepada bahagian-bahagian kecil tidak lebih daripada 2 cm lebarnya.

Buat keriting halus/kasar (Raj. 4)

1 Pilih alat tambahan pengeriting (⑨) untuk menggayakan keriting yang semula jadi dan moden.
2 Tekan tuil (⑥) untuk membuka klip (⑩) dan letakkan satu bahagian rambut di antara klip dan cerompong (⑪).
3 Lepaskan tuil dan luncurkan cerompong ke hujung rambut.
4 Pegang hujung yang sejuk (⑨) dan pemegang (①). Kemudian lilitkan bahagian rambut di sekeliling cerompong dari hujung ke akarnya secara berterusan.
5 Tahan cerompong pada kedudukan itu untuk maksimum 15 saat. Kemudian buka lilitan bahagian rambut tersebut sehingga anda boleh membuka klip sekali lagi dengan tuil.
6 Untuk menggayakan baki rambut anda, ulangi langkah 2 hingga 5.

Buat gaya lurus yang menarik (Raj.5)

1 Pilih alat tambahan pelurus (⑧).
2 Tekan tuil (⑥) untuk membuka alat tambahan dan letakkan satu bahagian rambut di antara plat pelurus.
3 Luncurkan sepanjang helaian rambut dalam satu gerakan (maksimum 5 saat) dari pangkal ke hujung rambut, tanpa berhenti untuk mengelakkan kepanasan melampau dan pintalan.
4 Untuk menggayakan baki rambut anda, ulangi langkah 2-3.

Cipta rambut kembang yang menarik (Raj.6)

Nota: Jangan sentuh bahagian cerompong tanpa bulu kejur kerana bahagian itu panas.

1 Pilih alat tambahan berus panas (⑫).
2 Berus rambut menggunakan berus panas untuk membentuk rambut.
3 Untuk membentuk selakan, ambil sebahagian rambut dan gulungkan hujung rambut mengelilingi cerompong. Pegang berus pada kedudukan tersebut selama 10-15 saat dan alihkan daripada rambut anda.
4 Ulang langkah 2 hingga 3 pada seluruh rambut anda, jika mahu.

Nota: Nota: Perkakas dilengkapi dengan fungsi pematian automatik. Selepas 60 minit, perkakas akan mati secara automatik.

Selepas digunakan:

1 Matikan perkakas dan cabut plagnya.
2 Letakkannya di atas permukaan yang tahan panas sehingga ia menyejuk.
3 Buang rambut dan habuk daripada perkakas dan alat tambahan.
4 Bersihkan perkakas dan alat tambahan dengan kain lembap.
5 Simpan perkakas di tempat yang selamat dan kering, yang bebas daripada habuk. Anda juga boleh menggantungnya dengan gegelung penggantung (⑤).

Petua dan Teknik:

- Untuk mendapatkan hasil terbaik, gunakan perkakas pada rambut yang benar-benar kering.
- Gunakan genggaman rambut yang sedikit untuk rambut yang lebih panjang dan/atau untuk mendapatkan keriting yang lebih jelas.
- Untuk rambut lurus yang lebih baik, tekan hujung plat pelurus dengan lembut (⑦) sewaktu meluruskan rambut anda.
- Gunakan penyembur rambut pada rambut anda untuk mendapatkan hasil penggayaan yang tahan lama.

4 Jaminan dan perkhidmatan

Sekiranya anda memerlukan maklumat tentang penggantian alat tambahan atau jika anda mempunyai masalah, sila layari laman web Philips di www.philips.com/support atau hubungi Pusat Layanan Pelanggan Philips di negara anda (anda boleh mendapatkan nombor telefonnya di dalam risalah jaminan serata dunia). Jika tiada Pusat Layanan Pelanggan di negara anda, pergi ke penjual Philips tempatan anda.