ITALIANO

Descrizione generale (fig. 1)

- A Pettine regolabarba 2D Contour Tracking
- B Accessorio regolabarba
- C Selettore lunghezza peli
- D Pulsante di sgancio
- E Selettore on/off
- F Presa per spinotto
- G Spazzola
- H Pettine barbiere
- I Spia ricarica
- J Spina
- K Spinotto
- L Accessorio per naso/orecchie/sopracciglia
- M Supporto di ricarica con scomparto
- N Accessorio di precisione (solo per HQG 267 e QG 3040)

Importante

Prima di utilizzare l'apparecchio leggete attentamente le istruzioni e conservarle per eventuali riferimenti futuri.

- Prima di collegare l'apparecchio, verificate che la tensione riportata sulla spina corrisponda alla tensione disponibile.
- Per caricare l'apparecchio utilizzate esclusivamente la spina fornita con l'apparecchio. Non tagliate la spina onde evitare situazioni pericolose.
- Nel caso in cui la spina fosse danneggiata, sostituitela esclusivamente con una spina originale onde evitare situazioni pericolose.
- Assicuratevi che l'apparecchio, il supporto di ricarica e la spina non si bagnino.
- Caricate, utilizzate e riponete l'apparecchio a una temperatura compresa tra 15° e 35°C.
- L'apparecchio è stato realizzato appositamente per tagliare e regolare la barba, i baffi, le basette, i peli di naso e orecchie e le sopracciglia degli esseri umani.
- Tenete l'apparecchio fuori dalla portata dei bambini.
- Non utilizzate l'apparecchio in caso di danneggiamenti o rotture di uno degli accessori, onde evitare il rischio di abrasioni.
- Non inserire il pettine del regolabarba sull'accessorio rifinitore di precisione.

Come caricare l'apparecchio

Caricate completamente l'apparecchio la prima volta che viene utilizzato o dopo un lungo periodo di inutilizzo.
Per caricare completamente la batteria occorrono circa 10 ore. Un apparecchio completamente carico ha un'autonomia cordless di circa 35 minuti, mentre con una ricarica di 3 ore è possibile utilizzare l'apparecchio per 15 minuti.
L'apparecchio non funziona con la spina inserita nella presa. Controllate che l'apparecchio sia spento durante la ricarica!

È possibile ricaricare l'apparecchio in 2 modi differenti:

1 Nel supporto di carica:

- Inserite lo spinotto nella presa disponibile sulla base del supporto (fig. 2).
- Posizionate l'apparecchio sul perno del supporto (fig. 3).

2 Al di fuori del supporto di carica:

- Inserite lo spinotto direttamente nell'apparecchio (fig. 4).
- Quando l'apparecchio è in carica, la luce verde della spina si accende (fig. 5).

Osservazioni per ottimizzare la durata della batteria ricaricabile

- Non lasciate l'apparecchio collegato alla presa di corrente per più di 24 ore.
- Due volte all'anno, scaricate completamente la batteria lasciando in funzione il motore fino all'arresto. Quindi ricaricate completamente la batteria.

Predisposizione dell'apparecchio

- Prima di utilizzare il regolabarba, pettinate sempre la barba con un pettine a denti fitti seguendo la direzione dei peli.
- Controllate che i peli siano asciutti e puliti.

Come usare l'apparecchio

Come usare il regolabarba con il pettine

1 Inserite il pettine nell'accessorio del regolabarba finché non scatta in posizione (fig. 6).

2 Premete il regolatore di lunghezza peli e impostate il valore desiderato. Vedere la tabella 1 (fig. 7).
Il valore selezionato viene visualizzato nella finestra nella parte sinistra del regolatore.

- *Se utilizzate il regolabarba per la prima volta, iniziate con la lunghezza massima (9) per prendere confidenza con l'apparecchio.*
- *L'impostazione 1 con il pettine inserito consente di ottenere un effetto "ispido".*

3 Per ottenere un risultato ottimale, utilizzate l'apparecchio in senso opposto rispetto alla crescita dei peli (fig. 8).
Non utilizzate l'apparecchio troppo velocemente. Compiere movimenti lenti e delicati, controllando che la superficie del pettine sia sempre a contatto con la pelle.

Estraete il pettine per rimuovere i peli accumulatisi.

NB: dopo avere tolto il pettine è necessario regolare nuovamente la lunghezza.

Regolazione della barba senza pettine

1 Rimuovete il pettine premendo e facendo scorrere il regolatore di lunghezza verso l'alto (fig. 9).
Non tirate la parte flessibile del pettine ma afferrate sempre la parte inferiore.

2 Utilizzate con cautela il regolabarba sfiorando appena la barba.
Se il regolabarba viene utilizzato senza pettine si ottiene una barba molto corta e ispida.

Come regolare barba, baffi e basette (solo per HQG 267 e QG 3040)

1 Togliete il pettine premendo e facendo scorrere il regolatore di lunghezza peli verso l'alto (fig. 9).

2 Staccate l'accessorio regolabarba premendo il pulsante di sgancio (fig. 10).

3 Inserite l'accessorio di precisione nell'apparecchio (fig. 11).

- Quando utilizzate l'accessorio di precisione, tenete l'apparecchio in posizione verticale (fig. 12).

Come regolare i peli del viso (naso, orecchie e sopracciglia)

1 Rimuovete il pettine (fig. 9).

2 Rimuovete l'accessorio regolabarba (fig. 10).

3 Inserite nell'apparecchio l'accessorio per naso/orecchie/sopracciglia (fig. 13).

Come regolare i peli del naso

1 Verificate che le narici siano ben pulite.

2 Accendete l'apparecchio e inserire la punta dell'accessorio in una delle narici (fig. 14).
Non inserite la punta per più di 0,5 cm all'interno del naso.

3 Muovete lentamente la punta dentro e fuori dal naso, ruotandola leggermente per rimuovere i peli indesiderati.
Per ridurre la sensazione di solletico, premete con decisione la parte laterale della punta contro la pelle.

Come regolare i peli delle orecchie

1 Pulite con cura il padiglione auricolare. Verificare che non vi siano tracce di cerume.

2 Accendete l'apparecchio e passate delicatamente la punta attorno all'orecchio, per eliminare i peli superflui (fig. 15).

3 Inserite delicatamente la punta dell'apparecchio nel padiglione auricolare (fig. 16).
Non inserite la punta per più di 0,5 cm all'interno dell'orecchio onde evitare di danneggiare il timpano.

Come regolare le sopracciglia

Utilizzate la punta per tagliare i singoli peli delle sopracciglia.

Non utilizzate l'apparecchio per definire o regolare l'intero sopracciglio.

Non utilizzate l'apparecchio per regolare ciglia ed evitate il contatto con gli occhi!

1 Appoggiate la punta sul bordo superiore delle sopracciglia.

2 Fate scorrere la punta lungo il bordo del sopracciglio, partendo dalla base del naso e procedendo verso l'esterno (fig. 17).

Come pulire l'apparecchio

Non pulite l'apparecchio con acqua o panno umido.

Non pulite l'apparecchio con detergenti abrasivi, spugnette o liquidi come alcool, benzina o acetone.

1 Rimuovete il pettine (fig. 9).

2 Rimuovete l'accessorio (fig. 10).

3 Eliminate i peli che si sono accumulati nell'accessorio.

4 Pulite la parte interna ed esterna dell'accessorio con la spazzola in dotazione (fig. 18).

5 Inserite nuovamente l'accessorio nell'apparecchio.

Come riporre l'apparecchio

- Riponete l'apparecchio e gli accessori nell'apposito supporto per evitare danneggiamenti (fig. 19).

Sostituzione

Sostituite gli accessori danneggiati o usurati esclusivamente con accessori originali Philips, disponibili presso i rivenditori autorizzati o i Centri Assistenza Clienti.

Nel caso in cui sia impossibile reperire gli accessori per l'apparecchio, contattate il Centro Assistenza Clienti Philips locale oppure consultate l'opuscolo della garanzia internazionale.

Tutela dell'ambiente

- Per contribuire alla tutela dell'ambiente, non smaltite l'apparecchio tra i rifiuti domestici ma consegnatelo a un centro di raccolta ufficiale (fig. 20).

La batteria ricaricabile integrata contiene sostanze potenzialmente nocive per l'ambiente. Rimuovete sempre la batteria prima di smaltire l'apparecchio o di consegnarlo a un centro di raccolta ufficiale. Smaltite la batteria in un apposito centro di raccolta. In caso di difficoltà durante la rimozione della batteria, consegnate l'apparecchio a un centro di assistenza Philips, che si occuperà della rimozione della batteria e dello smaltimento dell'apparecchio.

Smaltimento delle batterie

1 Scollegate la spina dalla presa e lo spinotto dall'apparecchio.

2 Lasciate in funzione il motore fino all'arresto.

3 Inserite un cacciavite nella scanalatura accanto allo stelo nella parte superiore dell'apparecchio. Ruotate il cacciavite per separare le due metà (fig. 21).

4 Sollevate la batteria dall'alloggiamento mediante il giravite. Piegate più volte i cavi di collegamento fino a romperli (fig. 22).

Dopo aver rimosso la batteria, non collegate l'apparecchio alla presa di corrente.

Garanzia e assistenza

Per ulteriori informazioni o eventuali problemi visitate il sito Philips all'indirizzo **www.philips.com** oppure contattare il Centro Assistenza Clienti Philips locale (il numero di telefono è riportato nell'opuscolo della garanzia). Qualora non fosse disponibile un Centro Assistenza Clienti locale, rivolgetevi al rivenditore autorizzato Philips oppure contattate il Reparto assistenza Philips Domestic Appliances & Personal Care BV.

Tabella 1. Regolabarba

Impostazione	Lunghezza peli rimasti (mm)
1	2
2	4
3	6
4	8
5	10
6	12
7	14
8	16
9	18

PORTUGUÊS

Descrição geral (fig. 1)

- A Pente-aparador da barba com sistema 2D Contour Tracking
- B Acessório aparador
- C Selector de comprimento da barba
- D Botão para soltar o aparador
- E Comutador 'on/off' (ligar/desligar)
- F Entrada para ligação
- G Escova de limpeza
- H Pente de barbeiro
- I Indicação de carga
- J Ficha
- K Ligação à máquina
- L Acessório para nariz/ouvidos/sobrancelhas
- M Suporte de carga e arrumação
- N Acessório de precisão (só HQG 267 e QG 3040)

Importante

Antes de usar a máquina, leia estas instruções com atenção e guarde-as para uma eventual consulta.

- Verifique se a voltagem indicada na ficha de ligação corresponde à voltagem local antes de ligar à corrente.
- Use somente a ficha fornecida para carregar a máquina. Não arranque a ficha para a substituir por outra, porque isso poderá provocar situações graves para o utilizador.
- Se a ficha se estragar, só deverá ser substituída por uma peça de origem para se evitarem situações de risco.
- Certifique-se que a máquina, o suporte de carga e a ficha não se molham.
- Carregue, utilize e guarde a máquina numa temperatura entre 15°C e 35°C.
- Esta máquina destina-se unicamente a aparar e cortar a barba, o bigode, as patilhas, os pêlos do nariz, os pêlos dos ouvidos e as sobrancelhas humanas.
- Mantenha a máquina fora do alcance das crianças.
- Não use a máquina se algum dos acessórios estiver estragado ou partido, para evitar o risco de se ferir.
- Não coloque o pente-aparador da barba no acessório de precisão.

Carga

Carregue totalmente a máquina antes da primeira utilização ou após um prolongado período de inactividade.
A bateria demora aprox. 10 horas até ficar com carga total. Estando totalmente carregada, a máquina terá uma autonomia de funcionamento sem fio de até 35 minutos. Se carregar a máquina durante 3 horas, poderá usá-la por 15 minutos.
A máquina não funciona ligada à corrente. Certifique-se que a máquina está desligada durante a carga!

A máquina pode ser carregada de 2 maneiras:

1 No suporte de carga:

- Introduza a ficha na tomada existente na parte de baixo do suporte (fig. 2).
- Coloque a máquina no pino do suporte (fig. 3).

2 Fora do suporte de carga:

- Introduza a ficha directamente na máquina (fig. 4).
- A lâmpada piloto verde da ficha indica que a máquina está em carga (fig. 5).

Optimize a duração da bateria recarregável

- Não deixe a máquina ligada à corrente durante mais de 24 horas.
- Descarregue completamente a máquina duas vezes por ano até o motor parar de funcionar. Em seguida, volte a carregar a bateria.

Preparação

- Antes de começar a cortar, deve pentear a barba com um pente fino, na direcção do seu crescimento.
- O cabelo deve estar seco e limpo.

Utilização

Aparar a barba com pente

1 Monte o pente no acessório do aparador e encaixe-o na posição correcta até ouvir um 'clique' (fig. 6).

2 Pressione o selector do comprimento e empurre-o para a posição de corte pretendida. Vidé tabela 1 (fig. 7).
A posição seleccionada aparecerá na janela à esquerda do selector do comprimento.

- *Quando se está a cortar pela primeira vez, deverá começar-se pela posição de comprimento máximo (9) para se ir familiarizando com a máquina.*
- *Se usar a regulação 1 com o pente montado, o resultado será o de uma barba de dois dias.*

3 Para aparar da forma mais eficaz, movimente a máquina na direcção contrária à do crescimento dos pêlos (fig. 8).
Não movimente o aparador muito depressa. Efectue movimentos suaves e ligeiros e certifique-se que a superfície do pente mantém sempre o contacto com a pele.

Se se acumularem muitos pêlos no pente, retire o pente e sopre e/ou sacuda os pêlos do pente.

NOTA: Depois de ter retirado o pente, deverá voltar a ajustar o comprimento!

Aparar a barba sem o pente

1 Retire o pente fazendo pressão e puxando o selector do comprimento dos pêlos para cima (fig. 9).
Nunca segure o pente pela parte flexível de cima. Deverá puxar sempre pela parte de baixo.

2 Efectue movimentos bem controlados e toque a barba apenas ao de leve com o acessório do aparador.
Se aparar sem o pente, a barba ficará com o aspecto de uma barba muito rente.

Definição da barba, bigode e patilhas (só HQG 267 e QG 3040)

1 Retire o pente-acessório fazendo pressão e empurrando o selector do comprimento dos pêlos para cima (fig. 9).

2 Retire o acessório do aparador empurrando o botão para o soltar (fig. 10).

3 Monte o acessório de precisão no aparador (fig. 11).

- Mantenha o aparador direito quando estiver a usar o acessório de precisão (fig. 12).

Cortar os pêlos faciais (nariz, ouvidos e sobrancelhas)

1 Retire o pente (fig. 9).

2 Retire o acessório-aparador (fig. 10).

3 Monte o acessório próprio para os pêlos do nariz/ouvidos/sobrancelhas no aparador (fig. 13).

Cortar os pêlos do nariz

1 As narinas devem estar limpas.

2 Ligue o aparador e introduza a ponta do acessório numa das narinas (fig. 14).
A ponta do acessório não deve entrar na narina mais do que 0.5 cm.

3 Lentamente e com cuidado movimente a ponta para dentro e para fora, fazendo girar ao mesmo tempo para remover os pêlos indesejados.
Para minimizar as cócegas, certifique-se que a parte lateral do acessório está bem encostado contra a pele.

Cortar os pêlos dos ouvidos

1 Limpe o canal exterior dos ouvidos. Os ouvidos não devem ter cera.

2 Ligue o aparador e movimente a ponta do acessório suavemente em volta do ouvido para remover os pêlos que saiem para fora da orelha (fig. 15).

3 Com cuidado, introduza a ponta no canal exterior do ouvido (fig. 16).
Não introduza a ponta mais do que 0.5 cm dentro do canal do ouvido para não provocar lesões no tambor do ouvido.

Cortar os pêlos das sobrancelhas

Use a ponta do acessório para cortar os pêlos das sobrancelhas um a um.

Não utilize o aparador para definir ou aparar toda a sobrancelha.

Nunca tente aparar as pestanas! O aparador nunca deve ficar muito próximo dos olhos!

1 Coloque a ponta do acessório na arcada superior da sobrancelha.

2 Movimente-a ao longo da arcada da sobrancelha, no sentido da base do nariz em direcção à extremidade de fora da sobrancelha (fig. 17).

Limpeza

Este aparelho não pode ser limpo com água nem panos húmidos.

Não utilize produtos de limpeza abrasivos, desengordurantes ou líquidos como álcool, petróleo ou acetona na limpeza do aparador.

1 Retire o pente (fig. 9).

2 Retire o acessório (fig. 10).

3 Sopre e/ou sacuda os pêlos que se tenham acumulado no acessório.

4 Limpe o exterior e o interior do acessório com a escovinha fornecida (fig. 18).

5 Volte a montar o acessório no aparador.

Arrumação

- Guarde o aparador e os acessórios no suporte para evitar qualquer dano (fig. 19).

Substituição

Os acessórios que estiverem gastos ou estragados só deverão ser substituídos por acessórios Philips de origem, os quais poderá encontrar à venda no seu agente Philips ou num concessionário autorizado pela Philips.

Se tiver alguma dificuldade na obtenção dos acessórios de substituição para o seu aparador, por favor contacte o Centro de Informação ao Consumidor Philips do seu país ou consulte o folheto da garantia mundial.

Meio ambiente

- Quando chegar a altura de se desfazer do aparelho, não o deite fora juntamente com o seu lixo doméstico normal. Deverá colocá-lo num ponto de recolha oficial para efeitos de reciclagem. Ao fazê-lo, estará a contribuir para a preservação do meio ambiente (fig. 20).

A bateria recarregável integrada contém substâncias susceptíveis de poluirem o ambiente. Retire sempre a bateria antes de se desfazer da máquina ou, então, entregue-a num ponto oficial de recolha desse tipo de resíduos. As baterias devem ser colocadas nos ecopontos (pilhão). Se tiver problemas para retirar a bateria, poderá sempre dirigir-se a um concessionário autorizado pela Philips que se encarregará de remover a bateria e de se desfazer dela de forma a respeitar as normas de protecção ambiental.

Como desfazer-se da bateria

1 Retire a ficha da tomada eléctrica e puxe a ficha de ligação para fora da máquina.

2 Deixe a máquina trabalhar até que o motor páre.

3 Introduza uma chave de parafusos na ranhura junto ao veio da parte de cima da máquina. Rode a chave de parafusos para fazer força e separar as duas metades do corpo do aparador (fig. 21).

4 Com o auxílio da chave de parafusos, levante a bateria e puxe-a para fora do aparador. Torça os fios de ligação até se partirem (fig. 22).

Não volte a ligar a máquina à corrente depois de ter removido a bateria.

Garantia e assistência

Se necessitar de informações ou se tiver algum problema, por favor visite o site da Philips em **www.philips.pt** ou contacte o Centro de Informação ao Consumidor Philips do seu país (encontrará os números de telefone no folheto da garantia mundial). Se não existir um Centro de Informação ao Consumidor no seu país, dirija-se ao seu agente Philips ou contacte o Departamento de Service da Philips Domestic Appliances and Personal Care BV.

Tabela 1. Aparador de barba

Regulação	Comprimento de barba resultante (mm)
1	2
2	4
3	6
4	8
5	10
6	12
7	14
8	16
9	18

PHILIPS

Multitrim

HQG267, HQG265
QG3040, QG3030, QG3020

www.philips.com

100% recycled paper
100% papier recyclé

4203 000 53706

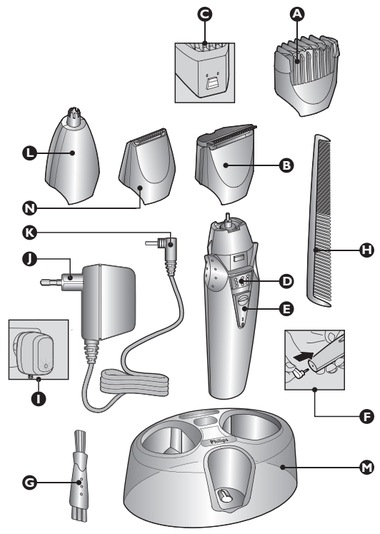

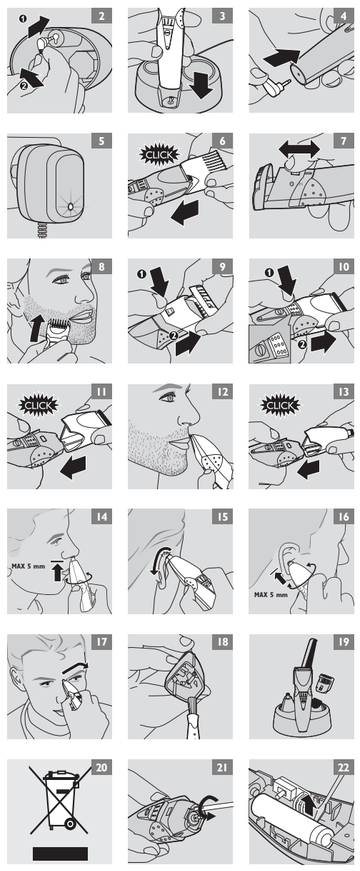

ΕΛΛΗΝΙΚΑ

Γενική περιγραφή (εικ. 1)

- A Χτένα κοπτικής με σύστημα διπλής δράσης ανίχνευσης του περιγράμματος του προσώπου
- B Εξάρτημα κοπής
- C Επιλογέας μήκους τριχών
- D Κουμπί απασφάλισης
- E Διακόπτης on/off
- F Υποδοχή για το βύσμα της συσκευής
- G Βουρτσάκι καθαρισμού
- H Χτένα κουρέα
- I Λυχνία φόρτισης
- J Τροφοδοτικό
- K Βύσμα συσκευής
- L Εξάρτημα για τη μύτη/αυτιά/φρύδια
- M Βάση φόρτισης με δυνατότητα αποθήκευσης
- N Εξάρτημα ακριβείας (Μόνο στα HQG 267 και QG 3040)

Σημαντικό

Παρακαλούμε διαβάστε προσεκτικά αυτές τις οδηγίες χρήσης πριν χρησιμοποιήσετε τη συσκευή και φυλάξτε τις για μελλοντική αναφορά.

- Ελέγξτε αν η τάση που αναγράφεται στο τροφοδοτικό αντιστοιχεί με τη τοπική τάση ρεύματος πριν συνδέσετε τη συσκευή.
- Να χρησιμοποιείτε μόνο το τροφοδοτικό που διατίθεται για να φορτίσετε τη συσκευή. Μην κόψετε το τροφοδοτικό για να αντικαταστήσετε το βύσμα με άλλο, καθότι αυτό μπορεί να είναι επικίνδυνο.
- Αν το τροφοδοτικό έχει υποστεί βλάβη, να το αντικαταστήσετε μόνο με γνήσιο προκειμένου να αποφύγετε κινδύνους.
- Βεβαιωθείτε ότι η συσκευή, η βάση φόρτισης και το τροφοδοτικό δεν θα βραχούν.
- Φορτίστε, χρησιμοποιείστε και αποθηκεύστε τη συσκευή σε θερμοκρασία μεταξύ 15cC και 35cC.
- Αυτή η συσκευή προορίζεται μόνο για ανθρώπους και για το κόψιμο και την περιποίηση της γενειάδας, του μουστακιού, των φαβοριτών και των τριχών της μύτης, των αυτιών και των φρυδιών.
- Κρατήστε τη συσκευή μακριά από παιδιά.
- Μην χρησιμοποιείτε τη συσκευή αν κάποιο από τα εξαρτήματα έχει φθαρεί ή έχει σπάσει, καθώς αυτό μπορεί να προκαλέσει τραυματισμούς.
- Μην τοποθετείτε τη χτένα κοπτικής στο εξάρτημα ακριβείας.

Φόρτιση

Φορτίστε πλήρως τη συσκευή πριν την χρησιμοποιήσετε για πρώτη φορά ή μετά από μεγάλο διάστημα μη χρήσης.
Χρειάζονται περίπου 10 ώρες για να φορτίσετε πλήρως την μπαταρία. Μια πλήρως φορτισμένη συσκευή έχει αυτονομία εως 35 λεπτά. Εάν φορτίσετε τη συσκευή για 3 ώρες, μπορείτε να τη χρησιμοποιήσετε για 15 λεπτά.

Η συσκευή δεν λειτουργεί με ρεύμα.
Βεβαιωθείτε ότι η συσκευή είναι σβηστή κατά τη φόρτιση.

Μπορείτε να φορτίσετε τη συσκευή με 2 διαφορετικούς τρόπους:

1 Στη βάση φόρτισης:

- Βάλτε το βύσμα της συσκευής στην υποδοχή στο κάτω μέρος της βάσης (εικ. 2).
- Τοποθετήστε τη συσκευή στη βάση (εικ. 3).

2 Εκτός βάσης φόρτισης:

- Βάλτε το βύσμα της συσκευής απευθείας στη συσκευή (εικ. 4).
- Η πράσινη λυχνία φόρτισης στο τροφοδοτικό δείχνει ότι η συσκευή φορτίζει (εικ. 5).

Βελτιστοποίηση της διάρκειας ζωής της επαναφορτιζόμενης μπαταρίας

- Μην αφήνετε τη συσκευή συνδεδεμένη στο ρεύμα για περισσότερο από 24 ώρες.
- Αποφορτίζετε εντελώς τη μπαταρία δύο φορές το χρόνο αφήνοντας τη συσκευή να λειτουργήσει μέχρι να σταματήσει. Μετά ξαναφορτίστε πλήρως τη μπαταρία.

Προετοιμασία για χρήση

- Να χτενίζετε πάντα τις τρίχες με μια λεπτή χτένα προς την κατεύθυνση της φοράς της τρίχας πριν αρχίσετε το κόψιμο.
- Βεβαιωθείτε ότι οι τρίχες είναι στεγνές και καθαρές.

Χρήση της συσκευής

Κοπή γενειάδας με χτένα

1 Τοποθετείστε τη χτένα κοπτικής στο εξάρτημα κοπής και πιέστε τη μέχρι να ακούσετε ένα κλικ (εικ. 6).

2 Πιέστε τον επιλογέα μήκους τριχών και μετακινείστε τον στο επιθυμητό μήκος. Δείτε τον πίνακα 1 (εικ. 7).
Η ρύθμιση που έχετε επιλέξει θα εμφανιστεί στην οθόνη στο αριστερό μέρος του επιλογέα μήκους τριχών.

- *Αν κόβετε τα γένια σας για πρώτη φορά, ξεκινήστε με τη μέγιστη ρύθμιση μήκους (9) για να εξοικειωθείτε με τη συσκευή.*
- *Χρησιμοποιώντας τη ρύθμιση 1 και με τη χτένα τοποθετημένη, θα επιτύχετε την 'αξύριστη εμφάνιση λίγων ημερών'.*

3 Για να κόψετε πιο αποτελεσματικά τις τρίχες, μετακινείστε τη συσκευή αντίθετα με τη φορά των τριχών (εικ. 8).
Μην μετακινείτε τη συσκευή πολύ γρήγορα. Κάντε απαλές κινήσεις και βεβαιωθείτε ότι η επιφάνεια της χτένας παραμένει πάντα σε επαφή με το δέρμα.

Αν έχουν μαζευτεί πολλές τρίχες στη χτένα, βγάλτε τη και φυσήξτε και/ή τινάξετε για να απομακρυνθούν οι τρίχες.

Σημείωση: Θα πρέπει να ξαναρυθμίσετε το μήκος των τριχών μετά την αφαίρεση της χτένας.

Κοπή γενειάδας χωρίς χτένα

1 Αφαιρέστε τη χτένα πιέζοντας και μετακινώντας τον επιλογέα μήκους τριχών προς τα πάνω (εικ. 9).
Μην τραβάτε ποτέ τη χτένα από το ελαστικό μέρος της. Να την τραβάτε πάντα από το κάτω μέρος.

1 Κάντε ελεγχόμενες κινήσεις και αγγίξτε τα γένια σας ελαφρά με το εξάρτημα κοπής.
Αν δεν χρησιμοποιήσετε τη χτένα το αποτέλεσμα θα είναι μια 'αξύριστη εμφάνιση' με πολύ κοντά γένια.

Περιποίηση με ακρίβεια στη γενειάδα, στο μουστάκι και στις φαβορίτες (Μόνο για τα HQG 267 και QG 3040)

1 Βγάλτε τη χτένα κοπτικής πιέζοντας και μετακινώντας τον επιλογέα μήκους τριχών προς τα πάνω (εικ. 9).

2 Βγάλτε το εξάρτημα κοπής πιέζοντας το κουμπί απασφάλισης (εικ. 10).

3 Τοποθετείστε το εξάρτημα ακριβείας στη συσκευή (εικ. 11).

- Να κρατάτε τη συσκευή όρθια όταν χρησιμοποιείτε το εξάρτημα ακριβείας (εικ. 12).

Περιποίηση τριχών προσώπου (τρίχες μύτης, αυτιών και φρύδια)

1 Βγάλτε τη χτένα (εικ. 9).

2 Βγάλτε το εξάρτημα κοπής (εικ. 10).

3 Τοποθετήστε το εξάρτημα μύτης/αυτιών/φρυδιών στη συσκευή (εικ. 13).

Κοπή τριχών μύτης

1 Βεβαιωθείτε ότι τα ρουθούνια σας είναι καθαρά.

2 Ανάψτε τη συσκευή και τοποθετείστε το άκρο του εξαρτήματος μέσα σε ένα από τα ρουθούνια σας (εικ. 14).
Μην βάζετε το άκρο περισσότερο από 0.5 εκ. μέσα στο ρουθούνι σας.

3 Μετακινείστε αργά το άκρο μέσα και έξω ενώ ταυτόχρονα το στρίβετε για να αφαιρέσετε τις ανεπιθύμητες τρίχες.
Για να μειώσετε το γαργαλητό, βεβαιωθείτε ότι πιέζετε σταθερά τη πλευρά του άκρου στο δέρμα.

Κοπή τριχών αυτιών

1 Καθαρίστε τον εξωτερικό δίαυλο του αυτιού. Βεβαιωθείτε ότι δεν έχει κερί.

2 Ανάψτε τη συσκευή και μετακινείστε απαλά το άκρο γύρω από το αυτί για να αφαιρέσετε τρίχες που βγαίνουν έξω από το αυτί (εικ. 15).

3 Τοποθετείστε προσεκτικά το άκρο στον εξωτερικό δίαυλο του αυτιού (εικ. 16).
Μην βάζετε το άκρο περισσότερο από 0.5 εκ. μέσα στο δίαυλο του αυτιού προκειμένου να μην προκαλέσετε ζημιά στο τύμπανο.

Κοπή φρυδιών

Χρησιμοποιείστε το άκρο για να κόψετε μεμονωμένες τρίχες στα φρύδια.

Μην χρησιμοποιείτε τη συσκευή για να διαμορφώσετε ή να κόψετε ολόκληρο το φρύδι.

Μην προσπαθήσετε ποτέ να κόψετε τις βλεφαρίδες σας. Μην πλησιάζετε ποτέ πολύ κοντά στα μάτια σας!

1 Τοποθετείτε το άκρο του εξαρτήματος στην πάνω γραμμή του φρυδιού.

2 Μετακινείστε το κατά μήκος της γραμμής του φρυδιού από τη βάση της μύτης προς το εξωτερικό μέρος του φρυδιού (εικ. 17).

Καθαρισμός

Μην χρησιμοποιείτε νερό ή υγρό πανί για να καθαρίσετε αυτή τη συσκευή.

Μη χρησιμοποιείτε σκληρά καθαριστικά, συρμάτινα σφουγγαράκια ή υγρά όπως οινόπνευμα, πετρέλαιο ή ασετόν για να καθαρίσετε τη συσκευή.

1 Βγάλτε τη χτένα (εικ. 9).

2 Βγάλτε το εξάρτημα (εικ. 10).

3 Φυσήξτε και/ή τινάξτε τρίχες που τυχόν έχουν συσσωρευτεί στο εξάρτημα.

4 Καθαρίστε το εξωτερικό και το εσωτερικό μέρος του εξαρτήματος με το βουρτσάκι καθαρισμού που διατίθεται (εικ. 18).

5 Ξανατοποθείστε το εξάρτημα στη συσκευή.

Αποθήκευση

- Αποθηκεύστε τη συσκευή και τα εξαρτήματα στη βάση για να αποφευχθούν ζημιές (εικ. 19).

Αντικατάσταση

Τα χαλασμένα ή φθαρμένα εξαρτήματα θα πρέπει να αντικαθίστανται μόνο με γνήσια ανταλλακτικά Philips, τα οποία διατίθεται από τον αντιπρόσωπό σας ή από ένα εξουσιοδοτημένο κέντρο σέρβις της Philips.

Αν αντιμετωπίσετε δυσκολίες στην ανεύρεση των εξαρτημάτων για τη συσκευή σας, παρακαλούμε επικοινωνήστε με το Τμήμα Εξυπηρέτησης Πελατών της Philips στη χώρα σας ή συμβουλευτείτε το Διεθνές Φυλλάδιο Εγγύησης.

Περιβάλλον

- Στο τέλος της ζωής της συσκευής μην την πετάξετε μαζί με τα συνηθισμένα απορρίμματα του σπιτιού σας, αλλά παραδώστε την σε ένα επίσημο σημείο συλλογής για ανακύκλωση. Με αυτόν τον τρόπο θα βοηθήσετε στην προστασία του περιβάλλοντος (εικ. 20).

Η ενσωματωμένη επαναφορτιζόμενη μπαταρία περιέχει ουσίες που μπορεί να μολύνουν το περιβάλλον. Να αφαιρείτε πάντα τη μπαταρία πριν απορρίψετε τη συσκευή ή πριν την παραδώσετε σε ένα επίσημο σημείο συλλογής. Παραδώστε την μπαταρία σε ένα επίσημο σημείο συλλογής μπαταριών. Αν αντιμετωπίσετε δυσκολίες στην αφαίρεση της μπαταρίας, μπορείτε να πάτε τη συσκευή σε ένα σέρβις της Philips, όπου θα αφαιρέσουν τη μπαταρία και θα την απορρίψουν με τρόπο ασφαλή προς το περιβάλλον.

Απόρριψη μπαταρίας

1 Βγάλτε το τροφοδοτικό από την πρίζα και στη συνέχεια το βύσμα από τη συσκευή.

2 Αφήστε τη συσκευή να λειτουργήσει μέχρι να σταματήσει.

3 Βάλτε ένα κατσαβίδι μέσα στη σχισμή που βρίσκεται δίπλα από τον άξονα στο πάνω μέρος της συσκευής. Γυρίστε το κατσαβίδι για να ξεχωρίσετε τα δύο μέρη του περιβλήματος (εικ. 21).

4 Σηκώστε τη μπαταρία από την υποδοχή της με ένα κατσαβίδι. Στριφογυρίστε τα συνδετικά συρματάκια μέχρι να κοπούν (εικ. 22).

Μην συνδέσετε ξανά τη συσκευή στο ρεύμα από τη στιγμή που έχει αφαιρεθεί η μπαταρία.

Εγγύηση και σέρβις

Αν θέλετε κάποιες πληροφορίες ή έχετε κάποιο πρόβλημα με την συσκευή, παρακαλούμε επισκεφτείτε την ιστοσελίδα της Philips στη διεύθυνση www.philips.com ή επικοινωνήστε με το Τμήμα Εξυπηρέτησης Πελατών της Philips στη χώρα σας (θα βρείτε το τηλέφωνο στο διεθνές φυλλάδιο εγγύησης). Εάν δεν υπάρχει Τμήμα Εξυπηρέτησης Πελατών στη χώρα σας, απευθυνθείτε στον τοπικό αντιπρόσωπο της Philips ή επικοινωνήστε με το τμήμα σέρβις των Οικιακών Συσκευών και Ειδών Προσωπικής Φροντίδας της Philips.

Πίνακας 1. Περιποίηση γενιών

Ρύθμιση	Μήκος τριχών που απομένουν (mm)
1	2
2	4
3	6
4	8
5	10
6	12
7	14
8	16
9	18

TÜRKÇE

Genel tanımlar (şek.1)

- A 2D Şekilli Sakal Kesme Tarağı
- B Düzeltme aparatı
- C Sakal boyu ayarı seçici
- D Serbest bırakma düğmesi
- E Açma/kapama düğmesi
- F Adaptör girişi
- G Temizleme fırçası
- H Tarak
- I Şarj ışığı
- J Güç fişi
- K Cihaz fişi
- L Burun kılları, kulak kenarı kılları, kaş düzeltme aparatı
- M Saklama kutulu şarj standı
- N Hassas düzeltme aparatı (sadece HQG 267 ve QG 3040 için)

Önemli

Cihazı kullanmadan önce kullanma kılavuzunu okuyun ve saklayın.

- Cihaz›n›z› fifle takmadan önce voltaj›n ülkenizdeki voltajla uygunlu unu kontrol edin.
- Cihazı şarj etmek için, sadece, verilen güç fişini kullanın. Güç fiini kesinlikle başka bir fişi ile değiştirmeyin. Bu hasara neden olabilir.
- Güç fişi hasar gördüğünde sadece orijinal ile değiştirerek kullanın.
- Cihaz,şarj standı ve güç fişinin kesinlikle ısalanmamasına özen gösterin.
- Cihazı, 15° ila 35° arasında kullanın, şarj edin ve saklayın.
- Cihaz sadece insanlar üzerinde kullanılmalıdır. Cihaz ile sakal, bıyık, favori, burun kılları, kulak kılları, ve kaşlar düzeltilir.
- Cihazı çocuklardan uzak tutunuz.
- Cihazın herhangi bir aparatı hasar görmüşse kesinlikle cihazı kullanmayın.
- Sakal düzeltme tarağını hassas düzeltici üzerine yerleştirmeyin.

Şarj etme

Cihazı ilk defa kullanacaksanız veya uzun bir müddet kullanmadıysanız, önce şarj edin.
Şarj süresi normalde yaklaşık olarak 10 saattir. Tam olarak şarj edilmiş bir tıraş makinesi, kablosuz olarak 35 dakikaya kadar çalışabilir. Cihazı 3 saat şarj ettiğinizde, 15 dakika kablosuz tıraş olabilirsiniz.
Cihaz elektriğe takılı şekilde çalışmaz.
Cihaz şarj olurken kapalı konumda olduğundan emin olun.

Cihazı 2 farklı şekilde şarj edebilirsiniz.

1 Şarj ünitesi ile;

- Şarj standı altında bulunan prize adaptör fişini takın (şek. 2).
- Cihazı şarj standı üzerine yerleştirin (şek. 3).

2 Şarj ünitesini kullanmadan;

- Elektrik fişini direk cihaza takın (şek. 4).
- Güç cihazındaki yanan yeşil şarj pilot ışığı cihazın şarjda olduğunu göstermektedir (şek. 5).

Şarj pillerinin ömürlerinin uzatılması

- Cihazın fişini 24 saatten fazla prizde takılı konumda bırakmayın.
- Cihazı 2 senede bir kez çalıştırıp pilini tamamen bitirip tekrar şarj edin.

Kullanıma hazırlanmak

- Düzeltme veya kesim yapmadan önce ince tarakla sakalınızı veya bıyığınızı kılların çıkış yönüne doğru tarayarak düzeltin.
- Sakalın temiz ve kuru olmasından emin olun.

Kullanma

Tarak aparatı ile sakal düzeltme

1 Sakal düzeltme tarağını düzeltme aparatına takarak klik sesi duyuncaya kadar itin (şek. 6).

2 Saç boyu ayarını istediğiniz uzunluk ayarına getirin. Tablo 1'e bakın (şek. 7).

Seçilen ayar ekranın sol kısmında görünecektir.

- *İlk defa düzelticiyi kullanıyorsanız, en uzun kesim boyu ayarını seçerek kullanınız.(9)*
- *Düzelticiyi tarak aparatı ile 1 ayarına getirerek bir - iki günlük tıraş görüntüsü verme şekilde kesim yapılır.*

3 En etkili kesim yöntemi, düzelticiyi kılların çıkış yönünün tersine hareket ettirmedir (şek. 8).
Üzelticiyi çok hızlı hareket ettirmeyin. Yavaş ve hassas hareketler yapın. Tarağın yüzünün cildiniz ile devamlı olarak temas etmesini sağlayın.

Tarak da çok miktarda saç birikirse, tarağı çıkarın ya üfleyerek yada sallayarak saçları taraktan temizleyin.

Not: Tarağı çıkardıktan sonra kesim ayar boyunu tekrar ayarlamanız gerekir.

Tarak aparatı kullanmadan sakal/bıyık düzeltme

1 Tarak aparat›n› bast›rarak ve yukar› do ru kayd›rarak kesim boyu ayarlay›c›s›ndan çıkar›n (flek. 9).
Tarak aparatının oynar başlığından çekmeyiniz. Daima alt kısımdan çekin.

2 Düzeltici ile kontollü ve hafif hareketler yapın. Düzeltme aparatı ile sakalınıza hafifçe dokunun.
Tarak aparatı kullanmadan yaptığınız kesim ile "birkaç günlük kısa sakal" görüntüsüne sahip olacaksanız.

Sakal, bıyık ve favori kesme (sadece HQG 267 ve QG 3040 için)

1 Bastırıp yukarı doğru iterek tarak aparatını çıkarın (şek. 9).

2 Çıkarma düğmesine basarak düzeltme aparatını yerinden çıkartın (şek. 10).

3 Hassas düzelticiyi takın (şek. 11).

- Hassas düzelticiyi kullanırken cihazı dik tutun (şek. 12).

Yüz bölgesindeki kılları temizleme (burun, kulak kılları ve kaşlar)

1 Tarağı çıkarın (şek. 9).

2 Düzeltme tarağını çıkarın (şek. 10).

3 Burun kılları, Kulak kenarı kılları, Kaş düzeltme aparatını takın (şek. 13).

Burun kılları düzeltme

1 Burun içinizin temiz olduğundan emin olun.

2 Cihazı çalıştırın ve burun temizleme aparatını burun içine sokun (şek. 14).
Ucu burun içine 0.5 cm'den daha fazla sokmayın.

3 Düzeltme ucunu yavaşça burun içinde çevirerek istenmiyen tüyleri temizleyin.
Gıdıklanma hissini azaltmak için, düzeltme başlığını yan kısmını yavaşça burun duvarına dayayın.

Kulak çeperi kıllarını düzeltme

1 Kulak çeperinde bulunan kılları temizleyin. Kulağın yağsız, temiz olmasına dikkat edin.

2 Cihazı çalıştırarak, kulak çeperindeki kılları yavaşça temizleyin (şek. 15).

3 Çok dikkatlice, ucun başını kulağınızın dış kanalına sokun (şek. 16).
Kesinlikle ucu kulak kanalına 0.5 cm'den daha fazla sokmayın kulak zarına zarar verebilirsiniz.

Kaş Düzeltme

Ucu kullanarak düzensiz kaşları düzeltin.

Tüm kaşı düzeltmek ve şekil vermek için cihazı kullanmayın.

Kesinlikle cihazı kirpiklerde kullanmayın. Cihazı gözünüze yakın tutmayın!!

1 Aparatın uç kısmını kaşınızın üst iç kenarına yerleştirin.

2 Burnun üstünden başlayarak kaşın üst kısmından yay şeklinde cihazı hareket ettirin (şek. 17).

Temizlik

Cihazı temizlemek için kesinlikle su ve nemli bez kullanmayın.

Cihazın temizliğinde alkol, aseton, benzin gibi temizlik maddeleri kullanmayınız.

1 Tarağı çıkarın (şek. 9).

2 Aparatları çıkartın (şek. 10).

3 Aparatlarda kalan kılları üflemek veya sallama yolu ile temizleyin.

4 Aparatların iç ve dış kısımlarını frıça ile temizleyin (şek. 18).

5 Aparatları tekrar cihaza yerleştirin.

Saklama

- Cihazın aparatlarını standında muhafaza edin (şek. 19).

Değiştirme

Yıpranmış veya hasar görmüş aparatlar mutlaka Philips orjinal parçaları ile yetkili Philips servislerinde değiştirilmelidir.

Cihazda kullandığınız aparatları temin etmekte zorlanıyorsanız, Philips Tüketici Danışma Hattını arayarak detaylı bilgi edinebilirsiniz.

Çevre

- Cihazı hurdaya ayırırken, çevreye zarar vermemek amacı ile normal ev çöpüne kesinlikle atmayın. Özel toplama noktalarına teslim edin (şek. 20).

Şarj pilleri içerdikleri kimyasallar yüzünden çevreye zararli olabilirler. Cihazı hurdaya ayırmadan önce mutlaka içindeki pilleri çıkartın ve özel toplama noktalarına teslim edin. Pilleri özel toplama noktalarında imha edin. Pilleri çıkarmakta güçlük çekerseniz, cihazı Philips yetkili servislerine götürüp aynı işlemi oradada yaptırabilirsiniz.

Pilin atılması

1 Güç fişini duvar prizinden çıkartın ve cihazın fişini cihazdan çekin.

2 Cihazı duruncaya kadar çalıştırın.

3 Cihazın üst kısmında bulunan milin yanındaki boşluğa tornavidayı sokun. Tornavidayı çevirerek iki parçayı ayırın (şek. 21).

4 Pil yuvasını tornavida yardımı ile kaldırın. Bağlantı tellerini bükerek koparın (şek. 22).

Cihazın pillerini çıkardıktan sonra kesinlikle cihazı elektriğe bağlamayın.

Garanti ve Servis

Eğer daha fazla bilgiye ihtiyaç duyarsanız veya bir problem yaşarsanız, lütfen Philips Web Sitesini **www.philips.com.tr** adresinden ziyaret ediniz veya ülkenizde bulunan Philips Müşteri Danışma Merkezi ile iletişime geçiniz (dünya genelindeki telefon numaralarını verilen garanti belgeleri içerisinde bulabilirsiniz). Eğer ülkenizde Müşteri Danışma Merkezi yoksa, yerel Philips yetkilinize başvurun veya Philips Ev Aletleri ve Kişisel Bakım BV Servis Departmanı ile iletişime geçin.

Tablo 1: Sakal düzeltici
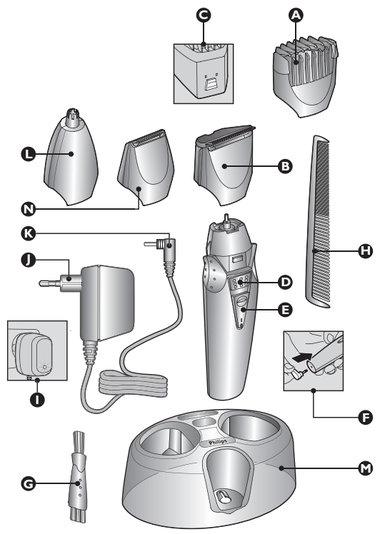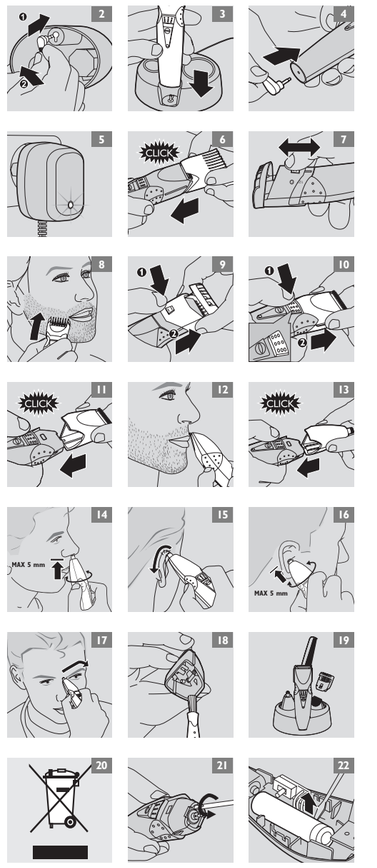
Ayarlar	Kalan sakal boyu(mm)
1	2
2	4
3	6
4	8
5	10
6	12
7	14
8	16
9	18