Register your product and get support at
www.philips.com/welcome

HP8668

EN	User manual	ZH-HK	使用手冊
PT	Manual do utilizador	AR	دليل المستخدم
MS-MY	Manual pengguna	FA	راهنمای کاربر
ZH-CN	用户手册		

PHILIPS

Specifications are subject to change without notice
© 2015 Koninklijke Philips N.V.
All rights reserved.

3140 035 41132

English

Congratulations on your purchase, and welcome to Philips! To fully benefit from the support that Philips offers, register your product at www.philips.com/welcome.

1 Important

Read this user manual carefully before you use the appliance and keep it for future reference.

- WARNING: Do not use this appliance near water.
- When the appliance is used in a bathroom, unplug it after use since the proximity of water presents a risk, even when the appliance is switched off.
- WARNING: Do not use this appliance near bathtubs, showers, basins or other vessels containing water.
- Always unplug the appliance after use.
- If the appliance overheats, it switches off automatically. Unplug the appliance and let it cool down for a few minutes. Before you switch the appliance on again, check the grilles to make sure they are not blocked by fluff, hair,etc.
- If the mains cord is damaged, you must have it replaced by Philips, a service centre authorised by Philips or similarly qualified persons in order to avoid a hazard.
- This appliance can be used by children aged from 8 years and above and persons with reduced physical, sensory or mental capabilities or lack of experience and knowledge if they have been given supervision or instruction concerning use of the appliance in a safe way and understand the hazards involved. Children shall not play with the appliance. Cleaning and user maintenance shall not be made by children without supervision.
- For additional protection, we advise you to install a residual current device (RCD) in the electrical circuit that supplies the bathroom. This RCD must have a rated residual operating current not higher than 30mA. Ask your installer for advice.
- Before you connect the appliance, ensure that the voltage indicated on the appliance corresponds to the local power voltage.
- Do not use the appliance for any other purpose than described in this manual.

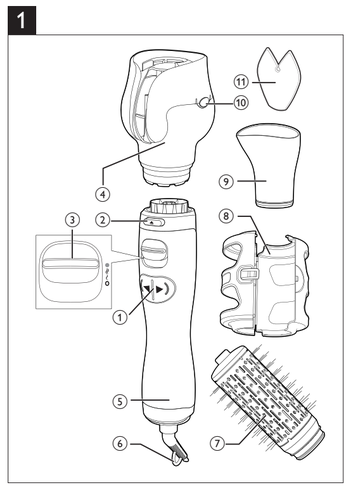

- Never block the air grilles.
- When the appliance is connected to the power, never leave it unattended.
- Never use any accessories or parts from other manufacturers or that Philips does not specifically recommend. If you use such accessories or parts, your guarantee becomes invalid.
- Do not wind the mains cord round the appliance.
- Wait until the appliance has cooled down before you store it.
- Pay full attention when using the appliance since it could be extremely hot. Only hold the handle as other parts are hot and avoid contact with the skin.
- Avoid the mains cord from coming into contact with the hot parts of the appliance.
- Do not use the appliance on artificial hair.
- Never cover the appliance with anything (e.g. a towel or clothing) when it is hot.
- Do not operate the appliance with wet hands.
- Keep the metal barrel clean and free of dust and styling products such as mousse, spray and gel. Never use the appliance in combination with styling products.
- The metal barrel has coating. This coating might slowly wear away over time. However, this does not affect the performance of the appliance.
- If the appliance is used on color-treated hair, the metal barrel may be stained.
- Always return the appliance to a service centre authorized by Philips for examination or repair. Repair by unqualified people could result in an extremely hazardous situation for the user.
- Do not insert metal objects into openings to avoid electric shock.
- Do not pull on the power cord after using. Always unplug the appliance by holding the plug.

Electromagnetic fields (EMF)

This Philips appliance complies with all applicable standards and regulations regarding exposure to electromagnetic fields.

Environment

Do not throw away the appliance with the normal household waste at the end of its life, but hand it in at an official collection point for recycling. By doing this, you help to preserve the environment.

2 Before styling your hair

Note: Always let the appliance and attachments cool down before you connect or disconnect the attachments.

Remarks: Depending on the dampness of the hair, the duration for each strand would differ. A longer duration is needed if hair is damper than recommended.

1 Select your desired attachment (④, ⑦, ⑨) and fix it onto the handle (⑤) of the styler.
- Press the release button (②) to remove the attachment when it cools down.

2 Connect the plug to a power supply socket.

3 Slide the airflow switch (③) to strong and warm airflow ≀≀ for fast drying, warm airflow ≀ for gentle drying and styling to prevent your hair from overheating, and cool airflow ● for fixing your style.

3 How to style your hair

We recommend that you practice using the appliance two or three times so you can get used to how it works.

(A) Nozzle attachment (⑨)

1 Select the nozzle (⑨) and fix it onto the handle (⑤).

2 (Fig. 5-A) Dry your hair with suitable settings (③).

(B) Air curl attachment (④)

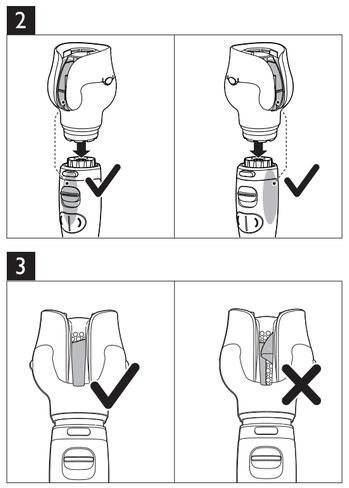

Tips and Tricks

Refer to the Quick Start Guide for detailed usage instructions.

- (Fig.2) There are different points where the curling attachment can be fixed. For your convenience, you can change the position according to the way you hold the appliance
- Pre-dry your hair, including the roots, before using the product. For optimal results, hair should be 80%–90% dry
- Comb hair thoroughly and ensure that there are no tangles
- Separate hair into sections. Keep all unused hair away from the opening. Make sure that there are no stray or loose strands near the opening
- Start curling from the back of the head
- (Fig. 3) Before inserting the hair, check that the opening is clear. Press the rotating button to make sure there is nothing blocking the opening
- Twist the hair once to make it easier to put into the opening
- Use the contours or the marked arrows to guide hair into the chamber
- Place the opening on your hair where you want the curls to start. Do not place too close to the roots
- Hold the hair strands taut when putting into the opening
- Do not immediately release the rotation button when the hair can no longer be seen at the opening. Allow the rotation to continue for another 10 seconds to ensure that the hair is completely inside the chamber
- Check that the ends of the hair strands remain enclosed within the chamber and no stray hair is sticking out
- (Fig. 4) If hair becomes trapped, switch off the device. Gently remove any trapped hair in thin strands, section by section, until all of the hair is freed. Alternatively, you can press the side buttons (⑩) of the air curl attachment to remove the top cover of the attachment and release trapped hair

(C) Brush attachment (⑦)

Remove the protection cap from the brush (⑧) before using.

- Make waves/volume in the hair (Fig.5-B)

1 Place the brush (⑦) at the hair tips, and use the rotational button (①) to roll up the strand from the ends to the roots.

2 Keep the brush at the hair roots until the hair is completely dry.

3 Remove the brush from the hair by using the opposite rotation direction. To avoid tangles, remember to move the brush away from your hair as you do so.

4 To style the rest of your hair, repeat steps 1-3.

- Style the hair tips (Fig. 5-C)

1 Insert the brush (⑦) at the hair tips.

2 Choose the rotation direction for the desired results (inwards flicks or outwards flicks).

3 Activate the rotation, allowing the brush to rotate at the hair tips until the hair is completely dry and properly shaped.

4 To style the rest of your hair, repeat steps 1-3.

- Straighten the hair (Fig.5-D)

1 Insert the brush under your hair, at the roots.

2 Pull the brush down the length of the hair from the roots to the ends, without using the rotation.

4 After use

Remarks: Only apply hairspray and other fixation styling products after styling.

1 Switch off the appliance and unplug it.

2 Place it on a heat-resistant surface until it cools down.

3 Clean the appliance and attachments by damp cloth.

4 Always use the protection cap (⑧) to store the brush attachment.

5 Keep it in a safe and dry place, free of dust. You can also hang it with the hanging loop (⑥).

5 Guarantee & service

If you need information e.g. about replacement of an attachment or if you have a problem, please visit the Philips website at www.philips.com/support or contact the Philips Customer Care Centre in your country (you will find its phone number in the worldwide guarantee leaflet). If there is no Consumer Care Centre in your country, go to your local Philips dealer.

Português

Parabéns pela compra do seu produto e bem-vindo à Philips! Para usufruir de todas as vantagens da assistência oferecida pela Philips, registe o seu produto em www.philips.com/welcome.

1 Importante

Leia cuidadosamente este manual do utilizador antes de utilizar o aparelho e guarde-o para consultas futuras.

- AVISO: não utilize este aparelho perto de água.
- Quando o aparelho for utilizado numa casa-de-banho, desligue-o da corrente após a utilização, uma vez que a presença de água apresenta riscos, mesmo com o aparelho desligado.
- AVISO: não utilize este aparelho perto de banheiras, chuveiros, lavatórios ou outros recipientes que contenham água.
- Desligue sempre da corrente após cada utilização.
- Se o aparelho aquecer excessivamente, desliga-se automaticamente. Desligue o aparelho e deixe-o arrefecer durante alguns minutos. Antes de voltar a ligar o aparelho, verifique as grelhas para se certificar de que não estão bloqueadas com pêlos, cabelos, etc.
- Se o fio estiver danificado, deve ser sempre substituído pela Philips, por um centro de assistência autorizado da Philips ou por pessoal devidamente qualificado para se evitarem situações de perigo.
- Este aparelho pode ser utilizado por crianças com idade igual ou superior a 8 anos e por pessoas com capacidades físicas, sensoriais ou mentais reduzidas, ou com falta de experiência e conhecimento, caso sejam supervisionadas ou lhes tenham sido dadas instruções relativas à utilização segura do aparelho e se tiverem sido alertadas para os perigos envolvidos. As crianças não podem brincar com o aparelho. A limpeza e a manutenção do utilizador não podem ser efectuadas por crianças sem supervisão.
- Para maior segurança, aconselhamos a instalação de um dispositivo de corrente residual (disjuntor) no circuito eléctrico que abastece a casa de banho. Este disjuntor deve ter uma corrente residual nominal não superior a 30 mA. Aconselhe-se com o seu electricista.
- Antes de ligar o aparelho, certifique-se de que a tensão indicada no mesmo corresponde à tensão do local onde está a utilizá-lo.
- Não utilize o aparelho para outro fim que não o descrito neste manual.
- Nunca obstrua as grelhas de ventilação.
- Nunca deixe o aparelho sem vigilância quando estiver ligado à corrente.
- Nunca utilize quaisquer acessórios ou peças de outros fabricantes ou que a Philips não tenha especificamente recomendado. Se utilizar tais acessórios ou peças, a garantia perderá a validade.
- Não enrole o cabo de alimentação à volta do aparelho.
- Aguarde que o aparelho arrefeça antes de o guardar.
- Tenha muito cuidado ao utilizar o aparelho, pois este pode estar extremamente quente. Segure apenas pela pega, visto que as outras peças estão quentes, e evite o contacto com a pele.
- Evite que o cabo de alimentação entre em contacto com as partes quentes do aparelho.
- Não utilize o aparelho sobre cabelo artificial.
- Nunca cubra o aparelho (p. ex., com toalhas ou roupa) quando estiver quente.
- Não utilize o aparelho com as mãos molhadas.
- Mantenha o ferro metálico limpo, sem pó e sem produtos de modelação como espuma, laca e gel. Nunca utilize o aparelho em combinação com produtos de modelação do cabelo.
- O ferro metálico possui um revestimento. Este revestimento poderá desgastar-se com o passar do tempo. No entanto, isto não afecta o desempenho do aparelho.
- Se o aparelho for utilizado em cabelos pintados, o ferro metálico pode ficar manchado.
- Leve sempre o aparelho a um centro de assistência autorizado da Philips para verificação ou reparação. Reparações efectuadas por pessoas não qualificadas poderiam provocar uma situação extremamente perigosa para o utilizador.
- Não introduza objectos metálicos nas aberturas para evitar choques eléctricos.
- Não puxe o cabo de alimentação após a utilização. Desligue o aparelho segurando sempre na ficha.

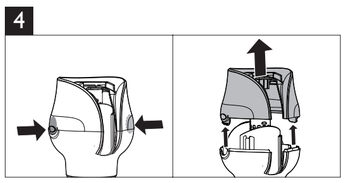

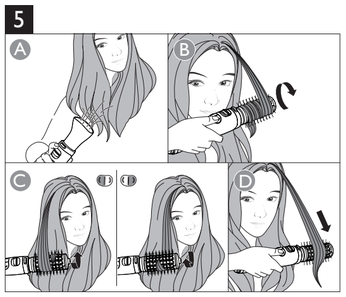

Campos electromagnéticos (CEM)

Este aparelho Philips cumpre todas as normas e regulamentos aplicáveis relativos à exposição a campos electromagnéticos.

Ambiente

No final da vida útil do aparelho, não o elimine com os resíduos domésticos; entregue-o num ponto recolha para reciclagem. Ao fazê-lo, ajuda a preservar o ambiente.

2 Antes de modelar o seu cabelo

Nota: Deixe sempre que o aparelho e os acessórios arrefeçam antes de colocar ou retirar os acessórios.

Observações: dependendo do nível de humidade do cabelo, a duração da modelação para cada madeixa poderá diferir. É necessária uma duração mais longa se o cabelo estiver mais húmido do que o recomendado.

1 Seleccione o acessório pretendido (④, ⑦, ⑨) e fixe-o na pega (⑤) do modelador.
- Prima o botão de libertação (②) para remover o acessório depois de este arrefecer.

2 Ligue a ficha a uma tomada de corrente eléctrica.

3 Deslize o interruptor de fluxo do ar (③) para o fluxo de ar forte e quente ≀≀ para uma secagem rápida, para o fluxo de ar quente ≀ para uma secagem e uma modelação delicadas para evitar um aquecimento excessivo do seu cabelo, e para o fluxo de ar frio ● para fixar o seu penteado.

3 Como modelar o seu próprio cabelo

Recomendamos que pratique a utilização do aparelho duas ou três vezes para se habituar à forma como este funciona.

(A) Acessório concentrador (⑨)

1 Seleccione o concentrador (⑨) e fixe-o na pega (⑤).

2 (Fig. 5-A) Seque o seu cabelo com as regulações apropriadas (③).

(B) Acessório para encaracolar a ar (④)

Dicas e sugestões

Consulte o Guia de início rápido para obter instruções de utilização detalhadas.

- (Fig. 2) Existem diferentes pontos onde é possível fixar o acessório para encaracolar. Para sua comodidade, pode alterar a posição de acordo com a forma como segura o aparelho
- Efectue a pré-secagem do cabelo, incluindo as raízes, antes de utilizar o produto. Para óptimos resultados, o cabelo deve estar 80% a 90% seco
- Penteie o cabelo cuidadosamente e assegure-se de que este não está emaranhado
- Separe o cabelo em madeixas. Mantenha todo o cabelo não utilizado afastado da abertura. Assegure-se de que não há madeixas despenteadas nem soltas próximas da abertura
- Comece a encaracolar a partir da parte de trás da cabeça
- (Fig. 3) Antes de introduzir o cabelo, verifique se a abertura está desimpedida. Prima o botão rotativo para se assegurar de que não há nada a bloquear a abertura
- Torça o cabelo uma vez para ser mais fácil colocá-lo na abertura
- Utilize os contornos ou as setas marcadas para guiar o cabelo para dentro da câmara
- Coloque a abertura na zona do cabelo onde pretende que os caracóis comecem. Não a aproxime demasiado das raízes
- Segure a madeixa esticada ao colocá-la na abertura
- Não solte de imediato o botão rotativo quando não for possível ver o cabelo na abertura. Permita que a rotação continue durante mais 10 segundos para assegurar que o cabelo está totalmente dentro da câmara
- Assegure-se que as pontas das madeixas de cabelo estão totalmente dentro da câmara e não há cabelos soltos visíveis no exterior
- (Fig. 4) Se o cabelo ficar preso, desligue o aparelho. Remova delicadamente o cabelo preso em pequenas madeixas finas, secção a secção, até todo o cabelo estar solto. Alternativamente, pode premir os botões laterais (⑩) do acessório para encaracolar a ar para remover a tampa superior do acessório e soltar o cabelo preso

(C) Acessório de escova (⑦)

Retire a tampa de protecção da escova (⑧) antes de usar.

- Fazer ondas/dar volume ao cabelo (Fig. 5-B)

1 Coloque a escova (⑦) nas pontas do cabelo e utilize o botão rotativo (①) para enrolar a madeixa desde as pontas até às raízes.

2 Mantenha a escova junto às raízes do cabelo, até o cabelo estar totalmente seco.

3 Remova a escova do cabelo usando a direcção de rotação oposta. Para evitar emaranhamentos, não se esqueça de afastar a escova do cabelo durante este passo.

4 Para modelar o resto do cabelo, repita os passos 1 a 3.

- Modelar as pontas do cabelo (Fig. 5-C)

1 Introduza a escova (⑦) nas pontas do cabelo.

2 Seleccione a direcção de rotação para os resultados pretendidos (voltar as pontas para dentro ou para fora).

3 Active a rotação, permitindo que a escova rode nas pontas do cabelo até este estar totalmente seco e correctamente modelado.

4 Para modelar o resto do cabelo, repita os passos 1 a 3.

- Alisar o cabelo (Fig. 5-D)

1 Introduza a escova por baixo do cabelo, junto às raízes.

2 Puxe a escova para baixo a todo o comprimento do cabelo, desde as raízes até às pontas, sem utilizar a rotação.

4 Após a utilização

Observações: aplique apenas laca e outros produtos de modelação depois de terminar.

1 Desligue o aparelho e retire a ficha da corrente.

2 Coloque-o numa superfície resistente ao calor até que arrefeça.

3 Limpe o aparelho e os acessórios com um pano húmido.

4 Utilize sempre a tampa de protecção (⑧) para guardar o acessório da escova.

5 Guarde-o num local seguro e seco, sem pó. Também pode pendurá-lo pela argola de suspensão (⑥).

5 Garantia e assistência

Caso necessite de informações, p. ex. sobre a substituição de um acessório, ou tenha algum problema, visite o Web site da Philips em www.philips.com/support ou contacte o Centro de Apoio ao Cliente da Philips do seu país (o número de telefone encontra-se o folheto de garantia mundial). Se não existir um Centro de Assistência ao Cliente no seu país, dirija-se ao representante local da Philips.

Bahasa Melayu

Tahniah atas pembelian anda dan selamat menggunakan Philips! Untuk mendapatkan manfaat sepenuhnya daripada sokongan yang ditawarkan oleh Philips, daftar produk anda di www.philips.com/welcome.

1 Penting

Baca dan teliti manual pengguna ini sebelum anda menggunakan perkakas dan simpan untuk rujukan masa depan.

- AMARAN: Jangan gunakan perkakas ini dekat dengan air.
- Apabila anda menggunakan perkakas ini dalam bilik mandi, cabut plagnya setelah digunakan kerana kehampirannya dengan air juga adalah risiko, walaupun setelah perkakas dimatikan.
- AMARAN: Jangan gunakan perkakas ini berhampiran dengan tab mandi, pancur air, sinki atau bekas lain yang mengandungi air.
- Cabut plag perkakas setiap kali selepas digunakan.
- Jika perkakas menjadi terlampau panas, ia dimatikan secara automatik. Cabut plag perkakas dan biarkan sejuk selama beberapa minit. Sebelum anda menghidupkan perkakas itu semula, periksa gril untuk memastikan gril tidak tersekat oleh gumpalan bulu, rambut dll.
- Jika kord sesalur kuasa rosak, ia mesti diganti oleh Philips, pusat servis yang dibenarkan oleh Philips ataupun pihak lain seumpamanya yang layak bagi mengelakkan bahaya.
- Perkakas ini boleh digunakan oleh kanak-kanak berumur 8 tahun dan ke atas dan orang yang kurang keupayaan fizikal, deria atau mental, atau kekurangan pengalaman dan pengetahuan jika mereka diberi pengawasan dan arahan berkaitan penggunaan perkakas secara selamat dan memahami bahaya yang mungkin berlaku. Kanak-kanak tidak seharusnya bermain dengan perkakas ini. Pembersihan dan penyenggaraan tidak sepatutnya dilakukan oleh kanak-kanak tanpa pengawasan.
- Untuk perlindungan tambahan, kami mengesyorkan agar anda memasang peranti arus baki (RCD) dalam litar elektrik yang membekali bilik air tersebut. RCD ini mesti mempunyai arus operasi baki berkadar yang tidak melebihi 30mA. Tanya pemasang anda untuk mendapat nasihat.
- Sebelum anda menyambungkan perkakas ini, pastikan voltan yang dinyatakan pada perkakas selaras dengan voltan kuasa tempatan anda.
- Jangan gunakan perkakas untuk sebarang tujuan lain selain daripada yang diterangkan dalam buku panduan ini.
- Jangan menghalangi gril udara.
- Apabila perkakas telah disambungkan kepada kuasa, jangan sekali-kali dibiarkan tanpa diawasi.
- Jangan sekali-kali gunakan sebarang perkakas atau bahagian dari mana-mana pengilang atau yang tidak disyorkan secara khusus oleh Philips. Jika anda menggunakan aksesori atau bahagian yang sedemikian, jaminan anda menjadi tidak sah.
- Jangan lilit kord sesalur mengelilingi perkakas.
- Tunggu sehingga perkakas sejuk sebelum menyimpannya.
- Beri perhatian penuh semasa menggunakan perkakas kerana ia boleh menjadi sangat panas. Pegang pemegang sahaja kerana bahagian lain panas dan elakkan dari bersentuhan dengan kulit anda.
- Jauhkan kord sesalur kuasa dari tersentuh pada bahagian panas perkakas.
- Jangan gunakan perkakas pada rambut palsu.
- Jangan sekali-kali tutup perkakas dengan apa-apa (contohnya tuala atau kain) apabila ia panas.
- Jangan kendalikan perkakas dengan tangan yang basah.
- Pastikan cerompong logam sentiasa bersih dan bebas daripada habuk dan produk pendandan seperti mus, semburan dan gel. Jangan gunakan perkakas ini bersama-sama dengan produk pendandan.
- Cerompong logam mempunyai salutan. Salutan ini mungkin akan haus perlahan-lahan dari masa ke semasa. Bagaimanapun, ini tidak menjejaskan prestasi perkakas.
- Jika perkakas digunakan pada rambut yang dirawat warna, cerompong logam mungkin menjadi kotor.
- Kembalikan perkakas ke pusat servis yang dibenarkan oleh Philips setiap kali anda hendak mendapatkan pemeriksaan atau pembaikan. Pembaikan oleh orang yang tidak berkelayakan boleh menyebabkan situasi yang amat berbahaya kepada pengguna.
- Jangan masukkan objek logam ke dalam bukaan untuk mengelakkan kejutan elektrik.
- Jangan tarik kord kuasa selepas menggunakannya. Pegang plag setiap kali anda mencabut plag perkakas.

Medan elektromagnet (EMF)

Perkakas Philips mematuhi semua piawaian dan peraturan berkaitan dengan pendedahan kepada medan elektromagnet.

Alam sekitar

Jangan buang perkakas ini dengan sampah rumah biasa di akhir hayatnya, sebaliknya bawanya ke pusat pungutan rasmi untuk dikitar semula. Dengan melakukan ini, anda membantu memelihara alam sekitar.

2 Sebelum menggayakan rambut anda

Perhatian: Setiap kali hendaklah dibiarkan perkakas dan alat tambahan menyejuk dahulu sebelum anda memasang atau menanggalkan alat tambahan.

Perhatian: Bergantung pada kelembapan rambut, tempoh bagi setiap helaian adalah berbeza. Tempoh yang lebih lama diperlukan jika rambut lebih lembap daripada yang disyorkan.

1 Pilih alat tambahan yang anda mahu (④, ⑦, ⑨) dan pasangkannya pada pemegang penggaya (⑤).
- Tekan butang pelepas (②) untuk mengeluarkan alat tambahan apabila alat sejuk.

2 Sambungkan plag kepada soket bekalan kuasa.

3 Luncurkan suis aliran udara (③) kepada kuat dan aliran udara panas ≀≀ untuk pengeringan pantas, aliran udara panas ≀ untuk pengeringan dan penggayaan lembut untuk mengelakkan rambut anda daripada pemanasan lampau, dan aliran udara sejuk ● untuk menetapkan gaya anda.

3 Cara menggayakan rambut anda

Kami mengesyorkan agar anda berlatih menggunakan perkakas ini dua atau tiga kali supaya anda dapat menyesuaikan diri dengan cara penggunaannya.

(A) Alat tambahan muncung (⑨)

1 Pilih muncung (⑨) dan pasangkannya pada pemegang (⑤).

2 (Raj. 5-A) Keringkan rambut anda dengan tetapan yang sesuai (③).

(B) Alat tambahan pengeriting udara (④)

Petua dan teknik

Rujuk Panduan Permulaan Ringkas untuk arahan penggunaan yang terperinci.

- (Raj.2) Terdapat tempat yang berbeza untuk memasangkan alat tambahan pengeriting. Untuk kemudahan anda, anda boleh mengubah kedudukannya mengikut cara anda memegang perkakas
- Keringkan rambut anda dahulu, termasuk akar rambut, sebelum menggunakan produk. Untuk hasil optimum, rambut harus 80%–90% kering
- Sikat rambut anda dengan teliti dan pastikan tiada kekusutan
- Asingkan rambut kepada bahagian. Jauhkan rambut yang tidak digunakan daripada bukaan. Pastikan tiada helaian yang terlepas berdekatan bukaan
- Mula mengeriting dari belakang kepala
- (Raj. 3) Sebelum memasukkan rambut, pastikan bukaan kosong. Tekan butang pemutaran untuk memastikan tiada rambut yang menyekat bukaan
- Pintal rambut sekali untuk meletakkannya ke dalam bukaan dengan mudah
- Gunakan kontur atau arah yang ditandakan untuk memandu rambut anda ke dalam ruang
- Letakkan bukaan pada rambut anda, bahagian yang anda mahu mula mengeriting. Jangan letakkannya terlalu dekat dengan akar rambut

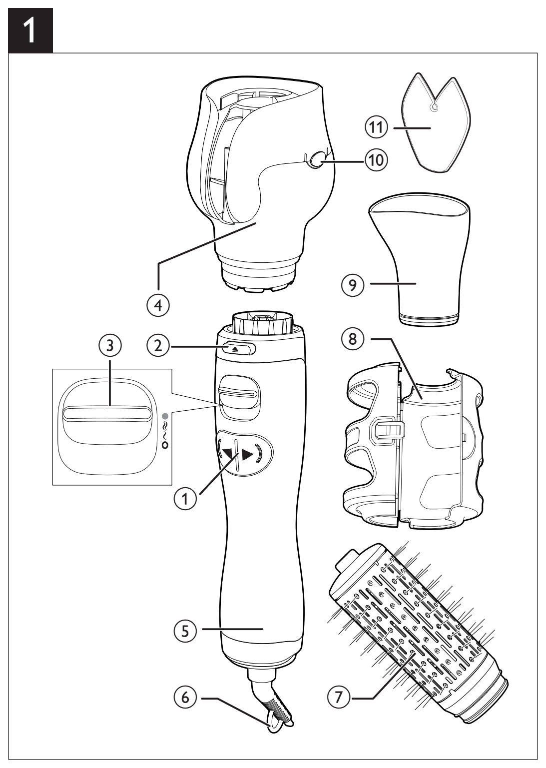

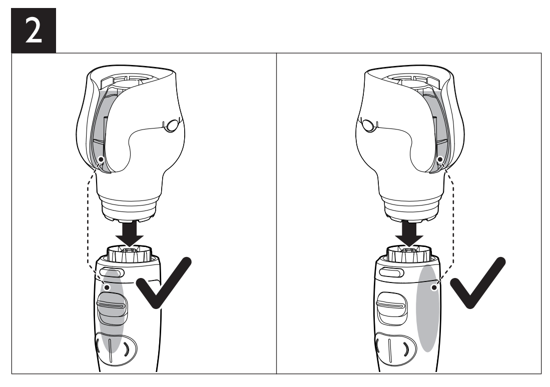

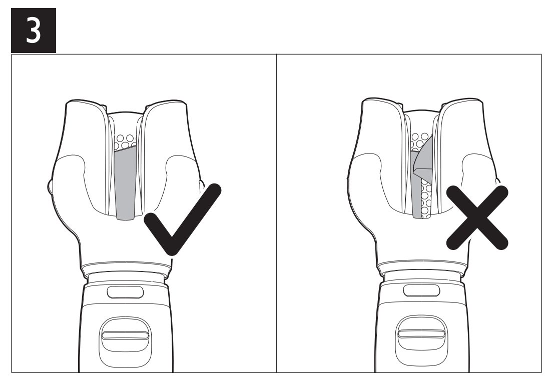

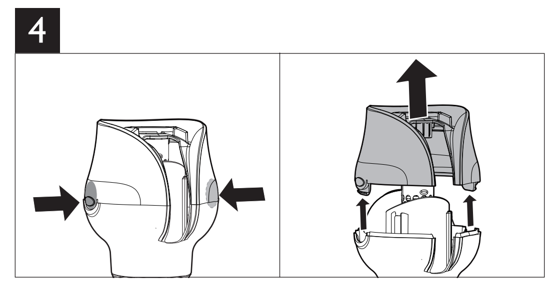

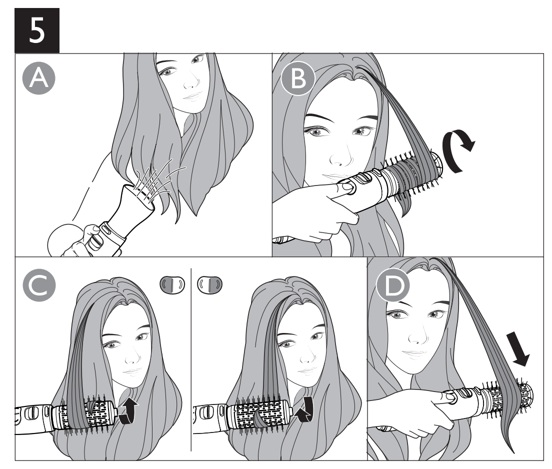

- Pegang helaian rambut dengan ketat apabila meletakkannya ke dalam bukaan
- Jangan lepaskan butang pemutaran dengan segera apabila rambut tidak boleh dilihat pada bukaan. Benarkan pemutaran diteruskan sehingga 10 saat lagi untuk memastikan rambut anda berada di dalam ruang sepenuhnya
- Pastikan hujung helaian rambut kekal ditutup di dalam ruang dan tiada helaian yang terlepas keluar
- (Raj. 4) Jika rambut tersekat, matikan peranti. Keluarkan rambut sedikit demi sedikit dengan perlahan, mengikut bahagian, sehingga semua rambut dikeluarkan. Sebagai alternatif, anda boleh menekan butang (⑩) pada alat tambahan pengeriting udara untuk mengeluarkan penutup atas alat tambahan dan mengeluarkan rambut yang tersekat

(C) Alat tambahan berus (⑦)

Keluarkan tukup pelindung dari berus (⑧) sebelum menggunakannya.

- Berikan alunan/kembangan pada rambut (Raj.5-B)

1 Letakkan berus (⑦) pada hujung rambut dan gunakan butang pemutaran (①) untuk menggulung helaian dari hujung hingga ke akar rambut.
2 Biarkan berus pada akar rambut sehingga rambut benar-benar kering.
3 Alihkan berus dari rambut menggunakan arah putaran yang berlawan. Untuk mengelakkan kekusutan, jangan lupa untuk mengalihkan berus dari rambut anda dalam proses ini.
4 Untuk menggayakan baki rambut anda, ulangi langkah 1-3.

- Gayakan hujung rambut (Raj. 5-C)

1 Masukkan berus (⑦) pada hujung rambut.
2 Pilih arah putaran untuk hasil yang anda mahu (selakan ke dalam atau selakan ke luar).
3 Aktifkan putaran, membenarkan berus untuk berputar pada hujung rambut sehingga rambut kering sepenuhnya dan digayakan dengan rapi.
4 Untuk menggayakan baki rambut anda, ulangi langkah 1-3.

- Luruskan rambut (Raj.5-D)

1 Masukkan berus di bawah rambut anda, pada bahagian akar.
2 Tarik berus ke bawah mengikut kepanjangan rambut dari akar hingga ke hujung, tanpa menggunakan putaran.

4 Selepas penggunaan

Perhatian: Hanya gunakan penyembur rambut dan produk penetapan penggayaan selepas menggayakan rambut.

1 Matikan perkakas dan cabut plagnya.
2 Letakkannya di atas permukaan yang tahan panas sehingga ia menyejuk.
3 Bersihkan perkakas dan alat tambahan dengan kain lembap.
4 Gunakan tukup pelindung (⑧) setiap kali anda menyimpan alat tambahan berus.
5 Simpan di tempat yang selamat dan kering, bebas daripada habuk. Anda juga boleh menggantungnya dengan gelung penggantung (⑥).

5 Jaminan & servis

Sekiranya anda memerlukan maklumat mengenai penggantian alat tambahan atau jika anda mempunyai masalah, sila layari laman web Philips di www.philips.com/support atau hubungi Pusat Layanan Pelanggan Philips di negara anda (anda boleh mendapatkan nombor telefonnya di dalam risalah jaminan serata dunia). Jika tiada Pusat Layanan Pelanggan di negara anda, pergi ke penjual Philips tempatan anda.

简体中文

感谢您的惠顾，欢迎光临飞利浦！ 为了您能充分享受飞利浦提供的支持，请在 www.philips.com/welcome 上注册您的产品。

1 重要事项

使用产品之前，请仔细阅读本用户手册，并妥善保管以供日后参考。

- 警告：请勿在靠近水的地方使用本产品。
- 本产品在浴室内使用时，使用后拔下插头，因为即使本产品开关断开后，接近水仍存在危险。
- 警告：不要在盛水的浴缸、淋浴、洗脸盆或其他器皿附近使用本器具。
- 警告符号注释：禁止在洗澡或淋浴时使用。
- 使用后务必拔下产品的插头。
- 如果产品过热，它将自动关闭电源。拔掉产品插头，让其冷却几分钟。再次启动产品之前，请检查出风口，确保其未被绒毛、头发等杂物堵塞。
- 如果电源线损坏，为避免危险，必须由飞利浦、飞利浦授权的服务中心或类似的专职人员来更换。
- 在有人指导如何安全使用本产品，监督掌握安全使用方法的情况下，本产品适合8岁或以上的儿童以及肢体不健全、感觉或精神上有障碍或缺乏相关经验和知识的人士使用。但同时他们需要意识到相关的危险。不得让儿童玩耍本产品。不要让儿童在无人监督的情况下进行清洁和保养。
- 为了增加保护，建议在浴室供电的电气回路中安装一个 额定剩余工作电流不超过 30mA 的剩余电流装置 (RCD)。详情请向 RCD 安装商咨询。
- 连接产品之前，请确保产品上标示的电压与当地电源电压相符。
- 请勿将本产品用于本手册中说明以外的任何其它用途。
- 切勿阻塞出风口。
- 当产品连接了电源时，切勿让其无人看管。
- 切勿使用由其它制造商生产的，或未经飞利浦特别推荐的任何附件或部件。如果使用此类附件或部件，您的保修将失效。
- 切勿将电源线缠绕在产品上。
- 待产品完全冷却后再存放。
- 由于产品会很烫，请在使用时多加注意。只能握住手柄，因为其他部位会很烫，并且避免与皮肤接触。
- 不要使电源线接触到产品的灼热部分。
- 请勿对假发使用本产品。
- 当产品变热时切勿在其表面覆盖任何物品（如毛巾或衣服）。
- 切勿用湿手操作本产品。
- 保持金属棒洁净无尘且未粘上定型产品（如摩丝、定型喷剂和发胶）。切勿将本产品与定型产品结合使用。
- 金属棒具有涂层。此涂层可能会随着时间的推移慢慢磨损。但是，这并不影响产品的性能。
- 将产品用于染过色的头发时，金属棒可能会染上颜色。
- 产品只能送到飞利浦授权的服务中心检修。由不合格人员进行修理可能将用户置于极度危险的境地。
- 切勿将金属物体插入开口中，以免触电。
- 使用后请勿拉扯电源线。拔下产品插头时，请握紧插头。

电磁场 (EMF)

本飞利浦产品符合所有有关暴露于电磁场的适用标准和法规。

环境

弃置产品时，请不要将其与一般生活垃圾堆放在一起，应将其交给政府指定的回收中心。这样做有利于环保。

2 造型前

注意：在连接或拆开附件之前，请务必先让产品及其附件冷却。

备注：因头发湿度而异，每缕头发的造型时间可能有差异。 若头发比建议的湿度更大，则造型需要更长的时间。

1 选择您所需的配件（④, ⑦, ⑨）并将其固定在美发造型器的（⑤）手柄上。

- 当配件冷却后，按下释放按钮(②) 可取下配件。

2 将插头连接至电源插座。
3 将风速开关（③）滑动至强劲暖风 ≀≀ 可快速吹干；暖风 ≀ 可柔和干发与定型，防止头发过热；冷风 ● 可为您的秀发定型。

3 如何造型

尝试使用本产品两至三次，就可熟悉操作方式。

(A) 集风嘴配件 (⑨)

1 选择集风嘴（⑨）并将其固定于手柄上（⑤）。
2 （图 5–A）选择合适的设置吹干头发（③）。

(B) 空气卷发配件 (④)

提示和诀窍：

如需获取详细的使用说明，请参阅随附的快速入门指南。

- （图 2）卷发配件可从不同角度固定在手柄上。为了方便您的使用，您可以根据自己手持产品的习惯来调整位置
- 使用产品之前，请预先吹干头发（包括发根）。为获得最佳的效果，头发应处于 80%–90% 的干燥状态
- 彻底梳理头发，并确保没有缠结
- 将头发分成几撮。将无需造型的头发放置于远离开口的位置
- 从后脑处开始卷发
- （图 3） 在放入头发前，检查开口处是否干净。按下旋转按钮前确保没有杂物堵塞开口
- 将所选发缕绕卷几圈，可更轻松将其放入开口
- 按照卷发配件上的箭头方向，可引导头发放入卷发仓内
- 将开口对着要开始卷发处的位置放置。请勿放置在过于靠近发根的位置
- 将头发放入开口时，拉紧发缕
- 头发完全卷入时，请勿立即松开旋转按钮。请继续旋转 10 秒钟，以便确保头发完全进入卷发仓内
- 检查发缕末端是否已进入卷发仓。确保没有多余散落的头发
- （图 4）如有头发被夹住，请关闭产品。轻轻地将夹住的头发分撮慢慢拉出，直到松开所有的头发。或者，您可以按住空气卷发配件的侧面按钮（⑩），取下配件顶盖并松开夹住的头发

(C) 发梳配件 (⑦)

使用前，取下发梳的保护盖（⑧）

- 打造波浪卷发/增强头发丰盈度（ Fig.5–B ）

1 将发梳（⑦）放置在发梢，并使用旋转按钮（①），将发缕从末端卷向发根。
2 让发梳停留在发根位置，直到头发完全变干。
3 为防止缠结，请务必将发梳朝远离头发的方向使用反向旋转的方式，将发梳从头发上取下。
4 要为其余头发造型，请重复步骤 1–3。

- 为发梢造型（图 5–C）

1 将发梳（⑦）插入发梢。
2 为所需效果（内卷或外翻卷发）选择旋转方向。
3 启动旋转，可让发梳在发梢处旋转，直至头发完全变干并适当定型。
4 要为其余头发造型，请重复步骤 1–3。

- 拉直头发（图 5–D）

1 将发梳插入发根位置。
2 将发梳从发根一直向下拉至发梢，无需使用旋转。

4 使用后

备注：造型后，仅能使用头发定型剂和其他固定造型产品。

1 关闭产品并拔下电源插头。
2 将产品置于隔热表面上，直至其冷却。
3 用湿布清洁本产品和附件。
4 请务必使用保护盖（⑧）来存放发梳配件。
5 将产品存放在安全、干燥、清洁的位置。您也可以使用挂环（⑥）将产品挂起存放。

5 保修与服务

如果您需要了解信息（如更换附件的相关信息）或有任何疑问，请访问飞利浦网站 www.philips.com/support。您也可以与您所在国家/地区的飞利浦客户服务中心联系（可从保修卡中找到其电话号码）。如果您所在的国家/地区没有飞利浦客户服务中心，请向当地的飞利浦经销商求助。

繁體中文

感謝您購買 Philips 產品，歡迎來到 Philips 世界！ 要享受 Philips 為您提供的全面支援，請在 www.Philips.com/welcome 網站註冊您的產品。

1 重要事項

使用本產品前請先閱讀本用戶手冊，並保管以作將來參考。

- 警告：請勿在水分附近使用本產品。
- 即使本產品已關閉，鄰近水分仍然存在風險，因此在浴室使用本產品時，請於使用後拔除電線。
- 警告：請勿在浴缸、花灑、水盆或其他載有水的容器附近使用本產品。
- 使用本產品後必需拆除電源。
- 如果本產品過熱，便會自動關閉。拔除本產品的插頭，讓產品冷卻數分鐘。重新開啟本產品前，檢查護網確保沒有受到塵團、毛髮等物件的阻擋。
- 如電線受損，您必需經由 Philips，Philips 認可的服務中心，或是同樣受認可人士更換以避免危險。
- 此產品可供八歲及以上兒童，體能、感官或心智能力低下人仕，或缺乏知識及經驗人仕使用，如該等人仕已就使用本產品給予監督或有關安全使用本產品的指導及明白本產品的使用所涉及的危險。請勿讓孩童將本產品當成玩具。兒童不應於沒有監督情況下對產品進行清潔及維護。
- 為增強保護，我們建議在浴室的電路安裝漏電斷路器（RCD）。漏電斷路器必需有不高於 30mA 的餘差啟動電流。請向您的安裝業者尋求建議。
- 在連接本產品前，請先確保表示在本產品上的電壓跟當地電壓相符。
- 請勿將本產品使用於用戶手冊所描述以外的目的。
- 切勿阻擋空氣護網。
- 當本產品接上了電源，不可放置不管。
- 請勿使用任何其他廠商製造而非 Philips 特別建議使用的配件或零件。如使用該等配件或零件，您的保障將會失效。
- 請勿將電線圍繞本產品。
- 存放前請等待產品冷卻。
- 因為產品可能溫度會非常高，所以使用產品時請務必小心注意。請務必握住把手使用產品，因為產品其他部位溫度會非常高，並且請避免與皮膚直接接觸。
- 請避免讓電線與本產品發熱的部位直接接觸。
- 請物在人假髮上使用本產品。
- 當產品的溫度很高時，請勿在上覆蓋任何物品 (例如毛巾或衣物)。
- 使用本產品前請先將雙手擦乾。
- 請保持捲棒清潔，不要沾上灰塵和慕絲、髮膠及啫喱等造型產品。請勿搭配造型產品使用本產品。
- 捲棒表面有塗層。此塗層可能會隨著時間逐漸磨損。不過這並不會對產品效能造成影響。
- 如果在染色頭髮上使用本產品，捲髮棒可能會染色。
- 請務必將產品送回 Philips 認可的服務中心以進行檢查或維修。如由不合格人仕進行維修，可能會導致用戶產品使用危險。
- 請勿將金屬物件插入開口，以避免觸電。
- 使用後，不要拉扯電線來拔下插頭。請握著插頭來拔下裝置插頭。

電磁場（EMF）

這款 Philips 產品符合一切有關電磁場暴露的適用安全標準及條例。

環境

請勿在本產品使用壽命結束後當作一般家庭垃圾廢棄，應交給官方回收站作循環再用。 這樣做有助保護環境。

2 造型前

備註：切記先讓產品及附件冷卻，才連接或斷開連接附件。

備註：按照頭髮的濕度而定，每束頭髮的使用時間都不同。如果頭髮比建議的濕度更濕，需要的時間則較長。

1 選擇所想的配件（④、⑦、⑨），並將其安裝到造型器的把手上（⑤）。

- 冷卻時，按釋放按鈕（②）移除配件。

2 將插頭連接至供電插口。
3 推動風量切換開關（③）為強及暖風 ≀≀ 可快速吹乾頭髮，暖風 ≀ 可溫和吹乾頭髮和造型，以防頭髮過熱，而且冷風 ● 亦可定型。

3 如何打造髮型

建議您先使用產品兩至三次，讓您習慣如何操作。

(A) 集風嘴配件 (⑨)

1 選擇集風嘴（⑨）並將其安裝到把手上（⑤）。
2 （圖 5–A）使用適當的設定弄乾頭髮（③）。

(B) 捲髮配件 (④)

使用小秘訣

請參閱快速入門指南，以查閱詳細指引。

- （圖 2）髮捲配件有多個不同的的調校點。為方便操作起見，您可按照您握住產品的方式更改位置
- 先吹乾頭髮（包括髮根）才使用產品。為獲得最佳效果，頭髮應為 80% - 90% 乾
- 徹底梳好頭髮，確保沒有打結
- 把頭髮分成髮束。把無需捲髮的髮束移離開口。確保開口附近沒有鬆散的髮束
- 由後腦開始捲髮
- （圖 3） 插入頭髮前，檢查開口沒有障礙物。按下旋轉按鈕以確保開口沒有被障礙物阻塞
- 先捲起頭髮一次，以較容易地放入開口
- 使用凹位或箭咀把髮束放入捲棒
- 把開口放於所需的曲髮開端。不要放於太近髮根的位置
- 當把髮束放入開口時，保持髮束拉緊
- 當於開口看不到髮束時，不要立即放開旋轉按鈕。讓旋轉持續 10 秒，以確保頭髮完全在捲棒內
- 檢查髮尾仍在捲棒內，沒有鬆散的髮束在外面
- （圖 4）如果頭髮打結，請關閉裝置。先分段逐少拉出少量打結的髮束，直至取出所有頭髮。此外，您亦可按下捲髮配件側面的按鈕（⑩），以移除配件的頂蓋，鬆開打結的頭髮

(C) 髮梳配件 (⑦)

使用前，移除髮梳的保護蓋（⑧）。

- 為頭髮打造波浪/豐盈感（圖 5–B）

1 把髮梳放於（⑦）髮尾，並使用旋轉按鈕（①）從髮尾至髮根捲起髮束。
2 保持髮梳於髮根直至頭髮完全乾透。
3 使用相反旋轉方向，以移開髮梳。要避免打結，記得把髮梳移離頭髮。
4 要為其餘頭髮造型，請重複第 1 至 3 步。

- 為髮尾造型（圖 5–C）

1 將髮梳（⑦）插入髮尾
2 選擇旋轉方向以獲得最佳效果（向內捲或向外捲）。
3 啟動旋轉功能，讓髮梳於髮尾旋轉，直至頭髮完全乾透，並適當地造型。
4 要為其餘頭髮造型，請重複第 1 至 3 步。

- 拉直頭髮（圖 5–D）

1 把髮梳由髮根插入髮中。
2 不要旋轉，使用髮梳由髮根至髮尾向下拉直頭髮。

4 使用之後

備註：只可於造型後使用定型劑及其他定型造型產品。

1 關閉本產品並拔除插頭。
2 放在耐熱表面上直至它冷卻。
3 使用濕布清潔本產品及直髮板塊。
4 時常使用保護蓋（⑧）儲存髮梳配件。
5 存放在安全、乾爽而無塵的地方。您亦可以用掛環（⑥）把它掛起。

5 保養及服務

如果您需要例如有關更換附件的資料或有疑問，請前往 Philips 網站 www.philips.com/support 或聯絡您的國家的 Philips 顧客服務中心（您會在全球保障小冊子上找到其電話號碼）。如果您的國家沒有顧客服務中心，請前往當地的 Philips 經銷商。

العربية

تهانينا لشرائكم هذا المنتج ومرحبًا بكم في عالم فيليبس! للاستفادة الكاملة من الدعم الذي تقدمه Philips، قم بتسجيل المنتج في www.philips.com/welcome.

1 هام

اقرأ دليل المستخدم بعناية قبل استخدام الجهاز واحفظه للرجوع إليه مستقبلًا.

- تحذير: لا تستخدم هذا الجهاز بالقرب من الماء.
- عند استخدام هذا الجهاز في الحمام، قم بفصل الطاقة عنه مباشرةً بعد استخدامه ذلك أن قربه من الماء يشكل خطراً حتى عندما يكون متوقفاً عن التشغيل.
- تحذير: لا تستخدم هذا الجهاز بالقرب من حوض الاستحمام، أو مِرشّة الاغتسال، أو المِغسلة أو أي أوعية أخرى تحتوي على ماء.
- قم دائماً بفصل الطاقة عن الجهاز بعد الاستخدام.
- إذا تعرّض الجهاز للسخونة الزائدة، يتوقف تلقائياً عن التشغيل. قم بفصل الطاقة عن الجهاز ودعه يبرد لدقائق قليلة. وقبل تشغيل الجهاز مجدداً، تحققي من الشبكات للتأكد من عدم انسدادها بالزغب أو الشعر أو غير ذلك.
- إذا كان سلك الطاقة الرئيسي تالفاً، فيجب استبداله من قبل Philips أو مركز خدمة مخوَّل من قبل Philips أو أشخاص مؤهلين لتجنب أي خطر.
- يمكن استخدام هذا الجهاز من قبل الأطفال الذين يبلغ عمرهم 8 سنوات وما فوق والأشخاص الذين يعانون من اختلال في القدرات الجسدية أو الحسية أو العقلية، أو الذين تنقصهم الخبرة والمعرفة، في حال تم الإشراف عليهم أو تم تزويدهم بإرشادات تتعلق باستخدام هذا الجهاز بطريقة آمنة وفي حال كانوا يدركون المخاطر التي قد يتعرضون لها. لا يجب أن يلعب الأطفال بالجهاز. لا يجب أن يقوم الأطفال بتنظيف الجهاز أو صيانته من دون الإشراف عليهم.
- لحماية إضافية، ننصحك بتركيب جهاز التيار المتخلّف RCD في الدارة الكهربائية التي تزوّد الحمام بالطاقة. على جهاز RCD أن يكون مزوّداً بتيار تشغيل متخلّف مصنف لا يزيد عن 30 مللي أمبير. اطلب نصيحة المثبّت.
- قبل توصيل الجهاز بالكهرباء، تأكد من أن الفولتية المشار إليها على الجهاز متوافقة مع الفولتية المحلية.
- لا تستخدم الجهاز لأي غرض آخر غير المبين في هذا الدليل.
- امتنع عن سدّ شبكات الهواء.
- لا تترك الجهاز من دون مراقبة أثناء توصيله بالكهرباء.
- لا تستخدم أبداً أي أكسسوارات أو قطع لا توصي بها Philips أو تابعة لشركات مصنعة أخرى. فإذا استخدمت أي أكسسوارات أو قطع من هذا النوع، يصبح الضمان غير صالح.
- لا تقم بلف سلك الطاقة الرئيسي حول الجهاز.
- انتظر حتى يبرد الجهاز قبل تخزينه.
- توخَّ الحذر الشديد أثناء استخدام الجهاز إذ قد يكون ساخنًا جدًا. امسكه من المقبض، إذ إن الأجزاء الأخرى ساخنة. وتفادَ ملامسته البشرة.
- تفادَ ملامسة سلك الطاقة الرئيسي أجزاء الجهاز الساخنة.
- لا تستخدم الجهاز على الشعر الصناعي.
- لا تغطِّ الجهاز أبدًا (على سبيل المثال بمنشفة أو قطعة ثياب) عندما يكون ساخنًا.
- لا تشغّل الجهاز عندما تكون يداك مبللتين.
- حافظي على الجزء الأسطواني المعدني نظيفًا وخاليًا من الغبار ومنتجات التسريح مثل الرغوة والرذاذ والجل. احرص على عدم استخدام الجهاز أبدًا مع أي منتجات تسريح.
- يتميّز الجزء الأسطواني المعدني بغلاف للحماية. قد يتعرّض هذا الغلاف للتلف مع مرور الوقت. إلا أن ذلك لا يؤثر على أداء المنتج.
- في حال استخدام الجهاز على شعر مصبوغ، فقد يتلطخ الجزء الأسطواني المعدني.
- يجب إرجاع الجهاز دائمًا إلى مركز خدمة معتمد من Philips لفحصه أو إصلاحه. قد يشكّل إصلاحه من قبل أشخاص غير مؤهلين خطرًا شديدًا على المستخدم.
- لا تُدخِل أجسامًا معدنية داخل الفتحات لتفادي حدوث صدمة كهربائية.
- لا تسحبي السلك بعد الاستخدام. امسكي بالمأخذ دائمًا لفصل الطاقة عن الجهاز.

الحقول الكهرومغناطيسية (EMF)

يتوافق جهاز Philips هذا مع كافة المعايير والأنظمة المطبقة المتعلقة بالتعرض للحقول الكهرومغناطيسية.

البيئة

لا ترمي الجهاز لدى انتهاء فترة استهلاكه مع النفايات المنزلية العادية، بل سلّمه إلى مركز معتمد لإعادة التدوير. بمبادرتك هذه، ستساهم في المحافظة على البيئة.

2 قبل تسريح شعرك

ملاحظة: قم دائماً بترك الجهاز والملحقات لتبرد قبل توصيل الملحقات أو فصلها.

ملاحظات: تختلف مدة تجعيد كل خصلة بحسب رطوبة شعرك. في حال كان الشعر رطبًا بمستوى أعلى من المستوى الموصى به، فستستغرق العملية مدة أطول.

1 حددي الملحق المطلوب (⑨، ⑦، ④) وثبّتيه على مقبض (⑤) مسرّح الشعر.

- اضغطي على زر التحرير (②) لإزالة الملحق عندما يبرد.

2 قم بتوصيل مأخذ التوصيل بمقبس وحدة تزويد بالطاقة.
3 مرري مفتاح دفق الهواء (③) إلى دفق الهواء القوي والساخن ≀≀ لتجفيف سريع، ودفق الهواء الساخن ≀ لعملية تجفيف وتسريح لطيفة لتفادي التسخين المفرط لشعرك، ودفق الهواء البارد ● لتثبيت التسريحة.

3 طريقة تسريح الشعر

ننصحك بالتمرّن على استخدام الجهاز مرتين أو ثلاث مرات لتعتادي على طريقة عمله.

(A) ملحق الفوهة (⑨)

1 حددي الفوهة (⑨) وثبّتيها بالمقبض (⑤).
2 (الرسم التوضيحي -5أ) جففي شعرك باستخدام الإعدادات المناسبة (③).

(ب) ملحق تجعيد الشعر بواسطة الهواء (④)

تلميحات ونصائح

راجعي دليل بدء التشغيل السريع للحصول على إرشادات مفصلة حول الاستخدام.

- (الرسم التوضيحي 2) يمكن تثبيت ملحق تجعيد الشعر في نقاط مختلفة. يمكنك تغيير الوضعية بحسب طريقتك في إمساك الجهاز، وذلك لمزيد من الراحة
- جففي شعرك مسبقًا، بما في ذلك الجذور، قبل استخدام المنتج. للحصول على نتائج مثالية، يجب تجفيف الشعر بنسبة 80% إلى 90%
- مشطي شعرك بدقة واحرصي على عدم تشابكه
- قسّمي شعرك إلى خصل. أبقي كل الشعر الذي لا تريدينه في الوقت الحالي بعيدًا عن الفتحة. تأكدي من عدم وجود خصل فالتة بالقرب من الفتحة
- ابدئي التجعيد من جهة الرأس الخلفية
- (الرسم التوضيحي 3) قبل إدخال الشعر، تحققي من أن الفتحة فارغة. اضغطي على زر التدوير للتأكد من عدم وجود أي عائق في الفتحة
- اعمدي إلى لفّ الشعر مرة واحدة لتسهيل وضعه في الفتحة
- استخدمي الخطوط العريضة أو الأسهم المحددة بعلامة لتحديد اتجاه وضع الشعر في الحجرة
- ضعي الفتحة على الشعر حيث تريدين أن يبدأ التجعيد. لا تضعيها قريبًا جدًا من الجذور
- أبقي خصل الشعر مشدودة عند وضعها في الفتحة
- لا تحرري زر التدوير على الفور عندما لا يعد بإمكانك رؤية الشعر في الفتحة. دعي التدوير يستمر لمدة 10 ثوانٍ إضافية، وذلك للتأكد من وجود الشعر بالكامل داخل الحجرة
- احرصي على أن تبقى أطراف خصل الشعر ضمن الحجرة وألا توجد أي خصل شعر فالتة خارجها
- (الرسم التوضيحي 4) في حال علق الشعر، فأوقفي تشغيل الجهاز. اسحبي الشعر العالق بلطف على شكل خصل رفيعة، الخصلة تلو الأخرى، إلى أن تتمكني من سحب الشعر العالق كله. أو يمكنك الضغط على الزرين الجانبيّين (⑩) لملحق تجعيد الشعر بواسطة الهواء، وذلك لإزالة الغطاء العلوي للملحق وتحرير الشعر العالق

(ج) ملحق الفرشاة (⑦)

اعمدي إلى إزالة الغطاء الواقي عن الفرشاة (⑧) قبل استخدامها.

- إنشاء تموجات/تعزيز كثافة الشعر (الرسم التوضيحي -5ب)

ضعي الفرشاة (⑦) على أطراف الشعر، واستخدمي الزر الدوّار (①) للفّ الخصلة إلى الأعلى من الأطراف وحتى الجذور.

3 أبقي الفرشاة عند جذور الشعر حتى يجف الشعر بالكامل.
4 اعمدي إلى إزالة الفرشاة من الشعر عبر تدويرها بالاتجاه المعاكس. لتفادي أي تشابك، تذكري أن تبعدي الفرشاة عن الشعر أثناء القيام بذلك.
5 لتسريح الشعر المتبقي، كرّري الخطوات من 1 إلى 3.

- تسريح أطراف الشعر (الرسم التوضيحي -5ج)

ضعي الفرشاة (⑦) عند أطراف الشعر

6 اختاري اتجاه التدوير للحصول على النتائج التي تريدينها (تموجات إلى الداخل أو إلى الخارج).
7 اعمدي إلى تنشيط وظيفة التدوير للسماح للفرشاة بالدوران عند أطراف الشعر حتى يصبح الشعر جافًا بالكامل ويتخذ الشكل المناسب.
8 لتسريح الشعر المتبقي، كرّري الخطوات من 1 إلى 3.

- تمليس الشعر (الرسم التوضيحي -5د)

1 ضعي الفرشاة تحت الشعر، عند الجذور.
2 اسحبي الفرشاة إلى الأسفل، على طول الشعر من الجذور حتى الأطراف، بدون استخدام ميزة التدوير.

4 بعد الاستخدام

ملاحظات: لا تستخدمي رذاذ الشعر وغيره من منتجات تثبيت تسريحات الشعر إلا بعد التسريح.

1 قم بإيقاف تشغيل الجهاز وبفصل الطاقة عنه.
2 ضعه على سطح مقاوم للسخونة حتى يبرد.
3 اعمد إلى تنظيف الجهاز والملحقات بواسطة قطعة قماش رطبة.
4 استخدمي دائمًا الغطاء الواقي (⑧) لتخزين ملحق الفرشاة.
5 احفظه في مكان آمن وجاف، وخالٍ من الغبار. يمكنك أيضًا تعليقه بواسطة حلقة التعليق (⑥).

5 الضمان والخدمة

إذا احتجت إلى معلومات حول استبدال ملحق ما مثلاً أو إذا واجهتك أي مشكلة، يرجى زيارة موقع Philips على www.philips.com أو الاتصال بمركز خدمة المستهلك التابع لـ Philips في بلدك (يمكنك إيجاد رقم الهاتف في نشرة الضمان العالمية). في حال عدم وجود مركز خدمة للمستهلك في بلدك، اقصد وكيل Philips في منطقتك.

فارسی

به دنیای محصولات Philips خوش آمدید. به شما برای خرید این محصول تبریک می گوییم! برای استفاده بهینه از خدمات پس از فروش Philips، دستگاه خود را در سایت www.philips.com/welcome ثبت نام کنید.

1 مهم

قبل از استفاده از دستگاه، این دفترچه راهنما را به دقت بخوانید و آن برای مراجعات بعدی نزد خود نگه دارید.

- هشدار: از دستگاه در نزدیکی آب استفاده نکنید.
- اگر از دستگاه در دستشویی استفاده می کنید، پس از مصرف، آن را از پریز بکشید. استفاده از دستگاه در نزدیکی آب خطرآفرین است، حتی اگر خاموش باشد.
- هشدار: از دستگاه در نزدیکی وان حمام، دوش آب، حوض یا ظروف حاوی آب استفاده نکنید.
- همیشه آن را پس از استفاده از پریز بکشید.
- اگر دستگاه بیش از حد گرم شد، به طور خودکار خاموش می شود. دستگاه را از برق کشیده و بگذارید برای چند دقیقه خنک شود. قبل از این که دوباره دستگاه را روشن کنید، دریچه ها را بررسی کنید که با مو، پرز و غیره مسدود نشده باشند.
- درصورتی که سیم برق آسیب دیده است برای جلوگیری از بروز خطر، آن را نزد نمایندگی های Philips، مرکز خدمات مجاز Philips یا اشخاص متخصص تعویض کنید.
- کودکان بالای ۸ سال و افرادی که از توانایی جسمی، حسی و ذهنی کافی برخوردار نیستند یا تجربه و آگاهی ندارند می توانند با نظارت بزرگترها یا آموختن استفاده ایمن از دستگاه و آگاهی از خطرات ممکن، از دستگاه استفاده کنند. کودکان نباید با دستگاه بازی کنند. تمیز کردن و مراقبت از دستگاه نباید توسط کودکان بدون نظارت انجام شود.
- برای مراقبت بیشتر از این دستگاه، توصیه می شود که یک وسیله جریان مانده (RCD) را در مدار الکتریکی دستشویی نصب کنید. جریان کارکرد مانده در این RCD نباید از ۳۰ میلی آمپر بیشتر باشد. برای اطلاعات بیشتر با فرد نصب کننده وسیله مشورت کنید.
- قبل از اتصال دستگاه به پریز برق، بررسی کنید که ولتاژ مشخص شده روی دستگاه با ولتاژ برق محلی شما مطابقت داشته باشد.
- از دستگاه به منظوری غیر از موارد شرح داده شده در این دفترچه راهنما استفاده نکنید.
- هرگز دریچه های هوا را مسدود نکنید.
- وقتی دستگاه به برق متصل است، آن را رها نکنید.
- هرگز از لوازم جانبی یا قطعات سازندگان دیگر یا لوازمی که Philips آن ها را توصیه نمی کند استفاده نکنید. اگر از چنین لوازم جانبی یا قطعاتی استفاده کنید، ضمانت نامه شما از درجه اعتبار ساقط می شود.
- سیم برق را دور دستگاه نپیچانید.
- قبل از جمع آوری دستگاه، صبر کنید تا خنک شود.
- هنگام کار با دستگاه بسیار دقت کنید چون ممکن است بیش از حد داغ باشد. فقط دسته را بگیرید چون بقیه قسمت ها داغ هستند و نباید با پوست شما تماس پیدا کنند.
- از تماس سیم برق با قطعات داغ دستگاه جلوگیری کنید.
- از دستگاه برای صاف کردن موهای مصنوعی استفاده نکنید.
- هرگز وقتی دستگاه داغ است، آن را با چیزی (مانند حوله یا پارچه) نپوشانید.
- از دستگاه با دست خیس استفاده نکنید.
- لوله فلزی را تمیز و عاری از گرد و غبار و محصولات حالت دهنده مو مانند موس، اسپری و ژل نگهدارید. هرگز از دستگاه همراه با محصولات حالت دهنده مو استفاده نکنید.
- لوله فلزی دارای روکش است. این روکش ممکن است در طول زمان ساییده شود. هرچند، این مسئله تاثیری در کارایی دستگاه ندارد.
- اگر از دستگاه برای موی رنگ زده استفاده شود، لوله فلزی ممکن است لکه شود.
- همیشه دستگاه را برای آزمایش یا تعمیر به مرکز خدماتی مجاز Philips ببرید. تعمیر توسط افراد غیرمجاز ممکن است برای کاربر بسیار خطرآفرین باشد.
- اشیاء فلزی را در روزنه های هوا وارد نکنید. چون احتمال برق گرفتگی وجود دارد.
- بعد از استفاده دوشاخه برق را با یک دست از پریز نکشید. ابتدا پریز را با دست نگهدارید و سپس دوشاخه را بیرون بیاورید.

میدان الکترومغناطیسی (EMF)

این دستگاه Philips با کلیه قوانین و استانداردهای کاربردپذیر میدان های الکترومغناطیسی مطابقت دارد.

محیط زیست

پس از پایان عمر دستگاه، آن را همراه با زباله های معمولی خانگی دور نیاندازید بلکه این کار را طبق قوانین جمع آوری و بازیافت محلی خود انجام دهید. با این کار در حقیقت به حفظ محیط زیست خود کمک کرده اید.

2 قبل از حالت دهی مو

توجه: لطفاً قبل از متصل کردن یا جدا کردن ضمایم دستگاه، اجازه دهید دستگاه و ضمایم آن خنک شوند.

نکات مهم: بسته به رطوبت موها، مدت کار روی هر قسمت مو ممکن است متفاوت باشد. اگر مو رطوبت بیشتر از حد توصیه شده داشته باشد، مدت زمان بیشتری لازم است.

ضمیمه مورد نظر (⑨، ⑦، ④) را انتخاب کرده و آن را وارد دسته (⑤) حالت دهنده کنید.

- وقتی خنک شد، دکمه جدا کردن (②) را برای جدا کردن ضمیمه فشار دهید.

1 دوشاخه را به پریز برق بزنید.
2 برای خشک کردن سریع، کلید جریان هوا (③) را روی جریان هوای گرم و قوی ≀≀ برای خشک کردن ملایم و حالت دهی مو جهت جلوگیری از گرم شدن بیش از حد، کلید را روی جریان هوای گرم ≀ و برای تثبیت حالت مو، کلید را روی جریان هوای خنک ● قرار دهید.

3 نحوه حالت دادن به موها

توصیه می‌کنیم دو یا سه بار با دستگاه تمرین کنید تا وقتی که با نحوه کار آن آشنا شوید.

(A) سرلوله ضمیمه (⑨)

1 سرلوله (⑨) را انتخاب کرده و آن را وارد دسته کنید (⑤).
2 (شکل 5-A) موی خود را با تنظیمات مناسب (③) خشک کنید.

(B) ضمیمه فر کردن موها (④)

نکات و ترفندها

برای جزئیات دستورالعمل‌های استفاده به راهنمای شروع سریع مراجعه کنید.

- (شکل 2) نقاط مختلفی است که در آن ضمیمه‌های فر کردن مو را می‌توان تنظیم نمود. برای راحتی شما می‌توانید وضعیت را بر طبق روشی که دستگاه را نگه داشته‌اید تغییر دهید
- قبل از استفاده از محصول، موهایتان از جمله ریشه‌ها را از قبل خشک کنید. برای نتایج بهینه، موها باید 90%–80% خشک شده باشند
- موهایتان را کامل شانه کنید و مطمئن شوید هیچ گره‌ای در آن وجود ندارد
- موها را به چند قسمت تقسیم کنید. موهای بی استفاده را دور از حفره ورودی دستگاه قرار دهید. مطمئن شوید هیچ موی آزادی در اطراف حفره ورودی نباشد
- از پشت سر شروع به فر زدن موها کنید
- (شکل 3) قبل از وارد کردن موها، بررسی کنید حفره ورودی تمیز باشد. دکمه چرخشی را فشار دهید و مطمئن شوید حفره ورودی مسدود نباشد
- موها را تاب دهید تا وارد کردن آن در حفره ورودی آسان‌تر باشد
- با توجه به شکل‌ها یا علامت‌های روی دستگاه، موها را به داخل محفظه هدایت کنید
- حفره را جلوی موهایی قرار دهید که می‌خواهید فر زدن از آنجا شروع شود. آن را خیلی نزدیک به ریشه مو قرار ندهید
- مو را قبل از وارد کردن در حفره، محکم بگیرید
- فورا دکمه چرخشی را رها نکنید تا وقتی که دیگر هیچ مویی در حفره ورودی دیده نشود. اجازه دهید چرخش 10 ثانیه دیگر ادامه یابد که مطمئن شوید مو کاملا در محفظه قرار گرفته است
- بررسی کنید انتهای دسته مو کاملا در محفظه قرار گرفته و بسته باشد و هیچ تار موی جلو نیامده باشد
- (شکل 4) اگر مو گیر کرد، دستگاه را خاموش کنید. آرام موهای گیر کرده را در اندازه‌های باریک خارج کنید تا وقتی همه مو آزاد شود. یا می‌توانید دکمه‌های جانبی (⑩) ضمیمه فر کردن مو را فشار دهید تا روکش بالایی ضمیمه باز شده و موی گیر کرده آزاد شود

(C) ضمیمه برس (⑦)

قبل از استفاده، درپوش محافظ را از روی برس (⑧) بردارید.

- ایجاد موج/حجم در موها (شکل 5-B)

1 برس (⑦) را روی نوک مو قرار دهید و دکمه چرخشی (①) را فشار دهید تا دسته مو از نوک تا ریشه دور برس پیچیده شود.
2 برس را روی ریشه موها نگهدارید تا مو کاملا خشک شود.
3 برس را در خلاف جهت چرخش، از روی مو بردارید. برای آنکه مو گیر نکند، برس را به همان صورتی که باز می‌کنید در امتداد مو حرکت دهید.
4 برای حالت دادن بقیه موها، مراحل 1-3 را تکرار کنید.

- حالت دادن نوک مو (شکل 5-C)

1 برس (⑦) را روی نوک مو قرار دهید
2 برای نتایج مطلوب، جهت چرخش را انتخاب کنید (حلقه‌ها رو به داخل یا خارج).
3 چرخش را فعال کنید و اجازه دهید برس در نوک موها بچرخد تا وقتی که مو کاملا خشک شده و به همان صورت که می‌خواهید فرم بگیرد.
4 برای حالت دادن بقیه موها، مراحل 1-3 را تکرار کنید.

- صاف کردن مو (شکل 5-D)

1 برس را زیر مو در ریشه‌ها قرار دهید.
2 برس را در طول مو از ریشه به نوک بکشید بدون آن که چرخشی انجام شود.

4 پس از استفاده

نکات مهم: بعد از حالت دهی مو از اسپری مو و سایر محصولات تثبیت‌کننده حالت مو استفاده کنید.

1 دستگاه را خاموش کرده و آن را از پریز خارج کنید.
2 دستگاه را روی یک سطح مقاوم در برابر حرارت قرار دهید تا خنک شود.
3 دستگاه و ضمایم آن را با یک پارچه مرطوب تمیز کنید.
4 همیشه درپوش محافظ (⑧) را پس از استفاده روی ضمیمه برس قرار دهید.
5 و سپس آن را در محلی خشک و امن، بدون گرد و غبار قرار دهید. می‌توانید دستگاه را حلقه آویز (⑥) آویزان کنید.

5 ضمانت و خدمات پس از فروش

برای کسب اطلاعات مثلا برای رفع اشکال دستگاه خود، لطفاً از وب سایت Philips به آدرس www.philips.com بازدید فرمایید یا با مرکز خدمات پس از فروش Philips در کشور خود تماس بگیرید (برای دسترسی به شماره تلفن این مراکز در سراسر جهان به برگ ضمانت نامه مراجعه کنید). اگر در کشور شما مرکز خدمات پس از فروش Philips وجود ندارد به فروشنده دستگاه خود مراجعه نمایید.