Register your product and get support at
www.philips.com/welcome

Curler

HP4684
HP4683

RU **Руководство пользователя**

PHILIPS

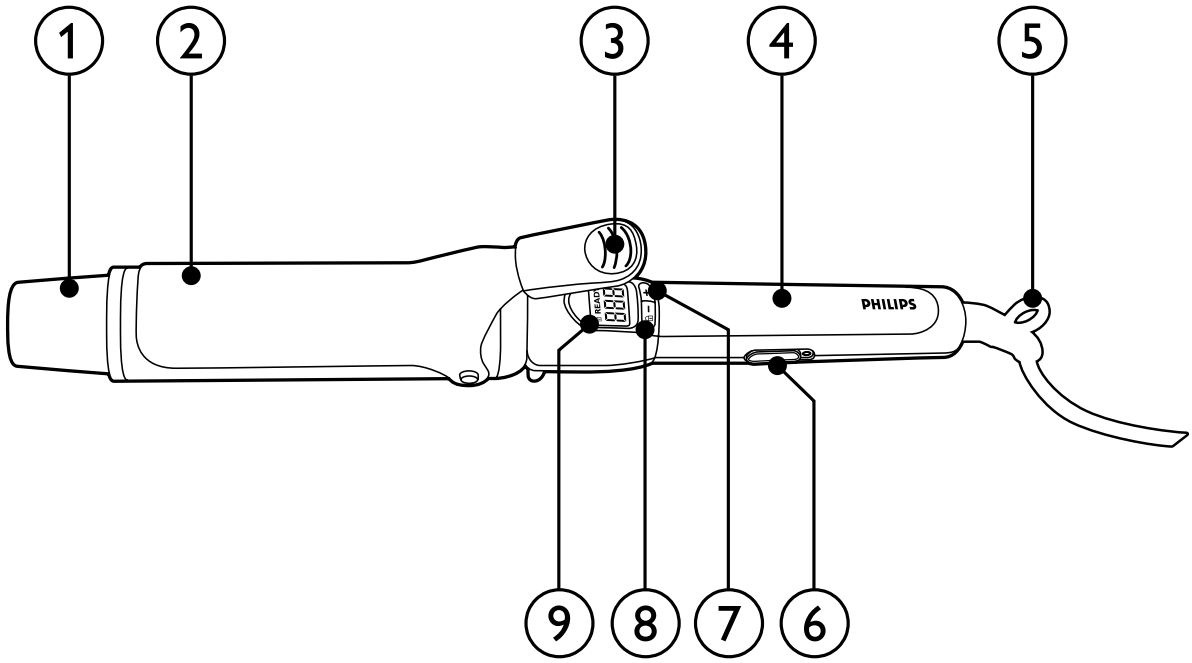
1
2
3
4
5
PHILIPS
READY
9
8
7
6

Русский

Поздравляем с покупкой и приветствуем вас в клубе Philips! Для того чтобы воспользоваться всеми преимуществами поддержки Philips, зарегистрируйте ваше изделие на сайте www.philips.com/welcome.

1 Важная информация!

Перед использованием прибора внимательно ознакомьтесь с руководством пользователя и сохраните его для дальнейшего использования в качестве справочного материала.

- ВНИМАНИЕ. Не используйте прибор вблизи воды.
- Выньте вилку шнура питания прибора из розетки после использования прибора в ванной комнате. Близость воды является опасным фактором, даже если прибор выключен.
- ВНИМАНИЕ. Не используйте прибор в ванной, душе, бассейне или других помещениях с повышенной влажностью.

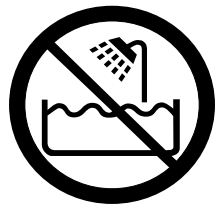

- Перед подключением прибора убедитесь, что указанное на нем напряжение соответствует напряжению местной электросети.
- Не используйте прибор для целей, отличных от описанных в данном руководстве.
- Пользуйтесь прибором для укладки только сухих волос. Не используйте прибор для искусственных волос.
- Не допускайте соприкосновения горячих поверхностей прибора с кожей.
- Не оставляйте включенный в сеть прибор без присмотра.
- После завершения работы отключите прибор от розетки электросети.

- Всегда оставляйте прибор остывать на термостойкой поверхности. Никогда не накрывайте горячий прибор (например, полотенцем или тряпкой).
- Запрещается пользоваться какими-либо аксессуарами или деталями других производителей, не имеющих специальной рекомендации Philips. При использовании таких аксессуаров и деталей гарантийные обязательства теряют силу.
- Не обматывайте сетевой шнур вокруг прибора.
- При использовании прибора на окрашенных волосах, на щипцах для завивки могут появиться пятна.
- В случае повреждения сетевого шнура, его необходимо заменить. Чтобы обеспечить безопасную эксплуатацию прибора, заменяйте шнур только в авторизованном сервисном центре Philips или в сервисном центре с персоналом высокой квалификации.
- Данный прибор не предназначен для использования лицами (включая детей) с ограниченными возможностями сенсорной системы или ограниченными интеллектуальными возможностями, а также лицами с недостаточным опытом и знаниями, кроме случаев контроля или инструктирования по вопросам использования прибора со стороны лиц, ответственных за их безопасность.
- Не позволяйте детям играть с прибором.
- Для обеспечения дополнительной защиты рекомендуется установить ограничитель остаточного тока (RCD), предназначенный для электропитания ванной комнаты. Номинальный остаточный рабочий ток не должен превышать 30 мА. Посоветуйтесь с электриком, выполняющим электромонтаж.

Электромагнитные поля (ЭМП)

Данный прибор соответствует всем стандартам в области электромагнитных полей (ЭМП). При правильной эксплуатации в соответствии с инструкциями в данном руководстве прибор абсолютно безопасен в использовании, что подтверждается имеющимися на сегодня научными данными.

Окружающая среда

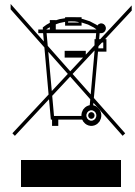

После окончания срока службы не выбрасывайте прибор вместе с бытовыми отходами. Передайте его в специализированный пункт для дальнейшей утилизации. Этим вы поможете защитить окружающую среду.

2 Завивка

Обязательно выбирайте температурный режим, наиболее подходящий вашему типу волос.
При первом использовании щипцов для завивки волос необходимо выбрать самый низкий температурный режим.

Тип волос	Температура нагрева
Толстые или жесткие волосы	От средней до высокой (170 °C и выше)
Тонкие волосы или средней толщины	От низкой до средней (160 °C и ниже)
Светлые, обесцвеченные или окрашенные волосы	Низкая (ниже 160 °C)

1 Вставьте вилку в розетку электросети.

2 Установите переключатель питания в положение I (6), чтобы включить прибор.

↳ На дисплее отобразится температурный режим, установленный по умолчанию.

3 Нажмите кнопку + (7) или 🔒− (8), чтобы выбрать температурный режим, соответствующий вашему типу волос.

↳ Когда щипцы для завивки нагреются до установленной температуры, появится индикация READY (9).

- Для фиксации выбранной температуры нажмите и удерживайте кнопку 🔒− (8) до появления значка 🔒.
- Для разблокирования нажмите и удерживайте кнопку 🔒− до тех пор, пока значок 🔒 не исчезнет.

4 Расчешите волосы и разделите их на небольшие пряди.

5 Нажмите рычаг (3) и поместите прядь волос между цилиндрическим корпусом и зажимом (2).

6 Отпустите рычаг и переместите цилиндрический корпус к концу пряди волос.

7 Возьмитесь за термоизолированный наконечник (1) и за ручку (4) щипцов для завивки и накрутите прядь на цилиндрический корпус до корней волос.

8 Удерживайте щипцы для завивки в этом положении не дольше 10 секунд, затем раскрутите прядь так, чтобы можно было открыть зажим с помощью рычага.

Примечание. Не тяните щипцы, раскручивая прядь волос — это может привести к выпрямлению локона.

9 Повторите шаги с 5 по 8, чтобы завить оставшиеся волосы.

После завершения работы:

1 Выключите прибор и отключите его от электросети.

2 Положите его на термостойкую поверхность для остывания.

3 Очистите прибор и щипцы для завивки влажной тканью.

4 Храните прибор в безопасном и сухом месте, защищенном от пыли. Можно также повесить выпрямитель за специальную петлю (⑤).

3 Гарантия и обслуживание

При возникновении проблемы, при необходимости получения сервисного обслуживания или информации зайдите на веб-сайт компании Philips www.philips.com или обратитесь в Центр поддержки покупателей в вашей стране (номер телефона центра указан на гарантийном талоне). Если в вашей стране нет Центра поддержки потребителей Philips, обратитесь по месту приобретения изделия.

© Royal Philips Electronics N.V. 2009
All rights reserved.

Specifications are subject to change without notice. Trademarks are the property of Koninklijke Philips Electronics N.V. or their respective owners.

PDCC-2009
3140 035 20391

100% recycled paper
100% papier recyclé