Register your product and get support at
www.philips.com/welcome

HR7915
HR7920

EN	User manual
IN	Buku Petunjuk Pengguna
KO	사용 설명서
MS-MY	Manual pengguna
TH	คู่มือผู้ใช้
VI	Hướng dẫn sử dụng
ZH-CN	用户手册
ZH-TW	使用手冊

PHILIPS

Specifications are subject to change without notice
© 2013 Koninklijke Philips Electronics N.V.
All rights reserved.

HR7915_HR7920_EN_UM_V1.0

3140 035 34701

1

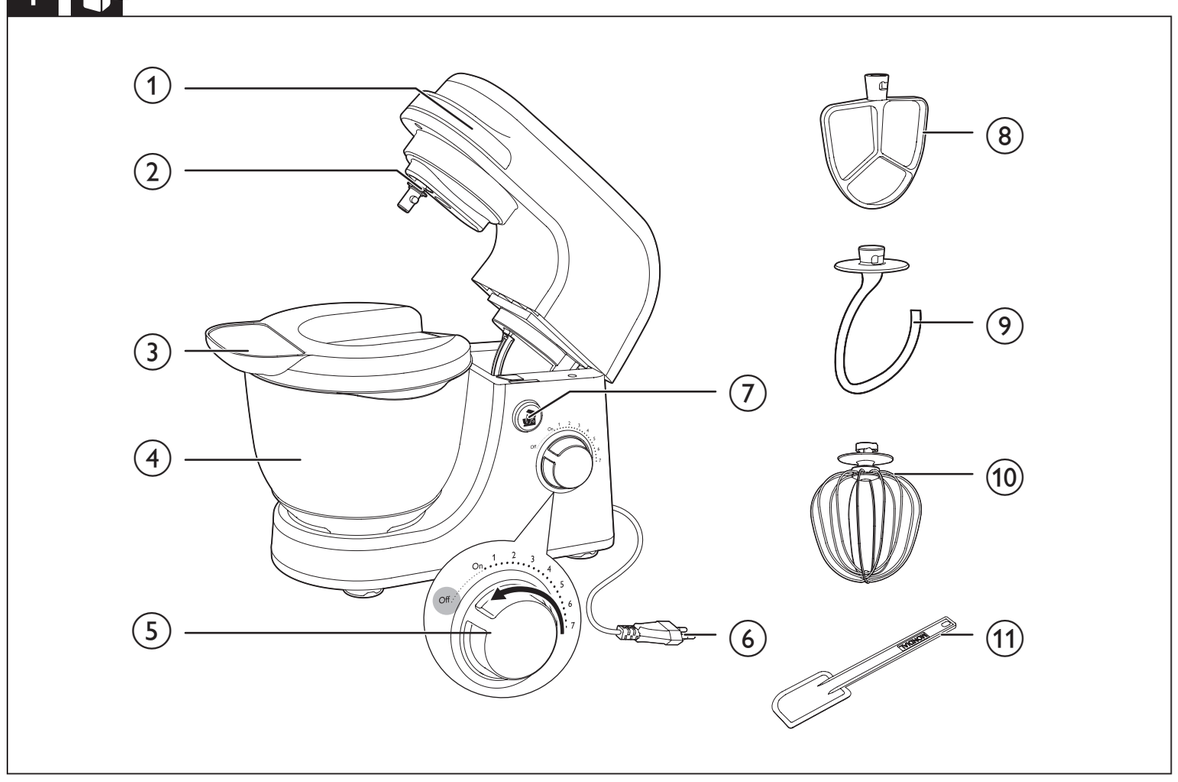

2

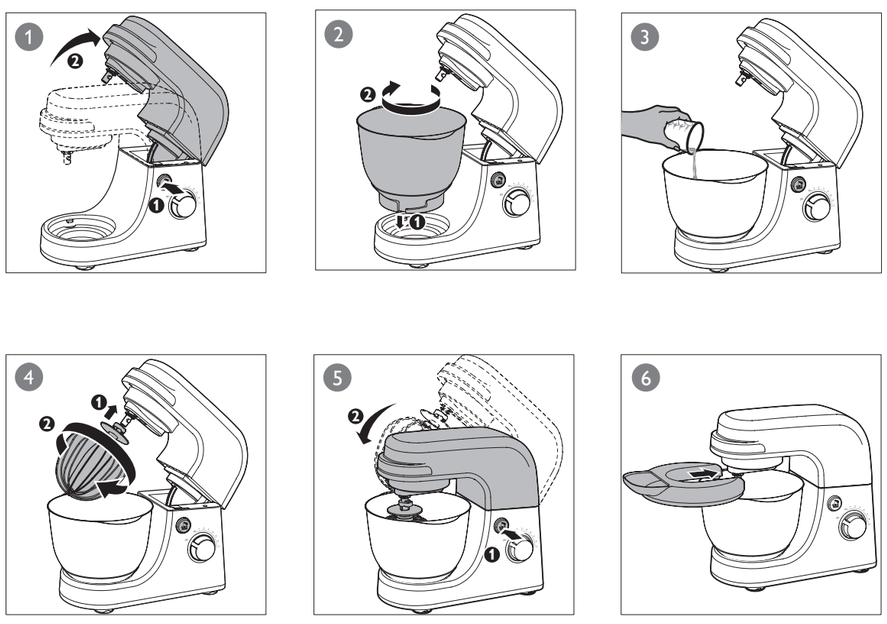

3

	X	X	✓
	✓	✓	✓
	✓	✓	✓
	✓	✓	✓
	✓	X	✓
	✓	X	✓
	✓	✓	✓

4

		Kg (MAX)		
		750 ml	<5 min	
		×12	<5 min	
		750 g	3 min	
		750 g	3 min	
		750 g	3 min	
		750 g	3 min	
		750 g	5 min	

English

1 Important

Read this user manual carefully before you use the appliance, and save the user manual for future reference.

Warning

- Do not immerse the motor unit in water nor rinse it under the tap.
- Before you connect the appliance to the power, make sure that the voltage indicated on the bottom of the appliance corresponds to the local power voltage.
- If the power cord, the plug, or other parts are damaged, do not use the appliance .
- If the power cord is damaged, you must have it replaced by Philips, a service center authorized by Philips, or similarly qualified persons to avoid a hazard.
- This appliance is not intended for use by persons (including children) with reduced physical, sensory or mental capabilities, or lack of experience and knowledge, unless they have been given supervision or instruction concerning use of the appliance by a person responsible for their safety.
- Children should be supervised to ensure that they do not play with the appliance.
- Do not touch the beater, hook or whisk, especially when the appliance is plugged in.
- If the beaters get stuck, switch off the the appliance and unplug it. Then use the spatula to remove the ingredients that block the beaters.
- Before you connect the kitchen machine to the mains, insert the beater, kneading hook, or whisk into the kitchen machine.
- Before you switch on the kitchen machine, lower the beaters, kneading hooks, or whisk into the ingredients.
- Switch off the appliance and disconnect it from the mains if you leave it unattended and before you assemble, disassemble and clean it.

Caution

- Never use any accessories or parts from other manufacturers or that Philips does not specifically recommend. If you use such accessories or parts, your guarantee becomes invalid.
- This appliance is intended for household use only.
- Do not exceed the quantities and processing time indicated in the user manual.
- Do not exceed maximum running time of 5 minutes to avoid overheating the appliance.
- A minimum of 20 minutes rest time must be maintained between two consecutive cycles.
- Do not use aggressive cleaning agents or abrasive cleaning materials, such as scouring pads.

Note

- Noise level = 85 dB [A]

Electromagnetic fields (EMF)

This Philips appliance complies with all standards regarding electromagnetic fields (EMF). If handled properly and according to the instructions in this user manual, the appliance is safe to use based on scientific evidence available today.

Recycling

Your product is designed and manufactured with high quality materials and components, which can be recycled and reused.
When you see the crossed-out wheel bin symbol attached to a product, it means the product is covered by the European Directive 2002/96/EC:
Never dispose of your product with other household waste. Please inform yourself about the local rules on the separate collection of electrical and electronic products. The correct disposal of your old product helps prevent potentially negative consequences on the environment and human health.

2 Your kitchen machine

① Motor head
② Beater shaft
③ Protective splash cover
④ Mixing bowl
- Metal bowl (HR7920 only)
- Plastic bowl (HR7915 only)

⑤ Speed selector
⑥ Mains plug
⑦ Tilt switch
⑧ Flat beater
⑨ Dough hook
⑩ Whisk
⑪ Spatula

3 Application

Warning

- Do not stick knife, metal spoons, fork and so on into bowl when operating.
- The speed selector must be at "OFF" position after use.
- Unplug the the power cord before pulling out the beater, dough hook or whisk.
- Never operate the appliance over 2 minutes when the ingredient is over 2/3 bowl capacity.

Note

- Clean all parts of the Kitchen Machine thoroughly before using it for the first time.
- Make sure unplugged the power cord from the power outlet and turn the speed selector to the "OFF" position before assembling the mixer.
- Make sure the beater or dough hook or whisk is fully inserted into the socket and locked firmly.

1 Put the mains plug into the wall socket.
- Ensure that the speed selector is at the "OFF" position.

2 Add ingredients to mix.
3 Turn the speed selector to the mixing speed you want.
4 Turn the speed selector to "OFF" position and unplug the cord from wall socket when mixing is completed.
5 Press the tilt button.
6 Scrape the excess food particles from the beaters or dough hooks by plastic spatula.
- Use a spatula to aid the mixing by scraping the ingredients from the bowl's wall.

4 Troubleshooting

The flour/dry ingredients splash out during mixing
- Use "Speed 1" at the beginning of mixing to minimize splashing.
- Add splash guard before you add ingredients to avoid splashing.

Which tool should I use for kneading dough?
- Use the kneading hook to knead dough.

Which tool should I use for mixing cake batter, cookie batter, pastry, and mashing potato?
- Use the beater to mix ingredients.

Which tool should I use to whisk egg white or cream?
- Use the whisk.

Which speed should I use to knead dough?
- Use Speed 1 to 4 for kneading dough.

Indonesia

1 Penting

Baca petunjuk pengguna ini dengan saksama sebelum menggunakan alat, dan simpanlah sebagai referensi untuk masa mendatang.

Peringatan

- Jangan merendam unit motor di dalam air atau membilasnya di bawah keran.
- Sebelum menghubungkan alat ke stopkontak, pastikan tegangan yang ditunjukkan di bagian bawah alat sesuai dengan tegangan daya setempat.
- Jika kabel listrik, steker, atau komponen lainnya rusak, jangan gunakan alat ini.
- Jika kabel listrik rusak, maka harus diganti oleh Philips, pusat servis resmi Philips, atau orang yang mempunyai keahlian sejenis agar terhindar dari bahaya.
- Alat ini tidak dimaksudkan untuk digunakan oleh orang dengan cacat fisik (termasuk anak-anak), indera atau kecakapan mental yang kurang, atau kurang pengalaman dan pengetahuan, kecuali jika mereka diberikan pengawasan atau petunjuk mengenai penggunaan alat oleh orang yang bertanggung jawab bagi keselamatan mereka.
- Anak kecil harus diawasi untuk memastikan mereka tidak bermain-main dengan alat ini.
- Jangan sentuh kocokan datar, kaitan adonan, atau kocokan, terutama ketika alat terhubung ke stopkontak.
- Jika kocokan datar macet, matikan alat dan lepaskan dari stopkontak. Lalu gunakan spatula untuk menghilangkan bahan-bahan yang menghalangi pengocok.
- Sebelum Anda menyambungkan alat ke stopkontak, pasangkan kocokan datar, kaitan adonan, atau kocokan, ke alat.
- Sebelum menghidupkan alat, turunkan kocokan datar, kaitan adonan, atau kocokan ke dalam bahan.
- Matikan alat dan lepaskan dari saluran listrik jika Anda meninggalkannya tanpa diawasi dan sebelum Anda merakit, membongkar dan membersihkannya.

Perhatian

- Jangan sekali-kali menggunakan aksesori atau komponen apa pun dari produsen lain atau yang tidak secara khusus direkomendasikan oleh Philips. Jika Anda menggunakan aksesori atau komponen tersebut, garansi Anda menjadi batal.
- Alat ini hanya untuk keperluan rumah tangga.
- Jangan melebihi jumlah dan waktu pengolahan seperti yang ditunjukkan pada petunjuk pengguna.
- Jangan melebihi waktu pengoperasian maksimum selama 5 menit agar alat tidak kepanasan.
- Waktu istirahat minimum 20 menit harus diberikan antara dua siklus yang berurutan.
- Jangan gunakan bahan pembersih agresif atau materi pembersih abrasif, seperti halnya sabut gosok.

Catatan

- Tingkat kebisingan = 85 dB [A]

Medan elektromagnet (EMF)

Alat Phillips ini mematuhi semua standar yang terkait dengan medan elektromagnet (EMF). Jika ditangani dengan benar dan sesuai dengan petunjuk dalam petunjuk pengguna ini, alat tersebut aman digunakan menurut bukti ilmiah yang kini tersedia.

Mendaur ulang

Produk Anda dibuat dengan materi dan komponen berkualitas tinggi yang dapat didaur ulang dan digunakan kembali.
Bila melihat simbol tempat sampah yang disilang pada produk, berarti produk tersebut tercakup dalam Petunjuk Eropa 2002/96/EC:
Jangan buang produk ini dengan limbah rumah tangga lainnya. Ketahui peraturan setempat tentang pengumpulan terpisah untuk produk listrik dan elektronik. Pembuangan produk usang yang benar akan membantu mencegah kemungkinan dampak negatif terhadap lingkungan dan kesehatan manusia.

2 Alat Anda

① Kepala motor
② Poros kocokan datar
③ Tutup pelindung cipratan
④ Mangkuk pencampuran
- Mangkuk logam (hanya HR7920)
- Mangkuk plastik (hanya HR7915)

⑤ Pemilih kecepatan
⑥ Steker listrik
⑦ Sakelar kemiringan
⑧ Kocokan datar
⑨ Kaitan adonan
⑩ Kocokan
⑪ Spatula

3 Penggunaan

Peringatan

- Jangan memasukkan pisau, sendok logam, garpu logam dan sejenisnya ke dalam mangkuk saat pengoperasian.
- Pemilih kecepatan harus pada posisi "OFF" setelah alat selesai digunakan.
- Cabut kabel daya sebelum mencabut kocokan datar, kaitan adonan atau kocokan.
- Jangan mengoperasikan alat selama lebih dari dua menit jika bahan lebih dari 2/3 kapasitas mangkuk.

Catatan

- Bersihkan semua bagian Kitchen Machine dengan saksama sebelum menggunakannya untuk pertama kali.
- Pastikan Anda mencabut kabel daya dari stopkontak dan mengubah pemilih kecepatan ke posisi "OFF" sebelum memasang mixer.
- Pastikan kocokan datar atau kaitan adonan dimasukkan penuh ke dalam soket dan terkunci dengan kuat.

1 Colokkan steker ke stopkontak.
- Pastikan pemilih kecepatan pada posisi "OFF".

2 Tambahkan bahan-bahan yang akan dicampur.
3 Putar pemilih kecepatan ke kecepatan pengocokan yang Anda inginkan.
4 Putar pemilih kecepatan ke posisi "OFF" dan lepaskan kabel dari stopkontak saat pencampuran selesai.
5 Tekan tombol kemiringan.
6 Buang sisa partikel makanan dari kocokan datar atau kaitan adonan dengan spatula plastik.
- Gunakan spatula untuk melepaskan bahan dari dinding mangkuk untuk membantu pencampuran.

4 Mengatasi masalah

Tepung/bahan kering menyiprat keluar saat pencampuran
- Gunakan "Speed 1" pada tahan awal pencampuran untuk meminimalkan cipratan.
- Pasang pelindung cipratan sebelum Anda menambahkan bahan untuk menghindari cipratan.

Alat apa yang harus digunakan untuk membuat adonan?
- Gunakan kaitan adonan untuk membuat adonan.

Alat apayang harus digunakan untuk mencampur adonan kue, adonan biskuit, pastry, dan membuat kentang tumbuk?
- Gunakan kocokan datar untuk mencampur bahan-bahan.

Alat apa yang harus digunakan untuk mengocok putih telur atau krim?
- Gunakan kocokan.

Kecepatan mana yang harus digunakan untuk membuat adonan?
- Gunakan Speed 1 hingga 4 untuk membuat adonan.

한국어

1 주의 사항

본 제품을 사용하기 전에 이 사용 설명서를 주의 깊게 읽고 나중에 참조할 수 있도록 잘 보관하십시오.

경고

- 본체는 절대로 물에 담그거나 헹구지 마십시오.
- 전원에 제품을 연결하기 전에 제품의 하단에 표시된 전압과 사용 지역의 전압이 일치하는지 확인하십시오.
- 전원 코드, 플러그나 다른 부분이 손상이 되었으면 제품을 사용하지 마십시오.
- 전원 코드가 손상된 경우, 안전을 위해 필립스 공인 서비스 센터 또는 전문 기술자에게 의뢰하여 교체하십시오.
- 신체적인 감각 및 정신적인 능력이 떨어지거나 경험과 지식이 풍부하지 않은 성인 및 어린이는 혼자 제품을 사용하지 말고 제품 사용과 관련하여 안전에 책임질 수 있도록 지시사항을 충분히 숙지한 사람의 도움을 받으십시오.
- 어린이가 제품을 가지고 놀지 못하도록 지도해 주십시오.
- 특히 제품이 전원에 연결되어 있을 때는 혼합기, 훅 또는 거품기를 만지지 마십시오.
- 혼합기에 음식물이 끼어 움직이지 않으면 제품의 전원을 끄고 전원 코드를 뽑으십시오. 그 다음 주걱을 사용하여 혼합기에 끼어 있는 재료를 떼어냅니다.
- 스탠드 믹서를 전원에 연결하기 전에 혼합기, 반죽기 또는 거품기를 스탠드 믹서에 장착하십시오.
- 스탠드 믹서를 켜기 전에 혼합기, 반죽기 또는 거품기를 재료 속에 넣으십시오.
- 제품을 사용하지 않고 자리를 비울 때에는 전원을 끄고 전원 코드를 뽑으십시오. 또한, 제품을 조립하기 전에는 반드시 분리하여 청소하십시오.

주의

- 다른 제조업체에서 만들었거나 필립스에서 권장하지 않은 제품 액세서리 또는 부품은 절대 사용하지 마십시오. 이러한 액세서리나 부품을 사용했을 경우에는 품질 보증이 무효화됩니다.
- 본 제품은 가정용입니다.
- 사용 설명서에 표시된 용량 및 작동 시간을 초과하지 마십시오.
- 제품의 과열을 방지하려면 최대 작동 시간 5분을 초과하지 마십시오.
- 2회 연속 사용 시에는 중간에 최소 20분간 제품을 꺼두어야 합니다.
- 강력 세제 또는 수세미와 같은 연마성 세제 물질을 사용하지 마십시오.

참고

- 소음 수준 = 85dB[A]

EMF(전자기장)

이 필립스 제품은 EMF(전자기장)와 관련된 모든 기준을 준수합니다. 이 사용자 설명서의 지침에 따라 적절하게 취급할 경우 이 제품은 안전하게 사용할 수 있으며 이는 현재까지의 과학적 증거에 근거하고 있습니다.

재활용

이 제품은 재활용 및 재사용이 가능한 고품질의 자재 및 구성품으로 설계 및 제조되었습니다.
제품에 WEEE Symbol(Crossed-out Wheeled Bin)이 부착된 경우 유럽 지침 2002/96/EC를 준수하는 것입니다.
제품을 일반 가정용 쓰레기와 함께 버리지 마십시오. 전자 및 전기 제품의 현지 수거 규정에 따르셔야 합니다. 올바른 제품 폐기는 환경 및 인류의 건강을 유해한 영향으로부터 보호합니다.

2 스탠드 믹서

① 모터 헤드
② 혼합기 축
③ 튐 방지 보호 덮개
④ 믹싱 용기
- 금속 용기(HR7920 모델만 해당)
- 플라스틱 용기(HR7915 모델만 해당)

⑤ 속도 조절기

⑥ 전원 플러그
⑦ 틸트 스위치
⑧ 재료 혼합기
⑨ 반죽용 훅
⑩ 거품기
⑪ 주걱

3 제품 사용

경고

- 작동 시 칼, 금속 스푼, 포크 등을 용기에 넣지 마십시오.
- 사용 후에는 속도 조절기가 "OFF(꺼짐)" 위치에 있어야 합니다.
- 혼합기, 반죽용 훅 또는 거품기를 꺼내기 전에 전원 코드를 뽑으십시오.
- 용기에 재료가 3분의 2 이상 차면 절대 제품을 2분 이상 작동시키지 마십시오.

참고

- 처음 사용하기 전에 스탠드 믹서의 모든 부품을 깨끗하게 세척하십시오.
- 믹서기 부품을 장착하기 전에 전원 콘센트에서 전원 코드가 뽑혀 있는지 확인하고 속도 조절기를 "OFF(꺼짐)" 위치로 돌리십시오.
- 혼합기, 반죽용 훅 또는 거품기가 콘센트에 완전히 꽂혀 있고 단단히 조여 있는지 확인하십시오.

1 전원 플러그를 벽면 콘센트에 꽂습니다.
   - 속도 조절기는 "OFF(꺼짐)" 위치에 있어야 합니다.
2 섞을 재료를 넣습니다.
3 속도 조절기를 원하는 믹싱 속도로 돌립니다.
4 믹싱이 완료되면 속도 조절기를 "OFF(꺼짐)" 위치로 돌리고 벽면 콘센트에서 코드를 뽑습니다.
5 틸트 버튼을 누릅니다.
6 플라스틱 주걱으로 혼합기 또는 반죽용 훅에 남아 있는 음식 찌꺼기를 긁어냅니다.
   - 주걱을 사용하여 용기의 벽면에 붙어 있는 재료를 긁어내면 더 원활하게 믹싱됩니다.

4 문제 해결

믹싱 중 가루/마른 재료가 튑니다.
- 재료가 튀는 것을 최소화하려면 믹싱을 시작할 때 "1단계 속도"를 사용하십시오.
- 재료가 튀는 것을 방지하려면 재료를 넣기 전에 튐 방지 보호대를 부착하십시오.

밀가루 반죽에는 어느 도구를 사용해야 하나요?
- 밀가루 반죽에는 반죽기를 사용하십시오.

케이크 반죽, 쿠키 반죽, 패스트리 믹싱과 감자 으깨기에는 어느 도구를 사용해야 하나요?
- 재료를 섞으려면 혼합기를 사용하십시오.

계란 흰자 또는 크림의 거품을 내려면 어느 도구를 사용해야 하나요?
- 거품기를 사용하십시오.

밀가루 반죽에는 어느 정도의 속도를 사용해야 하나요?
- 밀가루 반죽에는 1단계에서 4단계 속도를 사용하십시오.

Bahasa Melayu

1 Penting

Baca manual pengguna ini dengan teliti sebelum anda menggunakan perkakas, dan simpan manual pengguna untuk rujukan masa depan.

Amaran
- Jangan rendam unit motor di dalam air atau membilasnya di bawah pili air.
- Sebelum anda sambungkan perkakas ke kuasa, pastikan voltan yang dinyatakan di bahagian bawah perkakas sesuai dengan voltan kuasa setempat.
- Jika kord kuasa, plag dan bahagian lain rosak, jangan gunakan perkakas.
- Jika kord kuasa rosak, anda mesti menggantikannya di Philips, pusat servis yang dibenarkan oleh Philips ataupun orang seumpamanya yang layak bagi mengelakkan bahaya.
- Perkakas ini tidak dimaksudkan untuk digunakan oleh orang (termasuk kanak-kanak) yang kurang upaya dari segi fizikal, deria atau mental, atau kurang berpengalaman dan pengetahuan, kecuali mereka telah diberi pengawasan atau arahan berkenaan penggunaan perkakas ini oleh orang yang bertanggungjawab atas keselamatan mereka.
- Kanak-kanak hendaklah diawasi untuk memastikan bahawa mereka tidak bermain dengan perkakas ini.
- Jangan sentuh pemukul, pencangkuk atau batang pengisar terutamanya apabila perkakas telah diplagkan.
- Jika pemukul tersekat, matikan perkakas dan cabut plagnya. Kemudian gunakan spatula untuk mengeluarkan ramuan yang menyekat pemukul.
- Sebelum anda menyambungkan mesin dapur ke sesalur utama, masukkan pemukul, cangkuk penguli atau pemukul ke dalam mesin dapur.
- Sebelum anda menghidupkan mesin dapur, turunkan pemukul, cangkuk penguli atau pemukul ke dalam ramuan.
- Matikan perkakas dan cabut plag daripada sesalur kuasa jika anda membiarkannya tanpa dijaga dan sebelum anda memasang, menanggalkan bahagiannya dan membersihkannya.

Awas
- Jangan sekali-kali gunakan sebarang perkakas atau bahagian dari mana-mana pengilang atau yang tidak disyorkan secara khusus oleh Philips. Jika anda menggunakan aksesori atau bahagian yang sedemikian, jaminan anda menjadi tidak sah.
- Perkakas ini dimaksudkan untuk penggunaan di rumah sahaja.
- Jangan melebihi kuantiti dan masa memproses yang ditunjukkan dalam manual pengguna.
- Jangan melebihi masa berjalan maksimum 5 minit untuk mengelakkan pemanasan melampau pada perkakas.
- Masa rehat minimum 20 minit hendaklah dikekalkan antara dua kitaran berturutan.
- Jangan gunakan agen pembersih agresif atau bahan pembersih pelelas, seperti pad penyental.

Catatan
- Aras hingar: = 85 dB [A]

Medan elektromagnet (EMF)

Perkakas Philips ini mematuhi semua piawai yang berkaitan dengan medan elektromagnet (EMF). Jika dikendalikan dengan betul dan menurut arahan di dalam manual pengguna ini, perkakas ini selamat untuk digunakan berdasarkan bukti saintifik yang ada pada masa ini.

Kitar semula

Produk anda direka bentuk dan dkilangkan dengan menggunakan bahan dan komponen berkualiti tinggi, yang boleh dikitar semula dan digunakan semula.
Apabila simbol tong beroda yang dipangkah ini dilekatkan pada sesuatu produk, ia bermakna produk tersebut diliputi oleh Arahan Eropah 2002/96/EC.
Jangan buang produk anda dengan buangan isi rumah yang lain. Sila ambil tahu tentang peraturan tempatan mengenai pengumpulan berasingan produk elektrik dan elektronik. Cara membuang produk lama anda yang betul akan membantu mencegah kemungkinan akibat negatif terhadap alam sekitar dan kesihatan manusia.

2 Mesin dapur anda

① Kepala motor
② Aci pemukul
③ Penutup pelindung percikan
④ Mangkuk adunan
   - Mangkuk logam (HR7920 sahaja)
   - Mangkuk plastik (HR7915 sahaja)
⑤ Pemilih kelajuan
⑥ Plag sesalur kuasa
⑦ Suis condong
⑧ Pemukul datar
⑨ Cangkuk doh
⑩ Pemukul
⑪ Spatula

3 Aplikasi

Amaran
- Jangan masukkan pisau, sudu, garpu logam dan sebagainya ke dalam mangkuk apabila sedang beroperasi.
- Pemilih kelajuan mestilah di kedudukan "OFF" selepas digunakan.
- Cabut plag kord kuasa sebelum menarik keluar pemukul, cangkuk doh atau pemukul.
- Jangan kendalikan perkakas lebih daripada dua minit apabila ramuan melebihi 2/3 drp kapasiti mangkuk.

Catatan
- Bersihkan semua bahagian Mesin Dapur dengan teliti sebelum menggunakannya untuk pertama kali.
- Pastikan plag kord kuasa dicabut daripada outlet kuasa dan pusingkan pemilih kelajuan ke kedudukan "OFF" sebelum memasangkan pengadun.
- Pastikan pemukul atau cangkuk doh atau pemukul dimasukkan sepenuhnya ke dalam soket dan dikunci dengan ketat.

1 Masukkan plag sesalur kuasa ke dalam soket dinding.
   - Pastikan yang pemilih kelajuan di kedudukan "OFF".
2 Tambah ramuan untuk mengadun.
3 Pusingkan pemilih kelajuan untuk kelajuan pengadunan yang anda inginkan.
4 Pusingkan pemilih kelajuan ke kedudukan "OFF" dan cabut plag daripada soket dinding apabila pengadunan selesai.
5 Tekan butang condong.
6 Kikiskan partikel lebihan makanan daripada pemukul atau cangkuk doh dengan spatula.
   - Gunakan spatula untuk membantu pengadun dengan mengikis ramuan daripada dinding mangkuknya.

4 Menyelesaikan masalah

Ramuan tepung/kering terpercik keluar semasa mengadun
- Gunakan "Kelajuan 1" pada masa permulaan pengadunan untuk meminimumkan percikan.
- Pasangkan pelindung percikan sebelum anda menambahkan ramuan untuk mengelakkan percikan.

Alat yang mana harus saya gunakan untuk menguli doh?
- Gunakan cangkuk penguli untuk menguli doh.

Alat yang mana harus saya gunakan untuk mengadun adunan kek, biskut, pastri dan melecek kentang?
- Gunakan pemukul untuk mengadun ramuan.

Alat yang mana harus saya gunakan untuk memukul putih telur atau krim?
- Gunakan pemukul.

Kelajuan yang mana harus saya guna untuk menguli doh?
- Gunakan kelajuan 1 hingga 4 untuk menguli doh.

ภาษาไทย

1 ข้อสำคัญ

โปรดอ่านคู่มือการใช้นี้อย่างละเอียดก่อนใช้เครื่อง และเก็บไว้เพื่ออ้างอิงต่อไป

คำเตือน
- ห้ามจุ่มมอเตอร์ลงในน้ำ หรือล้างทำความสะอาดใต้ก๊อกน้ำ
- ก่อนที่จะเสียบปลั๊กเครื่อง ตรวจสอบให้แน่ใจว่าแรงดันไฟฟ้าที่ระบุไว้บนเครื่องตรงกับแรงดันไฟฟ้าในพื้นที่ใช้งาน
- หากสายไฟ ปลั๊กหรือมีชิ้นส่วนใดชำรุดเสียหาย โปรดอย่าใช้งานเครื่อง
- หากสายไฟชำรุด คุณต้องให้ช่างผู้ชำนาญของ Philips, ศูนย์บริการที่ได้รับอนุญาตจาก Philips หรือผู้ที่ผ่านการฝึกอบรม ดำเนินการเปลี่ยนให้เพื่อหลีกเลี่ยงอันตรายที่อาจเกิดขึ้น
- ไม่ควรให้บุคคล (รวมทั้งเด็กเล็ก) ที่มีสภาพร่างกายไม่แข็งแรงหรือสภาพจิตใจไม่ปกติ หรือขาดประสบการณ์และความรู้ความเข้าใจ นำเครื่องนี้ไปใช้งาน เว้นแต่จะอยู่ในการควบคุมดูแลหรือได้รับคำแนะนำในการใช้งานโดยผู้ที่รับผิดชอบในด้านความปลอดภัย
- เด็กเล็กควรได้รับการดูแลเพื่อป้องกันไม่ให้นำเครื่องไปเล่น
- อย่าสัมผัสที่ตี ตะขอนวดแป้งหรือที่ปั่นผสม โดยเฉพาะอย่างยิ่งเมื่อเครื่องเสียบปลั๊กอยู่
- หากที่ตีเกิดติดขัด ให้ปิดเครื่องและถอดปลั๊กออก จากนั้นใช้ไม้พายนำส่วนผสมที่อุดตันออกจากที่ตี
- ก่อนที่คุณจะเชื่อมต่อเครื่องตีแป้งกับเต้ารับไฟฟ้า ให้เสียบที่ตี ตะขอนวดแป้ง หรือที่ปั่นผสมไปในเครื่องตีแป้งก่อน
- ก่อนเปิดสวิตช์เครื่องตีแป้ง ให้ปรับที่ตี ตะขอนวดแป้ง หรือที่ปั่นผสมลงไปในส่วนผสม
- หากคุณจะปล่อยเครื่องทิ้งไว้ และก่อนที่คุณจะประกอบเครื่อง แยกชิ้นส่วนและทำความสะอาด ให้ปิดเครื่องและถอดปลั๊กออกก่อน

ข้อควรระวัง
- ห้ามใช้อุปกรณ์เสริมหรือชิ้นส่วนใดๆ ที่ผลิตจากผู้ผลิตอื่นหรือที่ไม่ได้รับการแนะนำจาก Philips หากคุณใช้อุปกรณ์เสริมหรือชิ้นส่วนจากผู้ผลิตอื่นหรือที่ไม่ได้รับการแนะนำจาก Philips การรับประกันของคุณจะ ไม่มีผลบังคับใช้
- เครื่องใช้ไฟฟ้านี้เหมาะสำหรับการใช้งานในครัวเรือนเท่านั้น
- ห้ามใส่ส่วนผสมในปริมาณมากกว่าที่กำหนดและใช้เวลาเกินกว่าที่ระบุไว้ในคู่มือผู้ใช้
- อย่าใช้งานเครื่องติดต่อกันนานเกินกว่า 5 นาที เพื่อหลีกเลี่ยงเครื่องมีความร้อนสูงเกินไป
- ควรพักเครื่องอย่างน้อย 20 นาที เพื่อระหว่างรอบการทำงานสองรอบต่อเนื่องกัน
- ห้ามใช้สารทำความสะอาดที่มีฤทธิ์รุนแรง หรือวัสดุทำความสะอาดที่หยาบ เช่น แผ่นใยขัด ในการทำความสะอาด

หมายเหตุ
- ระดับเสียง = 85 เดซิเบล [A]

Electromagnetic fields (EMF)

เครื่องผสมอาหารของ Philips รุ่นนี้สอดคล้องตามมาตรฐานด้านคลื่นแม่เหล็กไฟฟ้า (EMF) หากมีการใช้งานอย่างเหมาะสมและสอดคล้องกับคำแนะนำในคู่มือผู้ใช้นี้ คุณสามารถใช้ผลิตภัณฑ์ได้อย่างปลอดภัยตามข้อพิสูจน์ทางวิทยาศาสตร์ในปัจจุบัน

การรีไซเคิล

ผลิตภัณฑ์ของคุณใช้วัสดุและส่วนประกอบที่มีคุณภาพสูงในการผลิต และสามารถนำไปรีไซเคิลหรือนำกลับมาใช้ใหม่ได้
ผลิตภัณฑ์ที่มีสัญลักษณ์รูปถังขยะและมีกากบาทขีดทับอยู่ คือผลิตภัณฑ์ที่อยู่ภายใต้ข้อบังคับ European Directive 2002/96/EC:
ห้ามทิ้งผลิตภัณฑ์ร่วมกับขยะจากครัวเรือน โปรดศึกษากฎข้อบังคับท้องถิ่นว่าด้วยการแยกเก็บผลิตภัณฑ์ไฟฟ้าและอิเล็กทรอนิกส์ การทิ้งผลิตภัณฑ์ที่เสื่อมสภาพอย่างถูกวิธีจะช่วยป้องกันไม่ให้เกิดผลกระทบในทางลบต่อสิ่งแวดล้อมและสุขภาพได้

2 เครื่องตีแป้งของคุณ

① หัวมอเตอร์
② แกนหมุนที่ปั่น
③ ฝาป้องกันกระเด็น
④ โถผสม
   - โถโลหะ (เฉพาะรุ่น HR7920)
   - โถพลาสติก (เฉพาะรุ่น HR7915)
⑤ ตัวเลือกระดับความเร็ว
⑥ ปลั๊กไฟ
⑦ สวิตช์เอียง
⑧ ใบพายผสมแป้ง
⑨ เกลียวนวดแป้ง
⑩ ที่ปั่นผสม
⑪ ไม้พาย

3 แอปพลิเคชัน

คำเตือน

- อย่ายัดมีด ช้อนโลหะ ส้อมและอื่นๆ ไปในโถขณะเครื่องกำลังทำงาน
- ตัวเลือกระดับความเร็วต้องอยู่ที่ตำแหน่ง "OFF" หลังใช้งาน
- ถอดปลั๊กไฟออกก่อนที่จะดึงที่ตี เกลียวนวดแป้ง หรือที่ปั่นผสมออกมา
- ห้ามใช้งานเครื่องนานกว่าสองนาทีเมื่อมีส่วนผสมมากกว่า 2/3 ของความจุของโถ

หมายเหตุ

- ทำความสะอาดเครื่องตีแป้งให้ทั่วถึง ก่อนการใช้งานครั้งแรก
- ตรวจดูให้แน่ใจว่าได้ถอดปลั๊กไฟเครื่องออกจากเต้ารับไฟฟ้าแล้ว และหมุนตัวเลือกระดับความเร็วไปที่ตำแหน่ง "OFF" ก่อนเริ่มประกอบเครื่องผสม
- ตรวจดูให้แน่ใจว่าที่ตีหรือเกลียวนวดแป้งหรือที่ปั่นผสมเสียบเข้าไปในช่องและล็อคเข้าที่แน่นหนาแล้ว

1 เสียบปลั๊กไฟเข้ากับเต้ารับบนผนัง
   - ตรวจดูให้แน่ใจว่าตัวเลือกระดับความเร็วอยู่ที่ตำแหน่ง "OFF"
2 การเพิ่มส่วนผสมเพื่อผสม
3 หมุนตัวเลือกระดับความเร็วไปที่ความเร็วในการผสมที่คุณต้องการ
4 เมื่อการปั่นสมบูรณ์แล้ว ให้หมุนตัวเลือกระดับความเร็วไปที่ "OFF" แล้วถอดปลั๊กไฟออกจากเต้ารับบนผนัง
5 กดปุ่มเอียง
6 ปาดอาหารที่ล้นออกมาจากที่ตีหรือเกลียวนวดแป้งด้วยไม้พาย
   - ใช้ไม้พายช่วยในการขูดส่วนผสมออกจากผนังของโถ

4 วิธีแก้ไขปัญหา

ส่วนผสมที่เป็นแป้ง/แห้ง กระเด็นออกมาระหว่างการผสม
- ให้ใช้ "ความเร็ว 1" เมื่อเริ่มการผสมเพื่อลดการกระเด็น
- ใส่ฝาป้องกันกระเด็นก่อนที่จะใส่ส่วนผสมลงไปเพื่อหลีกเลี่ยงการกระเด็น

เครื่องมือชิ้นไหนที่ฉันควรใช้สำหรับการนวดแป้ง
- ใช้ตะขอนวดแป้งเพื่อนวดแป้ง

ฉันควรใช้เครื่องมือชิ้นใดสำหรับการผสมแป้งเค้ก แป้งคุกกี้ แป้งพาสทรี และบดมันฝรั่ง
- ใช้ที่ตีเพื่อผสมส่วนผสม

ฉันควรใช้เครื่องมือใดในการตีไข่ขาวหรือครีม
- ใช้ที่ปั่นผสม

ฉันควรใช้ความเร็วระดับในในการนวดแป้ง
- ใช้ความเร็ว 1 ถึง 4 สำหรับการนวดแป้ง

Tiếng Việt

1 Quan trọng

Đọc kỹ hướng dẫn sử dụng này trước khi sử dụng thiết bị và cất giữ để tiện tham khảo sau này.

Cảnh báo
- Không nhúng bộ phận mô-tơ vào nước hoặc rửa dưới vòi nước.
- Trước khi nối thiết bị với nguồn điện, đảm bảo rằng điện áp ghi ở đáy của thiết bị hợp với điện áp nguồn tại nơi sử dụng thiết bị.
- Không sử dụng thiết bị nếu dây điện, phích cắm hoặc các bộ phận khác bị hư hỏng.
- Nếu dây điện bị hư hỏng, bạn phải thay dây điện tại Philips, trung tâm dịch vụ do Philips ủy quyền hoặc những nơi có khả năng và trình độ tương đương để tránh gây nguy hiểm.
- Thiết bị này không dành cho người dùng (bao gồm cả trẻ em) có sức khỏe kém, khả năng giác quan hoặc thần kinh suy giảm, hoặc thiếu kinh nghiệm và kiến thức, trừ khi họ được giám sát hoặc hướng dẫn sử dụng thiết bị bởi người có trách nhiệm đảm bảo an toàn cho họ.
- Trẻ em phải được giám sát để đảm bảo rằng chúng không chơi đùa với thiết bị này.
- Không chạm vào phới lồng, móc hoặc que đánh kem, đặc biệt khi thiết bị đang nối với nguồn điện.
- Nếu phới lồng bị mắc kẹt, hãy tắt thiết bị rồi rút phích cắm. Sau đó sử dụng xẻng trộn để lấy nguyên liệu kẹt trong phới lồng ra.
- Trước khi bạn nối thiết bị bếp với nguồn điện chính, hãy lắp phới lồng, móc nhào hoặc que đánh kem vào thiết bị bếp.
- Trước khi bật thiết bị bếp, hãy đặt phới lồng, móc nhào hoặc que đánh kem xuống nguyên liệu.
- Tắt thiết bị và ngắt thiết bị ra khỏi nguồn điện nếu thiết bị không được giám sát và trước khi lắp ráp, tháo rời và làm vệ sinh thiết bị.

Chú ý
- Không sử dụng bất kỳ phụ kiện hoặc bộ phận nào mà Philips không đặc biệt khuyên dùng. Nếu bạn sử dụng các phụ kiện hoặc bộ phận không phải của Philips, việc bảo hành sẽ bị mất hiệu lực.
- Thiết bị này được thiết kế chỉ để dùng trong gia đình.
- Không vượt quá số lượng và thời gian chế biến được nêu trong hướng dẫn sử dụng.
- Đừng để thiết bị chạy quá thời gian tối đa là 5 phút nhằm tránh việc máy bị nóng quá mức.
- Bạn cần để thiết bị nghỉ trong vòng 20 phút giữa 2 lần sử dụng liên tiếp.
- Không sử dụng những chất tẩy rửa mạnh hoặc những vật liệu làm sạch có tính mài mòn, như là các miếng tẩy rửa.

Ghi chú
- Mức độ ồn: Lc = 85 dB [A]

Điện từ trường (EMF)

Thiết bị Philips này tuân thủ tất cả các tiêu chuẩn liên quan đến điện từ trường (EMF). Nếu được sử dụng đúng và tuân thủ các hướng dẫn trong hướng dẫn sử dụng này, theo các bằng chứng khoa học hiện nay, việc sử dụng các thiết bị này là an toàn.

Tái chế

Sản phẩm của bạn được thiết kế và sản xuất bằng các vật liệu và thành phần chất lượng cao, có thể tái chế và sử dụng lại.
Khi bạn nhìn thấy biểu tượng thùng rác có vòng tròn dầu thập chéo đính kèm theo sản phẩm, có nghĩa là sản phẩm được kiểm soát theo Chỉ thị Châu Âu 2002/96/EC:
Không được thải bỏ sản phẩm chung với rác thải sinh hoạt. Hãy tìm hiểu các quy định của địa phương về việc thu gom riêng các sản phẩm điện và điện tử. Việc thải bỏ sản phẩm cũ đúng cách sẽ giúp phòng tránh các hậu quả xấu có thể xảy ra cho môi trường và sức khỏe con người.

2 Thiết bị bếp của bạn

① Đầu mô-tơ
② Trục phới lồng
③ Nắp bảo vệ tránh văng
④ Tô trộn
   - Tô kim loại (chỉ có ở dòng HR7920)
   - Tô nhựa (chỉ có ở dòng HR7915)
⑤ Bộ chọn tốc độ
⑥ Phích cắm
⑦ Công tắc nghiêng
⑧ Que trộn dẹt
⑨ Móc nhào bột
⑩ Que đánh kem
⑪ Xẻng trộn

3 Ứng dụng

Cảnh báo

- Không để dao, thìa, nĩ a kim loại.v.v..vào tô trộn khi máy đang vận hành.
- Bộ chọn tốc độ phải ở chế độ "OFF" sau khi sử dụng.
- Rút phích điện trước khi lấy phới lồng, móc nhào hoặc que đánh kem ra.
- Không chạy máy quá hai phút khi nguyên liệu vượt mức dung tích 2/3 tô.

Ghi chú

- Làm sạch kỹ tất cả các bộ phận của Thiết bị Bếp trước khi sử dụng lần đầu tiên.
- Hãy đảm bảo bạn rút phích điện ra khỏi ổ cắm và bộ chọn tốc độ phải ở chế độ "OFF" trước khi lắp máy trộn.
- Hãy đảm bảo phới lồng, móc nhào hoặc que đánh kem đã được lắp hoàn toàn vào ổ cắm và khóa chắc.

1 Cắm phích vào ổ điện.
   - Hãy đảm bảo rằng bộ chọn tốc độ phải ở chế độ "OFF".
2 Thêm nguyên liệu vào để trộn.
3 Bật bộ chọn tốc độ ở mức bạn muốn.
4 Rút phích điện ra khỏi ổ cắm và để bộ chọn tốc độ trở về chế độ "OFF" khi đã trộn xong.
5 Nhấn nút làm nghiêng.
6 Vét phần thực phẩm còn trên que trộn hoặc móc nhào bằng xẻng trộn bằng nhựa.
   - Sử dụng xẻng trộn để thêm nguyên liệu trộn bằng cách vét nguyên liệu từ thành tô.

4 Xử lý sự cố

Bột/các nguyên liệu khô bị văng bắn trong quá trình trộn
- Dùng "Tốc độ 1" khi mới bắt đầu trộn nhằm giảm thiểu việc bị văng bắn.
- Thêm nắp bảo vệ chống văng trước khi bạn thêm nguyên liệu vào nhằm tránh bị văng bắn.

Tôi phải dùng dụng cụ nào để nhào bột?
- Hãy dùng móc nhào để nhào bột.

Tôi phải dùng dụng cụ nào để trộn bột làm bánh bông lan, bánh quy, bột làm mỳ sợi và khoai tây nghiền?
- Hãy dùng phới lồng để trộn các nguyên liệu.

Tôi phải dùng dụng cụ nào để đánh lòng trắng trứng hoặc kem?
- Hãy dùng que đánh kem.

Tôi phải dùng tốc độ nào để nhào bột?
- Hãy dùng Tốc độ 1 đến 4 để nhào bột.

简体中文

1 重要信息

使用产品之前，请仔细阅读本用户手册。请妥善保管用户手册以供日后参考。

警告
- 请勿将马达装置浸入水中，也不要在水龙头下冲洗。
- 在将本产品连接至电源之前，确保产品底部标示的电压与当地的电源电压相符。
- 如果电源线、插头或其他部件损坏，请勿再使用本产品。
- 如果电源线损坏，为避免危险，必须由飞利浦或其授权的服务中心，或类似的专职人员来更换。
- 肢体不健全、精神有障碍及缺乏相关经验和知识的人（包括儿童）必须在监护人的监督及指导下使用。
- 请照看好儿童，本产品不能用于玩耍。
- 切勿触摸搅拌器、面团钩或打蛋器，尤其是在产品接通电源时。
- 如果搅拌器卡住，请关闭产品电源并拔下插头。然后使用刮铲去除堵塞搅拌器的原料。
- 在将打蛋器连接至电源之前，请将搅拌器、面团钩或打蛋器插入其中。
- 在打开打蛋器电源之前，请先将搅拌器、面团钩或打蛋器下降到原料中。
- 如果产品无人看管或在组装、拆解和清洁之前，请关闭产品并将其从电源断开。

注意
- 切勿使用由其它制造商生产的，或未经飞利浦特别推荐的任何附件或部件。如果使用此类附件或部件，您的保修将失效。
- 本产品仅限于家用。
- 不要超出用户手册中所示的份量和加工时间。
- 不要超出 5 分钟的最长运行时间，以避免产品过热。
- 两个连续周期之间必须保持至少 20 分钟的休息时间。
- 切勿使用腐蚀性清洁剂或研磨性的清洁材料，如钢丝绒。

注意
- 噪音强度 = 85 dB [A]

电磁场 (EMF)

本 Philips 产品符合与电磁场 (EMF) 相关的所有标准。目前的科学依据证明，如果正确使用并根据本用户手册中的说明进行操作，则本产品是安全的。

回收

本产品采用可回收利用的高性能材料和组件制造而成。
如果产品上贴有带叉的轮式垃圾桶符号，则表示此产品符合欧盟指令 2002/96/EC：
切勿将本产品与其它生活垃圾一起处理。请自行了解当地关于分类收集电子和电气产品的规定。正确弃置旧产品有助于避免对环境和人类健康造成潜在的负面影响。

2 您的打蛋器

① 马达头
② 搅拌器轴杆
③ 防溅盖
④ 搅拌碗
   - 金属碗（仅限于 HR7920）
   - 塑料碗（仅限于 HR7915）
⑤ 调速按钮
⑥ 电源插头
⑦ 支架开关
⑧ 搅拌器
⑨ 面团钩
⑩ 打蛋器
⑪ 刮铲

3 应用程序

警告

- 运行时，请勿将刀、金属汤匙、餐叉等放入搅拌碗。
- 使用后，务必将调速旋钮置于"OFF"（关）位置。
- 取出搅拌器、面团钩、打蛋器之前，请先拔掉电源线。
- 原料超过搅拌碗容量 2/3 时，切勿操作产品超过两分钟。

注

- 首次使用前，请彻底清洁打蛋器的所有部件。
- 组装搅拌器之前，请确保已从电源插座中拔出电源线，并将调速旋钮置于"OFF"（关）位置。
- 确保搅拌器或面团钩或打蛋器已完全插入插孔并牢固锁定。

1 将电源插头插入插座。
   - 确保调速旋钮位于"OFF"（关）位置。
2 加入待混合原料。
3 将调速旋钮转至所需的混合速度。
4 混合完成后，请将调速旋钮转至"OFF"（关）位置，并从电源插座中拔出电源线。
5 按下倾斜按钮。
6 用刮铲将多余的食物残渣从搅拌器或面团钩上刮下。
   - 使用刮铲从搅拌碗的杯壁上刮下原料有助于混合。

4 故障种类和处理方法

混合时，面粉/干原料会溅出
- 混合开始时，请使用"速度 1"以减少溅出。
- 添加原料前，请加上防溅装置避免溅出。

揉面时应使用哪种工具?
- 使用面团钩揉制面团。

混合蛋糕糊、小甜饼面糊、点心和捣碎土豆时，应该使用哪种工具?
- 使用搅拌器混合原料。

我应使用哪种工具来搅打蛋清或奶油?
- 使用打蛋器。

揉制面团时应使用哪档速度?
- 请使用速度 1 至 4 来揉制面团。

繁體中文

1 重要事項

使用本產品前，請先仔細閱讀本使用手冊，並保留使用手冊以供日後參考。

警告
- 請勿將馬達座浸在水中或置於水龍頭下沖洗。
- 在您連接產品電源之前，請確認本地電壓與產品底部所標示的電源電壓相符。
- 如果電源線、插頭或其他部分損壞，請勿使用本產品。
- 如果電源線損壞，您必須將其交由 Philips、Philips 授權之服務中心，或是具備相同資格的技師進行更換，以免發生危險。
- 基於安全考慮，在缺乏監督及適當指示之下，本產品不適用於孩童及任何身體、知覺或心理功能障礙者，或缺乏使用經驗及知識者。
- 請勿讓孩童將產品當成玩具。
- 請勿觸碰攪拌棒、麵團勾或打蛋器，尤其是當產品插上電源時。
- 如果攪拌棒卡住，請先關閉產品電源，並拔除插頭。然後使用抹刀去除卡住攪拌棒的食材。
- 在您將廚房料理機接上電源之前，請先將攪拌棒、麵團勾或打蛋器插入廚房料理機內。
- 開啟廚房料理機電源前，請先將攪拌棒、麵團勾或打蛋器降低至沒入食材中。
- 在無人看顧的情況下，以及組裝、拆解與清洗的過程中，請關閉產品電源並拔除電源線。

注意
- 請勿使用其他製造商的任何配件或零件，或非 Philips 建議之配件或零件。如果您使用此類配件或零件，保固即會失效。
- 本產品僅供家用。
- 請勿超過使用手冊中註明的食材用量與處理時間。
- 操作時間最久請勿超過 5 分鐘，以免產品過熱。
- 連續兩次使用之間，必須至少間隔 20 分鐘。
- 請勿使用任何磨蝕性清潔劑或是物品 (例如菜瓜布) 清潔本產品。

備註
- 噪音等級 = 85 dB [A]

電磁波 (EMF)

本 Philips 產品符合電磁波 (EMF) 所有相關標準。只要妥善使用並依照本使用手冊之說明進行操作，根據現有的科學研究資料，使用本產品並無安全顧慮。

回收

您的產品是使用高品質材質和元件所設計製造，可回收和重複使用。
當產品附有打叉的附輪回收筒標籤時，代表產品適用於歐洲指導原則 (European Directive) 2002/96/EC：
請勿將您的產品與其他家用廢棄物共同丟棄。請了解當地電子及電器廢棄物的垃圾分類相關法規。正確處理廢棄產品有助於避免對環境和人類健康帶來負面影響。

2 您的廚房料理機

① 馬達頭蓋
② 攪拌棒轉軸
③ 防噴濺蓋
④ 攪拌碗
   - 金屬碗 (僅限 HR7920)
   - 塑膠碗 (僅限 HR7915)
⑤ 選速器
⑥ 電源線插頭
⑦ 傾斜開關
⑧ 攪拌棒
⑨ 麵團勾
⑩ 打蛋器
⑪ 抹刀

3 用途

警告

- 操作時切勿將刀具、金屬湯匙、叉子等器皿插入碗中。
- 使用後，選速器務必轉至「OFF」(關) 位置。
- 請先拔除電源線，再取下攪拌棒、麵團勾或打蛋器。
- 當食材超過 2/3 盛物碗容量時，切勿讓產品運作超過兩分鐘。

備註

- 第一次使用前，請先徹底清潔廚房料理機的所有零件。
- 組裝攪拌器之前，請務必確認電源線未接至電源插座，並將選速器轉至「OFF」(關) 位置。
- 請確定攪拌棒、麵團勾或打蛋器已完全插入插孔且穩固鎖定入位。

1 將電源插頭插入牆上插座。
   - 確認選速器位於「OFF」(關) 位置。
2 放入要攪拌的食材。
3 將選速器轉至您想要的攪拌速度。
4 攪拌完成後，將選速器轉至「OFF」(關) 位置，並將電源線由牆上插座拔除。
5 按下傾斜按鈕。
6 利用塑膠抹刀刮除攪拌棒或麵團勾上的食物殘渣。
   - 使用抹刀刮下碗壁上的食材，協助攪拌作業。

4 疑難排解

攪拌時麵粉/乾食材飛濺
- 開始攪拌時請先使用「速度 1」，盡量減少噴濺。
- 加入食材前加上防噴濺蓋，以避免飛濺。

揉麵團時應使用何種工具？
- 揉麵團時請使用麵團勾。

應使用何種工具來攪拌蛋糕糊、餅乾糊、糕點麵團及馬鈴薯泥？
- 請使用攪拌棒來混合食材。

打蛋白或奶油時應使用何種工具？
- 請使用打蛋器。

揉麵團時應使用何種速度？
- 請使用速度 1 至 4 來揉麵團。