SLOVENSKY

Dôležité upozornenie

- Prístroj nepoužívajte ak je zástrčka, prívodný kábel alebo prístroj samotný poškodený.

Termoska:
- Termosku neoddeľujte.
- Termosku nikdy neponárajte do vody ani do žiadnej inej kvapaliny, aby ste predišli vniknutiu vody do vnútra termosky (Obr. 17).
- Keď je termoska naplnená kávou postavte ju vzpriamene, aby ste predišli rozliatiu kávy (Obr. 18).
- Počas varenia kávy sa spodná časť zariadenia a spod termosky zohrejú na vysokú teplotu.
- Nápad: ak termosku vopred zohrejete horúcou vodou, káva si dlhšie udrží svoju teplotu. Všimnite si, že káva si udrží teplotu dlhšie ak jej pripravíte plnú termosku, ako keď pripravíte menšie množstvo.

Ak príprava kávy v kávovare trvá príliš dlho, alebo ak sa kávovar vypne skôr, než sa vyprázdni zásobník s vodou, mali by ste zo zariadenia odstrániť usadený vodný kameň (pozri "Odstraňovanie vodného kameňa")

Pred prvým použitím

1 Pred zapojením prístroja do el. siete skontrolujte, či napätie uvedené na prístroji súhlasí s napätím vo Vašej el. sieti.

2 Prístroj postavte na chladný, rovný a stabilný povrch.
Prístroj neodkladajte na horúci povrch.

3 Pred prvým použitím zariadenia odstráňte červenú sponu (a), ktorá slúži na bezpečnú prepravu zariadenia.
Prístroj majte mimo dosahu detí a presvedčte sa, či nemôžu potiahnúť kábel.

Prepláchnutie zariadenia

1 Zástrčku pripojte do uzemnenej zásuvky el. siete.

2 Prebytočný kábel môžete navinúť na cievku v zadnej časti zariadenia (Obr. 1).
Zabráňte styku kábla s horúcim povrchom.

3 Zásobník vody naplňte vodou a umiestnite nádobu (Obr. 2).

Termoska:
Ak sa vo filtri nenachádza mletá káva, do zásobníka nalejte vodu maximálne po značku prípravy 9 šálok kávy, inak prevarená voda z termosky pretečie.

4 Zariadenie zapnite stlačením tlačidla zapnuté/vypnuté (Obr. 3).
Kontrolné svetlo sa rozsvieti.
Nechajte prístroj ísť, až kým nie je zásobník vody úplne prázdny.

5 Po použití zariadenie vypnite (Obr. 4).
Očistite rozoberateľné súčiastky podľa pokynov v časti "Čistenie".

Prekvapkávanie kávy

Voľba sily kávy
Voľba sily kávy Vám umožní určiť správny pomer medzi množstvom mletej kávy a vody.
Pred použitím Voľba sily kávy si všimnite nasledujúce informácie:

Voľba koncentrácie
Len modely HD7622, HD7624, HD7626, HD7632 a HD7634.

1 Pomocou ovládacieho gombíka (b) nastavte požadovanú koncentráciu kávy.
Ak dávate prednosť slabšej káve, otočte gombíkom doľava. Ak máte radšej silnú kávu, otočte gombíkom doprava (obr. 5).
Keď nastavujete koncentráciu nápoja uistite sa, že nosič filtra je na svojom mieste.

Funkcia reset

2 Pomocou gombíka "OK" (c) nastavte systém do rovnováhy.
Gombík "OK" otočte doľava alebo doprava a potom budete môcť nastaviť indikátor Voľba sily kávy (d) do polohy "OK" (obr. 6).
Kým nastavíte systém do rovnováhy, uistite sa:
- že je vložený nosič filtra;
- že v zariadení nie je žiadna voda ani mletá káva.

3 Najskôr naplňte zásobník na vodu. Rozsvieti sa indikátor Voľba sily kávy (obr. 7).
- Označenie úrovne hladiny sa vzťahuje na šálky s objemom 120 ml.
- Označenie úrovne hladiny v termoske sa vzťahuje na objem vody, ktorý je o 10% väčší, ako celkový objem uvarenej kávy. 10% naviac predstavuje straty v dôsledku odparenia vody.

4 Vložte papierový filter (typ 1x4 alebo číslo 4) do nosiča filtra (obr. 8).
Nezabudnite poohýbať zlepené okraje filtračného papiera, aby sa nepretrhol a nezroloval. Niektoré modely majú permanentý filter, vtedy nie je potrebné používať papierový filter.

5 Potom naplňte nosič jemne pomletou kávou, aby indikátor Voľba sily kávy dosiahol polohu "OK" (obr. 9), a zapnite zariadenie.

6 Uzatvorte veko (Obr. 10).

Zapnutie a vypnutie zariadenia

1 Zariadenie zapnite stlačením tlačidla zapnuté/vypnuté (Obr. 3).

2 Po použití zariadenie vypnite (Obr. 4).
- Modely HD7624 a HD 7626: Ak ste zariadenie nevypli, vypne sa o dve hodiny automaticky (Automatické vypnutie).
- Model HD7634: Po uvarení kávy sa zariadenie automaticky vypne (Automatické vypnutie).

3 Vyberte papierový filter a odhoďte ho (Obr. 11-12).
Ak používate permanentný filter, vyprázdnite ho, opláchnite a znovu použite.
Prístroj nechajte najmenej 3 minúty chladiť pred začatím opätovného prekvapkávania kávy.

Čistenie

1 Prístroj odpojte z el. siete

2 Očistite zariadenie pomocou navlhčenej tkaniny.
Zariadenie nikdy neponárajte do vody.

3 Sklenú nádobu a nosič filtra umyte v horúcej vode so saponátom alebo v umývačke riadu.
Termosku nemôžete čistiť v umývačke riadu.

Termoska (Obr. 13-14).

Vnútro termosky očistite jemnou kefkou, horúcou vodou a malým množstvom saponátu.
Po čistení termosku opláchnite čistou horúcou vodou (neumývajte ju v umývačke riadu).
Nápad: Odolávajúce hnedé usadeniny odstránite ak termosku naplníte horúcou vodou a pridáte lyžicu sódy. Sódu nechajte určitý čas pôsobiť.
Potom vyprázdnite nádobu a jemnou kefkou odstráňte usadeniny.

Otváranie, zatváranie alebo demontáž veka termosky:

Aby ste mohli naliať kávu do šálky otvorte veko tak, že ním pootočíte proti smeru pohybu hodinových ručičiek o pol otáčky (Obr. 15).
Veko uzatvoríte jeho pootočením v smere pohybu hodinových ručičiek. Ak je veko riadne uzatvorené, termoska dlho udrží kávu horúcu a chutnú (Obr. 16).
Veko odstránite tak, že ním otáčate proti smeru pohybu hodinových ručičiek až kým sa neuvoľní.

Odvápňovanie

Pravidelné odstraňovanie vodného kameňa predĺži životnosť zariadenia a zabezpečí optimálne výsledky jeho činnosti.

V prípade normálneho používania (dve plné šálky kávy každý deň) odvápňujte Váš kávovar:
- raz za 2 mesiace ak používate tvrdú vodu (viac ako 18DH);
- raz za 4 mesiace ak používate tvrdú vodu (menej ako 18DH);

O tvrdosti vody vo Vašej oblasti sa informujte v miestnej vodárni.

1 Zásobník na vodu naplňte octom. Nevkladajte papierový filter ani kávu do nosiča filtra.

2 Prístroj nechajte dva razy ísť.
Pozrite si časť "Varenie kávy".

3 Potom nechajte ešte dvakrát prevariť čistú vodu, aby ste odstránili všetok ocot.

4 Vyčistite jednotlivé časti.

Výmena

Prívodný kábel

Ak je poškodený kábel, musí ho vymeniť kvalifikovaný personál spoločnosti Philips, alebo servisného centra autorizovaného spoločnosťou Philips, aby sa predišlo nebezpečným situáciám.

Džbán

Novú termosku kávovaru si môžete objednať u predajcu výrobkov firmy Philips alebo v Servisnom stredisku firmy Philips.
- HD7620/22/24 biela termoska, model HD7965, servisné číslo 882 7965 02000
- HD7626 biela termoska, model HD7966, servisné číslo 882 7966 02000
- HD7632/34 biela termoska, model HD7967, servisné číslo 882 7967 02000
- HD7632/34 čierna termoska (antracit), model HD7967, servisné číslo 882 7967 22000

Trvalý filter

Nový permanentný filter s typovým označením HD7971 si môžete objednať pod servisným číslom 882 7971 0000.

Informácie a služby

Ak potrebujete informáciu, alebo máte problém, prosíme Vás, aby ste sa oboznámili s webovou stránkou Philips **www.philips.com**, alebo sa obrátili na zákaznícke centrum vo Vašej krajine (telefónne čísla nájdete na celosvetovom záručnom liste). Ak sa vo Vašej krajine nenachádza zákaznícke centrum Philips, obráťte sa na Vášho miestneho predajcu Philips, alebo sa skontaktujte s oddelením služieb divízie Domáce spotrebiče a osobná starostlivosť.

ČESKY

Důležité

- Pokud by byl poškozen přístroj, jeho síťový přívod nebo zástrčka, nesmíte ho použít.

Termosková konvice:
- Konvici nerozebírejte.
- Abyste zabránili vniknutí vody do termoskové konvice, nesmíte ji nikdy ponořit do vody nebo do jiné kapaliny (obr. 17).
- Pokud je konvice naplněna kávou, postavte ji do vzpřímené polohy aby káva nevytekla (obr. 18).
- Během vaření kávy jsou dolní část přístroje a dno konvice horké.
- Rada: konvici předehřejte horkou vodou aby káva zůstala po uvaření déle teplá. Pamatujte, že káva zůstane déle teplá, pokud jí uvaříte větší množství, než když uvaříte jen malé množství.

Pokud vaření kávy trvá delší dobu nebo se přístroj vypíná dříve než je zásobník vody vyprázdněn, měli byste odstranit vodní kámen (viz odstavec "Odstranění vodního kamene").

Před prvním použitím

1 Zkontrolujte, zda napětí, uvedené na přístroji, odpovídá napětí ve vaší světelné síti.

2 Přístroj umístěte na chladnou, plochou a stabilní podložku.
Nestavte přístroj na horkou podložku

3 Dříve než přístroj začnete používat, odstraňte červenou transportní sponu (a).
Dbejte na to, aby byl přístroj mimo dosah malých dětí a aby ho děti nemohly strhnout za přívodní kabel na zem.

Vypláchnutí přístroje

1 Zasuňte síťovou zástrčku do zásuvky s nulovým kolíkem.

2 Nadbytečný síťový přívod můžete navinout na zadní stěnu přístroje (obr. 1).
Dbejte na to, aby přívodní kabel nepřišel do styku s horkými díly přístroje.

3 Naplňte zásobník vodou a vložte do přístroje konvici (obr. 2).

Termosková konvice:
Pokud pracujete s přístrojem bez naplnění filtru kávou, neplňte zásobník vodou výše než po značku pro 9 šálků. Voda by mohla přetékat.

4 Stisknutím tlačítka on/off přístroj zapněte (obr. 3).
Rozsvítí se kontrolka.
Přístroj ponechte v chodu dokud není zásobník vody zcela prázdný.

5 Pak přístroj vypněte (obr. 4).
Oddělitelné části přístroje umyjte tak, jak je popsáno v odstavci "Čištění".

Vaření kávy

Nastavení intenzity kávy
Nastavení intenzity kávy vám pomáhá určit správné vyvážení mezi namletou kávou a vodou.
Před použitím Nastavení intenzity kávy si poznamenejte následující:

Volba síly kávy.
Pouze typy HD7622, HD7624, HD7626, HD7632 a HD7634.

1 Požadovanou sílu uvařené kávy můžete nastavovat knoflíkem (b).
Pokud požadujete slabší kávu, otočte knoflík doleva. Pokud požadujete silnější kávu, otočte knoflík doprava (obr. 5).
Dbejte na to, aby při volbě síly kávy byl držák filtru na svém místě.

Resetovací funkce

2 Nastavení intenzity kávy nastavte knoflíkem (c) na "OK".
Indikátor Nastavení intenzity kávy (d) může být nastaven do polohy "OK" otáčením knoflíku OK vlevo nebo vpravo (obr. 6).
Při vyvažování systému se ujistěte, že:
- je držák filtru na svém místě;
- přístroj neobsahuje ani vodu ani namletou kávu.

3 Nejprve naplňte zásobník vodou. Indikátor Nastavení intenzity kávy se posune směrem nahoru (obr. 7).
- Indikace hladiny se vztahuje na šálky o obsahu 120 ml.
- Indikace hladiny na konvici se vztahuje na množství vody, které je o 10 % větší než celkové množství kávy po uvaření. Zmíněných 10 % se odpaří.

4 Vložte papírový filtr (typ 1x4 nebo č. 4) do držáku filtru (obr. 8).
Nezapomeňte naskládat hrany papírového filtru. Některá provedení jsou vybavena trvalým filtrem. V takovém případě není třeba používat papírový filtr.

5 Do filtru nasypte tolik kávy (namleté pro překapávací kávovary) až indikátor Nastavení intenzity kávy dosáhne značky "OK" (obr. 9) a pak kávovar zapněte.

6 Uzavřete víko (obr. 10).

Zapnutí a vypnutí přístroje

1 Stisknutím tlačítka on/off přístroj zapněte (obr. 3).

2 Pak přístroj vypněte (obr. 4).
- Typy HD7624 a HD7626: Pokud byste přístroj zapomněli vypnout, vypne se sám asi po 2 hodinách (Auto Switch-off).
- Typy HD7634: Po uvaření kávy se přístroj vypne automaticky (Auto Switch-off).

3 Vyjměte papírový filtr a vyhoďte ho (obr. 11 a 12).
Pokud používáte trvalý filtr, můžete ho jednoduše vysypat, vymýt a znovu použít.
Ponechte přístroj asi 3 minuty vychladnout než začnete vařit další kávu.

Čištění

1 Odpojte přístroj od sítě.

2 Povrch přístroje vyčistěte navlhčeným hadříkem.
Přístroj nesmíte nikdy ponořit do vody.

3 Skleněnou konvici a držák filtru umyjte v horké vodě nebo v myčce nádobí.
Termoskovou konvici nesmíte mýt v myčce nádobí.

Termosková konvice (obr. 13 a 14):

Vnitřek konvice vytřete jemným kartáčkem a horkou vodou, případně s přidáním vhodného detergentu.
Po vyčištění vypláchněte konvici čerstvou horkou vodou. Nikdy ji nemyjte v myčce nádobí.
Rada: K odstranění tvrdošíjných nahnědlých skvrn naplňte konvici horkou vodou s trochou sody. Sodu nechte působit určtítý čas.
Pak obsah vylejte a zbytky odstraňte jemným kartáčkem.

Otevřením, zavření a odejmutí víka termoskové konvice:

Víko konvice otevřte pro vylévání jeho otočením proti směru pohybu hodinových ruček o půl otáčky (obr. 15).
Obráceným postupem víko opět uzavřete. Pokud je víko dobře uzavřeno, vydrží káva v konvici delší dobu a neztratí nic ze své chuti (obr. 16).
Víko odejmete jeho otočením proti směru hodinových ruček až ho lze oddělit.

Odstranění vodního kamene

Pravidelné odstraňování vodního kamene prodlouží životnost vašeho přístroje a zajistí vám též nejlepší výsledky.

Při běžném používání (dvě plné konvice kávy denně) odstraňujte vodní kámen:
- pokud je tvrdost používané vody větší než 18° DH, každé dva měsíce.
- pokud je tvrdost používané vody menší než 18° DH, každé čtyři měsíce.

Informace o tvrdosti vody vám může poskytnout místní služebna vodárny.

1 Zásobník vody naplňte octem. Do držáku filtru nevkládejte papírový filtr.

2 Roztok nechte uvařit a projít přístrojem dvakrát.
Viz odstavec "Vaření kávy".

3 Pak, rovněž dvakrát po sobě, nechte projít varem čistou vodu, abyste vypláchli zbytky octa.

4 Vyjímatelné díly umyjte.

Výměna dílů

Přívodní kabel

Pokud by byl poškozen síťový přívod, musí být jeho výměna svěřena organizaci, autorizované firmou Philips nebo shodně kvalifikovaným pracovníkům, abyste předešli možnému nebezpečí.

Konvice

V případě potřeby si můžete objednat náhradní konvici od vašeho dodavatele nebo přímo ze servisu firmy Philips.
- HD7620/22/24 bílá konvice, typ HD7965, servisní číslo 882 7965 02000
- HD7626 bílá konvice, typ HD7966, servisní číslo 882 7966 02000
- HD7632/34 bílá konvice, typ HD7967, servisní číslo 882 7967 02000
- HD7632/34 antracitová konvice, typ HD7967, servisní číslo 882 7967 22000

Trvalý filtr

Nový trvalý filtr lze zakoupit pod typvým číslem HD7971 a servisním číslem 882 7971 0000.

Informace a servis

Pokud byste potřebovali jakoukoli informaci nebo měli jiný problém, zkuste nalézt potřebné informace na internetové stránce **www.philips.com** nebo použijte informační linku firmy Philips, případně se poraďte se svým dodavatelem. Adresu a všechna spojení na informační linku Philips naleznete v celosvětovém záručním letáku.

Essence

HD7634, HD7632, HD7626, HD7624, HD7622, HD7620,

PHILIPS

www.philips.com

100% recycled paper
100% papier recyclé

4222 001 95273

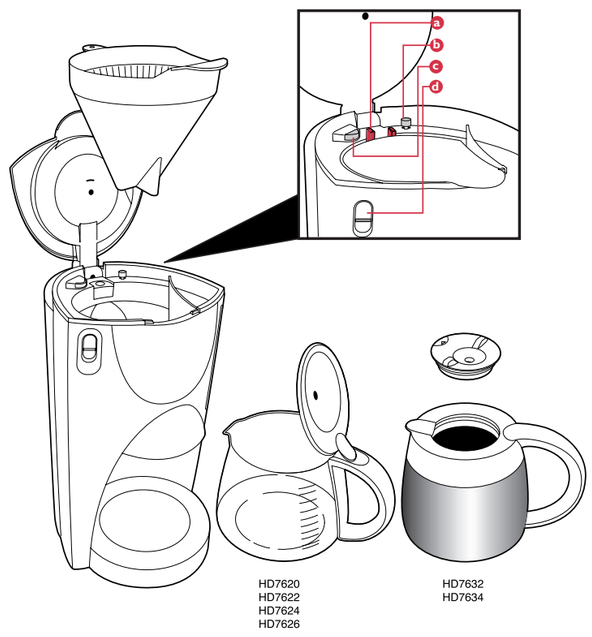

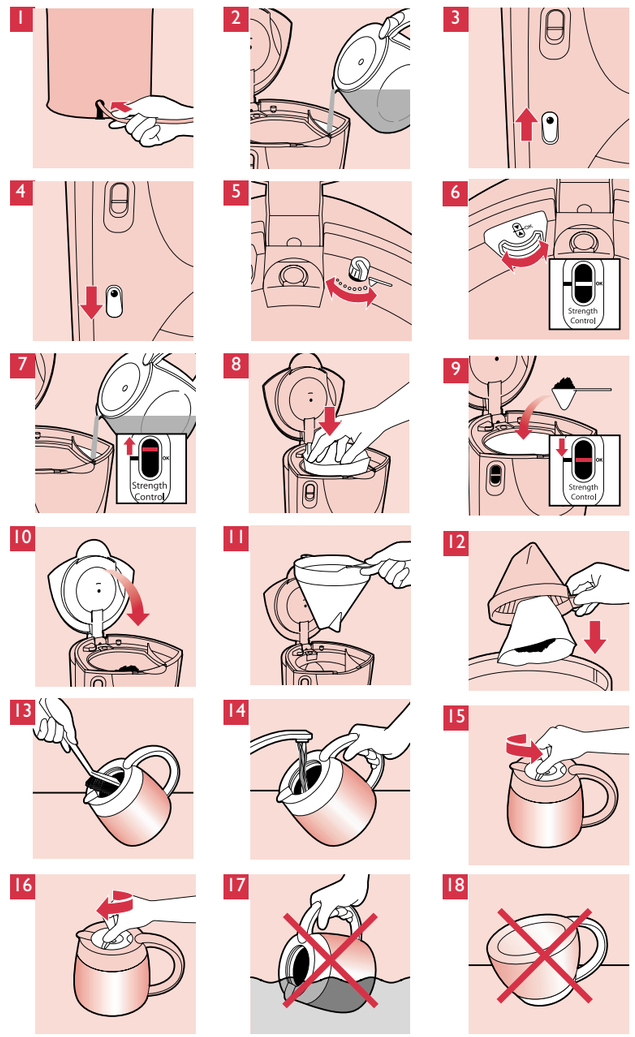

HRVATSKI

Važno

- Ne koristite aparat ako su utikač, kabel ili sam aparat oštećeni.

Termos posuda:
- Nemojte rastavljati termos bokal.
- Kako u termos bokal ne bi dospjela voda, nikada ga ne uranjajte u vodu ili drugu tekućinu (Sl. 17).
- Kad je bokal napunjen kavom, postavite ga u uspravni položaj kako kava ne bi iscurjela (Sl. 18).
- Tijekom rada donji dio aparata i dno termos bokala se zagrijavaju.
- Savjet: zagrijete li prije pripreme bokal vrućom vodom, kava će dulje ostati topla nakon pripreme. Kava ostaje dulje topla ako pripremite puni bokal.

Ako aparatu za kavu treba više vremena za pripremu ili se isključi prije nego što se isprazni spremnik za vodu, aparat treba očistiti od kamenca (pogledajte 'Čišćenje od kamenca').

Prije prve uporabe

1 Provjerite da li napon naveden na aparatu odgovara naponu električne mreže u Vašem domu.

2 Aparat postavite na hladnu, ravnu i stabilnu površinu.
Ne stavljajte aparat na vruću podlogu.

3 Skinite crvenu zaštitu pri transportu (a) prije prve uporabe aparata.
Držite aparat dalje od dohvata djece i onemogućite im povlačenje kabla.

Čišćenje aparata prije uporabe

1 Utaknite mrežni kabel u uzemljenu utičnicu.

2 Višak mrežnoga kabela uvucite u stražnju stranu aparata (Sl. 1).
Pazite da mrežni kabel ne dođe u dodir sa vrućim površinama.

3 Napunite spremnik vodom i stavite bokal na mjesto (Sl. 2).

Termos posuda:
Kad koristite aparat bez mljevene kave u filteru, nemojte puniti spremnik iznad oznake količine za 9 šalica jer može doći do prelijevanja.

4 Uključite aparat pritiskom na tipku za uključenje/isključenje (Sl. 3).
Pali se indikator.
Pustite aparat da radi dok se spremnik za vodu potpuno ne isprazni.

5 Isključite aparat nakon uporabe (Sl. 4).
Očistite odvojive dijelove prema opisu u poglavlju "čišćenje".

Priprema kave

Sustav Kontrole Jačine kave
Sustav Kontrole Jačine kave pomaže Vam odrediti pravilnu ravnotežu između mljevene kave i vode.
Prije uporabe Sustav Kontrole Jačine kave, obratite pažnju na sljedeće:

Odabir jačine kave
Samo modeli HD7622, HD7624, HD7626, HD7632, HD7634.

1 Postavite jačinu kave pomoću ručice za odabir jačine kave (b).
Ako više volite blagu kavu, okrenite ručicu na lijevo. Ako više volite jaku kavu, okrenite ručicu na desno (slika 5).
Tijekom odabira jačine kave provjerite je li držač filtera na mjestu.

Funkcija resetiranja

2 Uravnotežite sustav pomoću gumba 'OK' (c).
Pokazatelj Sustav Kontrole Jačine kave (d) može se staviti u položaj 'OK' okretanjem gumba 'OK' na lijevu ili desnu stranu (slika 6).
Kod uravnotežavanja sustava, provjerite sljedeće:
- da li je držač filtera na mjestu;
- da li u aparatu ima vode i/ili mljevene kave.

3 Prvo napunite spremnik za vodu. Pokazatelj Sustav Kontrole Jačine kave ide prema gore (slika 7).
- Oznake razine odgovaraju šalicama od 120 ml.
- Oznake razine na bokalu odgovaraju količini vode 10% većoj od ukupne količine kave nakon pripreme. Tih 10% potrebno je zbog isparavanja.

4 Stavite papirnati filter (tip 1x4 ili br.4) u držač filtera (slika 8).
Ne zaboravite saviti rubove filtera kako bi spriječili oštećenje ili savijanje. Neki modeli isporučuju se s trajnim filterom. U tom slučaju nije potrebno koristiti papirnati filter.

5 Zatim punite držač filtera kavom (sitno mljevena filter kava) dok pokazatelj Sustav Kontrole Jačine kave ne dostigne položaj 'OK' (slika 9), a potom uključite aparat.

6 Zatvorite pokrov (Sl. 10).

Uključenje ili isključenje aparata

1 Uključite aparat pritiskom na tipku za uključenje/isključenje (Sl. 3).

2 Isključite aparat nakon uporabe (Sl. 4).
- Modeli HD7624, HD7626: Ako niste isključili aparat, on se nakon dva sata automatski isključuje sam (funkcija automatskog isključenja).
- Samo model HD7634: Nakon pripreme kave, aparat se automatski isključuje (funkcija automatskog isključenja).

3 Skinite papirnati filter i bacite ga (Sl. 11-12).
Koristite li trajni filter, jednostavno ga ispraznite, isperite i ponovo koristite.
Prije ponovne pripreme kave ostavite aparat najmanje 3 minute da se ohladi.

Čišćenje

1 Isključite aparat iz napajanja.

2 Obrišite ga vlažnom krpom.
Nikada ne uranjajte toster u vodu.

3 Stakleni bokal i držač filtera operite u vrućoj vodi i sredstvu za pranje ili perilici posuđa.
Termos bokal ne može se strojno prati.

Termos bokal (Sl. 13-14):

Očistite unutrašnjost termos bokala mekom četkicom i vrućom vodom s malo deterdženta.
Nakon čišćenja isperite termos bokal svježom toplom vodom (ne perite ga u perilici posuđa).
Savjet: Za uklanjanje tvrdokornih taloga, napunite bokal vrućom vodom i dodajte žličicu sode bikarbone. Ostavite je djelovati neko vrijeme.
Nakon toga ispraznite bokal i uklonite talog mekom četkicom.

Otvaranje, zatvaranje i skidanje pokrova termos bokala:

Otvorite bokal na položaj izlijevanja tako da ga napola zakrenete ulijevo (Sl. 15).
Zatvorite pokrov zakretanjem udesno. Ako je pravilno zatvoren, izolirani bokal će održavati kavu toplom i ukusnom dulje vrijeme (Str. 16).
Skinite pokrov zakretanjem ulijevo dok se ne odvoji.

Otklanjanje kamenca

Redovito čišćenje kamenca produljuje radni vijek aparata i jamči optimalne rezultate pripreme kave.

U slučaju uobičajne uporabe (2 puna bokala kave dnevno) uklonite kamenac:
- jednom u 2 mjeseca koristite li tvrdu vodu (preko 18 DH);
- jednom u 4 mjeseca koristite li meku vodu (do 18 DH).

Informaciju o tvrdoći vode potražite u Vašoj vodoprivrednoj organizaciji.

1 Napunite spremnik vode bijelim octom. Nemojte stavljati papirnati filter ili kavu.

2 Pustite aparat da radi dva puta.
Pogledajte poglavlje "Priprema kave".

3 Ostavite aparat raditi još dva puta s čistom vodom kako bi se ocat u potpunosti isprao.

4 Operite odvojive dijelove.

Zamjena dijelova

Mrežni kabel

Ako se mrežni kabel ošteti, mora se zamijeniti u ovlaštenom Philips servisu kako bi izbjegli potencijalno opasne situacije.

Bokal

Novi bokal možete naručiti od prodavatelja ili ovlaštenog servisa.
- HD7620/22/24 bijeli bokal, model HD7965, serijski broj 882 7965 02000
- HD7626 bijeli bokal, model HD7966, serijski broj 882 7966 02000
- HD7632/34 bijeli bokal, model HD7967, serijski broj 882 7967 02000
- HD7632/34 antracit bokal, model HD7967, serijski broj 882 7967 22000

Trajni filter

Novi trajni filter raspoloživ je pod brojem HD7971 i servisnim brojem 882 7971 0000.

Informacije i servis

Ako Vam treba neka informacija ili imate problem, molimo Vas da posjetite Philips-ovu Web stranicu na **www.philips.com**, ili nazovite Philips Customer Care centar u Vašoj zemlji (telefonski broj možete naći u međunarodnom jamstvenom listu). Ako u Vašoj zemlji nema takvog centra, obratite se prodavatelju ili kontaktirajte Service Department u Philips Domestic Appliances and Personal Care BV.

SLOVENŠČINA

Pomembno

- Ne uporabljajte aparata, če je njegov napajalni kabel, vtikač oz. sam aparat kakorkoli poškodovan.

Termovka:
- Termovke ne snemajte iz aparata.
- Da preprecite vdor vode v termovko, je nikoli ne potapljajte v vodo ali katerokoli drugo tekocino (sl. 17).
- Ko vrc napolnite z vodo, ga postavite pokonci, da preprecite polivanje (sl. 18).
- Med kuhanjem postaneta spodnji del aparata in dno termovke vroca.
- Nasvet: Ce vrc prej segrejete z vroco vodo, vam bo to pomagalo zadržati kavo po kuhanju vroco. Prosimo, upoštevajte, da ostane kava dalj casa vroca, ce je pripravite poln vrc, kot pa ce pripravite le manjšo kolicino.

Če se čas kuhanja v vrču podaljša ali se izklopi preden je rezervoar za vodo prazen, morate aparat očistiti apnenčastih usedlin (glejte "Odstranjevanje vodnih usedlin").

Pred prvo uporabo

1 Preden aparat priključite na električno omrežje preverite, ali napetost, označena na aparatu, ustreza napetosti v lokalnem električnem omrežju.

2 Postavite aparat na hladno, ravno in stabilno podlago.
Ne postavljajte ga na vročo podlago.

3 Preden začnete uporabljati aparat, odstranite rdečo transportno zaponko (a).
Hranite aparat pred dosegom otrok in pazite, da otroci ne bodo vlekli za kabel.

Spiranje aparata

1 Vstavite vtikač v ozemljeno vtičnico.

2 Odvecno dolžino kabla lahko shranite na zadnjem delu aparata (sl. 1).
Preprečite stik kabla z vročimi podlagami.

3 Napolnite vodni rezervoar z vodo in postavite vrc na svoje mesto (sl. 7).

Termovka:
Ce aparat deluje brez mlete kave v filtru, rezervoarja ne napolnite preko oznake za 9 skodelic, sicer bo vrc prepoln.

4 Vklopite aparat s pritiskom na gumb za vklop/izklop (sl. 3).
Kontrolna lučka zasveti.
Pustite aparat delovati, dokler se rezervoar popolnoma ne izprazni.

5 Po uporabi izklopite aparat (sl. 4).
Ocistite snemljive dele, kot je opisano v poglavju "ciščenje".

Kuhanje kave

Možnost nastavitve jakosti kave
Možnost nastavitve jakosti kave vam pomaga določiti pravilno ravnotežje med mleto kavo in vodo.
Preden uporabite ta sistem, vas prosimo, da upoštevate naslednje:

Izbira okusa kave
Samo pri modelih HD7622, HD7624, HD7626, HD7632, HD7634.

1 Nastavite okus kave s stikalom za izbiro moči (b).
Če vam je ljubša lažja kava, obrnite stikalo na levo. Če vam je ljubša močnejša kava, obrnite stikalo na desno (sl. 5).
Pazite, da bo nosilec filtra na svojem mestu, ko izbirate okus kave.

Funkcija ponovne nastavitve

2 Postavite sistem v ravnovesje s stikalom "OK" (c).
Možnost nastavitve jakosti kave (d) lahko postavite v "OK" položaj z obratom "OK" stikala na levo ali na desno (sl. 6).
Ko vzpostavljate ravnovesje v sistemu pazite, da:
- je nosilec filtra na svojem mestu;
- v aparatu ni vode in/ali zmlete kave.

3 Najprej napolnite rezervoar za vodo z vodo. Možnost nastavitve jakosti kave se dvigne (sl. 7).
- Oznake nivoja se nanašajo na skodelice z volumnom 120 ml.
- Oznake nivoja na vrču se nanašajo na količino vode, ki je za 10% večja od skupne količine skuhane kave. Teh dodatnih 10% je potrebnih za kompenzacijo izparevanja.

4 Vstavite papirnati filter (vrste 1x4 ali št. 4) v nosilec filtra (sl. 8).
Ne pozabite prepogniti robov filtra, da preprečite trganje in upogibanje.
Nekatere verzije aparatov imajo priložen stalni filter. V tem primeru vam papirnatega filtra ni potrebno uporabljati.

5 Nato napolnite nosilec filtra s kavo (fino zmleta kava za avtomate), dokler Možnost nastavitve jakosti kave ne doseže "OK" položaja (sl. 9) in vklopite aparat.

6 Zaprite pokrov (sl. 10).

Vklop ali izklop aparata

1 Vklopite aparat s pritiskom na gumb za vklop/izklop (sl. 3).

2 Po uporabi izklopite aparat (sl. 4).
- Modela HD7624, HD7626: ce aparata po uporabi niste izklopili, se bo le-ta samodejno izklopil po dveh urah (Samodejni izklop).
- Samo model HD7634: Potem, ko kavo skuhate, se aparat samodejno izklopi (Samodejni izklop).

3 Odstranite papiranti filter in ga vrzite proc (sl. 11-12).

Ce ste uporabili stalni filter, ga lahko preprosto spraznete, sperete in ponovno uporabite.
Preden začnete ponovno kuhati kavo počakajte vsaj tri minute, da se aparat ohladi.

Čiščenje

1 Izključite aparat iz električnega omrežja.

2 Očistite aparat z vlažno krpo.
Nikoli ne potapljajte aparata v vodo.

3 Operite stekleni vrc in nosilec filtra v vroci, milnati vodi ali v pomivalnem stroju.
Termovke ne morete prati v pomivalnem stroju.

Termovka (sl. 13-14):

Notranjost termovke ocistite z mehko krtacko, vroco vodo in malo detergenta za posodo.
Po cišcenju termovko sperite z svežo, vroco vodo (ne perite je v pomivalnem stroju).
Nasvet: Za odstranitev trdovratnih rjavih oblog, napolnite stekleni vrc z vroco vodo in ji dodajte žlico sode. Pustite vodo v vrcu nekaj casa, da soda opravi svoje delo.
Nato vrc spraznite in z mehko krtacko odstranite obloge.

Odpiranje, zapiranje in odstranjevanje pokrova termovke:

Odprite pokrov na položaj vlivanja in ga zasucite v nasprotno smer urinega kazalca (sl. 15).
Pokrov zaprite s polovicnim zasukom v smeri urinega kazalca. Ce je pokrov pravilno zaprt, bo vrc zadržal kavo vroco in ohranil okus (sl. 16).
Pokrov odstranite z zasukom v nasprotni smeri urinega kazalca, dokler se ne sname.

Odstranjevanje vodnih usedlin

Redno odstranjevanje apnencastih usedlin bo podaljšalo življenjsko dobo aparata in zagotovilo optimalne rezultate pri kuhanju kave.

Pri normalni rabi (dva polna vrča na dan), čistite vodni kamen v aparatu:
- enkrat na dva meseca, ce uporabljate trdo vodo (nad 18 DH);
- enkrat na štiri mesece, ce uporabjate mehko vodo (do 18 DH).

Glede trdote vaše vode se posvetujte z lokalnim vodnim gospodarstvom.

1 Napolnite vodni rezervoar z belim vinskim kisom. V nosilec filtra ne vstavljajte papirnatega filtra ali kave.

2 Pustite, da aparat konča dva cikla.
Glejte poglavje "Kuhanje kave".

3 Pustite, da aparat opravi še dva dodatna ocišcevalna cikla s cisto vodo, da sperete iz aparata ves kis.

4 Očistite vse posamezne dele.

Zamenjava

Napajalni kabel

Če je omrežni kabel poškodovan, ga lahko zamenja le Philips, s strani Philipsa pooblaščeni servisni center ali primerno kvalificirana oseba, da se izognete nevarnosti.

Stekleni vrč

Nadomestni stekleni vrc lahko narocite pri pooblašceni Philipsovi servisni organizaciji.
- HD7620/22/24 bel vrč, tip HD7965, servisna št. 882 7965 02000
- HD7626 bel vrč, tip HD7966, servisna št. 882 7966 02000
- HD7632/34 bel vrč, tip HD7967, servisna št. 882 7967 02000
- HD7632/34/36 antraciten vrč, tip HD7967, servisna št. 882 7967 22000

Stalni filter

Novi stalni filter je na voljo pod tipsko oznako HD7971 in servisno številko 882 7971 0000.

Informacije in servis

Če potrebujete servis ali informacijo, ali če imate z delovanjem aparata težave, obiščite Philipsovo spletno stran na internetu **www.philips.com** ali pa pokličite Philipsov servisni center v vaši državi (telefonske številke najdete na mednarodnem garancijskem listu). Če v vaši državi ni Philipsovega storitvenega centra, se obrnite na vašega trgovca ali na servisno organizacijo za male gospodinjske aparate in aparate za osebno nego. Izdajatelj navodil za uporabo: Philips Slovenija, d.o.o. Knezov Štradon 94, 1000 Ljubljana,
Telefon : 01 280 95 22.

УКРАЇНСЬКА

Увага!

- Не користуйтесь цим приладом якщо вилку шнура живлення, шнур живлення або сам прилад пошкоджено.

Термос:
- Не розбирайте термос.
- Щоб вода не потрапляла до термосу, ніколи не занурюйте його у воду або іншу рідину (рис. 17).
- Після наповнення термосу кавою, поставте його вертикально, щоб кава не витікала (рис. 18).
- Підчас варіння нижня частина пристрою та низ термоса нагріваються.
- Порада: Для того, щоб кава залишалася гарячою після варіння, можна перед варінням нагріти термос гарячою водою. Будь ласка, майте на увазі, що кава залишається гарячою довше, якщо Ви готуєте повний термос кави.

Якщо кавоварка працює занадто довго або якщо вона вимикається до того, як резервуар для води спустошено, ви маєте видалити накип (див. Видалення накипу).

Перед першим використанням

1 Перевірте, чи відповідає напруга, вказана на пристрої, напрузі мережі у Вашому домі до того, як вмикати пристрій.

2 Покладіть пристрій на холодну, плоску та тверду поверхню.
Не ставте прилад на гарячу поверхню.

3 Зніміть червоний транспортний затискувач (a) перед початком використання приладу.
Тримайте прилад поза межами досяжності дітей та стежте, що вони не могли потягнути його за шнур живлення.

Миття пристрою

1 Вставляйте вилку шнура живлення у розетку електромережі з заземленням.

2 Залишок шнура Ви можете зберігати позаду пристрою (рис. 1).
Запобігайте контакту шнура живлення з гарячими поверхнями.

3 Наповніть бачок водою та встановіть термос (рис. 2).

Термос:
Якщо Ви вмикаєте пристрій без кави у фільтрі, не заливайте воду вище відмітки 9 чашок, інакше вода буде виливатися.

4 Увімкніть пристрій, натиснувши кнопку "вмк./вимк." ("on/off") (рис. 3).
Загорається контрольна лампа.
Дайте пристрою працювати, поки водяний бачок не спорожниться повністю.

5 Після використання вимкніть пристрій (рис. 4).

Чистіть зйомні частини, як описано у розділі "Чищення".

Приготування кави

Coffee Strength Control
Система Coffee Strength Control допомагає встановлювати правильний баланс між кавою та водою.
Перед тим, як застосовувати систему Coffee Strength Control, будь ласка, майте на увазі таке:

Вибір міцності
Тільки моделі HD7622, HD7624, HD7626, HD7632, HD7634.

1 Оберіть міцність вашої кави за допомогою ручки регулятора міцності (b).
Якщо ви полюбляєте слабку каву, поверніть кнопку вліво. Якщо ви любите міцну каву, поверніть кнопку вправо (рис. 5).
Переконайтеся, що тримач фільтра знаходиться на місці перед тим як вибирати міцність кави.

Функція перезапуску

2 Приведіть систему до рівноваги за допомогою ручки OK(c).
Індикатор системи "Coffee Strength Control"(d) можна привести у положення OK поворотом ручки OK вліво чи вправо (рис. 6).
Коли ви врівноважили систему, впевніться, що:
- тримач фільтра знаходиться на своєму місці;
- пристрій не містить води або кавової гущі.

3 Спочатку заповніть водою резервуар для води. Індикатор системи "Coffee Strength Control" почне підніматися (рис. 7).
- Значення рівня відповідають чашкам 120 мл.
- Значення рівня на термосі відповідають кількості води на 10% більшій, ніж загальна кількість кави після приготування. Додаткові 10% необхідні для того, щоб компенсувати випаровування.

4 Встановіть паперовий фільтр (тип 1x4 або №4) у тримач фільтра (рис. 8).
Не забудьте зігнути запечатані краї фільтра для того, щоб запобігти перетиранню та загинанню. У деяких моделях встановлений постійний фільтр. У такому разі Вам нема потреби у паперовому фільтрі.

5 Після цього заповнюйте тримач фільтра кавою (добре розмеленою) доти, доки індикатор системи "Coffee Strength Control" не досягне положення OK (рис. 9), та ввімкніть пристрій.

6 Закрийте кришку (рис. 10).

Вмикання та вимикання пристрою

1 Увімкніть пристрій, натиснувши кнопку "вмк./вимк." ("on/off") (рис. 3).

2 Після використання вимкніть пристрій (рис. 4).
- Моделі HD7624, HD7626: Якщо Ви не вимкнули пристрій, він вимкнеться автоматично через дві години (автовимикання).
- Тільки моделі HD7634: Після приготування кави пристрій вимикається автоматично (автовимикання).

3 Витягніть та викиньте паперовий фільтр (рис. 11-12).
Якщо Ви застосовуєте постійний фільтр, Ви можете просто спорожнити, промити його та використовувати знову.
Перед повторним приготуванням кави дайте приладові охолонути принаймні протягом трьох хвилин.

Чищення

1 Вийміть вилку шнура живлення з розетки електромережі.

2 Протріть тостер вологою ганчіркою.
Ніколи не промивайте пристрій водою.

3 Чистіть скляний глек та тримач фільтра гарячою мильною водою або в посудомийній машині.
Термос у посудомийній машині мити не можна.

Термос (рис. 13-14):

Чистіть внутрішню частину термоса м'якою щіткою, гарячою водою з деякою кількістю миючого засобу.
Після чищення промийте термос свіжою гарячою водою (не мийте його у посудомийній машині).
Порада: Для видалення чорного осадку наповніть глек гарячою водою та додайте столову ложку соди. Залиште соду у посудині на деякий час.
Потім спорожніть глек та видаліть залишки м'якою щіткою.

Відкриття, закриття та зняття кришки з термосу:

Відкривайте кришку у положення заливання, повертаючи її на півоберта проти годинникової стрілки (рис. 15).
Закривайте кришку, повертаючи за годинниковою стрілкою. Якщо кришку правильно закрито, ізольований термос зберігає каву теплою та смачною протягом тривалого часу (рис. 16).
Щоб зняти кришку, повертайте її проти годинникової стрілки, поки вона не зніметься.

Видалення

Регулярне видалення накипу подовжує термін служби пристрою та гарантує оптимальний результат приготування кави.

При звичайному застосуванні (два повні кавника кави кожного дня) Вам потрібно знімати накип таким чином:
- раз на 2 місяці при використанні жорсткої води (більш ніж 18 DH);
- раз на 4 місяці при використанні м'якої води (до 18 DH);
- Про жорсткість води можете дізнатися у водопровідній компанії, що постачає вам воду.

1 Наповніть водяний бачок білим оцтом. Не кладіть паперовий фільтр та каву.

2 - Дайте приладові попрацювати двічі.
Див. розділ "Приготування кави".

3 Дайте пристрою попрацювати два або більше разів з чистою водою, щоб вимити оцет.

4 Вимийте окремі частини кавоварки.

Заміна фільтру і шнуру живлення.

Шнур живлення

Якщо шнур для з`єднування з лктромржю пошкоджний, його можна замінити в срвісному цнтрі Philips або кваліфікованою людиною для запобігання виникнння пожжі.

Колба

Ви можете замовити новий глек для кавоварки у ділера "Philips" або у Сервісному центрі "Philips".
- HD7620/22/24 білий глек, модель HD7965, сервісний номер 882 7965 02000
- HD7626 білий глек, модель HD7966, сервісний номер 882 7966 02000
- HD7632/34 білий глек, модель HD7967, сервісний номер 882 7967 02000
- HD7632/34 чорний глек, модель HD7967, сервісний номер 882 7967 22000

Стаціонарний фільтр

Новий постійний фільтр можна замовити під номером моделі HD7971, сервісний № 882 7971 0000.

Інформація та сервіс
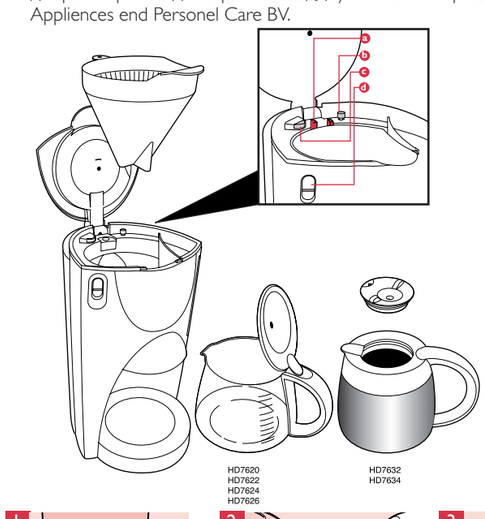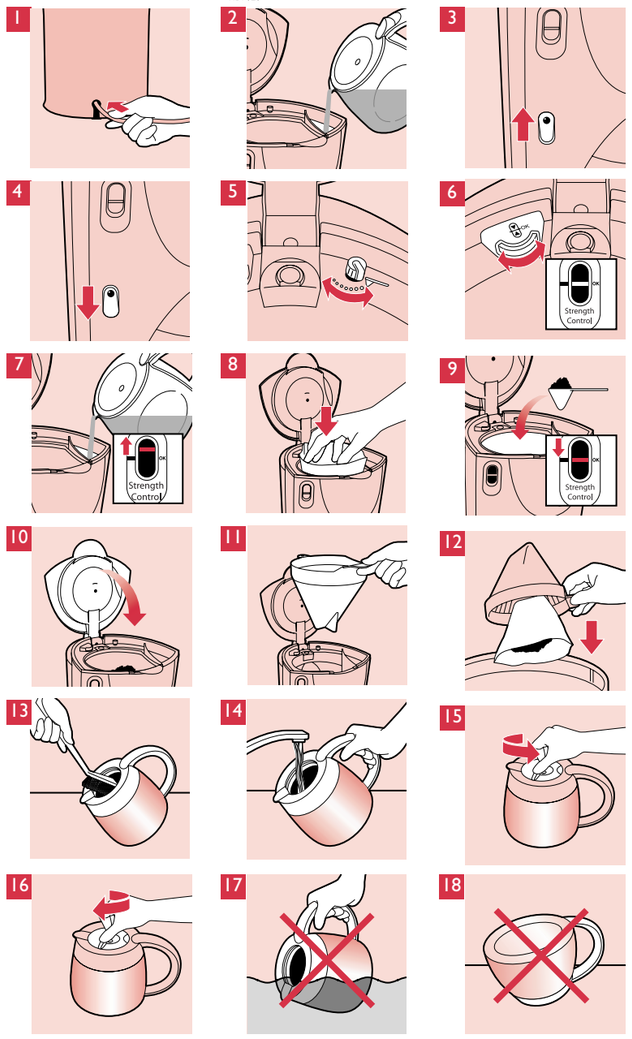
Якщо Вам необхідна інформація, або у Вас виникли складнощі, звертайтеся будь-ласка до міжнародного гарантійного талону, відвідайте наш сервер в Інтернет за адресою **www.philips.com** або зверніться до Центру обслуговування клієнтів Philips у Вашій країні (телефон Ви знайдете на міжнародному гарантійному талоні).
Якщо у вашій країні нема Центру підтримки, зверніться до місцевого ділера Philips або до Сервісного відділу компанії Philips Domestic Appliences end Personel Care BV.