繁體中文

簡介

恭喜您購買本產品並歡迎加入飛利浦！請於 www.philips.com/welcome 註冊您的產品，以善用飛利浦提供的支援。

一般說明

1 進料棒蓋
2 進料棒
3 進料管
4 蓋子
5 濾網
6 果汁收集器搭配具防滴漏功能的壺嘴
7 整合式果渣槽
8 驅動軸
9 鎖定臂
10 馬達座
11 控制鈕
12 收線槽
13 莓果投入口 (限特定機型)
14 內建泡沫分離器的果汁壺蓋
15 果汁壺

重要事項

使用本產品前，請先仔細閱讀此重要資訊，並保留說明以供日後參考。

危險

- 請勿將馬達座浸入水中或其他液體中，也不要在水龍頭下沖洗。

警示

- 如果電線損壞，必須交由飛利浦、服務代理商或具備相同資格的技師進行更換，以免發生危險。
- 在無人看顧的情況下，或在組裝、拆解與清洗前，請務必拔除產品電源。
- 如果篩網或蓋子因故損壞或出現明顯裂痕，請勿使用產品，並與最近的飛利浦服務中心聯絡。
- 本產品僅供一般家庭使用。不適用於商店、辦公室、農場或其他工作場所的員工廚房等環境。亦不適合供飯店、汽車旅館、民宿及其他住宿場所的房客使用。
- 本產品不適合交由身體、知覺或精神能力障礙者或經驗與知識缺乏者 (包括孩童) 使用，除非由負責他們安全的人員提供安全使用產品相關的監督或指示說明。
- 請看管孩童，避免他們將產品當成玩具。
- 插頭、電線或其他組件受損時，請勿使用產品。
- 產品運轉時，絕對不可以將手指或其他物品放入進料管內。請僅使用進料棒進行此用途。水果、蔬菜、進料棒以外的物品絕對不可以放入進料管。
- 請勿碰觸篩網底部的小刀片。 因為它們非常銳利。
- 請務必在乾燥、平穩且水平的表面放置及使用產品。
- 若要確保產品能穩固立著，產品站立的表面和產品底部請保持乾淨。
- 請勿食用果渣，亦勿用於料理。
- 插電之前請先確認產品機座標示的電壓是否與當地使用的電壓相符。
- 不可在無人看顧的情況下任由產品運作。

警告

- 在您拆解並清潔產品前，請先將控制旋鈕轉至關閉位置，並將插頭自電源插座拔出。 然後將鎖定臂下壓至解除鎖定位置。
- 請僅於關閉產品電源且篩網停止旋轉之後，再將鎖定臂下壓至解除鎖定位置。
- 使用完畢後，請務必拔除產品插頭。
- 移動產品時，請勿使用鎖定臂拿握產品。
- 使用前務必先將電線儲藏格的電源線完全解開。
- 請勿使用其他製造商的任何配件或零件，或非由飛利浦建議之配件或零件。如果您使用此類配件或零件，保固即會失效。
- 請在開啟產品電源前，先確認所有零件皆已正確組裝。
- 請僅於鎖定臂於鎖定位置時再使用產品。

電磁波 (EMF)

本飛利浦產品符合所有電磁波暴露的相關適用標準和法規。

防滴漏

處理完所有食材且果汁停止流出後，將壺嘴順時鐘旋轉約 120º，啟動防滴漏功能。

訂購配件

若要購買配件或備用零件，請造訪 www.shop.philips.com/service，或洽詢您的飛利浦經銷商。您也可以聯絡您所在國家/地區的飛利浦客戶服務中心 (聯絡詳細資料請參閱全球保證書)。

回收

- 本產品使用壽命結束時，請勿與一般家庭廢棄物一併丟棄。請將該產品送至政府指定的回收點或進行回收。此舉能為環保盡一份心力。
- 請遵循您所在國家/地區對電氣與電子產品分類收集的規定。正確處理廢棄產品有助於避免對環境和人類健康帶來負面影響。

保固與支援

如果您需要資訊或支援，請造訪：www.philips.com/support，或另行參閱全球保證書。

فارسی

مقدمه

به دنیای محصولات Philips خوش آمدید! به شما برای خرید این محصول تبریک می گوییم! برای استفاده بهینه از خدمات پس از فروش Philips، دستگاه خود را در سایت www.philips.com/welcome ثبت کنید.

قسمت های مختلف دستگاه در یک نگاه

1 روکش دسته فشار دهنده
2 دسته فشار دهنده
3 لوله تغذیه
4 درب دستگاه
5 صافی
6 جمع‌کننده آمیوه با دهانه خروجی (با عملکرد بدون چکه)
7 محفظه مخصوص تفاله
8 محور متحرک
9 دسته قفل کننده
10 واحد موتور
11 پیچ کنترل
12 محفظه نگهداری سیم
13 قیف (فقط در مدل‌های خاص)
14 درب مخزن آمیوه گیر دارای جدا کننده کف
15 پارچ آمیوه

مهم

قبل از استفاده از دستگاه، این اطلاعات مهم را به دقت بخوانید و آن برای مراجعات بعدی نزد خود نگه دارید.

خطر

- هرگز موتور دستگاه را در آب یا هر مایع دیگری قرار ندهید یا آن را زیر شیر آب نگیرید.

هشدار

- در صورتی که سیم برق آسیب دیده است، برای جلوگیری از بروز خطر، آن را نزد Philips، نمایندگی خدماتی آن یا اشخاص متخصص تعویض کنید.
- هنگامی که از دستگاه استفاده نمی کنید و قبل از سوار کردن یا تمیزکاری، دستگاه را خاموش کرده و دوشاخه را از برق بکشید.
- اگر توری یا درب دستگاه آسیب دیده است یا ترک خوردگی قابل مشاهده ای روی آن ها وجود دارد، استفاده از دستگاه را متوقف کرده و با نزدیکترین مرکز خدمات Philips تماس بگیرید.
- این دستگاه فقط برای مصارف عادی خانگی طراحی شده است. این دستگاه برای استفاده در محیط‌هایی همچون محیط آشپزی فروشگاه‌ها، دفاتر کار و سایر محیط‌های کاری ساخته نشده است. برای استفادهٔ مشتریان در هتل‌ها، متل‌ها، سرویس‌های اتاق و صبحانه هتل‌ها و سایر محیط‌های مسکونی مناسب نمی‌باشد.
- کودکان و افرادی که از توانایی جسمی، حسی و ذهنی کافی برخوردار نیستند یا تجربه و آگاهی ندارند نباید از این دستگاه استفاده کنند مگر اینکه دستورالعمل استفاده از دستگاه به آنها آموزش داده شده باشد یا زیر نظر فردی که مراقبت از آنها را به عهده دارد از آن استفاده نمایند.
- کودکان را زیر نظر داشته باشید که با دستگاه بازی نکنند.
- اگر دوشاخه، سیم برق یا سایر قطعات آسیب دیده و خراب هستند، از دستگاه استفاده نکنید.
- در حالی که دستگاه روشن است، انگشت خود یا شیء دیگری را وارد لوله تغذیه نکنید. فقط از دسته فشار دهنده مخصوص این کار استفاده نمایید. چیزی به غیر از میوه‌ها، سبزیجات یا دسته فشار دهنده را در لوله تغذیه وارد نکنید.
- به تیغه های برش کوچک سطح توری دست نزنید. این تیغه های خیلی تیز هستند.
- همیشه از دستگاه در یک سطح ثابت، خشک و صاف استفاده کنید.
- برای اطمینان از این که دستگاه ثابت قرار می گیرد، سطحی که دستگاه را روی آن گذاشته اید و زیر دستگاه را تمیز نگهدارید.
- تفاله را نخورید یا برای آماده‌سازی غذا استفاده نکنید.
- قبل از اتصال دستگاه به پریز برق بررسی کنید که ولتاژ مشخص شده در زیر دستگاه با ولتاژ برق محلی شما مطابقت داشته باشد.
- درصورت عدم استفاده از دستگاه هرگز آن را روشن نگذارید.

احتیاط

- قبل از جدا کردن دستگاه و تمیزکاری، پیچ کنترل را در وضعیت خاموش قرار داده و دوشاخه را از پریز بکشید. سپس دسته قفل کننده را پایین بیاورید تا قفل باز شود.
- پس از خاموش کردن دستگاه، و وقتی توری از حرکت بازایستاد، می‌توانید دسته قفل کننده را پایین بیاورید.
- همیشه آن را پس از استفاده از پریز بکشید.
- هنگام حمل، دستگاه را با دسته قفل کننده آن نگیرید.
- همیشه قبل از استفاده، سیم برق را کاملا از محل نگهداری سیم باز کنید.
- هرگز از لوازم جانبی یا قطعات سازندگان دیگر یا لوازمی که Philips آن ها را توصیه نمی کند استفاده نکنید. اگر از چنین لوازم جانبی یا قطعاتی استفاده کنید، ضمانت نامه شما از درجه اعتبار ساقط می شود.
- قبل از روشن کردن دستگاه، بررسی کنید همه قطعات به طور صحیح نصب شده باشند.
- فقط وقتی دسته قفل کننده در وضعیت قفل قرار دارد از دستگاه استفاده کنید.

میدان الکترومغناطیسی (EMF)

این دستگاه Philips با کلیه قوانین و استانداردهای کاربردپذیر در معرض میدان های الکترومغناطیسی مطابقت دارد.

بدون چکه

وقتی همه مواد آبگیری شدند و جریان آمیوه متوقف شد، دهانه را 120 درجه در جهت عقربه‌های ساعت بچرخانید تا عملکرد توقف چکه فعال شود.

سفارش لوازم جانبی

برای خرید لوازم جانبی یا قطعات یدکی، از www.shop.philips.com/service بازدید کرده یا به فروشنده Philips خود مراجعه کنید. همچنین می‌توانید به مرکز خدمات مشتری Philips در کشورتان مراجعه کنید (برای جزئیات تماس، به دفترچه ضمانت جهانی مراجعه کنید).

بازیافت

- پس از پایان عمر دستگاه، آن را همراه با زباله های معمولی خانگی دور نیاندازید بلکه این کار را طبق قوانین جمع آوری و بازیافت محلی خود انجام دهید. با این کار در حقیقت به حفظ محیط زیست خود کمک کرده اید.
- در این خصوص بر طبق قوانین کشور خود نسبت به جمع‌آوری محصولات الکتریکی و الکترونیکی اقدام نمایید. دور انداختن صحیح، از تاثیرات منفی بر روی محیط زیست و سلامت انسان جلوگیری می کند.

پشتیبانی و ضمانت

برای اطلاعات یا پشتیبانی، از www.philips.com/support بازدید نمایید یا برگ ضمانت‌نامه جهانی را مطالعه کنید.

العربية

مقدمة

تهانينا على شرائك المنتج، ومرحباً بك في Philips! للاستفادة بالكامل من الدعم الذي تقدمه Philips، سجّل منتجك على www.philips.com/welcome.

وصف عام

1 غطاء الدافعة
2 الدافعة
3 أنبوب التغذية
4 الغطاء
5 الفلتر
6 وعاء تجميع العصير مع قمع (وظيفة منع التقطير)
7 حاوية اللب المدمجة
8 عمود التشغيل
9 ذراع الإقفال
10 وحدة المحرك
11 مفتاح التحكّم
12 حجرة تخزين السلك
13 قمع للتوت (لطرازات معيّنة فقط)
3 غطاء إبريق العصير مع فاصل رغوة مدمج
15 إبريق العصير

هام

اقرأي هذه المعلومات المهمة بدقة قبل استخدام الجهاز واحتفظي بها للرجوع إليها في المستقبل.

خطر

- لا تغمر وحدة المحرك بالمياه أو بأي سائل آخر على الإطلاق، ولا تغسلها تحت مياه الحنفية.

تحذير

- في حال كان سلك التزويد بالطاقة تالفًا، يجب استبداله من قِبل Philips أو وكيل خدمة تابع لها أو أشخاص يتمتعون بمؤهلات مماثلة لتجنب أي خطر.
- افصل الجهاز دائمًا عن مصدر الطاقة الرئيسي في حال تركه من دون مراقبة أو قبل تنظيفه أو تجميع قطعه أو تفكيكها.
- لا تستخدم الجهاز إذا كانت المصفاة أو الغطاء تالفًا أو تظهر عليه تشققات، واتصل بأقرب مركز خدمة تابع لـ Philips.
- هذا الجهاز معدّ للاستخدام المنزلي العادي فقط. وهو غير معدّ للاستخدام في أماكن مثل مطابخ الموظفين في المتاجر أو المكاتب أو المزارع أو غيرها من بيئات العمل. وليس معدًّا أيضًا للاستخدام من قبل العملاء في الفنادق والفنادق الصغيرة والأماكن المخصصة للنوم والإفطار وغيرها من الأماكن السكنية.
- هذا الجهاز غير معدّ للاستخدام من قبل الأفراد (بما في ذلك الأطفال) الذين يعانون نقصاً في القدرات الجسدية، أو الحسية أو العقلية، أو الذين تنقصهم الخبرة أو المعرفة، إلا إذا أُشرف عليهم شخص مسؤول أو أعطاهم إرشادات تتعلق باستخدام الجهاز، وذلك بهدف الحفاظ على سلامتهم.
- يجب الإشراف على الأطفال لمنعهم من اللعب بالجهاز.
- لا تستخدم الجهاز إذا كان القابس أو سلك الطاقة الرئيسية أو المكونات الأخرى تالفة.
- لا تضع أصابعك أو أي غرض آخر في أنبوب التغذية على الإطلاق عندما يكون الجهاز قيد التشغيل. استخدم الدافعة فقط لهذه الغاية. لا تضع أي مواد أخرى غير الفاكهة أو الخضار أو الدافعة في أنبوب التغذية.
- لا تلمس شفرات التقطيع الصغيرة الموجودة عند قاعدة المصفاة. فهي بالغة الحدّة.
- ضع الجهاز واستخدمه دائمًا على سطح جاف وثابت ومستوٍ.
- لضمان استقرار الجهاز وثباته، حافظ على نظافة السطح الذي يُوضع عليه الجهاز والجانب السفلي للجهاز.
- لا تأكل اللب ولا تستخدمه لتحضير الأطباق.
- تحقق من أن الفولتية المشار إليها في أسفل الجهاز تتوافق مع فولتية الطاقة المحلية قبل توصيل الجهاز.
- لا تترك إطلاقاً الجهاز قيد التشغيل بدون مراقبة.

تنبيه

- قبل فك الجهاز وقبل تنظيفه، أدِر مفتاح التحكم إلى وضعية إيقاف التشغيل وأزِل المقبس من مأخذ الحائط. قم عيّن ذراع الإقفال إلى وضعية «إلغاء القفل».
- لا تقم بخفض ذراع الإقفال إلى وضعية «إلغاء القفل» إلا بعد إيقاف تشغيل الجهاز وبعد أن تتوقف المصفاة عن الدوران.
- قم دائماً بفصل الطاقة عن الجهاز بعد الاستخدام.
- لا تمسك الجهاز من ذراع الإقفال عند حمله.
- قم بفك سلك الطاقة بالكامل من منطقة تخزين السلك قبل استخدامه.
- لا تستخدم أبدًا أي ملحقات أو قطع من أي شركات مصنّعة أخرى أو لا توصيها شركة Philips على وجه الخصوص. إذ يؤدي استخدام هذه الملحقات أو القطع إلى إبطال الضمان.
- تأكد من تثبيت كل القطع بشكل صحيح قبل تشغيل الجهاز.
- استخدم الجهاز فقط عندما يكون ذراع الإقفال في وضعية «الإقفال».

الحقول الكهرومغناطيسية (EMF)

يتوافق جهاز Philips هذا مع كافة المعايير والقوانين القابلة للتطبيق والمتعلقة بالتعرّض للحقول الكهرومغناطيسية.

منع التسرب

بعد عصر كل المكونات وتوقف تدفق العصير، أدِر القمع باتجاه عقارب الساعة بزاوية 120 درجة تقريبًا لتنشيط وظيفة منع التسرب.

طلب الملحقات

لشراء الملحقات أو قطع الغيار، تفضل بزيارة www.shop.philips.com/service أو توجّه إلى وكيل Philips. يمكنك أيضًا الاتصال بمركز خدمة العملاء من Philips في بلدك (راجع كتيّب الضمان العالمي للحصول على تفاصيل جهة الاتصال).

إعادة التدوير

- لا تتخلص من المنتج مع النفايات المنزلية العادية عند انتهاء فترة عمله، بل اعمد إلى تسليمه إلى مركز تجميع رسمي لإعادة تدويره. عبر القيام بذلك، أنت تساهم في المحافظة على البيئة.
- اتبع القوانين المعتمدة في بلدك لجمع المنتجات الإلكترونية والكهربائية بطريقة منفصلة. يساعد التخلص من النفايات بطريقة صحيحة في منع العواقب السلبية على البيئة وصحة الأشخاص.

الضمان والدعم

إذا كنت بحاجة إلى المعلومات أو الدعم، فتفضل بزيارة www.philips.com/support أو اقرأ كتيّب الضمان العالمي المنفصل.

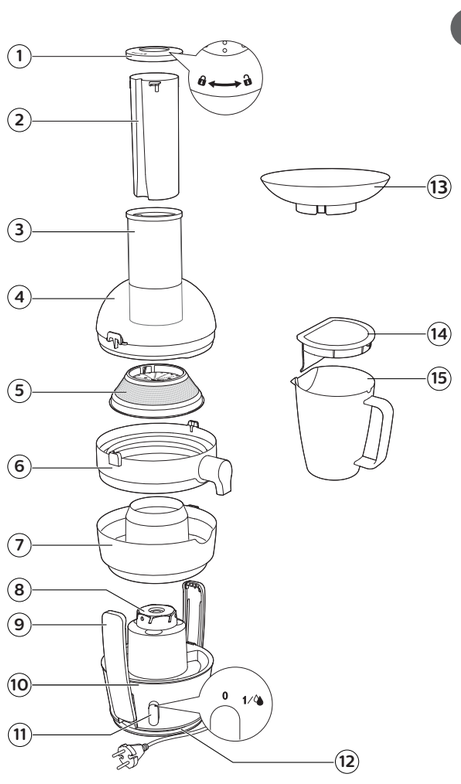

PHILIPS

HR185X
HR186X

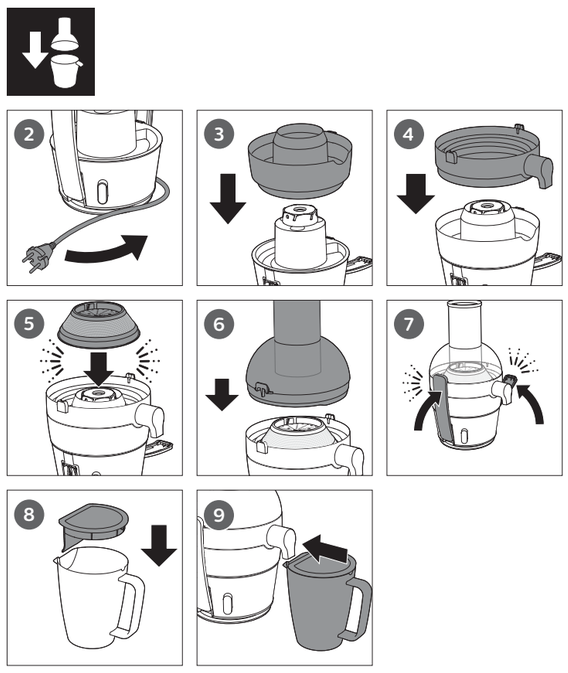

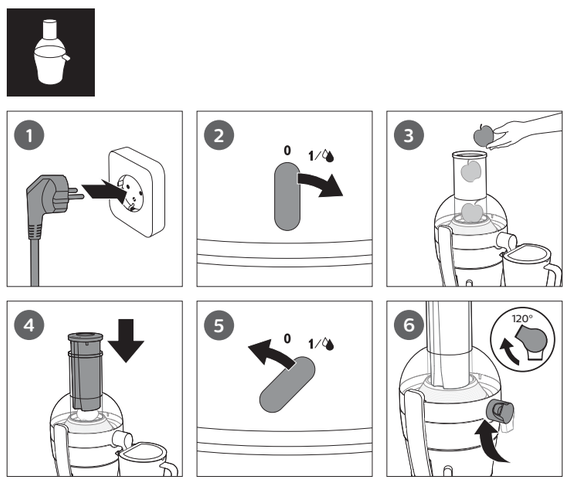

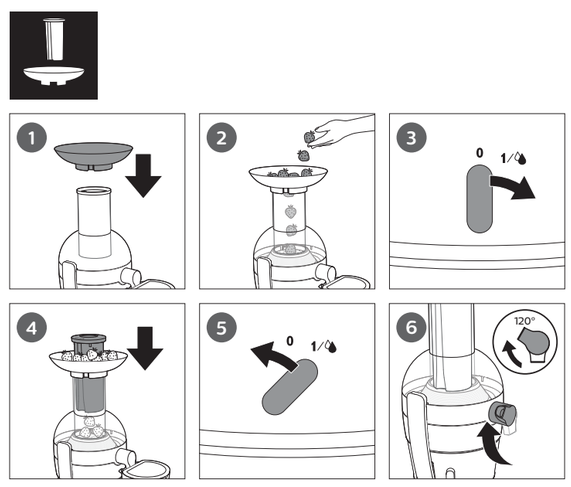

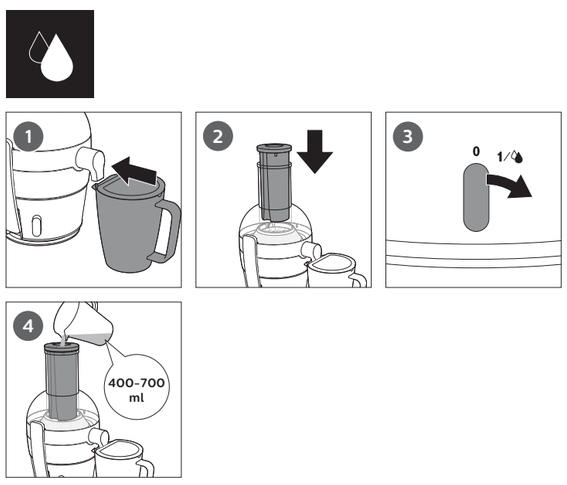

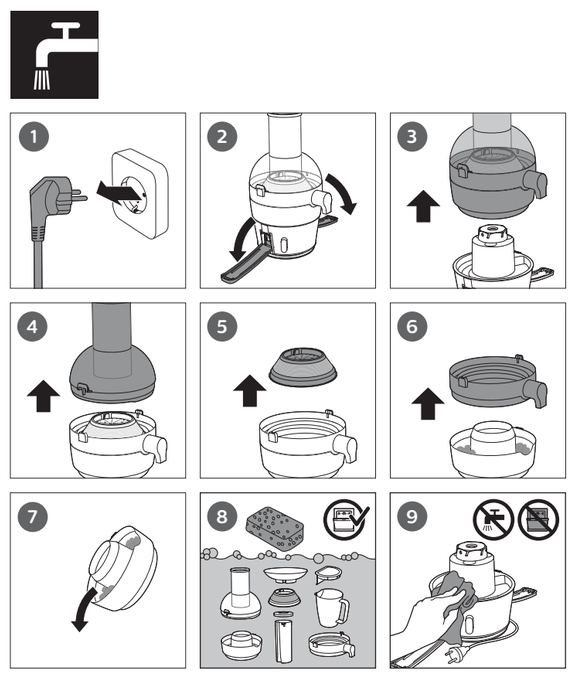

PHILIPS

100% recycled paper
100% 循环再造纸

www.philips.com

3000 019 69371 B

ENGLISH

Introduction
Congratulations on your purchase and welcome to Philips! To fully benefit from the support that Philips offers, register your product at **www.philips.com/welcome**.

General description
1 Cover of pusher
2 Pusher
3 Feeding tube
4 Lid
5 Filter
6 Juice collector with spout (drip stop function)
7 Integrated pulp container
8 Driving shaft
9 Locking arm
10 Motor unit
11 Control knob
12 Cord storage compartment
13 Berry funnel (specific types only)
14 Juice jug lid with integrated foam separator
15 Juice jug

Important
Read this important information carefully before you use the appliance and save it for future reference.

Danger
- Never immerse the motor unit in water or any other liquid, nor rinse it under the tap.

Warning
- If the supply cord is damaged, it must be replaced by Philips, its service agent or similarly qualified persons in order to avoid a hazard.
- Always disconnect the appliance from the mains if you leave it unattended or before you assemble, disassemble or clean it.
- Do not use the appliance if the sieve or the lid is damaged in any way or shows visible cracks and contact the nearest Philips service center.
- This appliance is intended for normal household use only. It is not intended for use in environments such as staff kitchens of shops, offices, farms or other work environments. Nor is it intended to be used by clients in hotels, motels, bed and breakfasts and other residential environments.
- This appliance is not intended for use by persons (including children) with reduced physical, sensory or mental capabilities, or lack of experience and knowledge, unless they have been given supervision or instruction concerning use of the appliance by a person responsible for their safety.
- Children should be supervised not to play with the appliance.
- Do not use the appliance if the plug, the mains cord or other components are damaged.
- Never reach into the feeding tube with your fingers or an object while the appliance is operating. Only use the pusher for this purpose. Do not insert other items than fruits, vegetables or the pusher into the feeding tube.
- Do not touch the small cutting blades in the base of the sieve. They are very sharp.
- Always place and use the appliance on a dry, stable and level surface.
- To ensure that the appliance stands stably, keep the surface on which the appliance stands and the bottom of the appliance clean.
- Do not eat the pulp or use for preparing dishes.
- Check if the voltage indicated on the base of the appliance corresponds to the local mains voltage before you connect the appliance.
- Never let the appliance operate unattended.

Caution
- Before you disassemble the appliance and before you clean it, set the control knob to off position and remove the plug from the wall socket. Then lower the locking arm to unlocked position.
- Only lower the locking arm to unlocked position after you have switched off the appliance and the sieve has stopped rotating.
- Always unplug the appliance after use.
- Do not hold the appliance by the locking arm when you carry it.
- Always unwind the power cord completely from the cord storage area before use.
- Never use any accessories or parts from other manufacturers or that Philips does not specifically recommend. If you use such accessories or parts, your guarantee becomes invalid.
- Make sure all parts are correctly assembled before you switch on the appliance.
- Only use the appliance when the locking arm is in locked position.

Electromagnetic fields (EMF)

This Philips appliance complies with all applicable standards and regulations regarding exposure to electromagnetic fields.

Drip Stop
After you have processed all ingredients and the juice flow has stopped, turn the spout clockwise by about 120° to activate the drip stop function.

Ordering accessories
To buy accessories or spare parts, visit **www.shop.philips.com/service** or go to your Philips dealer. You can also contact the Philips Consumer Care Centre in your country (see the worldwide guarantee leaflet for contact details).

Recycling
- Do not throw away the product with the normal household waste at the end of its life, but hand it in at an official collection point for recycling. By doing this, you help to preserve the environment.
- Follow your country's rules for the separate collection of electrical and electronic products. Correct disposal helps prevent negative consequences for the environment and human health.

Guarantee and support
If you need information or support, please visit **www.philips.com/support** or read the separate worldwide guarantee leaflet.

한국어

소개
필립스 제품을 구입해 주셔서 감사합니다! 필립스가 드리는 지원 혜택을 받으실 수 있도록 **www.philips.co.kr**에서 제품을 등록하십시오.

제품정보
1 누름봉 뚜껑
2 누름봉
3 재료 투입구
4 뚜껑
5 필터
6 추출구가 있는 주스 받이(누수 방지 기능)
7 내장형 과육 용기
8 구동축
9 잠금 손잡이
10 본체
11 속도 조절기
12 코드 보관함
13 깔대기형 주입구(특정 모델만 해당)
14 거품 분리기가 있는 주스 용기 뚜껑
15 주스 용기

중요 사항
본 제품을 사용하기 전에 이 중요 정보를 주의 깊게 읽고 나중에 참조할 수 있도록 잘 보관하십시오.

위험
- 절대 본체를 물 또는 다른 액체에 담그거나 헹구지 마십시오.

경고
- 전원 코드가 손상된 경우 안전을 위해 필립스, 서비스 기사 또는 전문 기술자에게 의뢰하여 교체하십시오.
- 제품을 사용하지 않고 자리를 비우거나 제품을 조립, 분리 및 청소하기 전에는 반드시 제품에서 전원 코드를 뽑으십시오.
- 거름망이나 뚜껑이 손상되었거나 금이 간 경우 제품을 사용하지 마시고 가까운 필립스 서비스 센터에 문의하십시오.
- 본 제품은 일반 가정용품입니다. 본 제품은 매장의 직원 휴게실, 사무실, 농장 또는 기타 작업 환경에서 사용하기 위한 것이 아닙니다. 또한 호텔, 모텔, 민박 및 기타 숙박 시설의 투숙객을 위한 제품도 아닙니다.
- 신체적인 감각 및 인지능력이 떨어지거나 경험과 지식이 풍부하지 않은 성인 및 어린이는 혼자 제품을 사용하지 말고 제품 사용과 관련하여 안전에 책임질 수 있도록 지시사항을 충분히 숙지한 사람의 도움을 받으십시오.
- 아이들이 제품을 가지고 놀지 못하도록 지도해 주십시오.
- 플러그, 전원 코드 또는 기타 부품이 손상된 경우에는 제품을 사용하지 마십시오.
- 제품이 작동 중일 때는 절대로 재료 투입구에 손이나 다른 물건을 넣지 마십시오. 필요한 경우에는 누름봉만 사용하십시오. 재료 투입구에 과일, 야채 또는 누름봉 이외의 물체를 넣지 마십시오.
- 거름망 바닥의 작은 칼날을 만지지 마십시오. 매우 날카롭습니다.
- 제품을 항상 물기가 없고 안정적이며 수평인 곳에 놓고 사용하십시오.
- 제품이 안정적으로 유지될 수 있도록 제품이 올려져 있는 표면과 제품의 바닥을 깨끗한 상태로 유지하십시오.
- 과육 찌꺼기를 먹거나 음식을 만드는 데 사용하지 마십시오.
- 제품을 벽 콘센트에 연결하기 전에 제품 하단에 표시되어 있는 전압이 사용 지역의 전압과 일치하는지 확인하십시오.
- 제품이 작동 중일 때는 자리를 비우지 마십시오.

주의
- 제품을 분리하거나 세척하기 전에, 먼저 속도 조절기를 꺼짐 위치에 맞추고 벽면 콘센트에서 전원 플러그를 뽑으십시오. 그런 다음 잠금 손잡이를 내려 열림 상태로 만드십시오.
- 제품 전원을 끄고 거름망이 더는 회전하지 않을 때만 잠금 손잡이를 내려 열림 상태로 만드십시오.
- 사용 후에는 반드시 제품의 전원 코드를 뽑으십시오.
- 제품을 옮길 때에는 잠금 손잡이를 잡고 옮기지 마십시오.
- 사용하기 전에 항상 코드 보관함에서 전원 코드를 완전히 푸십시오.
- 다른 제조업체에서 만들었거나 필립스에서 권장하지 않은 제품 액세서리 또는 부품은 절대 사용하지 마십시오. 이러한 액세서리나 부품을 사용했을 경우에는 품질 보증이 무효화됩니다.
- 전원을 켜기 전에 모든 부품이 올바르게 장착되어 있는지 확인하십시오.
- 잠금 손잡이가 잠금 상태에 있을 때에만 제품을 사용하십시오.

EMF(전자기장)

이 제품은 EMF(전자기장)와 관련된 모든 기준 및 규정을 준수합니다.

드립 중지
재료를 모두 갈아 더는 과즙이 나오지 않으면 드립을 중지하기 위해 주스 추출구를 시계 방향으로 약 120º를 돌립니다.

액세서리 주문
액세서리나 교체 부품을 구입하려면 웹사이트 (www.shop.philips.com/service) 또는 필립스 대리점을 방문하십시오. 해당 지역의 필립스 고객 상담실에 문의하셔도 됩니다. 자세한 연락처는 제품 보증서를 참조하십시오.

재활용
- 수명이 다 된 제품은 일반 가정용 쓰레기와 함께 버리지 마시고 지정된 재활용품 수거 장소에 버리십시오. 이를 통해 환경 보호에 동참하실 수 있습니다.
- 해당 국가의 전기/전자 제품 분리 수거 규칙에 따라 버리십시오. 올바른 제품 폐기를 통해 환경 및 인류의 건강을 유해한 영향으로부터 보호할 수 있습니다.

보증 및 지원
보다 자세한 정보나 지원이 필요한 경우에는 필립스 웹 사이트 (www.philips.com/support)를 방문하시거나 제품 보증서를 참조하십시오.

제조번호 부여기준 : 본 제품의 제조번호는 4자리,5자리,6자리,9자리로 표기될 수 있습니다. **(1) 4자리일 경우** : 앞의 두 자리는 연도를,뒤의 두 자리는 생산된 주를 의미합니다. 예) 0632 ➔ 2006년 32번째 주에 생산 **(2) 5자리일 경우** : 앞의 두 자리는 연도를,다음 두 자리는 생산된 주를, 마지막 자리는 생산된 요일을 의미합니다.예)06243 ➔ 2006년 24번째 주의 수요일 생산 **(3) 6자리일 경우** : 앞의 두 자리는 연도를,다음 두 자리는 월을, 마지막 두 자리는 일을 의미합니다. 예)061125 ➔ 2006년 11월 25일 생산 **(4) 9자리일 경우** : 앞의 한 자리는 제조국을, 다음 두 자리는 연도를, 다음 두 자리는 생산된 주를, 다음 한 자리는 공장의 생산라인을, 마지막 3자리는 그 주에 생산된 제품의 일련번호를 의미합니다. 예)507402001 ➔ 네덜란드에서 2007년 40번째 주에 2번 생산라인에서 첫 번째 생산 **(5) 기타제조번호**에 대한 문의사항은 (02)709-1200 으로 연락바랍니다.

BAHASA MELAYU

Pengenalan
Tahniah atas pembelian anda, dan selamat datang ke Philips! Untuk mendapat manfaat sepenuhnya daripada sokongan yang ditawarkan oleh Philips, daftarkan produk anda di **www.philips.com/welcome**.

Perihalan umum
1 Penutup penolak
2 Penolak
3 Tiub suapan
4 Tudung
5 Penuras
6 Pengumpul jus dengan muncung (fungsi penghenti titisan)
7 Bekas pulpa bersepadu
8 Aci pemacu
9 Lengan pengunci
10 Unit motor
11 Tombol kawalan
12 Petak simpanan kord
13 Corong beri (jenis tertentu sahaja)
14 Tudung jag jus dengan pemisah busa bersepadu
15 Jag jus

Penting
Baca maklumat penting ini dengan teliti sebelum anda menggunakan perkakas dan simpan ia untuk rujukan masa depan.

Bahaya
- Jangan sekali-kali tenggelamkan unit motor ke dalam air atau cecair lain atau membilas unit di bawah paip.

Amaran
- Jika kord sesalur rosak, kord mestilah digantikan oleh Philips, ejen servis atau pihak yang berkelayakan yang serupa untuk mengelakkan bahaya.
- Tanggalkan perkakas daripada bekalan kuasa jika perkakas dibiarkan tanpa pengawasan dan sebelum memasang, menanggalkan bahagian atau membersihkan perkakas.
- Jangan gunakan perkakas jika penyaring atau tudung rosak atau kelihatan retak. Hubungi pusat servis Philips yang berdekatan.
- Perkakas ini dimaksudkan untuk penggunaan biasa di rumah sahaja. Perkakas tidak dimaksudkan untuk digunakan dalam persekitaran seperti dapur kakitangan di kedai, pejabat, ladang atau persekitaran kerja yang lain. Perkakas juga tidak dimaksudkan untuk digunakan oleh klien di hotel, motel, inap sarapan dan persekitaran kediaman lain.
- Perkakas ini tidak dimaksudkan untuk digunakan oleh orang (termasuk kanak-kanak) yang kurang upaya dari segi fizikal, deria atau mental atau kurang berpengalaman dan pengetahuan, melainkan mereka telah diberikan pengawasan atau arahan berkenaan penggunaan perkakas ini oleh orang yang bertanggungjawab atas keselamatan mereka.
- Kanak-kanak perlu diawasi agar mereka tidak bermain dengan perkakas ini.
- Jangan gunakan perkakas jika palam, kord utama atau komponen lain sudah rosak.
- Jangan sekali-kali masukkan jari anda atau objek lain ke dalam tiub suapan semasa perkakas sedang berjalan. Hanya gunakan penolak untuk tujuan ini. Jangan masukkan item selain buah-buahan, sayuran atau penolak ke dalam tiub suapan.
- Jangan sentuh pisau pemotong kecil pada tapak penyaring. Pisau sangat tajam.
- Letakkan dan gunakan perkakas pada permukaan yang kering, stabil dan rata.
- Untuk memastikan kedudukan perkakas stabil, pastikan tempat perkakas diletakkan dan bahagian bawah perkakas bersih.
- Jangan makan pulpa atau gunakannya untuk menyediakan hidangan.
- Periksa sama ada voltan yang dinyatakan pada tapak perkakas sepadan dengan voltan sesalur tempatan sebelum anda menyambungkan perkakas.
- Jangan sekali-kali biarkan perkakas beroperasi tanpa diawasi.

Awas
- Sebelum anda membuka perkakas dan membersihkannya, tetapkan tombol kawalan kepada kedudukan mati dan cabut palam daripada soket dinding. Kemudian, turunkan lengan pengunci kepada kedudukan terbuka kunci.
- Hanya turunkan lengan pengunci kepada kedudukan terbuka kunci selepas anda mematikan perkakas dan penyaring telah berhenti berputar.
- Cabut palam perkakas selepas setiap penggunaan.
- Jangan pegang perkakas pada lengan pengunci semasa anda mengangkat perkakas.
- Buka lilitan kord kuasa sepenuhnya daripada kawasan penyimpanan kord sebelum setiap penggunaan.
- Jangan sekali-kali gunakan aksesori atau barang-barang ganti daripada pengilang lain atau pengilang yang tidak disyorkan oleh Philips. Jika anda menggunakan aksesori atau barang-barang ganti sedemikian, jaminan anda menjadi tidak sah.
- Pastikan semua bahagian dipasang dengan betul sebelum anda menghidupkan perkakas.
- Hanya gunakan perkakas ini apabila lengan pengunci dalam kedudukan terkunci.

Medan elektromagnet (EMF)

Perkakas Philips mematuhi semua piawaian dan peraturan berkaitan dengan pendedahan kepada medan elektromagnet.

Henti Titisan
Selepas anda memproses semua bahan dan aliran jus berhenti, putarkan muncung ke arah jam dalam kira-kira 120° untuk mengaktifkan fungsi henti titisan.

Memesan aksesori
Untuk membeli aksesori atau barang ganti, lawati ke **www.shop.philips.com/service** atau pergi ke penjual Philips anda. Anda juga boleh menghubungi Pusat Khidmat Pelanggan di negara anda (lihat risalah jaminan sedunia untuk butiran hubungan).

Kitar semula
Jangan buang perkakas dengan sampah rumah yang biasa pada akhir hayatnya, sebaliknya serahkannya ke pusat pungutan rasmi untuk dikitar semula. Dengan berbuat begini, anda membantu memelihara alam sekitar.

Jaminan dan sokongan
Jika anda perlukan maklumat atau sokongan, sila lawati **www.philips.com/support** atau baca risalah jaminan sedunia.

ภาษาไทย

ข้อมูลเบื้องต้น
ขอแสดงความยินดีที่คุณสั่งซื้อและยินดีต้อนรับสู่ผลิตภัณฑ์ของ Philips! เพื่อให้คุณ ได้รับประโยชน์อย่างเต็มที่จากบริการที่ Philips มอบให้ โปรดลงทะเบียนผลิตภัณฑ์ของคุณที่ **www.philips.com/welcome**

ส่วนประกอบ
1 ฝาครอบที่ดันผลไม้
2 ที่ดัน
3 ช่องใส่
4 ฝาปิด
5 แผ่นกรอง
6 โถรองน้ำผลไม้พร้อมปากพวย (ฟังก์ชันป้องกันน้ำหยด)
7 ภาชนะบรรจุกากที่ติดตั้งในตัว
8 แกนหมุน
9 แขนล็อค
10 แท่นมอเตอร์
11 ปุ่มควบคุมการทำงาน
12 ช่องเก็บสายไฟ
13 กรวยเบอร์รี่ (เฉพาะบางรุ่นเท่านั้น)
14 ฝาปิดเหยือกน้ำผลไม้มีพร้อมที่แยกฟองในตัว
15 เหยือกสำหรับใส่น้ำผลไม้

ข้อสำคัญ
โปรดอ่านข้อมูลที่สำคัญอย่างละเอียดก่อนใช้งานเครื่องและเก็บคู่มือไว้เพื่อใช้อ้างอิงในภายหลัง

อันตราย
- ห้ามจุ่มแท่นมอเตอร์ลงในน้ำหรือของเหลวใดๆ หรือนำไปล้างใต้ก๊อกน้ำ

คำเตือน
- หากสายไฟชำรุด ต้องทำการเปลี่ยนโดย Philips ผู้ให้บริการ หรือผู้ที่ผ่านการฝึกอบรมเพื่อหลีกเลี่ยงอันตรายที่อาจเกิดขึ้น
- ให้ถอดปลั๊กเครื่องออกจากเต้ารับเสมอ เมื่อต้องปล่อยเครื่องไว้โดยไม่มีผู้ดูแล หรือก่อนประกอบ ถอดประกอบ หรือทำความสะอาดเครื่อง
- อย่าใช้เครื่องหากตะแกรงหรือฝาชำรุดหรือพบร่องรอยการแตกหักไม่ว่าจะในลักษณะใด และโปรดติดต่อศูนย์บริการ Philips ที่ใกล้ที่สุด
- เครื่องนี้ผลิตมาเพื่อใช้งานภายในครัวเรือนเท่านั้น ไม่ใช่เพื่อใช้ในสภาพแวดล้อมอื่น เช่น ห้องครัวสำหรับพนักงานในร้านค้า สำนักงาน ฟาร์มหรือสภาพแวดล้อมการทำงานอื่น และไม่ใช่เพื่อการใช้งานโดยลูกค้าในโรงแรม โมเต็ล ห้องพัก และสภาพแวดล้อมการพักอาศัยอื่น
- ไม่ควรให้บุคคล (รวมทั้งเด็กเล็ก) ที่มีสภาพร่างกายไม่แข็งแรงหรือสภาพจิตใจไม่ปกติ หรือขาดประสบการณ์และความรู้ความเข้าใจ นำเครื่องนี้ไปใช้งาน เว้นแต่จะอยู่ในการควบคุมดูแลหรือได้รับคำแนะนำในการใช้งานโดยผู้ที่รับผิดชอบในด้านความปลอดภัย
- ควรดูแลไม่ให้เด็กนำเครื่องนี้ไปเล่น
- ไม่ควรใช้งานเครื่อง เมื่อสายไฟ ปลั๊กไฟ หรือส่วนประกอบอื่นๆ เกิดการชำรุด
- ห้ามใช้นิ้วหรือวัตถุใดๆ แหย่เข้าไปในช่องใส่ ขณะที่เครื่องกำลังทำงาน ให้ใช้ที่ดันเท่านั้น ไม่ควรใส่สิ่งของอื่นๆ นอกเหนือจากผัก ผลไม้ หรือที่ดันลงในช่องใส่
- ไม่ควรสัมผัสใบมีดขนาดเล็กที่อยู่บนฐานของที่ตะแกรง เนื่องจากมีความคมมาก
- วางและใช้งานเครื่องบนพื้นที่แห้ง มั่นคง และเสมอกันเท่านั้น
- เพื่อให้แน่ใจว่าตั้งเครื่องได้อย่างมั่นคง ให้หมั่นทำความสะอาดพื้นผิวบริเวณที่จะวางเครื่องและฐานของตัวเครื่อง
- ไม่ควรรับประทานกากหรือใช้กากในการปรุงอาหาร
- ควรตรวจสอบระดับแรงดันไฟฟ้าที่แสดงไว้ด้านล่างของเครื่อง ซึ่งควรตรงกับแรงดันไฟฟ้าหลักในบ้านก่อนใช้งาน
- ห้ามปล่อยให้เครื่องทำงานโดยไม่มีการควบคุมดูแลเป็นอันขาด

ข้อควรระวัง
- ก่อนถอดประกอบและทำความสะอาด ให้หมุนปุ่มควบคุมการทำงานไปที่ตำแหน่งปิด แล้วถอดปลั๊กออกจากเต้ารับบนผนัง จากนั้นเลื่อนแขนล็อคลงไปยังตำแหน่งปลดล็อค
- เลื่อนแขนล็อคลงไปยังตำแหน่งปลดล็อคหลังจากปิดสวิตช์การทำงานเครื่องและเมื่อตะแกรงหยุดหมุนแล้วเท่านั้น
- ดึงปลั๊กออกหลังการใช้งานทุกครั้ง
- อย่ายกเครื่องโดยการจับที่แขนล็อค
- คลายสายไฟออกจากบริเวณที่จัดเก็บสายไฟให้หมดก่อนการใช้งานทุกครั้ง
- ห้ามใช้อุปกรณ์เสริมหรือชิ้นส่วนใดๆ ที่ผลิตจากผู้ผลิตอื่นหรือที่ไม่ได้รับการแนะนำจาก Philips หากคุณใช้อุปกรณ์เสริมหรือชิ้นส่วนจากผู้ผลิตอื่นหรือที่ไม่ได้รับการแนะนำจาก Philips การรับประกันของคุณจะไม่มีผลบังคับใช้
- ประกอบชิ้นส่วนทุกชิ้นเข้าที่ให้เรียบร้อยก่อนทำการเปิดสวิตช์ใช้งาน
- ใช้เครื่องเมื่อแขนล็อคถูกล็อคเข้าที่ดีแล้ว

Electromagnetic fields (EMF)

ผลิตภัณฑ์ของ Philips นี้เป็นไปตามมาตรฐานและกฎข้อบังคับด้านคลื่นแม่เหล็กไฟฟ้าที่มีทุกประการ

ระบบป้องกันน้ำหยด
หลังจากคั้นส่วนผสมทั้งหมดและสกัดน้ำผลไม้เสร็จเรียบร้อยแล้ว ให้หมุนถ้วยตามเข็มนาฬิกาประมาณ 120° เพื่อเปิดใช้งานฟังก์ชันป้องกันน้ำหยด

การสั่งซื้ออุปกรณ์เสริม
หากต้องการซื้ออุปกรณ์เสริมหรืออะไหล่ โปรดเยี่ยมชม **www.shop.philips.com/service** หรือไปที่ตัวแทนจำหน่าย Philips คุณสามารถติดต่อศูนย์บริการลูกค้า Philips ในประเทศของคุณ (ดูรายละเอียดการติดต่อจากเอกสารแผ่นพับเกี่ยวกับการรับประกันทั่วโลก)

การรีไซเคิล
ห้ามทิ้งเครื่องรวมกับขยะในครัวเรือนทั่วไป เมื่อเครื่องหมดอายุการใช้งานแล้ว ควรทิ้งลงในถังขยะสำหรับนำกลับไปใช้ใหม่ได้ (รีไซเคิล) เพื่อช่วยรักษาสภาวะสิ่งแวดล้อมที่ดี

การรับประกันและสนับสนุน
หากคุณต้องการข้อมูลหรือการสนับสนุน โปรดเข้าชมเว็บไซต์ **www.philips.com/support** หรืออ่านข้อมูลจากเอกสารแผ่นพับที่แยกเฉพาะ เกี่ยวกับการรับประกันทั่วโลก

TIẾNG VIỆT

Giới thiệu
Chúc mừng bạn đã mua được sản phẩm Philips mới và chào mừng bạn đến với Philips! Để có được lợi ích đầy đủ từ sự hỗ trợ do Philips cung cấp,hãy đăng ký sản phẩm tại **www.philips.com/welcome**.

Mô tả chung
1 Nắp ống ép nguyên liệu
2 Ống ép nguyên liệu
3 Ống tiếp nguyên liệu
4 Nắp
5 Bộ lọc
6 Ngăn hứng nước ép có vòi (chức năng ngăn rỉ nước)
7 Ngăn chứa bã tích hợp
8 Trục truyền động
9 Chốt khóa
10 Bộ phận động cơ
11 Núm điều chỉnh
12 Ngăn bảo quản dây điện
13 Phễu quả mọng (chỉ có ở một số kiểu nhất định)
14 Nắp ly đựng nước ép có bộ phận tách bọt tích hợp
15 Ly đựng nước ép

Quan trọng
Hãy đọc kỹ thông tin quan trọng này trước khi bạn sử dụng thiết bị và hãy cất giữ nó để tiện tham khảo sau này.

Nguy hiểm
- Không nhúng bộ phận động cơ vào nước hay bất kỳ chất lỏng nào, hoặc rửa dưới vòi nước.

Cảnh báo
- Nếu dây điện bị hỏng, bạn phải thay dây điện tại trung tâm bảo hành của Philips, các trung tâm bảo hành do Philips ủy quyền hoặc những nơi có trình độ tương đương để tránh gây nguy hiểm.
- Luôn ngắt thiết bị ra khỏi nguồn điện nếu thiết bị không được giám sát hoặc trước khi lắp ráp, tháo dỡ hay làm vệ sinh thiết bị.
- Không sử dụng thiết bị nếu lưới lọc hoặc nắp bị hỏng dưới mọi hình thức hoặc có những vết nứt có thể nhìn thấy và hãy liên hệ với trung tâm bảo hành gần nhất của Philips.
- Thiết bị này được thiết kế chỉ để dùng trong gia đình. Thiết bị không được thiết kế để sử dụng trong các môi trường như khu vực bếp cho nhân viên trong cửa hàng, văn phòng, trang trại hoặc các môi trường làm việc khác. Thiết bị cũng không được thiết kế để sử dụng bởi khách lưu trú tại khách sạn, nhà nghỉ, loại hình nhà trọ qua đêm có phục vụ ăn sáng và các môi trường cư trú khác.
- Thiết bị này không dành cho người dùng (bao gồm cả trẻ em) có sức khỏe kém, khả năng giác quan hoặc thần kinh suy giảm, hoặc thiếu kinh nghiệm và kiến thức, trừ khi họ được giám sát hoặc hướng dẫn sử dụng thiết bị bởi người có trách nhiệm đảm bảo an toàn cho họ.
- Trẻ em phải được giám sát để đảm bảo rằng chúng không chơi đùa với thiết bị.
- Không nên sử dụng thiết bị nếu dây điện, phích cắm hoặc những thành phần khác bị hỏng.
- Không cho ngón tay hoặc vật lạ vào ống tiếp nguyên liệu khi máy đang hoạt động. Chỉ sử dụng ống ép nguyên liệu cho mục đích này. Ngoài rau, trái cây hoặc ống ép nguyên liệu, không được chèn các vật lạ khác vào ống tiếp nguyên liệu.
- Không chạm vào các lưỡi cắt nhỏ ở đáy lưới lọc. Các lưỡi cắt này rất sắc.
- Luôn đặt và sử dụng thiết bị trên một bề mặt khô ráo, vững chắc và bằng phẳng.
- Để đảm bảo thiết bị đứng chắc chắn, giữ bề mặt có thiết bị ở trên và mặt đáy của thiết bị sạch.
- Không được ăn bã xay hoặc dùng để chế biến thức ăn.
- Kiểm tra xem điện áp ghi trên máy có tương ứng với điện áp nguồn nơi sử dụng trước khi bạn nối máy vào nguồn điện.
- Không để máy hoạt động khi không có người theo dõi.

Chú ý
- Trước khi tháo dỡ thiết bị và trước khi làm sạch, hãy xoay núm điều chỉnh sang vị trí off (tắt) và rút phích cắm ra khỏi ổ cắm điện. Sau đó hạ chốt khóa sang vị trí mở khóa.
- Chỉ hạ chốt khóa sang vị trí mở khóa sau khi đã tắt thiết bị và lưới lọc đã ngừng quay.
- Luôn rút phích cắm điện của máy ra sau khi sử dụng.
- Khi xách thiết bị, không nên cầm thiết bị bằng chốt khóa.
- Luôn kéo hết dây điện ra khỏi vị trí quấn dây điện nguồn trước khi sử dụng.
- Không sử dụng bất kỳ phụ kiện hoặc bộ phận nào mà Philips không đặc biệt khuyên dùng. Nếu bạn sử dụng các phụ kiện hoặc bộ phận không phải của Philips, việc bảo hành sẽ bị mất hiệu lực.
- Phải bảo đảm tất cả các bộ phận được lắp đặt đúng trước khi bật máy.
- Chỉ sử dụng thiết bị khi chốt khóa đang ở vị trí khóa.

Điện từ trường (EMF)

Thiết bị Philips này tuân thủ tất cả các tiêu chuẩn và quy định hiện hành liên quan đến mức phơi nhiễm điện từ trường.

Chức năng ngăn rỉ nước
Sau khi đã chế biến tất cả các thành phần nguyên liệu và dòng nước ép đã ngừng chảy, xoay vòi theo góc khoảng 120° theo chiều kim đồng hồ để kích hoạt chức năng ngăn rỉ nước.

Đặt mua phụ kiện
Để mua phụ kiện hoặc phụ tùng của bạn, hãy truy cập **www.shop.philips.com/service** hoặc liên hệ đại lý Philips tại địa phương bạn. Bạn cũng có thể liên hệ Trung tâm Chăm sóc Khách hàng của Philips tại quốc gia bạn (xem tờ rơi về chế độ bảo hành trên toàn thế giới để biết thông tin liên hệ).

Tái chế
Không vứt thiết bị cùng với chất thải gia đình thông thường khi chấm dứt sử dụng thiết bị. Hãy đem thiết bị đến điểm thu gom chính thức để tái chế. Làm như vậy, bạn sẽ giúp bảo vệ môi trường.

Bảo hành và hỗ trợ
Nếu bạn cần hỗ trợ hay để biết thông tin, vui lòng truy cập **www.philips.com/support** hoặc đọc tờ bảo hành toàn cầu riêng lẻ.