PHILIPS

HR3746

EN	User manual
CS	Příručka pro uživatele
DE	Benutzerhandbuch
FR	Mode d'emploi
HU	Felhasználói kézikönyv
IT	Manuale utente
PL	Instrukcja obsługi
SK	Príručka užívateľa
TR	Kullanım kılavuzu

©2018 Koninklijke Philips N.V.
All rights reserved.

3000 017 90132

1

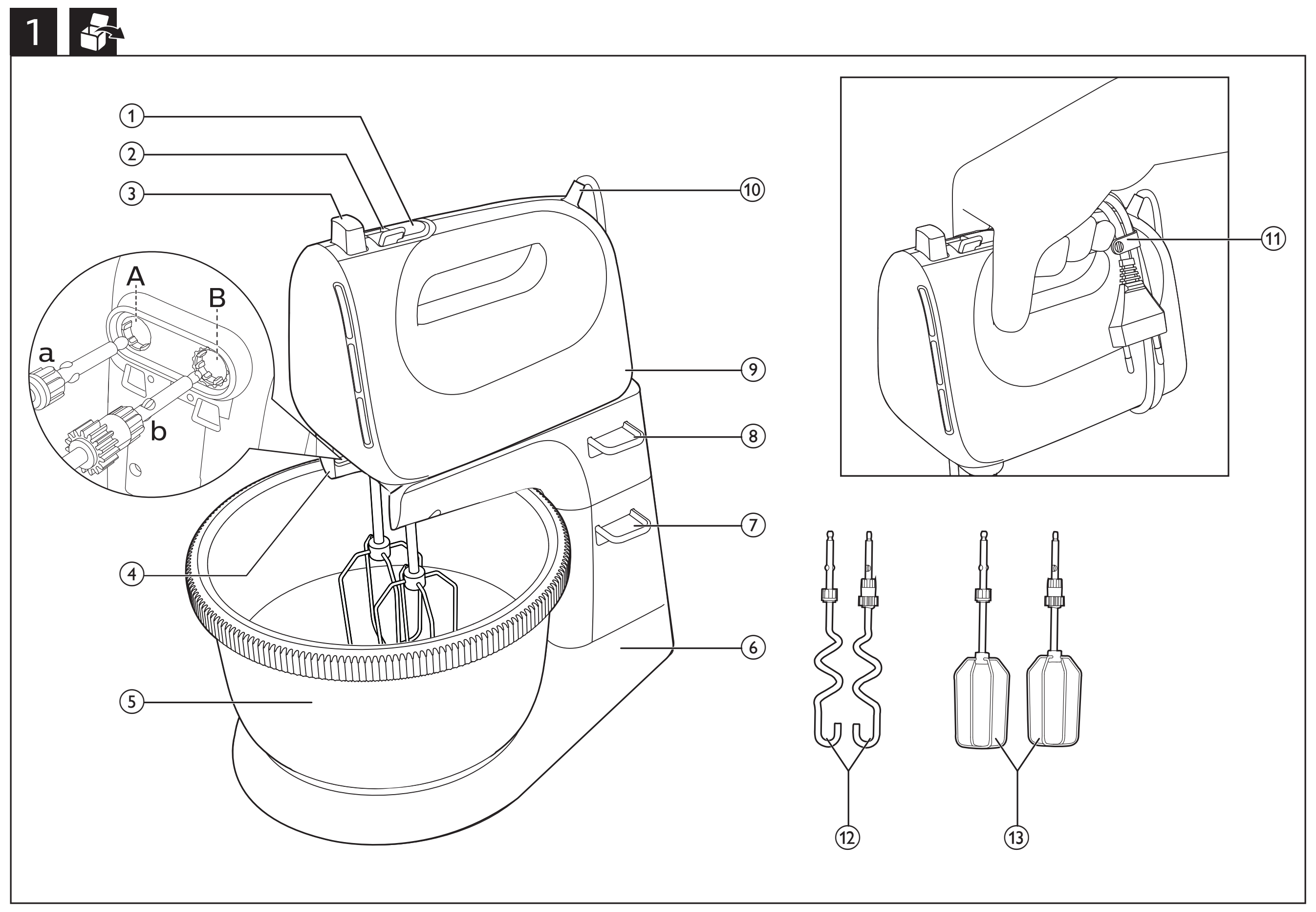

2

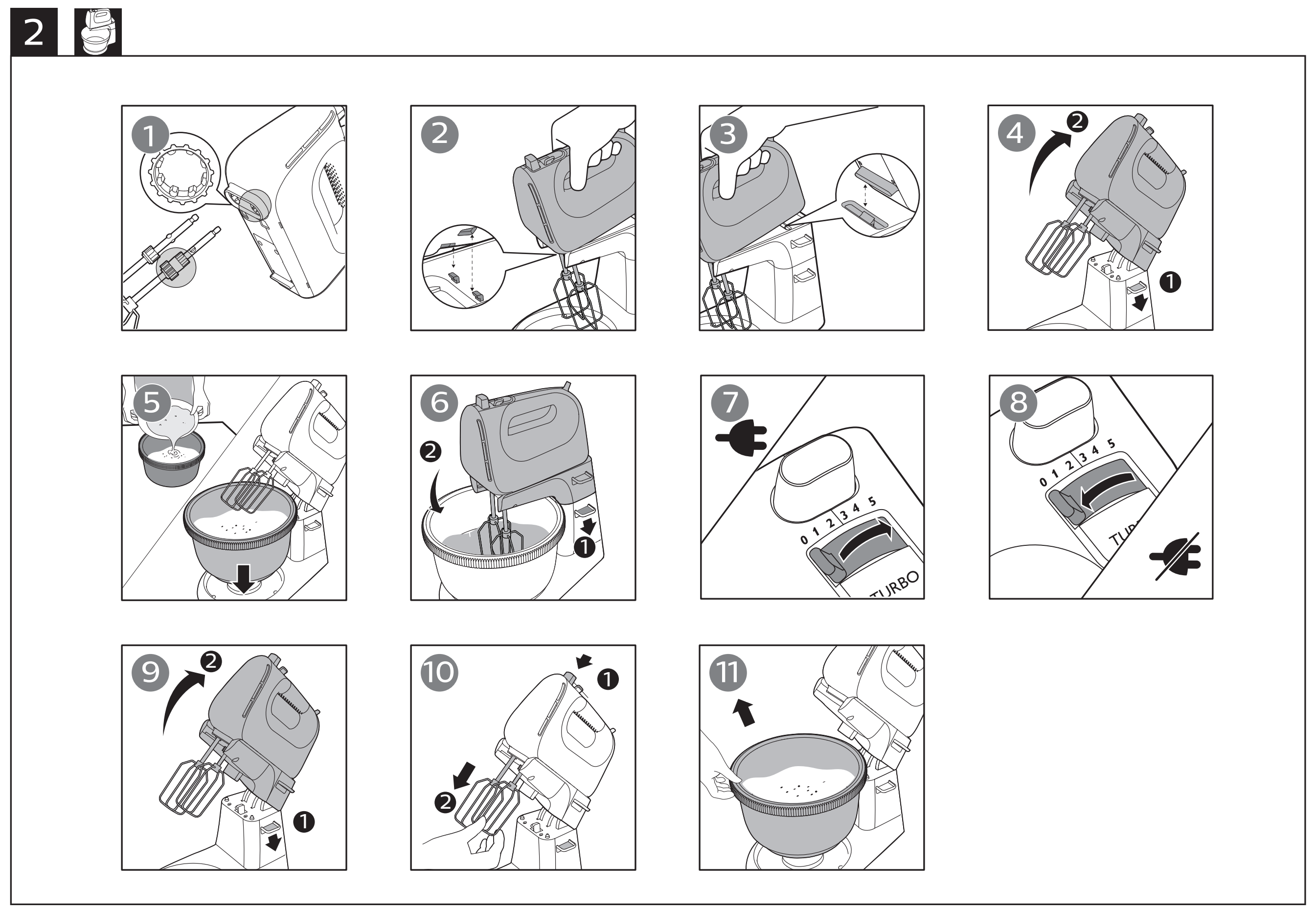

3

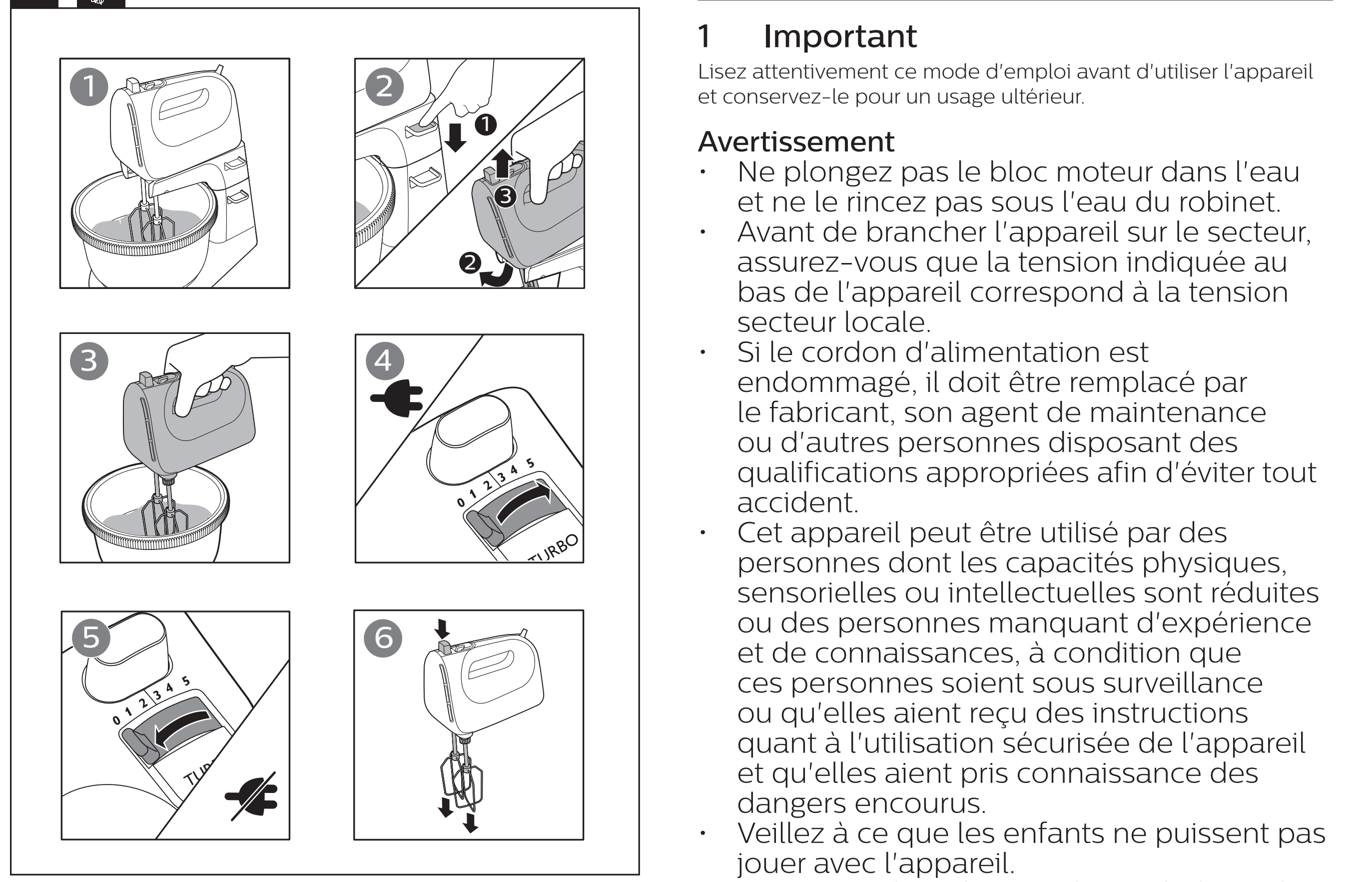

4

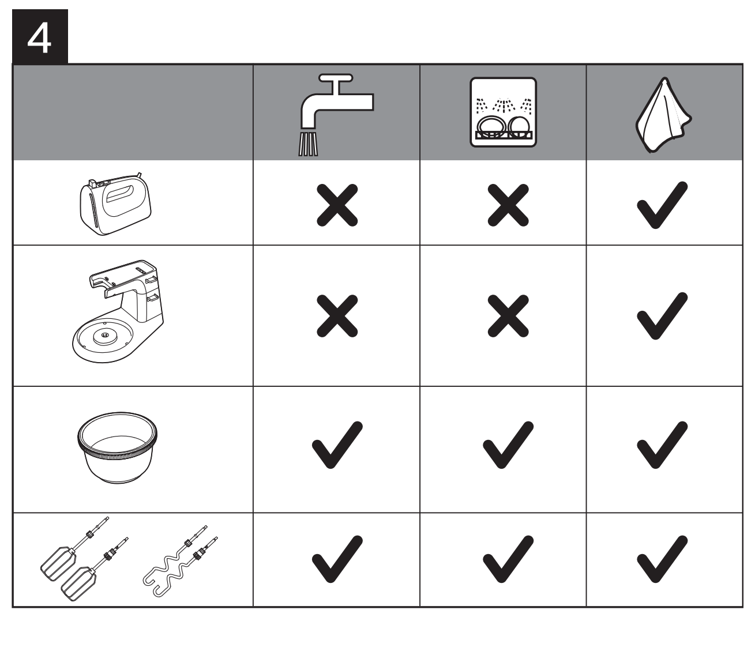

5

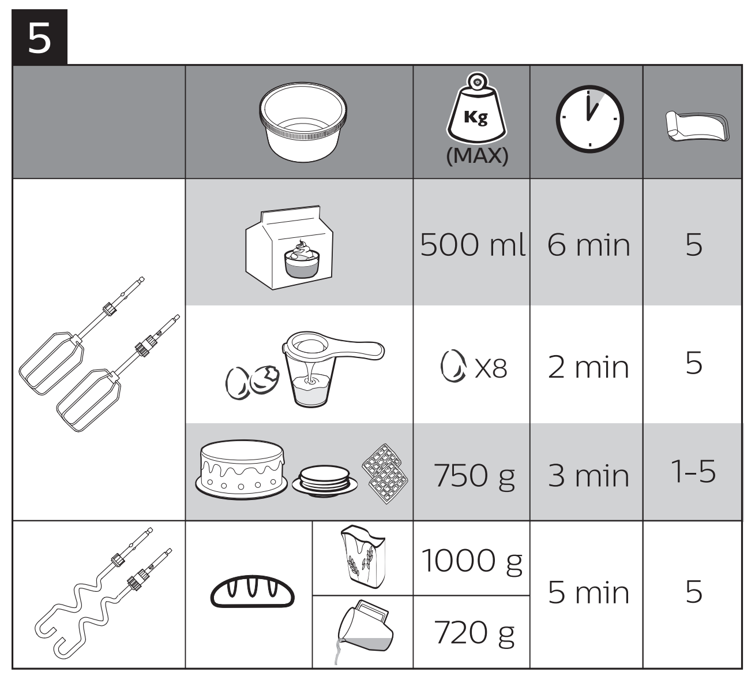
Kg
(MAX)
500 ml
6 min
5
X8
2 min
5
750 g
3 min
1-5
1000 g
720 g
5 min
5

English

1 Important

Read this user manual carefully before you use the appliance, and save the user manual for future reference.

Warning

- Do not immerse the motor unit in water nor rinse it under the tap.
- Before you connect the appliance to the power, make sure that the voltage indicated on the bottom of the appliance corresponds to the local power voltage.
- If the supply cord is damaged, it must be replaced by the manufacturer, its service agent or similarly qualified persons in order to avoid a hazard.
- Appliances can be used by persons with reduced physical, sensory or mental capabilities or lack of experience and knowledge if they have been given supervision or instruction concerning use of the appliance in a safe way and if they understand the hazards involved.
- Children should be supervised to ensure that they do not play with the appliance.
- This appliance shall not be used by children. Keep the appliance and its cord out of reach of children.
- Before you connect the mixer to the mains, insert the beaters into the mixer.
- Before you switch on the appliance, lower the beaters into the ingredients.
- Switch off the appliance and disconnect it from the mains if you leave it unattended and before you assemble, disassemble and clean it and before changing accessories or approaching parts that move in use.
- Do not touch or insert any object on the gears of the mixer stand, especially when the appliance is in use.
- Clean the mixer unit, stand and holder with a moist cloth.

Caution

- Never use any accessories or parts from other manufacturers or that Philips does not specifically recommend. If you use such accessories or parts, your guarantee becomes invalid.
- This appliance is intended for household use only.
- Do not exceed the quantities and processing time indicated in the user manual.
- Do not process more than one batch without interruption. Let the appliance cool down to room temperature before you continue procsessing.

Note
- Noise level = 86 dB [A]

Electromagnetic fields (EMF)

This Philips appliance complies with all standards regarding electromagnetic fields (EMF). If handled properly and according to the instructions in this user manual, the appliance is safe to use based on scientific evidence available today.

Recycling

This symbol means that this product shall not be disposed of with normal household waste (2012/19/EU).

Follow your country's rules for the separate collection of electrical and electronic products. Correct disposal helps prevent negative consequences for the environment and human health.

2 Introduction

Congratulations on your purchase and welcome to Philips! To fully benefit from the support that Philips offers, register your product at www.philips.com/welcome.

3 What's in the box (fig. 1)

① **Turbo button**
- Press and hold to reach the maximum speed

② **Speed control**
- 0 : OFF position
- 1 2 3 4 5 : speed setting

③ **⏏ Eject button**
- Press to release the beaters or dough hooks

④ **Hole for the beaters and dough hooks**
- Hole A: for the beaters and dough hooks with gear a
- Hole B: for the beaters and dough hooks with gear b (of larger size)

⑤ **Driving bowl**
⑥ **Mixer stand**
⑦ **Lever to release the arm of the mixer stand**
⑧ **Lever to release the mixer**
⑨ **Mixer unit**
⑩ **Power cord**
⑪ **Cord clip**
⑫ **Two dough hooks**
⑬ **Two wire beaters**

4 Use the appliance (fig. 2/fig. 3)

Before the first use

Before you use the appliance for the first time, thoroughly clean the parts that come into contact with food.

Wire beaters/Dough hooks

Switch on the mixer. Select a proper speed. To avoid splashing, start mixing at a low speed, and then switch to a higher speed.

Tip

- Beaters are for whipping egg white, cream. It can also be used for mixing cake batter, cookies dough, pancake, waffles, and puff pastries etc.
- Dough hooks are for preparing yeast dough, pasta dough, etc.
- Start with speed 1 to prevent splashing. Then slowly increase the speed.
- For best results, use speed 5 for whipping.
- Use the Turbo button to get quick access to the maximum speed
- Press the spatula against the side of the driving bowl to remove unmixed ingredients in order to obtain a well-mixed mixture .
- You can use the mixer with the stand (fig. 2) or without the stand (fig. 3).
- For small amount recipe, use the mixer without the stand for the best result.
- After processing large quantity ingredients or processing ingredients for a long time, let your mixer cool down for two hours before starting another operation.
- You may need to adjust the amount of liquid to form the dough according to the humidity and temperature condition.

5 Cleaning (fig. 4)

Caution

- Before you clean the appliance or release any accessory, unplug it.

Clean the beaters, dough hooks, and driving bowl, in warm water with some washing-up liquid or in a dishwasher.

6 Storage

1 Wind the power cord round the heel of the appliance.
2 Put the beaters, and dough hooks in the driving bowl.
3 Store the mixer unit, mixer stand, and driving bowl in a dry place away from direct sunlight or other sources of heat.

7 Guarantee and service

If you have a problem, need service, or need information, see www.philips.com/support or contact the Philips Consumer Care Center in your country. The phone number is in the worldwide guarantee leaflet. If there is no Consumer Care Center in your country, go to your local Philips dealer.

Čeština

1 Důležité

Před použitím přístroje si pečlivě přečtěte tuto uživatelskou příručku a uschovejte ji pro budoucí použití.

Varování

- Motorovou jednotku nesmíte nikdy ponořit do vody ani mýt pod tekoucí vodou.
- Než přístroj připojíte do elektrické sítě, přesvědčte se, zda napětí uvedené v dolní části přístroje odpovídá napětí ve vaší elektrické síti.
- Pokud by byl poškozen napájecí kabel, musí jeho výměnu provést výrobce, jeho servisní pracovníci nebo obdobně kvalifikovaní pracovníci, abyste předešli možnému nebezpečí.
- Přístroje mohou používat osoby se sníženými fyzickými, smyslovými nebo duševními schopnostmi nebo nedostatkem zkušeností a znalostí, pokud jsou pod dohledem nebo byly poučeny o bezpečném používání přístroje a rozumí všem rizikům spojeným s používáním přístroje.
- Dohlédněte na to, aby si s přístrojem nehrály děti.
- Přístroj nesmějí používat děti. Přístroj a napájecí kabel udržujte mimo dosah dětí.
- Před zapojením mixéru do síťového napájení zasuňte do mixéru šlehací metly.
- Před zapnutím přístroje ponořte šlehací metly do příslušných ingrediencí.
- Pokud přístroj budete nechávat bez dozoru, budete jej sestavovat, rozebírat a čistit, budete měnit příslušenství nebo manipulovat se součástmi, které se při jeho provozu pohybují, přístroj vypněte a odpojte od elektrické sítě.
- Do ozubeného ústrojí stojanu mixéru nevkládejte žádné předměty ani se jej nedotýkejte, obzvláště když je přístroj v chodu.
- Pomocí navlhčeného hadříku vyčistěte jednotku mixéru, stojan a držák.

Upozornění

- Nikdy nepoužívejte příslušenství nebo díly od jiných výrobců nebo takové, které nebyly doporučeny společností Philips. Použijete-li takové příslušenství nebo díly, pozbývá záruka platnosti.
- Přístroj je určen výhradně pro použití v domácnosti.
- Nikdy nepřekračujte množství a doby zpracování potravin uvedené v uživatelské příručce.
- Nezpracovávejte více než jednu dávku bez přerušení. Než budete pokračovat, nechte přístroj vychladnout na pokojovou teplotu.

Poznámka
- Hladina hluku = 86 dB [A]

Elektromagnetická pole (EMP)

Tento přístroj společnosti Philips odpovídá všem normám týkajícím se elektromagnetických polí (EMP). Pokud je správně používán v souladu s pokyny uvedenými v této uživatelské příručce, je jeho použití podle dosud dostupných vědeckých poznatků bezpečné.

Recyklace

Tento symbol znamená, že výrobek nelze likvidovat s běžným komunálním odpadem (2012/19/EU).

Řiďte se pravidly vaší země pro sběr elektrických a elektronických výrobků. Správnou likvidací pomůžete předejít negativním dopadům na životní prostředí a lidské zdraví

2 Úvod

Společnost Philips Vám gratuluje ke koupi a vítá Vás! Chcete-li plně využívat výhod, které nabízí společnost Philips, zaregistrujte svůj výrobek na webových stránkách www.philips.com/welcome.

3 Obsah balení (obr. 1)

① **Tlačítko turbo**
- Stisknutím a podržením dosáhnete maximální rychlosti

② **Ovládání rychlosti**
- 0 : Poloha VYPNUTO
- 1 2 3 4 5 : nastavení rychlosti

③ **⏏ Uvolňovací tlačítko**
- Stisknutím tlačítka uvolníte šlehací metly nebo hnětací háky.

④ **Otvor pro šlehací metly a hnětací háky**
- Otvor A: pro šlehací metly a hnětací háky s vybavením a
- Otvor B: pro šlehací metly a hnětací háky s vybavením b (větší rozměry)

⑤ **Hnětací mísa**
⑥ **Stojan šlehače**
⑦ **Páčka pro uvolnění ramena stojanu mixéru**
⑧ **Páčka pro uvolnění mixéru**
⑨ **Jednotka mixéru**
⑩ **Napájecí kabel.**
⑪ **Svorka kabelu**
⑫ **Dva hnětací háky**
⑬ **Dvě drátěné šlehací metly**

4 Použití přístroje (obr. 2/obr. 3)

Před prvním použitím

Než přístroj poprvé použijete, důkladně očistěte části, které přichází do styku s jídlem.

Drátěné metly/háky na těsto

Zapněte šlehač. Vyberte adekvátní rychlost. Abyste při míchání nestříkali kolem, začněte mixovat pomaleji a teprve později přepněte na vyšší rychlost.

- Metly jsou určené pro šlehání vaječných bílků a šlehačky. Mohou být též využity při mixování řídkého těsta na koláč, těsta na cukroví, těsta na palačinky, těsta na vafle a křehkého těsta i dalších surovin.
- Hnětací háky jsou určené k přípravě kynutého těsta, těsta na těstoviny atd.
- Začněte rychlostí 1, abyste předešli rozstřikování těsta. Poté rychlost pomalu zvyšujte.
- Nejlepších výsledků šlehání dosáhnete při rychlosti 5.
- Použijte tlačítko turbo, pokud chcete rychle dosáhnout maximální rychlosti
- Abyste dosáhli kvalitně promíchané směsi, přitiskněte stěrku proti boční straně hnětací mísy a oddělte od ní nepromíchané suroviny.
- Můžete použít mixér se stojanem (obr. 2) nebo bez něj (obr. 3).
- Chcete-li dosáhnout nejlepších výsledků, pro recept s malým množstvím použijte mixér bez stojanu.
- Po zpracování velkého množství přísad nebo po jejich dlouhém zpracovávání nechte mixér před spuštěním další operace na dvě hodiny vychladnout.
- Množství tekutin pro přípravu těsta možná budete muset upravit podle vlhkosti a teploty.

5 Čištění (obr. 4)

- Přístroj nejprve vypojte ze zásuvky a teprve poté ho očistěte nebo uvolněte příslušenství.

Metly, hnětací háky a hnětací mísu myjte v teplé vodě s prostředkem na umývání nádobí nebo v myčce nádobí.

6 Ukládání

1 Napájecí kabel obtočte kolem spodní části přístroje.
2 Metly a hnětací háky ukládejte do hnětací mísy.
3 Jednotku mixéru, stojan a hnětací mísu skladujte na suchém místě mimo dosah přímého slunečního světla nebo dalších zdrojů tepla.

7 Záruka a servis

Pokud máte problém, potřebujete servis nebo informace, přejděte na adresu www.philips.com/support nebo kontaktujte zákaznické centrum Philips ve své zemi. Telefonní číslo je uvedeno v letáčku s celosvětovou zárukou. Pokud se ve vaší zemi středisko péče o zákazníky společnosti Philips nenachází, obraťte se na místního prodejce výrobků Philips.

Deutsch

1 Wichtige Hinweise

Lesen Sie diese Bedienungsanleitung vor dem Gebrauch des Geräts aufmerksam durch und bewahren Sie sie für eine spätere Verwendung auf.

Warnung

- Tauchen Sie die Motoreinheit niemals in Wasser. Spülen Sie sie auch nicht unter fließendem Wasser ab.
- Bevor Sie das Gerät an eine Steckdose anschließen, überprüfen Sie, ob die auf der Unterseite des Geräts angegebene Spannung mit der Netzspannung vor Ort übereinstimmt.
- Wenn das Netzkabel beschädigt ist, muss es vom Hersteller, dessen Kundendienst oder einer ähnlich qualifizierten Person ausgetauscht werden, um Gefährdungen zu vermeiden.
- Die Geräte können von Personen mit verringerten physischen, sensorischen oder psychischen Fähigkeiten oder Mangel an Erfahrung und Kenntnis verwendet werden, wenn sie bei der Verwendung beaufsichtigt werden oder Anweisung zum sicheren Gebrauch der Geräte erhalten und die Gefahren verstanden haben.
- Achten Sie darauf, dass Kinder nicht mit dem Gerät spielen.
- Dieses Gerät sollte nicht von Kindern verwendet werden. Halten Sie das Gerät und das Netzkabel außerhalb der Reichweite von Kindern.
- Bevor Sie den Mixer an die Stromversorgung anschließen, setzen Sie die Quirle in den Mixer ein.
- Bevor Sie das Gerät einschalten, senken Sie die Quirle in die Zutaten.
- Schalten Sie das Gerät aus, und trennen Sie es von der Stromversorgung, wenn Sie das Gerät unbeaufsichtigt lassen, bevor Sie es zusammensetzen, auseinandernehmen oder reinigen und bevor Sie Zubehör austauschen oder Teile anfassen, die sich bei Gebrauch bewegen.
- Berühren Sie nicht das Getriebe der Mixerbasis, und setzen Sie keine Objekte in das Getriebe ein, besonders wenn das Gerät in Gebrauch ist.
- Reinigen Sie Mixereinheit, Basis und Griff mit einem feuchten Tuch.

Vorsicht

- Verwenden Sie niemals Zubehör oder Teile, die von Drittherstellern stammen bzw. nicht von Philips empfohlen werden. Wenn Sie diese(s) Zubehör oder Teile verwenden, erlischt Ihre Garantie.
- Dieses Gerät ist nur für den Gebrauch im Haushalt bestimmt.
- Überschreiten Sie nicht die in der Bedienungsanleitung aufgeführten Mengen und Verarbeitungszeiten.
- Verarbeiten Sie nur eine Portion. Lassen Sie das Gerät auf Raumtemperatur abkühlen, bevor Sie mit der Verarbeitung fortfahren.

Hinweis
- Geräuschpegel: Lc = 86 dB [A]

Elektromagnetische Felder

Dieses Philips Gerät erfüllt sämtliche Normen bezüglich elektromagnetischer Felder. Nach aktuellen wissenschaftlichen Erkenntnissen ist das Gerät sicher im Gebrauch, sofern es ordnungsgemäß und entsprechend den Anweisungen in dieser Bedienungsanleitung gehandhabt wird.

Recycling

- Dieses Symbol bedeutet, dass das Produkt nicht mit dem normalen Hausmüll entsorgt werden kann (2012/19/EU).

1. Altgeräte können kostenlos an geeigneten Rücknahmestellen abgegeben werden.
2. Diese werden dort fachgerecht gesammelt oder zur Wiederverwendung vorbereitet. Altgeräte können Schadstoffe enthalten, die der Umwelt und der menschlichen Gesundheit schaden können. Enthaltene Rohstoffe können durch ihre Wiederverwertung einen Beitrag zum Umweltschutz leisten.
3. Die Löschung personenbezogener Daten auf den zu entsorgenden Altgeräten muss vom Endnutzer eigenverantwortlich vorgenommen werden.
4. Hinweise für Verbraucher in Deutschland: Die in Punkt 1 genannte Rückgabe ist gesetzlich vorgeschrieben. Sammel- und Rücknahmestellen in Deutschland: https://www.stiftung-ear.de/

2 Einführung

Herzlichen Glückwunsch zu Ihrem Kauf und willkommen bei Philips! Um das Kundendienstangebot von Philips vollständig nutzen zu können, registrieren Sie Ihr Produkt unter www.philips.com/welcome.

3 Lieferumfang (abb. 1)

① **Turbotaste**
- Gedrückt halten, um die maximale Geschwindigkeit zu erreichen

② **Geschwindigkeitsregler**
- 0 : Position OFF
- 1 2 3 4 5 : Geschwindigkeitsstufe

③ **⏏ Auswerfentaste**
- Drücken, um die Quirle oder Knethaken zu entfernen

④ **Öffnung für Quirle und Knethaken**
- Öffnung A: für Quirle und Knethaken mit Zahnrad a
- Öffnung B: für Quirle und Knethaken mit Zahnrad b (größer)

⑤ **Drehende Schüssel**
⑥ **Mixerbasis**
⑦ **Hebel zur Entriegelung des Arms der Mixerbasis**
⑧ **Hebel, um den Mixer zu entriegeln**
⑨ **Mixereinheit**
⑩ **Netzkabel**
⑪ **Kabelclip**
⑫ **Zwei Knethaken**
⑬ **Zwei Drahtquirle**

4 Verwendung des Geräts (abb. 2/abb. 3)

Vor dem ersten Gebrauch

Bevor Sie das Gerät zum ersten Mal verwenden, reinigen Sie die Teile gründlich, die mit Nahrungsmitteln in Kontakt kommen.

Quirle/Knethaken

Schalten Sie das Gerät ein. Wählen Sie eine passende Geschwindigkeit aus. Um Spritzer zu vermeiden, beginnen Sie mit einer langsamen Geschwindigkeit, und wechseln Sie dann zu einer höheren Geschwindigkeit.

Tipp

- Die Quirle eignen sich zum Schlagen von Eiweiß und Sahne. Sie können auch zum Mixen von Kuchenteig, Keksteig, Pfannkuchen, Waffeln, Blätterteiggebäck usw. verwendet werden.
- Die Knethaken eignen sich zum Zubereiten von Hefeteig, Nudelteig usw.
- Beginnen Sie mit Geschwindigkeitsstufe 1, um Spritzer zu vermeiden. Erhöhen Sie die Geschwindigkeit dann langsam.
- Verwenden Sie für bestmögliche Ergebnisse beim Schlagen Geschwindigkeitsstufe 5.
- Mit der Turbotaste können Sie schnell die maximale Geschwindigkeit erreichen.
- Drücken Sie zum Entfernen nicht vermischter Zutaten mit dem Teigschaber gegen den Rand der drehenden Schüssel, um eine gründlich verrührte Mischung zu erhalten.
- Sie können den Mixer mit (Abb. 2) oder ohne die Basis verwenden (Abb. 3).
- Verwenden Sie bei Rezepten mit kleinen Mengen für beste Ergebnisse den Mixer ohne Ständer.
- Lassen Sie Ihren Mixer nach der Verarbeitung großer Mengen sowie nach einer langen Verarbeitungsdauer 2 Stunden lang abkühlen, bevor Sie ihn erneut verwenden.
- Sie müssen eventuell die Flüssigkeitsmenge anpassen, um den Teig gemäß der Luftfeuchtigkeits- und Temperaturbedingungen zu formen.

5 Reinigung (abb. 4)

Vorsicht

- Bevor Sie das Gerät reinigen oder Zubehörteile entfernen, ziehen Sie den Netzstecker aus der Steckdose.

Reinigen Sie die Quirle, die Knethaken und die drehende Schüssel in warmem Spülwasser oder im Geschirrspüler.

6 Aufbewahrung

1 Wickeln Sie das Netzkabel hinten um das Gerät.
2 Legen Sie die Quirle und die Knethaken in die drehende Schüssel.
3 Bewahren Sie Mixereinheit, Mixerbasis und drehende Schüssel an einem trockenen Ort auf, und halten Sie die Teile von direkter Sonneneinstrahlung oder anderen Wärmequellen fern.

7 Garantie und Kundendienst

Besuchen Sie bei Problemen, für Service oder Informationen www.philips.com/support, oder wenden Sie sich an das Philips Service-Center in Ihrem Land. Die Telefonnummer befindet sich in der Garantieschrift. Sollte es in Ihrem Land kein Service-Center geben, wenden Sie sich bitte an Ihren lokalen Philips Händler.

Français

1 Important

Lisez attentivement ce mode d'emploi avant d'utiliser l'appareil et conservez-le pour un usage ultérieur.

Avertissement

- Ne plongez pas le bloc moteur dans l'eau et ne le rincez pas sous l'eau du robinet.
- Avant de brancher l'appareil sur le secteur, assurez-vous que la tension indiquée au bas de l'appareil correspond à la tension secteur locale.
- Si le cordon d'alimentation est endommagé, il doit être remplacé par le fabricant, son agent de maintenance ou d'autres personnes disposant des qualifications appropriées afin d'éviter tout accident.
- Cet appareil peut être utilisé par des personnes dont les capacités physiques, sensorielles ou intellectuelles sont réduites ou des personnes manquant d'expérience et de connaissances, à condition que ces personnes soient sous surveillance ou qu'elles aient reçu des instructions quant à l'utilisation sécurisée de l'appareil et qu'elles aient pris connaissance des dangers encourus.
- Veillez à ce que les enfants ne puissent pas jouer avec l'appareil.
- Cet appareil ne doit pas être utilisé par des enfants. Tenez l'appareil et le cordon hors de portée des enfants.
- Avant de brancher le batteur sur le secteur, insérez les fouets dans le batteur.
- Avant d'allumer l'appareil, placez les fouets dans les ingrédients.
- Éteignez l'appareil et débranchez-le de la prise secteur si vous ne vous en servez pas et avant de l'assembler, de le désassembler et de le nettoyer, et avant de changer les accessoires ou d'approcher les éléments qui bougent pendant l'utilisation.
- Ne touchez pas les engrenages du support du batteur et n'y insérez aucun objet, surtout lorsque l'appareil est en cours d'utilisation.
- Nettoyez l'unité du batteur et les supports avec un chiffon humide.

Attention

- N'utilisez jamais d'accessoires ou de pièces d'un autre fabricant ou n'ayant pas été spécifiquement recommandés par Philips. L'utilisation de ce type d'accessoires ou de pièces entraîne l'annulation de la garantie.
- Cet appareil est destiné à un usage domestique uniquement.
- Ne dépassez pas les quantités et les temps de préparation indiqués dans le mode d'emploi.
- Ne réalisez pas plusieurs préparations sans interruption. Laissez l'appareil refroidir à température ambiante avant de l'utiliser à nouveau.

Note
- Niveau sonore = 86 dB [A]

Champs électromagnétiques (CEM)

Cet appareil Philips est conforme à toutes les normes relatives aux champs électromagnétiques (CEM). Il répond aux règles de sécurité établies sur la base des connaissances scientifiques actuelles s'il est manipulé correctement et conformément aux instructions de ce mode d'emploi.

Recyclage

Ce symbole signifie que ce produit ne doit pas être mis au rebut avec les ordures ménagères (2012/19/UE).

Respectez les règles en vigueur dans votre pays pour la mise au rebut des produits électriques et électroniques. Une mise au rebut correcte contribue à préserver l'environnement et la santé.

2 Introduction

Félicitations pour votre achat et bienvenue dans l'univers Philips ! Pour profiter pleinement de l'assistance offerte par Philips, enregistrez votre produit à l'adresse www.philips.com/welcome.

3 Contenu de l'emballage (fig. 1)

① **Fonction Turbo**
- Maintenez ce bouton enfoncé pour atteindre la vitesse maximale

② **Contrôle de la vitesse**
- 0 : position d'arrêt
- 1 2 3 4 5 : réglage de vitesse

③ **⏏ Bouton d'éjection**
- Appuyez sur ce bouton pour libérer les fouets ou les crochets de pétrissage

④ **Trou pour les fouets et les crochets de pétrissage**
- Trou A : pour les fouets et les crochets de pétrissage avec engrenage A
- Trou B : pour les fouets et les crochets de pétrissage avec engrenage B (de plus grande taille)

⑤ **Bol à entraînement**
⑥ **Socle de batteur**
⑦ **Levier pour déverrouiller le bras du socle du batteur**
⑧ **Levier pour déverrouiller le batteur**
⑨ **Unité du batteur**
⑩ **Cordon d'alimentation**
⑪ **Cordon à clip**
⑫ **Deux crochets de pétrissage**
⑬ **Paire de fouets métalliques**

4 Utilisation de l'appareil (fig. 2/fig. 3)

Avant la première utilisation

Avant d'utiliser l'appareil pour la première fois, nettoyez soigneusement les parties qui entrent en contact avec la nourriture.

Fouets métalliques/crochets de pétrissage

Mettez le batteur en marche. Sélectionnez une vitesse adéquate. Pour éviter les éclaboussures, commencez à mélanger à faible vitesse, puis passez à une vitesse supérieure.

Conseil

- Les fouets sont conçus pour fouetter de la crème ou monter des blancs en neige. Ils peuvent également être utilisés pour mélanger de la pâte à gâteau, à cookies, à crêpes, à gaufres, feuilletée, etc.
- Les crochets de pétrissage sont conçus pour préparer de la pâte à pain, des pâtes fraîches, etc.
- Commencez par la vitesse 1 pour éviter les éclaboussures. Ensuite, augmentez lentement la vitesse.
- Pour un résultat optimal, utilisez la vitesse 5 pour fouetter.
- Utilisez la fonction Turbo pour atteindre rapidement la vitesse maximale
- Passez la spatule contre les parois du bol à entraînement pour enlever les ingrédients qui n'ont pas été mélangés et obtenir une pâte homogène.
- Vous pouvez utiliser le batteur avec le socle (fig. 2) ou sans (fig. 3).
- Pour une recette aux petites quantités, utilisez le mixeur sans le support pour un résultat optimal.
- Après avoir traité une grande quantité d'ingrédients ou préparé des ingrédients pendant une longue période, laissez refroidir votre mixeur pendant deux heures avant de commencer une autre opération.
- Vous devrez peut-être adapter la quantité de liquide pour former la pâte en fonction des conditions d'humidité et de température.

5 Nettoyage (fig. 4)

Attention

- Avant de nettoyer l'appareil ou de retirer un accessoire, débranchez-le.

Nettoyez les fouets, les crochets de pétrissage et le bol à entraînement à l'eau chaude savonneuse ou au lave-vaisselle.

6 Stockage

1 Enroulez le cordon autour du socle de l'appareil.
2 Mettez les fouets et les crochets de pétrissage dans le bol à entraînement.
3 Rangez l'unité du batteur, le socle du batteur et le bol à entraînement dans un endroit sec à l'abri de la lumière directe du soleil ou d'autres sources de chaleur.

7 Garantie et service

Si vous rencontrez un problème ou souhaitez obtenir des informations supplémentaires ou faire réparer l'appareil, rendez-vous sur le site Web Philips à l'adresse www.philips.com/support ou contactez le Service Consommateurs Philips de votre pays. Vous trouverez le numéro de téléphone dans le dépliant de garantie internationale. S'il n'existe pas de Service Consommateurs dans votre pays, renseignez-vous auprès de votre revendeur Philips.

MAGYAR

1 Fontos tudnivalók

A készülék első használata előtt figyelmesen olvassa el a használati útmutatót, és őrizze meg későbbi használatra.

Figyelem

- Ne merítse a motoregységet vízbe, és ne öblítse le folyó víz alatt.
- Mielőtt csatlakoztatná a készüléket az áramforráshoz, ellenőrizze, hogy a készülék alján feltüntetett feszültségérték azonos-e a helyi feszültséggel.
- Ha a hálózati kábel meghibásodott, a kockázatok elkerülése érdekében a gyártó vagy a gyártó szervizképviselője köteles kicserélni.
- A készülékeket csökkent fizikai, érzékelési vagy szellemi képességekkel rendelkező, és készülékek működtetésében járatlan személyek is használhatják, amennyiben ezt felügyelet mellett teszik, illetve ismerik a készülékek biztonságos működtetésének módját és az azzal járó veszélyeket.
- Vigyázzon, hogy gyermekek ne játsszanak a készülékkel.
- A készüléket gyermekek nem használhatják. A készüléket és a vezetéket tartsa gyermekektől távol.
- A mixer hálózatra csatlakoztatása előtt illessze be a habverőket a készülékbe.
- A készülék bekapcsolása előtt engedje bele a habverőket a hozzávalókba.
- Kapcsolja ki a készüléket és húzza ki a fali aljzatból, ha a készüléket felügyelet nélkül hagyja, összeszerelés, szétszerelés, tisztítás és tartozékcsere közben, valamint amikor a használat közben mozgó részekhez ér.
- Ne érintse meg a mixerállvány fogaskerekeit és ne helyezzen be azok közé semmilyen tárgyat, különösen, amikor a készülék használatban van.
- A mixeregységet, az állványt és a tartót nedves ruhával tisztítsa.

Vigyázat

- Ne használjon más gyártótól származó, vagy a Philips által jóvá nem hagyott tartozékot vagy alkatrészt. Ellenkező esetben a garancia érvényét veszti.
- A készüléket kizárólag háztartási használatra tervezték.
- Ne lépje túl a használati útmutatóban feltüntetett mennyiségeket és használati időt.
- Megszakítás nélkül legfeljebb egy adag elkészítéséhez használja a készüléket. Mielőtt a készüléket újra használná, hagyja lehűlni szobahőmérsékletűre.

Megjegyzés

- Zajszint = 86 dB [A]

Elektromágneses mezők (EMF)

Jelen Philips készülék megfelel az elektromágneses mezőkre (EMF) vonatkozó szabványoknak. Amennyiben a használati útmutatóban foglaltaknak megfelelően üzemeltetik, a tudomány mai állása szerint a készülék biztonságos.

Újrahasznosítás

Ez a szimbólum azt jelenti, hogy a termék nem kezelhető normál háztartási hulladékként (2012/19/EU).

Kövesse az országában érvényes, az elektromos és elektronikus készülékek hulladékkezelésére vonatkozó jogszabályokat. A megfelelő hulladékkezelés segítséget nyújt a környezettel és az emberi egészséggel kapcsolatos negatív következmények megelőzésében.

2 Bevezetés

Köszönjük, hogy Philips terméket vásárolt, és üdvözöljük a Philips világában! A Philips által biztosított teljes körű támogatáshoz regisztrálja termékét a www.philips.com/welcome oldalon.

3 A doboz tartalma (1. ábra)

① **Turbó gomb**
  - Nyomja meg és tartsa lenyomva a maximális sebesség eléréséhez

② **Sebességszabályozó**
  - **0** : OFF (KI) pozíció
  - **1 2 3 4 5** : sebességbeállítás

③ **⏏ Kioldó gomb**
  - A gomb megnyomásával a készülék kiadja a behelyezett habverőket vagy dagasztóhorgokat

④ **Nyílás a habverők és dagasztóhorgok számára**
  - „A" nyílás: az „a" jelű fogaskerékkel rendelkező habverők és dagasztóhorgok számára
  - „B" nyílás: a „b" jelű (nagyobb) fogaskerékkel rendelkező habverők és dagasztóhorgok számára

⑤ **Keverőtál**
⑥ **Mixerállvány**
⑦ **A mixerállvány karjának kioldója**
⑧ **Mixerkioldó kar**
⑨ **Mixeregység**
⑩ **Hálózati tápkábel**
⑪ **Kábelcsipesz**
⑫ **Két dagasztóhorog**
⑬ **Két dróthabverő**

4 A készülék használata (2. ábra/ 3. ábra)

Az első használat előtt

A készülék első használata előtt alaposan tisztítsa meg az élelmiszerrel érintkezésbe kerülő részeket.

Dróthabverők/dagasztóhorgok

Kapcsolja be a mixert. Válassza ki a megfelelő sebességet. A kifröccsenés megakadályozásához alacsony sebességen indítsa el a keverést, majd fokozatosan növelje a sebességet.

Tipp

- A habverők tojásfehérje és hab felverésére szolgálnak. Torta-, sütemény-, palacsinta-, gofri-, és péksüteménytészta, stb. keverésére is használhatók.
- A dagasztóhorgok kelt tészták, dagasztott tészták, stb. készítésére szolgálnak.
- A kifröccsenés elkerülése érdekében kezdje az 1-es sebességgel. Majd fokozatosan növelje a sebességet.
- A legjobb eredmények érdekében a habveréshez használja az 5-ös sebességet.
- A maximális sebesség gyors eléréséhez használja a turbó gombot
- A hatékony keverés érdekében a lapátkát a keverőtál oldalához nyomva távolítsa el a még össze nem kevert hozzávalókat.
- A mixert használhatja az állvánnyal (2. ábra) vagy az állvány nélkül (3. ábra).
- Kis mennyiségű alapanyagot igénylő recept elkészítéséhez használja a mixert állvány nélkül a legjobb eredmény elérése érdekében.
- Nagy mennyiségű alapanyag feldolgozása után, illetve ha hosszabb ideig tart a feldolgozás, hagyja hűlni a mixert két órán keresztül, mielőtt másik műveletet kezd.
- Elképzelhető, hogy a hőmérséklettől és a páratartalomtól függően kell adagolni a megfelelő folyadékmennyiséget a tészta elkészítéséhez.

5 Tisztítás (4. ábra)

Vigyázat

- A készülék megtisztítása előtt vegye ki belőle a tartozékokat és húzza ki a hálózatból.

A habverőket, a dagasztóhorgokat és a keverőtálat mosogatószeres meleg vízben vagy mosogatógépben tisztítsa.

6 Tárolás

1 Tekerje a tápkábelt a készülék talpa köré.
2 Helyezze a habverőket és a dagasztóhorgokat a keverőtálba.
3 A mixeregységet, a mixerállványt és a keverőtálat száraz helyen, közvetlen napsütéstől vagy egyéb hőforrástól védve tárolja.

7 Jótállás és szerviz

Ha probléma merülne fel a készülékkel, vagy tájékoztatásra van szüksége, látogasson el a www.philips.com/support weboldalra, vagy forduljon a helyi Philips vevőszolgálat munkatársaihoz. A telefonszámot megtalálja a világszerte érvényes garancialevélen. Ha országában nem működik ilyen vevőszolgálat, forduljon a Philips helyi termékforgalmazójához.

Italiano

1 Importante

Prima di utilizzare l'apparecchio, leggere attentamente il presente manuale dell'utente e conservarlo per eventuali riferimenti futuri.

Avviso

- Non immergere la base motore nell'acqua e non sciacquarla mai sotto l'acqua corrente.
- Prima di collegare l'apparecchio all'alimentazione, assicurarsi che la tensione indicata sulla base corrisponda alla tensione locale.
- Se il cavo di alimentazione è danneggiato, per evitare rischi deve essere sostituito dal produttore, da un tecnico dell'assistenza o da personale qualificato.
- Gli apparecchi possono essere usati da persone con capacità mentali, fisiche o sensoriali ridotte, prive di esperienza o conoscenze adatte a condizione che tali persone abbiano ricevuto assistenza o formazione per utilizzare l'apparecchio in maniera sicura e capiscano i potenziali pericoli associati a tale uso.
- Adottare le dovute precauzioni per evitare che i bambini giochino con l'apparecchio.
- Questo apparecchio non deve essere usato dai bambini. Tenere l'apparecchio e il cavo di alimentazione fuori dalla portata dei bambini.
- Prima di collegare il mixer all'alimentazione di rete, inserirvi le fruste.
- Prima di accendere l'apparecchio, immergere le fruste negli ingredienti.
- Spegnere l'apparecchio e scollegarlo dall'alimentazione qualora venga lasciato incustodito e prima di montarlo, smontarlo, pulirlo, sostituire gli accessori e avvicinarsi alle parti in movimento.
- Non toccare o inserire alcun oggetto sugli ingranaggi del supporto del mixer, soprattutto quando l'apparecchio è in funzione.
- Pulire l'unità mixer, il supporto e il porta-mixer con un panno umido.

Attenzione

- Non utilizzare mai accessori o parti di altri produttori oppure componenti non consigliati in modo specifico da Philips. In caso di utilizzo di tali accessori o parti, la garanzia si annulla.
- Questo apparecchio è destinato esclusivamente a uso domestico.
- Non superare le dosi e i tempi di lavorazione indicati nel manuale dell'utente.
- Non eseguire più cicli di utilizzo senza interruzione. Lasciare raffreddate l'apparecchio a temperatura ambiente prima di continuare la lavorazione degli ingredienti.

Nota

- Livello di rumorosità = 86 dB [A]

Campi elettromagnetici (EMF)

Questo apparecchio Philips è conforme a tutti gli standard relativi ai campi elettromagnetici (EMF). Se utilizzato in maniera appropriata e secondo quanto riportato nel manuale di istruzioni, l'apparecchio risulta sicuro in conformità alle prove scientifiche disponibili ad oggi.

Riciclaggio

- Questo simbolo indica che il prodotto non può essere smaltito con i normali rifiuti domestici (2012/19/UE).
- Ci sono due situazioni in cui potete restituire gratuitamente il prodotto vecchio a un rivenditore:

1. Quando acquistate un prodotto nuovo, potete restituire un prodotto simile al rivenditore.
2. Se non acquistate un prodotto nuovo, potete restituire prodotti con dimensioni inferiori a 25 cm (lunghezza, altezza e larghezza) ai rivenditori con superficie dedicata alla vendita di prodotti elettrici ed elettronici superiore ai 400 m^2.

- In tutti gli altri casi, attenetevi alle normative di raccolta differenziata dei prodotti elettrici ed elettronici in vigore nel vostro paese: un corretto smaltimento consente di evitare conseguenze negative per l'ambiente e per la salute.

2 Introduzione

Congratulazioni per l'acquisto e benvenuto da Philips! Per usufruire appieno del supporto offerto da Philips, è necessario registrare il prodotto sul sito www.philips.com/welcome.

3 Contenuto della confezione (fig. 1)

① **Pulsante Turbo**
  - Tenere premuto per raggiungere la velocità massima

② **Controllo della velocità**
  - **0** : posizione OFF
  - **1 2 3 4 5** : impostazione velocità

③ **⏏ Pulsante di espulsione**
  - Premere per sganciare le fruste o i ganci per impastare

④ **Foro per fruste e ganci per impastare**
  - Foro A: per fruste e ganci per impastare con attacco a
  - Foro B: per fruste e ganci per impastare con attacco b (di dimensioni più grandi)

⑤ **Recipiente principale**
⑥ **Supporto del mixer**
⑦ **Leva di rilascio del braccio del supporto mixer**
⑧ **Leva di rilascio del mixer**
⑨ **Unità mixer**
⑩ **Cavo alimentazione**
⑪ **Clip per cavo**
⑫ **Due ganci per impastare**
⑬ **Due fruste**

4 Utilizzo dell'apparecchio (fig. 2/fig. 3)

Primo utilizzo

Prima di utilizzare l'apparecchio per la prima volta, pulire con cura le parti che entrano a contatto con gli alimenti.

Fruste/ganci per impastare

Accendete il mixer. Selezionare la giusta velocità. Per evitare schizzi, iniziare a mescolare gli ingredienti a una velocità bassa, per poi aumentarla.

Suggerimento

- Le fruste servono per montare albumi e panna. Possono essere utilizzate anche per mescolare impasti di dolci e biscotti, pancake, cialde, pasta sfoglia e altro.
- I ganci per impastare servono invece per preparare impasti per pane e pizza e simili.
- Per evitare schizzi iniziare con la velocità 1. Quindi, aumentarla lentamente.
- Per risultati ottimali, utilizzare la velocità 5 per montare.
- Utilizzare il pulsante turbo per raggiungere rapidamente la velocità massima
- Passare la spatola sui bordi del recipiente principale per rimuovere i depositi di ingredienti non miscelati e ottenere un composto omogeneo.
- Il mixer può essere utilizzato con il supporto (fig. 2) o senza (fig. 3).
- Per ricette che prevedono quantità ridotte di ingredienti, utilizzate il mixer senza il supporto per ottenere i migliori risultati.
- Dopo la lavorazione di grandi quantità di ingredienti o dopo una lunga lavorazione, lasciare raffreddare il mixer per due ore prima di iniziare un'altra operazione.
- Potrebbe essere necessario regolare la quantità dei liquidi per formare l'impasto tenendo conto delle condizioni di umidità e temperatura.

5 Pulizia (fig. 4)

Attenzione

- Prima di pulire l'apparecchio o di sganciare un accessorio, staccare l'alimentazione.

Lavare le fruste, i ganci per impastare e il recipiente principale in acqua calda aggiungendo un po' di detersivo liquido, oppure riporli direttamente in lavastoviglie.

6 Conservazione

1 Avvolgere il cavo attorno alla base dell'apparecchio.
2 Mettere le fruste e i ganci per impastare nel recipiente principale.
3 Conservare l'unità mixer, il relativo supporto e il recipiente principale in un luogo asciutto lontano dalla luce diretta del sole o da altre fonti di calore.

7 Garanzia e assistenza

In caso di problemi, per assistenza o per informazioni, consultare la pagina Web www.philips.com/support o contattare l'assistenza clienti Philips del proprio paese. Il numero di telefono è nell'opuscolo della garanzia internazionale. Se nel proprio paese non è presente alcun centro di assistenza clienti, rivolgersi al proprio rivenditore Philips.

Polski

1 Ważne

Przed pierwszym użyciem urządzenia zapoznaj się dokładnie z jego instrukcją obsługi i zachowaj ją na wypadek konieczności użycia w przyszłości.

Ostrzeżenie

- Nie zanurzaj części silnikowej w wodzie ani nie opłukuj pod bieżącą wodą.
- Przed podłączeniem urządzenia do zasilania sprawdź, czy napięcie podane na spodzie urządzenia jest zgodne z napięciem w domowej instalacji elektrycznej.
- Jeśli przewód zasilający jest uszkodzony, jego wymiany musi dokonać producent, pracownik serwisu lub odpowiednio wykwalifikowana osoba, tak aby uniknąć ewentualnego niebezpieczeństwa.
- Urządzenia mogą być używane przez osoby z ograniczonymi zdolnościami fizycznymi, sensorycznymi lub umysłowymi, a także nieposiadające wiedzy lub doświadczenia w zakresie użytkowania tego typu urządzeń, pod warunkiem, że będą one nadzorowane lub zostaną poinstruowane na temat korzystania z urządzeń w bezpieczny sposób i zrozumiały wynikające z tego niebezpieczeństwa.
- Nie pozwalaj dzieciom bawić się urządzeniem.
- Urządzenie nie może być używane przez dzieci. Przechowuj urządzenie i przewód poza zasięgiem dzieci.
- Przed podłączeniem miksera do sieci elektrycznej włóż do niego końcówki do ubijania piany.
- Przed włączeniem urządzenia zanurz końcówki do ubijania piany w składnikach.
- Wyłącz urządzenie i odłącz je od sieci elektrycznej, jeśli nie zamierzasz już z niego korzystać, przed rozpoczęciem montażu, demontażu i czyszczenia, a także przed wymianą akcesoriów lub dotykaniem ruchomych części.
- Nie dotykaj mechanizmu znajdującego się w podstawie miksera ani nie wkładaj do niego żadnych przedmiotów, zwłaszcza gdy urządzenie jest w użyciu.
- Umyj mikser, podstawę i uchwyt wilgotną szmatką.

Uwaga

- Nie korzystaj z akcesoriów ani części innych producentów, ani takich, których nie zaleca w wyraźny sposób firma Philips. Wykorzystanie tego typu akcesoriów lub części spowoduje unieważnienie gwarancji.
- Urządzenie jest przeznaczone wyłącznie do użytku domowego.
- Nie przekraczaj ilości składników ani czasów przygotowania podanych w instrukcji obsługi.
- Nie miksuj bez przerwy więcej niż jednej porcji. Przed ponownym użyciem urządzenia zaczekaj na jego schłodzenie.

Uwaga

- Poziom hałasu = 86 dB [A]

Pola elektromagnetyczne (EMF)

Niniejsze urządzenie Philips spełnia wszystkie normy dotyczące pól elektromagnetycznych (EMF). Jeśli użytkownik odpowiednio się z nim obchodzi i używa go zgodnie z zaleceniami zawartymi w instrukcji obsługi, urządzenie jest bezpieczne w użytkowaniu, co potwierdzają wyniki aktualnych badań naukowych.

Recykling

- Symbol przekreślonego kontenera na odpady, oznacza, że produkt podlega selektywnej zbiórce zgodnie z Dyrektywą 2012/19/UE i informuje, że sprzęt po okresie użytkowania, nie może być wyrzucony z innymi odpadami gospodarstwa domowego. Użytkownik ma obowiązek oddać go do podmiotu prowadzącego zbieranie zużytego sprzętu elektrycznego I elektronicznego, tworzącego system zbierania takich odpadów - w tym do odpowiedniego sklepu, lokalnego punktu zbiórki lub jednostki gminnej. Zużyty sprzęt może mieć szkodliwy wpływ na środowisko i zdrowie ludzi z uwagi na potencjalną zawartość niebezpiecznych substancji, mieszanin oraz części składowych. Gospodarstwo domowe spełnia ważną rolę w przyczynianiu się do ponownego użycia i odzysku surowców wtórnych, w tym recyklingu zużytego sprzętu. Na tym etapie kształtuje się postawy, które wpływają na zachowanie wspólnego dobra jakim jest czyste środowisko naturalne.

2 Wprowadzenie

Gratulujemy zakupu i witamy w gronie użytkowników produktów Philips! Aby w pełni skorzystać z obsługi świadczonej przez firmę Philips, należy zarejestrować zakupiony produkt na stronie www.philips.com/welcome.

3 Zawartość opakowania (rys. 1)

① **Przycisk turbo**
  - Naciśnij i przytrzymaj, aby uzyskać maksymalną prędkość

② **Regulacja prędkości**
  - **0** : pozycja wyłączenia
  - **1 2 3 4 5** : ustawienie prędkości

③ **⏏ Przycisk wysuwający**
  - Naciśnij, aby zwolnić końcówki do ubijania piany lub końcówki do wyrabiania ciasta

④ **Otwór do umieszczania końcówek do ubijania piany i końcówek do wyrabiania ciasta**
  - Otwór A: do umieszczania końcówek do ubijania piany i końcówek do wyrabiania ciasta zgodnych z mechanizmem a
  - Otwór B: do umieszczania końcówek do ubijania piany i końcówek do wyrabiania ciasta zgodnych z mechanizmem b (większy rozmiar)

⑤ **Miska obrotowa**
⑥ **Podstawa miksera**
⑦ **Dźwignia do zwalniania ramienia podstawy miksera**
⑧ **Dźwignia do zwalniania miksera**
⑨ **Mikser**
⑩ **Przewód zasilający**
⑪ **Zacisk do przewodu zasilającego**
⑫ **Dwie końcówki do wyrabiania ciasta**
⑬ **Dwie końcówki do ubijania piany**

4 Korzystanie z urządzenia (rys. 2/rys. 3)

Przed pierwszym użyciem

Przed pierwszym użyciem urządzenia dokładnie umyj wszystkie części urządzenia, które stykają się z żywnością.

Końcówki do ubijania piany / końcówki do wyrabiania ciasta

Włącz mikser. Wybierz odpowiednią prędkość. Aby uniknąć rozbryzgiwania składników, należy zacząć miksowanie od małej prędkości i stopniowo ją zwiększać.

Wskazówka

- Końcówki do ubijania piany są przeznaczone do białek i śmietany. Można ich również używać do miksowania masy na ciasto, ciasteczka, naleśniki, gofry, ciasto francuskie itp.
- Końcówki do ubijania ciasta są przeznaczone do przygotowywania ciasta drożdżowego, ciasta na makaron itp.
- Aby uniknąć rozpryskiwania, zacznij od prędkości 1. Następnie powoli zwiększaj prędkość.
- Aby uzyskać najlepsze efekty, najlepiej ubijać z prędkością 5.
- Aby szybko uzyskać dostęp do maksymalnej prędkości, użyj przycisku turbo.
- Aby otrzymać dobrze zmiksowaną masę, dociśnij łopatkę do ścianki miski obrotowej, aby usunąć z niej niezmiksowane składniki.
- Miksera można używać z podstawą (rys. 2) lub bez podstawy (rys. 3).
- W przypadku przygotowywania niewielkich ilości składników użyj miksera bez podstawy, aby uzyskać najlepsze rezultaty.
- Po zakończeniu miksowania dużych ilości składników lub miksowania składników przez długi czas odczekaj dwie godziny, aż mikser ostygnie, zanim rozpoczniesz kolejną czynność.
- Aby wyrobić ciasto o odpowiedniej konsystencji, konieczne może być dostosowanie ilości płynu do wilgotności i temperatury otoczenia.

5 Czyszczenie (rys. 4)

Uwaga

- Przed czyszczeniem urządzenia lub odłączeniem jakichkolwiek akcesoriów wyjmij wtyczkę urządzenia z gniazdka elektrycznego.

Umyj końcówki do ubijania piany, końcówki do wyrabiania ciasta oraz miskę obrotową w ciepłej wodzie z dodatkiem niewielkiej ilości płynu do mycia naczyń lub w zmywarce.

6 Przechowywanie

1 Nawiń przewód zasilający wokół dolnej części urządzenia.
2 Umieść w misce obrotowej końcówki do ubijania piany i końcówki do ubijania ciasta.
3 Przechowuj mikser, podstawę i miskę obrotową w suchym miejscu, nienarażonym na bezpośrednie działanie promieni słonecznych ani innych źródeł ciepła.

7 Gwarancja i serwis

W razie konieczności naprawy oraz w przypadku jakichkolwiek pytań lub problemów przejdź na stronę www.philips.com/support lub skontaktuj się z lokalnym Centrum Obsługi Klienta firmy Philips. Numer telefonu znajduje się w ulotce gwarancyjnej. Jeśli w Twoim kraju nie ma Centrum Obsługi Klienta, zwróć się o pomoc do sprzedawcy produktów firmy Philips.

Slovensky

1 Dôležité informácie

Pred použitím spotrebiča si pozorne prečítajte tento návod na použitie a uschovajte si ho na neskoršie použitie.

Varovanie

- Pohonnú jednotku neponárajte do vody ani ju neoplachujte pod tečúcou vodou.
- Kým spotrebič pripojíte k zdroju napájania, uistite sa, že napätie uvedené na jeho spodnej časti zodpovedá napätiu v miestnej elektrickej sieti.
- Ak je napájací kábel poškodený, musí ho vymeniť výrobca, poskytovateľ servisných služieb výrobcu alebo iná kvalifikovaná osoba, aby sa predišlo nebezpečným situáciám.
- Zariadenia môžu byť používané osobami, ktoré majú obmedzené telesné, zmyslové alebo mentálne schopnosti alebo nemajú dostatok skúseností a znalostí, pokiaľ sú pod dozorom alebo im bolo vysvetlené bezpečné používanie zariadenia a za predpokladu, že rozumejú príslušným rizikám.
- Deti musia byť pod dozorom, aby sa nehrali so zariadením.
- Toto zariadenie nesmú používať deti. Zariadenie a jeho kábel uchovávajte mimo dosahu detí.
- Pred pripojením mixéra k elektrickej sieti doň vložte šľahacie metličky.
- Pred zapnutím zariadenia ponorte šľahacie metličky do surovín.
- Ak nechávate zariadenie bez dozoru, prípadne ak ho skladáte, rozkladáte alebo čistíte a tiež pred výmenou či dotýkaním sa častí zariadenia, ktoré sa počas používania pohybujú, najskôr zariadenie vypnite a odpojte ho od siete.
- Nedotýkajte sa ani neukladajte na ozubené kolieska stojana mixéra žiadne predmety, najmä keď je zariadenie zapnuté.
- Mixér, stojan a nosič očistite navlhčenou tkaninou.

Výstraha

- Nikdy nepoužívajte príslušenstvo ani súčiastky od iných výrobcov ani príslušenstvo, ktoré spoločnosť Philips výslovne neodporučila. Ak takéto príslušenstvo alebo súčiastky použijete, záruka stráca platnosť.
- Toto zariadenie je určené len na domáce použitie.
- Neprekračujte množstvá a časy spracovania uvedené v používateľskej príručke.
- Nespracúvajte viac ako jednu dávku bez prerušenia. Pred ďalším spracovávaním nechajte zariadenie vychladnúť na izbovú teplotu.

Poznámka

- Deklarovaná hodnota emisie hluku je 86 dB(A), čo predstavuje hladinu A akustického výkonu vzhľadom na referenčný akustický výkon 1 pW.

Elektromagnetické polia (EMF)

Tento spotrebič od spoločnosti Philips je v súlade so všetkými normami v spojitosti s elektromagnetickými poľami (EMF). Ak budete zariadenie používať správne a v súlade s pokynmi v tomto návode na použitie, bude jeho použitie bezpečné podľa všetkých v súčasnosti známych vedeckých poznatkov.

Recyklácia

Tento symbol znamená, že tento výrobok sa nesmie likvidovať s bežným komunálnym odpadom (smernica 2012/19/EÚ).

Postupujte podľa predpisov platných vo vašej krajine pre separovaný zber elektrických a elektronických výrobkov. Správna likvidácia pomáha zabrániť negatívnym dopadom na životné prostredie a ľudské zdravie.

2 Úvod

Blahoželáme vám ku kúpe a vítame vás medzi zákazníkmi spoločnosti Philips! Aby ste mohli úplne využívať podporu, ktorú spoločnosť Philips ponúka, zaregistrujte svoj produkt na lokalite www.philips.com/welcome.

3 Obsah balenia (obr. 1)

① **Tlačidlo Turbo**
  - Stlačením a podržaním dosiahnete maximálnu rýchlosť

② **Regulácia rýchlosti**
  - **0** : poloha VYP.
  - **1 2 3 4 5** : nastavenie rýchlosti

③ **⏏ Tlačidlo na uvoľnenie nástavcov**
  - Stlačením uvoľníte nástavce na šľahanie alebo háky na cesto

④ **Otvor pre nástavce na šľahanie a háky na cesto**
  - Otvor A: pre nástavce na šľahanie a háky na cesto s prevodom a
  - Otvor B: pre nástavce na šľahanie a háky na cesto s prevodom b (väčšia veľkosť)

⑤ **Otočná misa**
⑥ **Stojan mixéra**
⑦ **Páka na uvoľnenie ramena stojana mixéra**
⑧ **Páka na uvoľnenie mixéra**
⑨ **Mixér**
⑩ **Sieťový napájací kábel**
⑪ **Úchytka na kábel**
⑫ **Dva háky na cesto**
⑬ **Dve šľahacie metličky**

4 Používanie zariadenia (obr. 2/obr. 3)

Pred prvým použitím

Kým spotrebič použijete po prvýkrát, dôkladne vyčistite súčasti, ktoré prichádzajú do kontaktu s potravinami.

Šľahacie metličky/háky na cesto

Zapnite mixér. Nastavte správnu rýchlosť. Ak chcete zabrániť vyšplechovaniu prísad, začnite mixovať pri nízkej rýchlosti a postupne prechádzajte na vyššiu rýchlosť.

Tip

- Nástavce na šľahanie sú určené na šľahanie vaječných bielkov alebo smotany. Sú tiež vhodné na miešanie liateho cesta, cesta na sušienky, palacinky, wafle, odpaľovaného cesta a podobne.
- Háky na cesto sú určené na prípravu kysnutého cesta, cesta na cestoviny a podobne.
- Šľahať na rýchlosti 1, aby cesto nešpliechalo. Následne pomaly zvyšujte rýchlosť.
- Najlepšie výsledky dosiahnete, ak pri šľahaní použijete rýchlosť 5.
- Ak chcete rýchlo prejsť na maximálnu rýchlosť, použite tlačidlo turbo.
- Ak chcete oddeliť nespracované suroviny prilepené na stenu otočnej misy a dosiahnuť tak dôkladné premiešanie, pritlačte stierku o stenu misy.
- Mixér môžete používať so stojanom (obr. 2) alebo bez neho (obr. 3).
- Pri receptoch s malým objemom surovín dosiahnete najlepšie výsledky bez použitia stojana.
- Po spracovaní veľkého objemu surovín alebo po spracovávaní surovín počas dlhého času nechajte mixér pred ďalším používaním aspoň 2 hodiny vychladnúť.
- Pri miesení cesta môže byť potrebné prispôsobiť množstvo tekutiny podľa danej vlhkosti a teploty.

5 Čistenie (obr. 4)

Výstraha

- Kým začnete spotrebič čistiť alebo odpájať príslušenstvo, odpojte ho od siete.

Nástavce na šľahanie, háky na cesto a otočnú misu umyte v teplej vode s trochou saponátu alebo v umývačke riadu.

6 Odkladanie

1 Kábel naviňte okolo pätky zariadenia.
2 Nadstavce na šľahanie a háky na cesto dajte do otočnej misy.
3 Mixér, stojan mixéra a otočnú misu odložte na suché miesto bez priameho slnečného žiarenia a iných zdrojov tepla.

7 Záruka a servis

Ak sa vyskytne problém, potrebujete servisný zásah alebo doplnkové informácie, navštívte stránku www.philips.com/support alebo sa obráťte na Stredisko starostlivosti o zákazníkov spoločnosti Philips vo vašej krajine. Telefónne číslo nájdete v celosvetovo platnom záručnom liste. Ak sa vo vašej krajine toto stredisko nenachádza, obráťte sa na miestneho predajcu výrobkov Philips.

Türkçe

1 Önemli

Cihazı kullanmadan önce bu kullanım kılavuzunu okuyun ve daha sonra başvurmak üzere saklayın.

Uyarı

- Motor ünitesini asla suya sokmayın ya da musluk altında yıkamayın.
- Cihazı ana şebekeye bağlamadan önce cihazın altında belirtilen gerilimin yerel ana şebeke gerilimine uygun olduğundan emin olun.
- Besleme kablosu hasar görmüşse herhangi bir tehlikenin ortaya çıkmasını önlemek için kablonun üretici, servis temsilcisi veya benzer şekilde yetkilendirilmiş kişiler tarafından değiştirilmesi gerekir.
- Cihazların fiziksel, motor ya da zihinsel becerileri gelişmemiş veya bilgi ve tecrübe açısından eksik kişiler tarafından kullanımı sadece bu kişilerin nezaretinden sorumlu kişilerin bulunması veya bu kişilere güvenli kullanım talimatlarının sağlanması ve olası tehlikelerin anlatılması durumunda mümkündür.
- Küçük çocukların cihazla oynamaları engellenmelidir.
- Bu cihaz çocuklar tarafından kullanılmamalıdır. Cihazı ve kablosunu çocukların erişemeyecekleri yerlerde muhafaza edin.
- Mikseri ana şebekeye bağlamadan önce, çırpıcıları miksere takın.
- Cihazı açmadan önce, çırpıcıları eğerek malzemelere yaklaştırın.
- Cihazı gözetimsiz bırakacağınızda, parçaları birleştirmeden, sökmeden önce ve cihazı temizlemeden, aksesuarlarını değiştirmeden ve hareket halindeki parçalara temas etmeden önce cihazı kapatın ve ana şebekeyle olan bağlantısını kesin.
- Özellikle cihazı kullanılırken, mikser standı çarklarına dokunmayın veya içine herhangi bir nesne yerleştirmeyin.
- Mikser ünitesini, standını ve yuvasını nemli bir bezle temizleyin.

Dikkat

- Başka üreticilere ait olan veya Philips tarafından özellikle tavsiye edilmeyen aksesuar ve parçaları kesinlikle kullanmayın. Bu tür aksesuarlar veya parçalar kullanırsanız garantiniz geçerliliğini yitirir.
- Bu cihaz sadece evde kullanım için tasarlanmıştır.
- Kullanıcı kılavuzunda belirtilen miktarları ve işlem sürelerini aşmayın.
- Birkaç parti malzemeyi ara vermeden arka arkaya işlemeyin. İşleme devam etmek için cihazın oda sıcaklığına dönmesini bekleyin.

Not

- Gürültü düzeyi = 86 dB [A]

Elektromanyetik alanlar (EMF)

Bu Philips cihazı elektromanyetik alanlar (EMF) hakkındaki tüm standartlara uygundur. Usulüne ve bu kullanım kılavuzundaki talimatlara uygun olarak kullanıldığında, bugünün bilimsel bulgularına göre cihazın kullanımı güvenlidir.

Geri dönüşüm

Bu simge, ürünün normal evsel atıklarla birlikte atılmaması gerektiği anlamına gelir (2012/19/EU).

Elektrikli ve elektronik ürünlerin ayrı olarak toplanması ile ilgili ülkenizin kurallarına uyun. Eski ürünlerin doğru şekilde atılması, çevre ve insan sağlığı üzerindeki olumsuz etkileri önlemeye yardımcı olur.

2 Giriş

Ürünü satın aldığınız için teşekkür ederiz; Philips'e hoş geldiniz! Philips tarafından sunulan destekten tam olarak yararlanabilmek için www.philips.com/welcome adresinde ürün kaydınızı yaptırın.

3 Kutunun içindekiler (şek. 1)

① **Turbo düğmesi**
  - Maksimum hıza ulaşmak için basılı tutun

② **Hız kontrolü**
  - **0** : OFF (kapalı) konumda
  - **1 2 3 4 5** : hız ayarı

③ **⏏ Açma düğmesi**
  - Çırpıcıları veya hamur çengellerini çıkarmak için basın

④ **Çırpıcının ve hamur çengellerinin deliği**
  - Delik A: a dişlisine sahip çırpıcı ve hamur çengelleri için
  - Delik B: b dişlisine sahip (daha büyük boy) çırpıcı ve hamur çengelleri için

⑤ **Karıştırma kasesi**
⑥ **Mikser standı**
⑦ **Mikser standı kolunu serbest bırakma kolu**
⑧ **Mikseri serbest bırakma kolu**
⑨ **Mikser ünitesi**
⑩ **Güç kablosu**
⑪ **Kablo klipsi**
⑫ **İki hamur çengeli**
⑬ **İki tel çırpıcı**

4 Cihazın kullanımı (şek. 2/şek. 3)

İlk kullanımdan önce

Cihazı ilk kez kullanmadan önce, yiyecekle temas eden parçaları iyice temizleyin.

Tel çırpıcılar/Hamur çengelleri

Mikseri açın. Uygun bir hız seçin. Malzemelerin sıçramasını önlemek için karıştırmaya düşük bir hızla başlayın, daha sonra hızı artırın.

İpucu

- Çırpıcılar; yumurta beyazı, krema çırpmak içindir. Aynı zamanda kek hamuru, kurabiye hamuru, krep, waffle, milföy hamuru vb. karıştırmak için kullanılabilir.
- Hamur çengelleri maya hamuru, makarna hamuru vb. hazırlamak için kullanılır.
- Sıçramanın önlenmesi için 1 numaralı hız ayarıyla başlayın. Ardından hızı yavaş yavaş artırın.
- En iyi sonuçlar için çırparken 5 numaralı hız ayarını kullanın.
- Maksimum hıza anında ulaşmak için Turbo düğmesini kullanın
- Homojen bir karışım elde etmek için spatulayı karıştırma kasesinin kenarına bastırarak karıştırılmamış malzemeleri ayırın.
- Mikseri standla birlikte (şek. 2) veya stand olmadan (şek. 3).
- Daha az malzeme gerektiren tariflerde en iyi sonucu elde etmek için mikseri stand olmadan kullanın.
- Çok miktarda malzemelerin işlenmesinden veya uzun süreli malzeme işlenmesinden sonra mikserinizi tekrar çalıştırmadan önce 2 saat soğumaya bırakın.
- Nem ve sıcaklık durumuna göre hamuru biçimlendirmek için kullanılacak sıvı miktarını ayarlamanız gerekebilir.

5 Temizleme (şek. 4)

Dikkat

- Cihazı temizlemeden veya aksesuarlarını çıkarmadan önce, fişini elektrik prizinden çıkarın.

Çırpıcıları, hamur çengellerini ve karıştırma kasesini ılık sabunlu su ile veya bulaşık makinesinde yıkayın.

6 Saklama

1 Güç kablosunu cihaz tabanının etrafına dolayın.
2 Çırpıcıları ve hamur çengellerini karıştırma kasesine yerleştirin.
3 Mikser ünitesi, mikser standı ve karıştırma kasesini doğrudan güneş ışığına veya diğer ısı kaynaklarına maruz kalmayacağı kuru bir yerde saklayın.

7 Garanti ve servis

Bir sorun yaşarsanız ya da servise veya bilgiye ihtiyaç duyarsanız www.philips.com/support adresine bakın veya ülkenizdeki Philips Müşteri Merkezi ile iletişim kurun. Gerekli telefon numarası için garanti broşürüne bakın. Ülkenizde Müşteri Merkezi yoksa yerel Philips satıcınıza gidin.