8 Voit poistaa pieniä aineksia (kuten ranskanperunoita) nostamalla korin kattilasta. (Kuva 15)

Kypsennysprosessin jälkeen kattila, kori ja ainekset ovat kuumia. Kattilasta saattaa tulla höyryä sen mukaan, minkä tyyppistä ruokaa Airfryerissa on valmistettu.

9 Tyhjennä kori kulhoon tai lautaselle. (Kuva 16)

Vihje: suurikokoiset tai hauraat ruoka-aineet kannattaa nostaa korista pihdeillä. (Kuva 17)

10 Kun yksi ruokaerä on valmis, Airfryer on heti valmis uuden erän valmistamiseen.

Huomaa: toista vaiheet 1–9, jos haluat valmistaa toisen erän.

Huomaa: jos valmistat toisen erän 30 minuutin kuluessa, ei ole välttämätöntä esilämmittää laitetta uudelleen.

11 Sammuta Airfryer painamalla virtapainiketta.

Pikavalintapainike

Voit ohjelmoida laitteen valmistamaan suosikkiruokaasi tietyllä lämpötilalla ja aika-asetuksella.

Huomaa: Laite muistaa vain yhden lämpötilan ja yhden kypsennysajan.

Suosikkiasetusten määrittäminen:

1 Kytke laite päälle painamalla virtapainiketta. (Kuva 6)

2 Paina esiasetuspainiketa (tähtisymboli). (Kuva 18)

- Näytössä näkyy nykyiset tallennetut asetukset.

3 Aseta oikea lämpötila painamalla lämpötilan säätöpainikkeita. (Kuva 7)

- Tähtisymboli alkaa vilkkua.

4 Aseta oikea aika painamalla ajastimen säätöpainikkeita. (Kuva 12)

5 Paina esiasetuspainiketta (tähtisymboli). (Kuva 18)

- Laitteesta kuuluu merkkiääni, ja tähtisymboli palaa tasaisesti, mikä osoittaa, että asetukset on tallennettu.

Tästä eteenpäin laite muistaa suosikkiasetuksesi. Voit käyttää tallennettuja asetuksia helposti painamalla esiasetuspainiketta. Käynnistä ohjelma painamalla käynnistyspainiketa.

Huomaa: jos haluat muuttaa tallennettuja asetuksia, suorita vaiheet 1–5 uudelleen.

Vinkkejä

- Pienikokoiset ainekset kypsyvät tavallisesti hiukan nopeammin kuin suuremmat.
- Suuri ruokamäärä tarvitsee vain hiukan pidemmän kypsennysajan kuin keskimääräinen määrä, ja pienempi ruokamäärä vain hiukan lyhyemmän.
- Kun kypsennysajasta on kulunut puolet, levitä pienikokoiset ainekset ravistamalla. Tämä parantaa lopputulosta ja auttaa aineksia kypsentymään tasaisesti.
- Saat rapean lopputuloksen lisäämällä raakoihin perunoihin hieman öljyä. Kypsennä ainekset Airfryerissa muutaman minuutin kuluttua siitä, kun olet lisännyt öljyn.
- Älä valmista Airfryerissa erittäin rasvaisia ruokia, kuten makkaroita.
- Airfryerilla voi valmistaa samoja välipaloja kuin uunissa.
- Jos haluat rapeita ranskanperunoita, optimaalinen paistomäärä kerralla on 750 grammaa.
- Käyttämällä valmistaikinaa voit valmistaa täytettyjä välipaloja nopeasti ja helposti. Valmistaikinan kypsennysaika on myös lyhyempi itse valmistettuun taikinaan verrattuna.
- Jos haluat paistaa kakun tai piirakan tai paistaa hauraita tai täytettyjä ruokia, aseta ruoka Airfryeriin kakku- tai uunivuoassa.
- Airfryerilla voi myös lämmittää ruokaa uudelleen. Lämmitä ruokaa 150 °C:ssa 10 minuuttia.

Puhdistaminen

Puhdista laite aina käytön jälkeen. Irrota öljy kattilan pohjasta jokaisen käyttökerran jälkeen savun välttämiseksi.

Airfryer jäähtyy nopeammin, kun avaat lokeron. Anna kattilan jäähtyä ennen kuin poistat sen laitteesta.

Kattilassa, korissa ja laitteen sisäpuolella on tarttumaton pinnoite. Älä käytä puhdistamiseen metallisia keittiövälineitä tai hankaavia puhdistusaineita, koska ne voivat vahingoittaa tarttumatonta pinnoitetta.

Ole varovainen, kun puhdistat paistotilan yläosaa. Varo kuumaa lämmitysvastusta ja metalliosien reunoja.

1 Irrota pistoke pistorasiasta ja anna laitteen jäähtyä.

2 Pyyhi laitteen ulkopuoli kostealla liinalla.

Huomaa: Varmista, että ohjauspaneelin taakse ei jää kosteutta. Kuivaa ohjauspaneeli liinalla puhdistamisen jälkeen.

3 Puhdista kattila ja kori perusteellisesti kuumalla vedellä, astianpesuaineella ja hankaamattomalla sienellä.

Voit irrottaa loput jäämät rasvaa irrottavalla pesuaineella.

Huomaa: kattila ja kori ovat konepestäviä.

Vihje: jos koriin tai kattilan pohjaan on juuttuu likaa, täytä kattila kuumalla vedellä ja lisää joukkoon hiukan astianpesuainetta. Aseta kori kattilaan ja anna niiden liota noin 10 minuuttia.

4 Puhdista laitteen sisäpuoli kuumalla vedellä ja hankaamattomalla sienellä.

5 Irrota loput ruoantähteet lämmitysvastuksesta puhdistusharjalla.

Säilytys

1 Irrota pistoke pistorasiasta ja anna laitteen jäähtyä.

2 Varmista, että kaikki osat ovat puhtaita ja kuivia.

3 Työnnä johto säilytyslokeroon.

Tarvikkeiden tilaaminen

Voit ostaa lisävarusteita ja varaosia osoitteesta **www.shop.philips.com/service** tai Philips-jälleenmyyjältä. Voit myös ottaa yhteyttä Philipsin paikalliseen kuluttajapalvelukeskukseen (katso yhteystiedot kansainvälisestä takuulehtisestä).

Kierrätys

- Tämä merkki tarkoittaa, että tätä tuotetta ei saa hävittää tavallisen kotitalousjätteen mukana (2012/19/EU).
- Noudata maasi sähkö- ja elektroniikkalaitteiden erillistä keräystä koskevia sääntöjä. Asianmukainen hävittäminen auttaa ehkäisemään ympäristölle ja ihmisille mahdollisesti koituvia haittavaikutuksia.

Takuu ja tuki

Jos haluat tukea tai lisätietoja, käy Philipsin verkkosivuilla osoitteessa **www.philips.com/support** tai lue erillinen kansainvälinen takuulehtinen.

Vianmääritys

Tähän osaan on koottu tavallisimmat laitteen käytössä ilmenevät ongelmat. Ellet löydä ongelmaasi ratkaisua seuraavista tiedoista, lue osoitteesta www.philips.com/support vastauksia usein kysyttyihin kysymyksiin tai ota yhteyttä oman maasi kuluttajapalvelukeskukseen.

Ongelma	Mahdollinen syy	Ratkaisu
Laite ei toimi.	Laitetta ei ole liitetty verkkovirtaan.	Työnnä pistoke maadoitettuun pistorasiaan.
	Laite ei käynnisty.	Kytke laite päälle painamalla virtapainiketta.
Laitteella valmistettu ruoka ei ole kypsää.	Valittu lämpötila on liian alhainen.	Aseta haluttu lämpötila painamalla lämpötilan lisäyspainiketta (katso luvun Käyttö osa Asetukset).
	Kypsennysaika on liian lyhyt.	Aseta haluttu kypsennysaika painamalla ajastimen lisäyspainiketta (katso luvun Käyttö osa Asetukset).
	Korissa on liian paljon ruokaa.	Aseta ruoka koriin pienempinä erinä. Pienemmät erät kypsyvät tasaisemmin. Täytä enintään MAX-merkkiin asti. Älä ylitä taulukkoon merkittyä määrää.
Laite kypsentää ainekset tasaisesti.	Tiettyjä ruokia on ravistettava kypsennysajan puolivälissä.	Ruokia, jotka ovat päällekkäin tai ristikkäin (kuten ranskanperunat), on ravisteltava keittoajan puolivälissä. Katso luvun Käyttö osa Asetukset.
Paistetut välipalat eivät ole rapeita, kun otan ne laitteesta.	Valmistit välipalaa, joka on uppopaistettava.	Saat rapeamman tuloksen käyttämällä uunissa valmistettavia välipaloja tai levittämällä välipalojen päälle kevyesti öljyä.
Lokeroa ei voi työntää laitteeseen kunnolla.	Korissa on liian paljon aineksia.	Täytä kori enintään MAX-merkkiin asti.
	Kattilaa ja koria ei ole asetettu oikein.	Varmista, että kattila ja kori on asetettu oikein.
Laitteesta tulee valkoista savua.	Valmistettava ruoka on rasvaista.	Kun paistat laitteella rasvaista ruokaa, kattilaan valuu paljon öljyä. Öljystä muodostuu valkoista savua, ja kattila saattaa kuumentua tavallista enemmän. Tämä ei vaikuta laitteeseen eikä lopputulokseen.
	Kattilassa on vielä öljyä edellisestä paistokerrasta.	Valkoinen savu johtuu rasvan kuumenemisesta kattilassa. Puhdista kattila huolellisesti jokaisen käyttökerran jälkeen.
Laite paistaa tuoreesta perunasta valmistetut ranskanperunat epätasaisesti.	Et liottanut perunatankoja kunnolla ennen niiden paistamista.	Liota perunatankoja kulhossa ainakin 30 minuuttia, nosta ne pois ja kuivaa talouspaperilla.
	Et käyttänyt oikeanlaista perunalajiketta.	Varmista, että käytät tuoreita ja lajikkeeltaan kiinteitä perunoita.
Tuoreesta perunasta valmistetut ranskanperunat eivät ole rapeita, kun otan ne laitteesta.	Ranskanperunoiden rapeus määräytyy ranskanperunoissa olevan öljyn ja veden määrän mukaan.	Varmista, että kuivaat perunatangot kunnolla, ennen kuin lisäät öljyn. Leikkaa perunatangot pienemmiksi ja lisää hieman öljyä, niin saat rapeamman lopputuloksen.
Näytössä on teksti Er (Virhe).	Virhe.	Anna Philipsin valtuuttaman huoltoliikkeen tarkastaa laite.
Ajan ja lämpötilan ilmaisimet muuttuvat automaattisesti, vaikka en paina painikkeita.	Ohjauspaneelin pinnalla on kosteutta.	Muista kuivata ohjauspaneeli liinalla puhdistamisen jälkeen.

NORSK

Introduksjon

Gratulerer med kjøpet og velkommen til Philips. Hvis du vil ha fullt utbytte av støtten som Philips tilbyr, kan du registrere produktet på www.Philips.com/welcome.
Med din nye Airfryer kan du tilberede favorittingrediensene dine og snacks på en sunnere måte.
Airfryer bruker varmluft i kombinasjon med høyhastighetssirkulasjon (Rapid Air) og en grill på toppen, slik at du kan tilberede en rekke smakfulle retter på en sunn, rask og enkel måte. Ingrediensene varmes opp fra alle retninger samtidig, og du trenger ikke tilsette olje for de fleste ingredienser.
Hvis du vil få mer inspirasjon fra oppskrifter og mer informasjon om Airfryer, kan du gå til www.philips.com/kitchen.

Generell beskrivelse (fig. 1)

1 Kurv
2 MAX-merke
3 Kurvhåndtak
4 Panne
5 Kontrollpanel
- A Av/på-knapp
- B Start/pause-knapp
- C Forhåndsinnstillingsknapp
- D Temperatur opp- og ned-knapper
- E Tids-/temperaturindikator
- F Tid opp- og ned-knapper

6 Skuff
7 Luftuttak
8 Luftinntak
9 Ekstra stort stekebrett (bare HD9247)
10 Ekstra stor grillpanne (bare HD9248)
11 Ekstra stort snackslokk (bare HD9249)

Viktig

Les denne brukerveiledningen nøye før du bruker apparatet, og ta vare på den for senere referanse.

Fare

- Ytterbeholderen, som inneholder elektriske deler og varmeelementene, må aldri senkes ned i vann og heller ikke skylles under springen.
- Ikke la vann eller annen væske komme inn i apparatet, da dette kan føre til elektrisk støt.
- Ingrediensene som skal stekes, må alltid plasseres i kurven. Dette er for å hindre at de kommer i kontakt med varmeelementene.
- Ikke dekk til åpningene for innluft og utluft mens apparatet er i gang.
- Ikke fyll pannen med olje, da dette kan føre til brannfare.
- Rør aldri innsiden av apparatet mens det er i gang.

Advarsel

- Før du kobler til apparatet, må du kontrollere at spenningen som er angitt på apparatet, stemmer overens med nettspenningen.
- Du må ikke bruke apparatet hvis støpselet, ledningen eller selve apparatet er ødelagt.
- Hvis ledningen er ødelagt, må den alltid skiftes ut av Philips, et servicesenter som er godkjent av Philips, eller lignende kvalifisert personell, slik at man unngår farlige situasjoner.
- Dette apparatet er ikke tiltenkt bruk av personer (inkludert barn) som har nedsatt sanseevne eller fysisk eller psykisk funksjonsevne, eller personer som ikke har erfaring eller kunnskap, unntatt hvis de får tilsyn eller instruksjoner om bruk av apparatet av en person som er ansvarlig for sikkerheten.
- Oppbevar apparatet og nettledningen utilgjengelig for barn.
- Hold strømledningen unna varme overflater.
- Ikke sett støpselet til apparatet inn i stikkontakten eller bruk kontrollpanelet med våte hender.
- Bruk kun jordet stikkontakt til dette apparatet. Pass alltid på at støpselet er satt ordentlig inn i stikkontakten.
- Dette apparatet er ikke beregnet på bruk med en ekstern timer eller et separat fjernkontrollsystem.
- Ikke plasser apparatet på eller nær brennbart materiale slik som duker eller gardiner.
- Ikke plasser apparatet inntil en vegg eller andre apparater. La det være minst 10 cm ledig plass bak, på begge sider av og over apparatet. Ikke plasser gjenstander oppå apparatet.
- Ikke bruk apparatet til noe annet formål enn det som beskrives i denne veiledningen.
- Ikke la apparatet være i bruk uten tilsyn.
- Varm damp slippes ut gjennom luftuttakene når apparatet er i bruk. Hold hender og ansikt på trygg avstand fra dampen og luftuttakene. Du må også passe deg for varm damp og luft når du trekker pannen ut av apparatet.
- De tilgjengelige overflatene kan bli varme under bruk (fig. 2).
- Du må trekke ut stikkontakten umiddelbart hvis du ser svart røyk komme ut av apparatet. Vent til røyken forsvinner før du trekker pannen ut av apparatet.
- Hele pannen blir varm når den brukes i Airfryer. La pannen avkjøles før du håndterer den.
- Sjekk at varmeelementet og området rundt er rent og uten matrester hver gang du skal bruke enheten. Slik kan du sikre at den fungerer uten problemer.

Forsiktig

- Sett apparatet på et flatt, jevnt og stabilt underlag.
- Dette apparatet er kun beregnet på normal husholdningsbruk. Det er ikke beregnet på bruk i kjøkken for ansatte i butikker, på kontorer, på gårder eller andre arbeidsmiljøer. Det er heller ikke beregnet på bruk av gjester på hoteller, moteller eller andre overnattingssteder.
- Hvis apparatet brukes feil eller på en måte som tilsvarer profesjonell bruk, eller hvis bruksanvisningen ikke følges, blir garantien ugyldig, og Philips påtar seg da ikke noe ansvar for eventuelle skader.
- Ta alltid med apparatet til et autorisert Philips-servicesenter for undersøkelse eller reparasjon. Ikke prøv å reparere apparatet selv. Dette vil føre til at garantien blir ugyldig.
- Koble alltid fra apparatet etter bruk.
- La apparatet avkjøles i ca. 30 minutter før du håndterer eller rengjør det.
- Kontroller at ingrediensene som tilberedes i apparatet, får en gyllen farge i stedet for mørk eller brun. Fjern brente matrester. Ikke stek ferske poteter ved høyere temperaturer enn 180 °C (for å minimere dannelsen av akrylamid).

Automatisk avslåing

Dette apparatet er utstyrt med automatisk avslåing. Hvis du ikke trykker på noen knapper i løpet av 30 minutter, slår apparatet seg automatisk av. Hvis du vil slå av apparatet manuelt, kan du trykke på av/på-knappen.

Elektromagnetiske felt (EMF)

Dette Philipsapparatet overholder alle aktuelle standarder og forskrifter for eksponering for elektromagnetiske felt.

Før bruk første gang

1 Fjern all emballasjen.

2 Åpne skuffen ved å dra i håndtaket (fig. 3).

3 Ta ut kurven ved å løfte i håndtaket (1). For å ta ut pannen vipper du den bakover og løfter den av rillene (2) (fig. 4).

4 Rengjør kurven og pannen grundig med varmt vann, litt oppvaskmiddel og en svamp uten skureeffekt.

Merk: Du kan også vaske disse delene i oppvaskmaskinen.

5 Tørk av innsiden og utsiden av apparatet med en fuktig klut.

6 Plasser pannen i skuffen (1), og legg kurven i pannen (2) (fig. 5).

7 Skyv skuffen tilbake i Airfryer ved hjelp av håndtaket.

Merk: Apparatet kan avgi røyk når du bruker det for første gang. Dette er normalt.

Før bruk

1 Plasser apparatet på en stabil, vannrett og jevn overflate.

Ikke plasser apparatet på overflater som ikke tåler varme.

Ikke plasser apparatet i nærheten av eller under objekter som kan bli skadet av damp, for eksempel vegger og skap.

Merk: Plasser apparatet på benken på en slik måte at skuffen kan åpnes helt.

2 Trekk nettledningen ut fra oppbevaringsrommet bak på apparatet.

Airfryer fungerer med varmluft. Ikke fyll pannen med olje, frityrfett eller annen væske.

Ikke plasser noe oppå apparatet. Dette forstyrrer luftstrømmen og påvirker resultatet av varmluftsstekingen.

Bruke apparatet

Med Airfryer kan du tilberede en rekke ulike ingredienser.
Du kan gjøre deg kjent med apparatet ved hjelp av det medfølgende oppskriftsheftet. Du finner flere oppskrifter på www.philips.com/kitchen.

Forvarming

1 Sett støpselet i en jordet stikkontakt.

2 Trykk på av/på-knappen for å slå på apparatet (fig. 6).

- Displayet viser sist valgte temperatur.

3 Trykk på temperatur opp- eller ned-knappene for å angi ønsket temperatur. Se avsnittet Innstillinger i dette kapittelet for å finne riktig temperatur (fig. 7).

Tips: Hold opp- eller ned-knappene nede lenger for å få temperaturen til å gå raskere fremover eller bakover.

Merk: Hvis du ikke vil forvarme, men vil begynne å steke umiddelbart, kan du hoppe over trinn 4 og følge instruksjonene i avsnittet Varmluftssteking i dette kapittelet.

4 Trykk på start/pause-knappen (fig. 8).

- Apparatet begynner å varme opp.
- Angitt temperatur blinker til den angitte temperaturen er nådd. Deretter piper apparatet, og den angitte temperaturen vises kontinuerlig. Apparatet slutter å pipe hvis du anga ønsket steketid (se trinn 4 i avsnittet Varmluftssteking).

Merk: Du kan også starte forvarmingsprosessen manuelt ved å stille inn temperaturen, og deretter trykke på tid ned-knappen til - - vises (fig. 9).

Varmluftssteking

1 Åpne skuffen ved å dra i håndtaket (fig. 3).

2 Legg ingrediensene i kurven (fig. 10).

Merk: Du må aldri fylle kurven over MAX-merket eller overgå mengden som angis i tabellen (se avsnittet Innstillinger i dette kapittelet), da dette kan påvirke kvaliteten på sluttresultatet.

3 Skyv skuffen tilbake i Airfryer ved hjelp av håndtaket (fig. 11).

Bruk aldri pannen uten kurven. Hvis du varmer opp apparatet uten kurven, må du bruke grytekluter for å åpne skuffen. Kantene og innsiden av skuffen blir svært varme.

Forsiktig: Ikke berør pannen under bruk og en stund etter, siden den blir svært varm.

4 Trykk på tid opp- og ned-knappene for å stille inn timeren til riktig steketid. Se avsnittet Innstillinger i dette kapittelet for å finne riktig steketid (fig. 12).

Tips: Hold tid opp- eller ned-knappene nede lenger for å få timeren til å gå raskere fremover eller bakover.

Merk: Hvis du ikke har forvarmet apparatet, legger du tre minutter til steketiden.

Merk: Hvis du ikke angir ønsket steketid i løpet av fem minutter, slår apparatet seg av automatisk av sikkerhetshensyn.

5 Trykk på start/pause-knappen for å starte stekeprosessen (fig. 13).

- I displayet starter nedtellingen av angitt steketid.
- Overflødig olje fra ingrediensene samles opp nederst i pannen.

6 Når apparatet begynner å pipe, har angitt steketid utløpt.

Merk: Du kan også stoppe stekeprosessen manuelt. For å gjøre dette trykker du på start/pause-knappen (fig. 8).

7 Åpne skuffen ved å dra i håndtaket, og sjekk om ingrediensene er klare (fig. 14).

Hvis ingrediensene ikke er klare ennå, skyver du bare skuffen tilbake i Airfryer ved hjelp av håndtaket, og legger noen ekstra minutter til den angitte tiden.

8 For å ta ut små ingredienser (f.eks. pommes frites) må du løfte kurven ut av pannen ved hjelp av håndtaket (fig. 15).

Etter stekeprosessen er pannen, kurven og ingrediensene varme. Det kan komme damp fra pannen, avhengig av typen ingredienser du har i Airfryer.

9 Tøm kurven ut i en skål eller på en tallerken (fig. 16).

Tips: Ved fjerning av store eller skjøre ingredienser bør du bruke en klype for å løfte ingrediensene ut av kurven (fig. 17).

10 Når en omgang med ingredienser er klar, er Airfryer umiddelbart klar til tilberedning av en ny omgang.

Merk: Gjenta trinn 1 til 9 hvis du ønsker å tilberede en omgang til.

Merk: Hvis du lager en ny omgang innen 30 minutter, er det ikke nødvendig å forvarme apparatet igjen.

11 Trykk på av/på-knappen for å slå av Airfryer.

Forhåndsinnstillingsknapp

Du kan programmere apparatet til å tilberede favorittingrediensene dine ved en bestemt temperatur i en bestemt tidslengde.

Merk: Apparatet kan bare lagre én temperatur og én steketid.

Slik stiller du inn dine favorittinnstillinger:

1 Trykk på av/på-knappen for å slå på apparatet (fig. 6).

2 Trykk på forhåndsinnstillingsknappen (stjernesymbol) (fig. 18).

- Displayet viser gjeldende innstillinger som er lagret.

3 Trykk på temperatur opp- eller ned-knappene for å angi ønsket temperatur (fig. 7).

- Stjernesymbolet begynner å blinke.

4 Trykk på tid opp- eller ned-knappene for å angi ønsket tid (fig. 12).

5 Trykk på forhåndsinnstillingsknappen (stjernesymbol) (fig. 18).

- Du hører et pip, og stjernesymbolet lyser kontinuerlig for å vise at innstillingene er lagret.

Fra nå av memorerer apparatet favorittinnstillingene dine. Bare trykk på forhåndsinnstillingsknappen for å hente de lagrede innstillingene. Trykk på start/pause-knappen for å starte programmet.

Merk: Hvis du vil endre innstillingene som er lagret, er det bare å gjenta trinn 1 til 5 igjen.

Tips

- Mindre ingredienser trenger vanligvis litt kortere steketid enn større ingredienser.
- En større mengde ingredienser trenger kun litt lengre steketid, og en mindre mengde ingredienser krever kun litt kortere steketid.
- Rist små ingredienser halvveis i steketiden for å fordele dem. Dette gir et bedre sluttresultat og hjelper til med å hindre ujevnt stekte ingredienser.
- Tilsett litt olje til ferske poteter for et sprøstekt resultat. Stek ingrediensene i Airfryer innen noen minutter etter at du har tilsatt oljen.
- Ikke tilbered svært fete ingredienser, for eksempel pølser, i Airfryer.
- Snacks som kan tilberedes i stekeovnen, kan også tilberedes i Airfryer.
- Den optimale mengden for tilberedning av sprø pommes frites er 750 gram.
- Bruk ferdig deig til å tilberede fylte snacks raskt og enkelt. Ferdig deig trenger også kortere steketid enn hjemmelaget deig.
- Plasser et stekebrett eller en ildfast form i Airfryer-kurven hvis du ønsker å bake en kake eller quiche, eller hvis du vil steke skjøre ingredienser eller ingredienser med fyll.
- Du kan også bruke Airfryer til å varme ingredienser opp igjen. For å varme ingredienser opp igjen stiller du temperaturen på 150 °C i opptil 10 minutter.

Rengjøring

Rengjør alltid apparatet etter bruk. Fjern olje fra bunnen av pannen etter hver stekeprosess for å unngå røykutvikling.

Åpne skuffen for å la Airfryer avkjøles raskere. La pannen avkjøles før du fjerner den fra apparatet.

Pannen, kurven og innsiden av apparatet har et klebefritt belegg. Ikke bruk kjøkkenredskaper i metall eller skuremidler til å rengjøre dem. Det kan føre til skade på belegget.

Vær forsiktig når du rengjør det øvre området av stekekammeret: varmt varmeelement, metallkanter.

1 Trekk støpselet ut av stikkontakten, og la apparatet avkjøles.

2 Tørk av utsiden av apparatet med en fuktig klut.

Merk: Kontroller at ingen fuktighet ligger igjen på kontrollpanelet. Tørk kontrollpanelet med en klut når du har rengjort det.

3 Rengjør pannen og kurven med varmt vann, litt oppvaskmiddel og en svamp uten skureeffekt.

Du kan bruke et avfettingsmiddel for å fjerne gjenværende matrester.

Merk: Pannen og kurven kan vaskes i oppvaskmaskin.

Tips: Hvis matrester har klebet seg til kurven eller bunnen av pannen, fyller du pannen med varmt vann og litt oppvaskmiddel. Legg kurven i pannen, og la pannen og kurven ligge i bløt i ca. 10 minutter.

4 Rengjør innsiden av apparatet med varmt vann og en svamp uten skureeffekt.

5 Rengjør varmeelementet med en rengjøringsbørste for å fjerne eventuelle matrester.

Lagring

1 Koble fra apparatet, og la det avkjøles.

2 Kontroller at alle delene er rene og tørre.

3 Legg sammen ledningen i oppbevaringsrommet for ledningen.

Bestille tilbehør

Du kan kjøpe tilbehør eller reservedeler på **www.shop.philips.com/service** eller ved å gå til en Philips-forhandler. Du kan også kontakte Philips forbrukerstøtte i landet der du bor (du finner kontaktinformasjon i garantiheftet).

Gjenvinning

- Dette symbolet betyr at produktet ikke må avhendes som vanlig restavfall (2012/19/EU).
- Følg nasjonale regler for egen innsamling av elektriske og elektroniske produkter. Hvis du kaster produktet på riktig måte, bidrar du til å forhindre negative konsekvenser for helse og miljø.

Garanti og støtte

Hvis du trenger kundestøtte eller informasjon, kan du gå til **www.philips.com/support** eller lese i garantiheftet.

Feilsøking

Dette avsnittet gir en oppsummering av de vanligste problemene som kan oppstå med apparatet. Hvis du ikke kan løse problemet ved hjelp av informasjonen nedenfor, kan du gå til www.philips.com/support for å se en liste over vanlige spørsmål, eller du kan kontakte forbrukerstøtten i landet der du bor.

Problem	Mulig årsak	Løsning
Apparatet virker ikke.	Apparatet er ikke koblet til veggkontakten.	Sett støpselet i en jordet stikkontakt.
	Apparatet er ikke på.	Trykk på av/på-knappen én gang for å slå på apparatet.
Ingrediensene som stekes med apparatet, er ikke ferdige.	Den innstilte temperaturen er for lav.	Trykk på temperatur opp-knappen for å stille inn ønsket temperatur (se avsnittet Innstillinger i kapittelet Bruke apparatet).
	Steketiden er for kort.	Trykk på tid opp-knappen for å stille inn ønsket steketid (se avsnittet Innstillinger i kapittelet Bruke apparatet).
	Det er for mye ingredienser i kurven.	Legg mindre mengder av ingredienser i kurven. Mindre mengder stekes mer jevnt. Ikke overskrid MAX-merket eller den maksimale mengden i tabellen.
Ingrediensene stekes ujevnt i apparatet.	Visse typer av ingredienser må ristes halvveis i steketiden.	Ingredienser som ligger oppå eller på tvers av hverandre (f.eks. pommes frites), må ristes halvveis i steketiden. Se avsnittet Innstillinger i kapittelet Bruke apparatet.
Stekte snacks er ikke sprø når de kommer ut av apparatet.	Du har brukt en type snacks som er ment for tilberedning i en tradisjonell frityrkoker.	Bruk ovnssnacks eller pensle et tynt lag med olje på snacksen for et sprøere resultat.
Jeg kan ikke skyve skuffen ordentlig inn i apparatet.	Det er for mange ingredienser i kurven.	Ikke fyll kurven over maksimumsmerket.
	Pannen og kurven er ikke satt riktig på plass.	Pass på at pannen og kurven er satt riktig på plass.
Det kommer hvit røyk ut av apparatet.	Du tilbereder ingredienser med mye fett.	Når du steker ingredienser med mye fett i apparatet, vil en stor mengde olje renne ut i pannen. Oljen produserer hvit røyk, og pannen kan varme seg opp mer enn vanlig. Dette påvirker ikke apparatet eller sluttresultatet.
	Pannen inneholder fremdeles fettrester fra tidligere bruk.	Hvit røyk forårsakes av fett som varmes opp i pannen. Sørg for å vaske pannen ordentlig etter hver bruk.
Ferske pommes frites stekes ujevnt i apparatet.	Du lot ikke potetbitene ligge lenge nok i vann før stekingen.	La potetbitene ligge i vann i en bolle i minst 30 minutter før du tar dem ut og tørker dem med kjøkkenpapir.
	Du har ikke brukt riktig potettype.	Sørg for at du bruker ferske poteter og en fast potetsort.
Ferske pommes frites er ikke sprø når de kommer ut av apparatet.	Sprøheten av pommes frites avhenger av mengden av olje og vann de inneholder.	Sørg for å tørke potetbitene ordentlig før du tilsetter oljen. Skjær potetbitene i mindre biter, og tilsett litt mer olje for et sprøere resultat.
Meldingen Er vises i displayet.	Det har oppstått en feil.	Få apparatet kontrollert av et servicesenter som er godkjent av Philips.
Tids- og temperaturindikatorene endres automatisk, selv om jeg ikke trykker på noen knapper.	Det er fuktighet på kontrollpanelet.	Sørg for å tørke kontrollpanelet med en klut når du har rengjort det.

PHILIPS

HD9240, HD9247
HD9248

Brugervejledning

Käyttöopas

Brukerhåndbok

www.philips.com

100% recycled paper
3000 002 48661 A

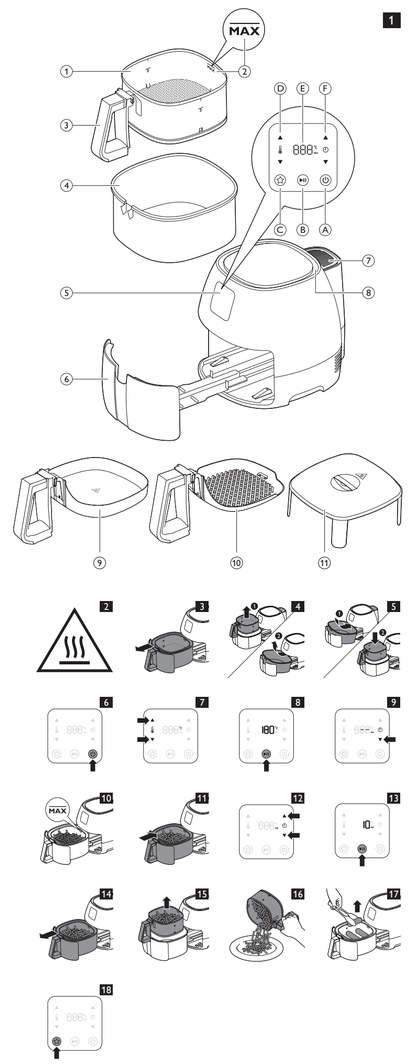

DANSK

Introduktion

Tillykke med dit køb og velkommen til Philips! Få alle fordele af den support, som Philips tilbyder, ved at registrere dit produkt på www.philips.com/welcome
Med din nye Airfryer kan du tilberede dine yndlingsingredienser og snacks på en sundere måde.
Airfryer kombinerer varm luft med højhastighedsluftcirkulation (Rapid Air) og en grill, så du kan tilberede en lang række velsmagende retter på en sund, hurtig og nem måde.
Ingredienserne opvarmes fra alle sider på én gang, og der er ingen grund til at tilsætte olie ved de fleste af ingredienserne.
Ønsker du yderligere inspiration til opskrifter og oplysninger om Airfryer, skal du gå inde på www.philips.com/kitchen.

Generel beskrivelse (Fig. 1)

1 Kurv
2 MAX-mærke
3 Håndtag på kurv
4 Gryde
5 Kontrolpanel
- A On/off-knap
- B Start/pause-knap
- C Forudindstillingsknap
- D Temperaturindstillingsknapper
- E Tids-/temperaturangivelse
- F Timerindstillingsknapper

6 Skuffe
7 Luftudtagsåbninger
8 Luftindtag
9 XL-bageplade (kun HD9247)
10 XL-grillpande (kun HD9248)
11 XL-snackdæksel (kun HD9249)

Vigtigt!

Læs denne brugsvejledning omhyggeligt igennem, inden apparatet tages i brug, og gem den til eventuelt senere brug.

Fare

- Selve kabinettet, som indeholder de elektriske komponenter og varmelegemet, må aldrig kommes ned i vand eller skylles under vandhanen.
- Lad ikke vand eller nogen væske komme ind i apparatet, da der ellers er risiko for elektrisk stød.
- Læg altid de ingredienser, der skal steges, i kurven for at forhindre kontakt med varmelegemerne.
- Tildæk ikke luftindtagene og luftudtagene, mens apparatet er i brug.
- Hæld ikke olie på gryden, da dette kan udgøre en brandfare.
- Berør aldrig indersiden af apparatet, mens det er i brug.

Advarsel

- Kontrollér, om den angivne netspænding på apparatet svarer til den lokale netspænding, før du slutter strøm til apparatet.
- Brug aldrig apparatet, hvis netstik, netledning eller selve apparatet er beskadiget.
- Hvis netledningen beskadiges, må den kun udskiftes af Philips, et autoriseret Philips-serviceværksted eller en tilsvarende kvalificeret fagmand for at undgå enhver risiko.
- Dette apparat er ikke beregnet til at blive brugt af personer (herunder børn) med nedsatte fysiske og mentale evner, nedsat følesans eller manglende erfaring og viden, medmindre de er blevet vejledt eller instrueret i apparatets anvendelse af en person, der er ansvarlig for deres sikkerhed.
- Hold apparatet og ledningen uden for børns rækkevidde.
- Sørg for, at netledningen ikke kommer i berøring med varme flader.
- Undgå at sætte apparatet i stikkontakten eller betjene betjeningspanelet med våde hænder.
- Apparatet må kun sluttes til en stikkontakt med jordforbindelse. Sørg altid for, at stikket er sat korrekt i stikkontakten.
- Dette apparat er ikke beregnet til at blive betjent af en ekstern timer eller et separat fjernbetjeningssystem.
- Placer ikke apparatet på eller i nærheden af brændbare materialer, f.eks. et viskestykke eller gardin.
- Anbring ikke apparatet op ad en væg eller mod andre apparater. Sørg for, at der er mindst 10 cm luft bagved, på begge sider og oven over apparatet. Placer ikke noget ovenpå apparatet.
- Brug kun apparatet til de formål, der er beskrevet i denne vejledning.
- Efterlad ikke apparatet uden opsyn, mens det er tændt.
- Under madlavning med varmluft frigives varm damp gennem luftudtagene. Hold hænder og ansigt på sikker afstand af dampen og luftudtagsåbningerne. Pas også på varm damp og luft, når du fjerner gryden fra apparatet.
- De tilgængelige overflader kan blive varme under brug (Fig. 2).
- Tag øjeblikkeligt apparatets stik ud af stikkontakten, hvis du konstaterer, at der kommer mørk røg ud fra apparatet. Vent, indtil der ikke længere kommer røg ud, og træk gryden ud af apparatet.
- Hele gryden bliver varm, når den bruges i Airfryer. Lad gryden køle af, før du begynder at håndtere den.
- Hver gang du tager enheden i brug, skal du først sørge for, at varmeapparatet og området omkring er rent og fri for madrester for at sikre, at varmeapparatet fungerer fejlfrit.

Forsigtig

- Stil apparatet på et vandret, jævnt og stabilt underlag.
- Dette apparat er kun beregnet til normal anvendelse i hjemmet. Det er ikke beregnet til brug i miljøer som personalekøkkener i butikker, på kontorer, på gårde eller andre arbejdspladser. Det er heller ikke beregnet til brug af gæster på hoteller, moteller, i bed and breakfast-værelser eller andre værelser til udlejning.
- Hvis apparatet anvendes forkert eller til professionelle eller semi-professionelle formål eller på en måde, der ikke er i overensstemmelse med brugsvejledningen, bortfalder garantien og dermed Philips' ansvar for eventuelle skader.
- Reparation og eftersyn af apparatet skal altid foretages på et autoriseret Philips-serviceværksted Forsøg ikke selv at reparere apparatet, da garantien i så fald bortfalder.
- Tag altid stikket ud af stikkontakten efter brug.
- Lad apparatet køle af i ca. 30 minutter, før du håndterer eller rengør det.
- Sørg for, at de ingredienser, der tilberedes i dette apparat, bliver gyldenbrune og ikke mørke eller brune. Fjern brankede dele. Steg ikke friske kartofler ved temperaturer over 180 °C (for at minimere dannelsen af acrylamid).

Auto-sluk

Dette apparat er udstyret med auto-sluk. Hvis du ikke trykker på en knap inden for 30 minutter, slukkes apparatet automatisk. Du kan slukke apparatet manuelt ved at trykke på on/off-knappen.

Elektromagnetiske felter (EMF)

Dette Philips-apparat overholder alle branchens gældende standarder og regler angående eksponering for elektromagnetiske felter.

Før apparatet tages i brug

1 Fjern al emballagen.
2 Åbn skuffen ved at trække ihåndtaget. (Fig. 3)
3 Tag kurven op ved at løfte i håndtaget (1). Tag gryden ud ved at vippe den bagud og løfte den af skinnerne (2). (Fig. 4)
4 Rengør kurven og gryden omhyggeligt med varmt vand, lidt opvaskemiddel og en ikke-ridsende svamp.

Bemærk: Disse dele kan også kommes i opvaskemaskinen.

5 Tør apparatets indvendige og udvendige side af med en fugtig klud.
6 Sæt gryden i skuffen (1), og sæt kurven i gryden (2) (Fig. 5).
7 Brug håndtaget til at skubbe gryden tilbage i din Airfryer.

Bemærk: Apparatet ryger måske en lille smule, når det tages i brug første gang. Dette er normalt.

Klargøring

1 Stil apparatet på et stabilt, vandret og jævnt underlag.

Anbring ikke det tændte apparat på overflader, der ikke er varmebestandige.

Undlad at stille det tændte apparat i nærheden af eller under genstande, der kan tage skade af damp, såsom murværk og skabe.

Bemærk: Anbring apparatet på et køkkenbord på en sådan måde, at skuffen kan åbnes helt.

2 Træk netledningen ud af rummet til ledningsopbevaring på bagsiden af apparatet.

Denne Airfryer virker ved hjælp af varm luft. Hæld ikke olie, friturefedt eller andre væsker i gryden.

Sæt ikke noget oven på apparatet. Det bremser luftstrømmen og påvirker resultatet af varmluftstilberedningen.

Sådan bruges apparatet

Din Airfryer kan tilberede en lang række ingredienser. Den medfølgende opskriftsfolder hjælper dig med at lære apparatet at kende. Du finder flere opskrifter på www.philips.com/kitchen.

Forvarmning

1 Sæt netstikket i en stikkontakt med jordforbindelse.
2 Tryk på on/off-betjeningsknappen for at tænde for apparatet. (Fig. 6)
- Displayet viser den senest valgte temperatur.

3 Tryk på en af temperaturindstillingsknapperne for at indstille den ønskede temperatur. Se afsnittet "Indstillinger" i dette kapitel for at få oplysninger om den rette temperatur. (Fig. 7)

Tip: Hold en af temperaturindstillingsknapperne nede for hurtigere at øge eller sænke temperaturen.

Bemærk: Hvis du ikke vil forvarme, men vil begynde at stege med det samme, skal du springe trin 4 over og følge instruktionerne i afsnittet "Madlavning med varmluft" i dette kapitel.

4 Tryk på start/pause-knappen.(Fig. 8)
- Apparatet varmer nu op.
- Den indstillede temperatur blinker, indtil temperaturen er nået. Derefter bipper apparatet, og den indstillede temperatur vises konstant. Apparatet holder op med at bippe, hvis du har indstillet den ønskede tilberedningstid (se trin 4 i afsnittet "Madlavning med varmluft").

Bemærk: Du kan også starte forvarmningsprocessen manuelt ved at indstille temperaturen og derefter trykke på knappen for reduceret tilberedningstid, indtil "- -" vises. (Fig. 9)

Madlavning med varmluft

1 Åbn skuffen ved at trække ihåndtaget. (Fig. 3)
2 Læg ingredienserne i kurven (Fig. 10).

Bemærk: Fyld aldrig kurven over MAX-mærket, og overskrid ikke den mængde, der fremgår af tabellen (se afsnittet "Indstillinger" i dette kapitel), eftersom dette kan påvirke kvaliteten af det endelige resultat.

3 Brug håndtaget til at skubbe gryden tilbage i din Airfryer (Fig. 11).

Brug aldrig gryden uden kurven. Hvis du opvarmer apparatet uden kurv, skal du have grillhandsker på, når du åbner skuffen.

Kanterne og indersiden af skuffen bliver meget varme.

Forsigtig: Undgå at berøre gryden i nogen tid efter brug, da den bliver meget varm.

4 Tryk på en af timerindstillingsknapperne for at indstille timeren til den ønskede tilberedningstid. Se afsnittet "Indstillinger" i dette kapitel for at få oplysninger om den rette tilberedningstid. (Fig. 12)

Tip: Hold en af timerindstillingsknapperne nede for hurtigere at indstille tilberedningstiden.

Bemærk: Hvis du ikke har forvarmet apparatet, skal du lægge 3 minutter til tilberedningstiden.

Bemærk: Hvis du ikke indstiller den ønskede tilberedningstid inden for 5 minutter, slukkes apparatet automatisk af sikkerhedsmæssige årsager.

5 Tryk på start/standby-knappen for at starte tilberedningsprocessen. (Fig. 13)
- Timeren begynder at tælle ned til den indstillede tilberedningstid.
- Overskydende olie fra ingredienserne opsamles på bunden af gryden.

6 Når apparatet begynder at bippe, er den indstillede tilberedningstid gået.

Bemærk: Du kan også afbryde tilberedningsprocessen manuelt. Dette gøres ved at trykke på start/pause-knappen. (Fig. 8).

7 Åbn skuffen ved at trække i håndtaget, og kontroller, om ingredienserne er klar. (Fig. 14)

Hvis ingredienserne endnu ikke er klar, skal du blot bruge håndtaget til at skubbe skuffen tilbage i din Airfryer og føje et par ekstra minutter til den indstillede tid.

8 Du kan fjerne alle mindre ingredienser (f.eks. pommes frites) ved at bruge håndtaget til at løfte kurven ud af gryden. (Fig. 15)

Efter tilberedningsprocessen er gryden, kurven og ingredienserne varme. Afhængigt af typen af ingredienser i Airfryer kan der slippe damp ud af gryden.

9 Tøm kurven ud i en skål eller på en tallerken. (Fig. 16)

Tip: Brug en tang til at løfte store eller skrøbelige ingredienser op af kurven (Fig. 17).

10 Når en portion ingredienser er færdigtilberedt, er din Airfryer med det samme klar til at tilberede endnu en portion.

Bemærk: Gentag trin 1 til 9, hvis du vil tilberede endnu en portion.

Bemærk: Hvis du vil tilberede endnu en portion inden for 30 minutter, er det ikke nødvendigt at forvarme apparatet igen.

11 Sluk Airfryer ved at trykke på on/off-knappen.

Forudindstillingsknap

Du kan programmere apparatet til at tilberede dine yndlingsingredienser ved en bestemt temperatur i et specifikt tidsrum.

Bemærk: Apparatet kan kun huske én temperatur og en tilberedningstid.

Sådan angives dine foretrukne indstillinger:

1 Tryk på on/off-betjeningsknappen for at tænde for apparatet. (Fig. 6)
2 Tryk på forudindstillingsknappen (stjernesymbolet). (Fig. 18)
- Displayet viser de aktuelt gemte indstillinger.

3 Tryk på en af temperaturindstillingsknapperne for at indstille den ønskede temperatur. (Fig. 7)
- Stjernesymbolet begynder at blinke.

4 Tryk på en af timerindstillingsknapperne for at indstille den ønskede tilberedningstid. (Fig. 12)
5 Tryk på forudindstillingsknappen (stjernesymbolet). (Fig. 18)
- Du hører et bip, og stjernesymbolet lyser konstant for at indikere, at indstillingerne er gemt.

Fra nu af husker apparatet dine foretrukne indstillinger. Tryk blot på forudindstillingsknappen for at hente de gemte indstillinger fra hukommelsen. Tryk på start/standby-knappen for at starte programmet.

Bemærk: Hvis du vil ændre de gemte indstillinger, skal du blot gentage trin 1 til 5.

Tips

- Mindre ingredienser behøver som regel lidt kortere tilberedningstid sammenlignet med større ingredienser.
- En større mængde ingredienser kræver kun marginalt længere tilberedningstid, og en mindre mængde ingredienser kræver kun marginalt kortere tilberedningstid.
- Ryst mindre ingredienser halvvejs gennem tilberedningen for at omfordele dem. Dette forbedrer slutresultatet og forhindrer, at ingredienser koges uensartet.
- Tilsæt lidt olie til friske kartofler for at opnå et sprødt resultat. Steg ingredienserne i din Airfryer på få minutter efter tilsætning af olien.
- Tilbered ikke meget fedtede ingredienser såsom pølser i din Airfryer.
- Snacks, der kan tilberedes i ovnen, kan også tilberedes i din Airfryer.
- Den optimale mængde til tilberedning af sprøde pommes frites er 750 gram.
- Brug færdigdej til nemt og hurtigt at tilberede indbagte snacks. Færdigdej kræver også en kortere tilberedningstid sammenlignet med hjemmelavet dej.
- Anbring en bageform eller et ildfast fad i kurven til din Airfryer, hvis du vil bage en kage eller en tærte, eller hvis du vil tilberede skrøbelige eller fyldte ingredienser.
- Du kan også bruge din Airfryer til genopvarmning af ingredienser. Hvis du vil genopvarme ingredienser, skal du indstille temperaturen til 150°C i op til 10 minutter.

Rengøring

Rengør altid apparatet efter brug. Fjern olie fra bunden af gryden efter hver tilberedningsproces for at undgå røgudvikling.

Åbn skuffen, så din Airfryer kan køle hurtigere ned. Lad gryden køle ned, før du tager den ud af apparatet.

Gryden, kurven og indersiden af apparatet har en slip-let-belægning. Brug ikke køkkenredskaber af metal eller skuremidler til at rengøre dem, da det kan ødelægge slip-let-belægningen.

Vær forsigtig ved rengøring af det øverste område af tilberedningskammeret: varmt varmelegeme, kanten af metaldelene.

1 Tag stikket ud af stikkontakten, og lad apparatet køle af.
2 Tør apparatets yderside af med en fugtig klud.

Bemærk: Sørg for, at der ikke er fugt bag på betjeningspanelet. Tør betjeningspanelet af med en klud, efter at du har rengjort det.

3 Rengør omhyggeligt gryden og kurven med varmt vand, lidt opvaskemiddel og en ikke-ridsende svamp.

Du kan bruge et affedtningsmiddel til at fjerne evt. resterende urenheder.

Bemærk: Gryden og kurven tåler opvaskemaskine.

Tip: Hvis der sætter sig snavs fast i kurven eller i bunden af gryden, fyldes gryden med varmt vand og opvaskemiddel. Sæt kurven i gryden, og stil gryden og kurven i blød i ca. 10 minutter.

4 Rengør indersiden af apparatet med varmt vand og en ikke-ridsende svamp.
5 Rengør varmelegemet med en opvaskebørste for at fjerne eventuelle madrester.

Opbevaring

1 Tag apparatets stik ud af stikkontakten, og lad apparatet køle af.
2 Kontroller, at alle delene er rene og tørre.
3 Anbring ledningen i opbevaringsrummet.

Bestilling af tilbehør

Du kan købe tilbehør eller reservedele via **www.shop.philips.com/service** eller hos din Philips-forhandler. Du kan også kontakte dit lokale Philips-kundecenter (se folderen Worldwide Guarantee for kontaktoplysninger).

Genbrug

- Dette symbol betyder, at produktet ikke må bortskaffes sammen med almindeligt husholdningsaffald (2012/19/EU).
- Følg dit lands regler for særskilt indsamling af elektriske og elektroniske produkter. Korrekt bortskaffelse er med til at forhindre negativ påvirkning af miljøet og menneskers helbred.

Reklamationsret og support

Hvis du har brug for hjælp eller support, bedes du besøge **www.philips.com/support** eller læse i den separate folder "World-Wide Guarantee".

Fejlfinding

Dette kapitel opsummerer de mest almindelige problemer, der kan forekomme ved brug af apparatet. Har du brug for yderligere hjælp og vejledning, så besøg www.philips.com/support for at se en liste over ofte stillede spørgsmål, eller du kan kontakte dit lokale Philips Kundecenter.

Problem	Mulig årsag	Løsning
Apparatet fungerer ikke.	Apparatet er ikke sat i stikkontakten.	Sæt netstikket i en stikkontakt med jordforbindelse.
	Der er ikke tændt for apparatet.	Tryk på on/off-knappen for at tænde apparatet.
De ingredienser, der er stegt i apparatet, er ikke færdigtilberedte.	Den indstillede temperatur er for lav.	Tryk på knappen til forøgelse af temperaturen for at indstille den ønskede temperatur (se afsnittet "Indstillinger" i kapitlet "Sådan bruges apparatet").
	Tilberedningstiden er for kort.	Tryk på knappen for øget tilberedningstid for at indstille den ønskede tilberedningstid (se afsnittet "Indstillinger" i kapitlet "Sådan bruges apparatet").
	Der er for mange ingredienser i kurven.	Kom mindre portioner af ingredienser i kurven. Mindre portioner steges mere ensartet. Overskrid ikke MAX-mærket og den maksimale mængde angivet i tabellen.
Ingredienserne steges uensartet i apparatet.	Visse ingredienstyper skal omrystes halvvejs gennem tilberedningstiden.	Ingredienser, der ligger oven på eller på tværs af hinanden (f.eks. pommes frites), skal rystes halvvejs gennem tilberedningen. Se afsnittet "Indstillinger" i kapitlet "Sådan bruges apparatet".
Stegte snacks er ikke sprøde, når de kommer ud af apparatet.	Du har brugt snacks, der er beregnet til tilberedning i en traditionel frituregryde.	Brug ovnsnacks, eller børst snackene let med lidt olie for at opnå et sprødere resultat.
Jeg kan ikke skubbe skuffen ordentligt ind i apparatet.	Der er for mange ingredienser i kurven.	Fyld aldrig kurven over MAX-markeringen.
	Gryden og kurven er ikke sat korrekt på.	Sørg for, at gryden og kurven er anbragt korrekt.
Der kommer hvid røg ud af apparatet.	Du tilbereder fedtholdige ingredienser.	Når du steger fedtholdige ingredienser i apparatet, løber der store mængder olie ned i gryden. Olien danner hvid røg, og gryden kan blive varmere end normalt. Dette påvirker ikke apparatet eller slutresultatet.
	Gryden indeholder fedtrester fra tidligere brug.	Hvid røg skyldes fedt, som opvarmes i gryden. Sørg for at rengøre gryden omhyggeligt efter hver brug.
Friske pommes frites tilberedes uensartet i apparatet.	Du har ikke lagt kartoffelstavene ordentligt i blød før stegning.	Læg kartoffelstavene i blød i en skål i mindst 30 minutter, tag dem op, og tør dem med køkkenrulle.
	Du har ikke brugt den rette kartoffeltype.	Sørg for at bruge friske kartofler og kartofler af en fast type.
Friske pommes frites er ikke sprøde, når de kommer ud af apparatet.	Sprødheden af pommes frites afhænger af mængden af olie og vand i kartoflerne.	Sørg for at aftørre kartoffelstavene omhyggeligt, før du tilsætter olie. Skær kartoffelstavene i mindre stykker, og tilsæt lidt mere olie for at opnå et sprødere resultat.
Meddelelsen "Er" (fejl) vises på displayet.	Der er opstået en fejl.	Få apparatet efterset af et autoriseret Philips-serviceværksted.
Indikationerne for tilberedningstid og temperatur ændres automatisk, selv om jeg ikke trykker på nogen knapper.	Der er fugt på betjeningspanelet.	Sørg for at tørre betjeningspanelet med en klud, efter at du har rengjort det.

SUOMI

Johdanto

Onnittelut hankinnastasi ja tervetuloa Philips-tuotteiden käyttäjäksi! Saat täyden Philipsin tarjoaman tuen rekisteröimällä tuotteen osoitteessa www.philips.com/welcome.
Uudella Airfryerilla voit valmistaa suosikkiruokiasi ja välipaloja terveellisesti.
Airfryerin kuuman ilman, nopean ilmankierron (Rapid Air) ja yläosan grillin avulla voit valmistaa monenlaisia ruokalajeja terveellisesti, nopeasti ja helposti. Ruoka kuumentuu kerralla joka puolelta, eivätkä useimmat ruoat kaipaa lisättyä öljyä.
Lisäinspiraatiota, reseptejä ja tietoa Airfryerista saat osoitteesta www.philips.com/kitchen.

Laitteen osat (kuva 1)

1 Kori
2 MAX-merkki
3 Korin kahva
4 Kattila
5 Ohjauspaneeli
- A Virtapainike
- B Käynnistyspainike
- C Pikavalintapainike
- D Lämpötilan säätöpainikkeet
- E Ajan/lämpötilan ilmaisin
- F Ajastimen säätöpainikkeet

6 Lokero
7 Ilmanpoistoaukot
8 Ilmanottoaukko
9 XL-leivinpelti (vain HD9247)
10 XL-grillipannu (vain HD9248)
11 XL-paistosuojus (vain HD9249)

Tärkeää

Lue tämä käyttöopas huolellisesti ennen käyttöä ja säilytä se myöhempää tarvetta varten.

Vaara

- Älä upota runkoa veteen äläkä huuhtele sitä juoksevalla vedellä, sillä siinä on elektronisia komponentteja ja lämmitysvastus.
- Älä päästä laitteeseen vettä tai muuta nestettä, jottet saa sähköiskua.
- Aseta aina kypsennettävä ruoka koriin, jotta se ei kosketa lämmityselementtejä.
- Älä peitä ilmanotto- ja poistoaukkoja, kun laite on käynnissä.
- Älä kaada kattilaan öljyä, koska se voi aiheuttaa tulipalovaaran.
- Älä kosketa laitteen sisäpuolta, kun laite on käynnissä.

Varoitus

- Tarkista, että laitteeseen merkitty käyttöjännite vastaa paikallista verkkojännitettä, ennen kuin liität laitteen pistorasiaan.
- Älä käytä laitetta, jos pistoke, johto tai itse laite on vaurioitunut.
- Jos virtajohto on vahingoittunut, se on oman turvallisuutesi vuoksi hyvä vaihdattaa Philipsin valtuuttamassa huoltoliikkeessä tai muulla ammattitaitoisella korjaajalla.
- Laitetta ei ole tarkoitettu lasten tai sellaisten henkilöiden käyttöön, joiden fyysinen tai henkinen toimintakyky on rajoittunut tai joilla ei ole kokemusta tai tietoa laitteen käytöstä, muuten kuin heidän turvallisuudestaan vastaavan henkilön valvonnassa ja ohjauksessa.
- Pidä laite ja sen virtajohto poissa lasten ulottuvilta.
- Älä päästä verkkojohtoa kosketuksiin kuumien pintojen kanssa.
- Älä liitä pistoketta pistorasiaan tai käytä ohjauskytkintä märillä käsillä.
- Liitä laite vain maadoitettuun pistorasiaan. Varmista aina, että pistoke on kunnolla seinäliitännässä.
- Tätä laitetta ei ole tarkoitettu käytettäväksi ulkoisen ajastimen tai erillisen kaukosäädinjärjestelmän kanssa.
- Älä aseta laitetta syttyvien materiaalien (kuten pöytäliina tai verho) päälle tai lähelle.
- Älä aseta laitetta seinää tai muita laitteita vasten. Jätä vähintään 10 cm vapaata tilaa laitteen taakse ja molemmille sivuille. Älä aseta mitään laitteen päälle.
- Älä käytä laitetta muuhun kuin tässä oppaassa kuvattuun tarkoitukseen.
- Älä jätä laitetta käyntiin ilman valvontaa.
- Kuumalla ilmalla paistamisen aikana ilmanpoistoaukoista tulee kuumaa höyryä. Suojaa kädet ja kasvot höyryltä ja ilmanpoistoaukoilta. Varo kuumaa höyryä ja ilmaa myös, kun poistat kattilan laitteesta.
- Laitteen ulkopinta voi kuumentua käytön aikana (kuva 2).
- Irrota laite heti seinäliitännästä, jos laitteesta tulee tummaa savua. Odota, että savuaminen loppuu, ennen kuin poistat kattilan laitteesta.
- Kattila kuumenee joka puolelta, kun sitä käytetään Airfryerissa. Anna kattilan jäähtyä ennen käsittelyä.
- Varmista ennen laitteen jokaista käyttökertaa, että lämmitin ja sen ympäristö ovat puhtaat eikä ruoantähteitä ole havaittavissa. Näin voit taata moitteettoman toiminnan.

Varoitus

- Aseta laite vaakasuoralle ja tasaiselle alustalle.
- Tämä laite on tarkoitettu vain normaaliin kotitalouskäyttöön. Laitetta ei ole tarkoitettu henkilökuntakeittiöihin esimerkiksi kaupoissa, toimistoissa tai maatiloilla tai asiakaskäyttöön hotelleissa, motelleissa, aamiaismajoituksessa tai muissa majoituslaitoksissa.
- Jos laitetta käytetään väärin tai (puoli-) ammatillisessa tarkoituksessa tai jos sitä on käytetty käyttöohjeen vastaisesti, takuu mitätöityy, eikä Philips vastaa mahdollisista vahingoista.
- Toimita laite vianmääritystä ja korjaamista varten Philipsin valtuuttamaan huoltoliikkeeseen. Älä yritä korjata laitetta itse, sillä se aiheuttaa takuun raukeamisen.
- Irrota pistoke pistorasiasta aina käytön jälkeen.
- Anna laitteen jäähtyä noin 30 minuuttia ennen sen käsittelemistä ja puhdistamista.
- Varmista, että laitteessa valmistettu ruoka on valmiina kullankeltaista eikä tummaa tai ruskeaa. Poista palaneet tähteet. Älä kypsennä perunoita yli 180 °C:n lämpötilassa (jottei niihin muodostuisi akryyliamidia).

Automaattinen virrankatkaisu

Tässä laitteessa on automaattinen virrankatkaisu. Jos et paina painiketta 30 minuutin sisällä, laite sammuu automaattisesti. Voit sammuttaa laitteen painamalla virtapainiketta.

Sähkömagneettiset kentät (EMF)

Tämä Philips-laite vastaa kaikkia sähkömagneettisia kenttiä (EMF) koskevia standardeja ja säännöksiä.

Ennen käyttöönottoa

1 Poista kaikki pakkausmateriaali.
2 Avaa lokero vetämällä kahvaa. (Kuva 3)
3 Poista kori nostamalla kahvasta (1). Poista kattila kallistamalla sitä taaksepäin ja nostamalla se pois uriltaan (2). (Kuva 4)
4 Puhdista kori ja kattila perusteellisesti kuumalla vedellä, astianpesuaineella ja hankaamattomalla sienellä.

Huomaa: nämä osat voi pestä myös astianpesukoneessa.

5 Pyyhi laitteen sisä- ja ulkopuoli kostealla liinalla.
6 Aseta kattila lokeroon (1) ja kori kattilaan (2) (kuva 5).
7 Työnnä lokero takaisin Airfryeriin työntämällä kahvasta.

Huomaa: Ensimmäisellä käyttökerralla laitteesta saattaa tulla hieman käryä. Tämä on normaalia.

Käyttöönoton valmistelu

1 Aseta laite tukevalle, tasaiselle ja vaakasuoralle alustalle.

Älä aseta käynnissä olevaa laitetta alustalle, joka ei kestä kuumuutta.

Älä käytä laitetta sellaisten kohteiden, esimerkiksi seinien tai kaappien, lähellä tai alla, joita höyry voi vahingoittaa.

Huomaa: siljoita laite työtasolle siten, että lokeron voi avata kokonaan.

2 Vedä virtajohto laitteen takaosassa olevasta johtopesästä.

Tämä Airfryer toimii kuumalla ilmalla. Älä kaada kattilaan öljyä, paistorasvaa tai muuta nestettä.

Älä aseta mitään laitteen päälle. Tämä estää ilmankierron ja vaikuttaa kuuman ilman paistotulokseen.

Käyttö

Airfryerilla voit valmistaa monenlaista ruokaa. Mukana toimitetun reseptivihkon avulla voit tutustua laitteen käyttöön. Lisää reseptejä on osoitteessa www.philips.com/kitchen.

Esilämmitys

1 Työnnä pistoke maadoitettuun pistorasiaan.
2 Kytke laite päälle painamalla virtapainiketta. (Kuva 6)
- Näytössä näkyy viimeksi valittu lämpötila-asetus.

3 Aseta oikea lämpötila painamalla lämpötilan säätöpainikkeita. Määritä oikea lämpötila tämän oppaan osassa Asetukset annettujen ohjeiden mukaisesti. (Kuva 7)

Vihje: voit nostaa tai laskea lämpötilaa nopeammin painamalla säätöpainikkeita kauemmin.

Huomaa: Jos et halua esilämmittää laitetta, vaan aloittaa paistamisen heti, ohita vaihe 4 ja noudata tämän luvun osassa Paistaminen kuumalla ilmalla annettuja ohjeita.

4 Paina käynnistyspainiketta. (Kuva 8)
- Laite alkaa kuumentua.
- Asetettu lämpötila vilkkuu, kunnes se on saavutettu. Laite antaa äänimerkin, ja asetettu lämpötila näkyy pysyvästi näytössä. Laitteen merkkiääni lakkaa kuulumasta, jos asetat vaaditun kypsennysajan (katso osan Paistaminen kuumalla ilmalla vaihe 4).

Huomaa: voit myös aloittaa esilämmitysprosessin manuaalisesti asettamalla lämpötilan ja painamalla ajastimen vähennyspainiketta, kunnes näytössä näkyy - -. (Kuva 9)

Paistaminen kuumalla ilmalla

1 Avaa lokero vetämällä kahvaa. (Kuva 3)
2 Laita ruoka-aineet paistokoriin. (Kuva 10)

Huomaa: täytä paistokori enintään MAX-merkkiin asti äläkä ylitä taulukkoon merkittyä määrää (katso tämän luvun osa Asetukset), koska muutoin lopputuloksen laatu voi heiketä.

3 Työnnä lokero takaisin Airfryeriin työntämällä kahvasta. (Kuva 11)

Älä koskaan käytä kattilaa ilman koria. Jos laite kuumennetaan ilman koria, käytä uunikintaita lokeron avaamisessa. Lokeron reunat ja sisäpuoli kuumenevat voimakkaasti.

Varoitus: älä koske kattilaan käytön aikana äläkä hetkeen käytön jälkeen, koska se kuumenee voimakkaasti.

4 Aseta ajastimeen vaadittu kypsennysaika painamalla ajastimen säätöpainikkeita. Määritä oikea kypsennysaika tämän luvun osassa Asetukset annettujen ohjeiden mukaisesti. (Kuva 12)

Vihje: voit lisätä tai vähentää aikaa nopeammin painamalla ajastimen säätöpainikkeita kauemmin.

Huomaa: jos et ole esilämmittänyt laitetta, lisää kypsennysaikaan kolme minuuttia.

Huomaa: jos et aseta haluttua kypsennysaikaa viiden minuutin sisällä, laite sammuu automaattisesti turvallisuussyistä.

5 Aloita ruuan valmistus painamalla käynnistyspainiketta. (Kuva 13)
- Näyttö alkaa laskea asetettua kypsennysaikaa.
- Ruoasta irronnut ylimääräinen öljy kerääntyy kattilan pohjalle.

6 Kun laite antaa äänimerkin, asetettu kypsennysaika on kulunut.

Huomaa: Voit myös lopettaa kypsennysprosessin manuaalisesti. Paina käynnistyspainiketta. (Kuva 8)

7 Avaa lokero vetämällä kahvasta ja tarkista, onko ruoka valmista. (Kuva 14)
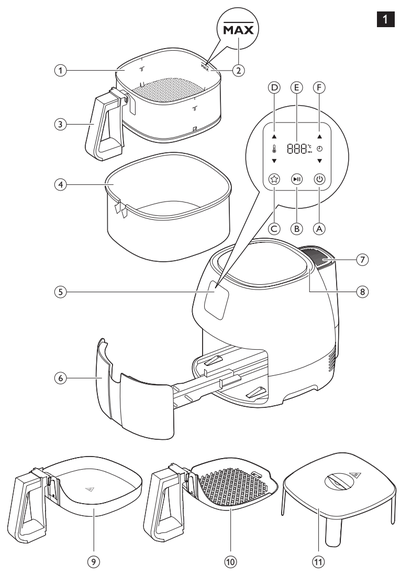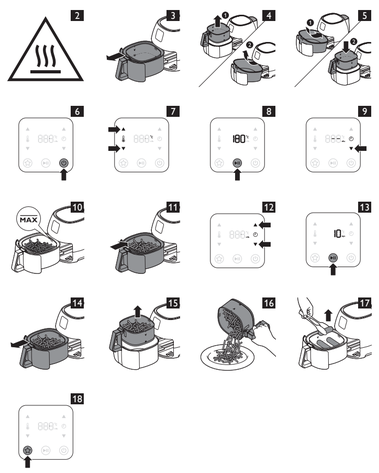
Jos ruoka ei ole vielä valmista, aseta lokero takaisin Airfryeriin työntämällä kahvasta, ja lisää muutama minuutti asetettuun aikaan.