PHILIPS

HR2221
HR2222

EN	User manual	VI	Hướng dẫn sử dụng
MS	Manual pengguna	FA	راهنمای کاربر
TH	คู่มือผู้ใช้	AR	دليل المستخدم

©2022 Philips Domestic Appliances Holding B.V.
All rights reserved.

3000 045 18985

English

Important

Read this Important Information leaflet carefully before you use the blender and save it for future reference.

Danger

- Never immerse the motor unit in water or any other liquid, nor rinse it under the tap. Use only a moist cloth to clean the motor unit.

Warning

- Check if the voltage indicated on the appliance corresponds to the local mains voltage before you connect the appliance.
- If the mains cord is damaged, you must have it replaced by Philips, a service centre authorised by Philips or similarly qualified persons in order to avoid a hazard.
- Do not use the appliance if the plug, the mains cord or other parts are damaged.
- Never use the blender jar or mill beaker to switch the appliance on and off.
- Never let the appliance run unattended.
- This appliance shall not be used by children. Keep the appliance and its cord out of reach of children.
- Appliances can be used by persons with reduced physical, sensory or mental capabilities or lack of experience and knowledge if they have been given supervision or instruction concerning use of the appliance in a safe way and if they understand the hazards involved.
- Children shall not play with the appliance.
- Do not touch the blades, especially when the appliance is plugged in. The blades are very sharp.
- Be careful if hot liquid is poured into the food processor or blender as it can be ejected out of the appliance due to a sudden steaming.
- The appliance is intended to be used in household only.

Caution

- Switch off the appliance and always disconnect from supply if it is left unattended and before assembling, disassembling, approaching parts that move in use or cleaning.
- Never use any accessories or parts from other manufacturers or that Philips does not specifically recommend. If you use such accessories or parts, your guarantee becomes invalid.
- Do not exceed the maximum indication on the blender jar and the mill .
- Do not exceed the maximum quantities and processing times indicated in the relevant table.
- The appliance can only be switched on if the blender jar or the mill is assembled on the motor unit correctly.

1

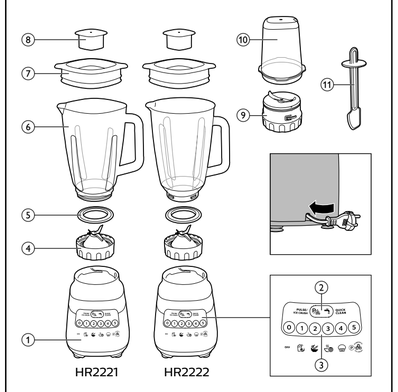

English

① Motor unit with control panel
② Pulse setting/cleaning setting
③ Mode settings
④ Blender blade unit
⑤ Sealing ring
⑥ Blender jar
⑦ Lid of blender jar
⑧ Small covering lid

Mill

⑨ Mill blade unit
⑩ Mill jar
⑪ Spatula

Bahasa Melayu

① Unit motor dengan panel kawalan
② Tetapan denyut/tetapan pembersihan
③ Tetapan mod
④ Unit bilah pengisar
⑤ Gegelang kedap
⑥ Balang pengisar
⑦ Penutup balang pengisar
⑧ Tudung penutup kecil

Pengisar kering

⑨ Unit bilah pengisar kering
⑩ Balang pengisar kering
⑪ Spatula

ไทย

① แท่นมอเตอร์แบบมีแผงควบคุม
② การตั้งค่าปั่นชั่วขณะ/การตั้งค่าการทำความสะอาด
③ การตั้งค่าโหมด
④ ควรเช็ดส่วนต่างๆ ให้แห้งก่อนเริ่มใช้เครื่องสกัดน้ำผลไม้
⑤ ห่วงยางกันรั่วซึม
⑥ โถปั่น
⑦ ฝาปิดโถปั่น
⑧ Sฝาครอบขนาดเล็ก

โถบด

⑨ ชุดใบมีดของโถบด
⑩ โถบด
⑪ ไม้พาย

Tiếng Việt

① Bộ phận động cơ có bảng điều khiển
② Cài đặt nhịp / cài đặt vệ sinh máy
③ Cài đặt chế độ
④ Bộ dao xay của máy xay
⑤ Gioăng kín nước
⑥ Cối xay
⑦ Nắp cối xay
⑧ Nắpđậy nhỏ

Máy nghiền

⑨ Bộ dao xay máy nghiền
⑩ Cối nghiền
⑪ Thìa

فارسی

① محفظه موتور با پنل کنترل
② تنظیم پالس/تنظیم تمیز کردن
③ تنظیمات حالت
④ مجموعه تیغه مخلوط کن
⑤ حلقه واشر
⑥ مخزن مخلوط کن
⑦ درب مخزن مخلوط کن
⑧ دربکوچک

اسباب

⑨ مجموعه تیغه اسباب
⑩ مخزن اسباب
⑪ کاردک

العربية

① وحدة المحرك ولوحة التحكم
② إعداد نبضي/إعداد التنظيف
③ إعدادات الوضع
④ وحدة شفرة الخلاط
⑤ حلقة منع التسرب
⑥ دورق الخلاط
⑦ غطاء دورق الخلاط
⑧ غطاء صغير

المطحنة

⑨ وحدة شفرة المطحنة
⑩ دورق المطحنة
⑪ الملعقة

2

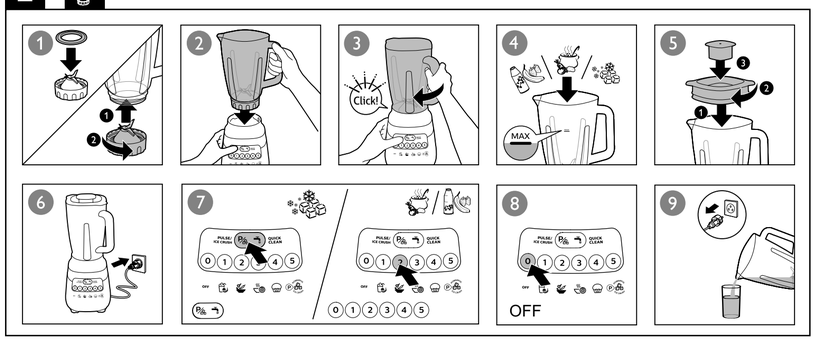

3

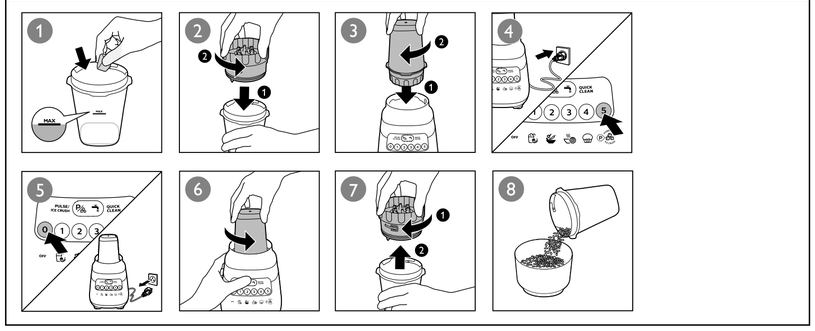

Blender

Warning

- Never reach into the blender jar with your fingers or an object while the appliance is running.
- Make sure the blade unit is securely fastened to the blender jar before you assemble the blender jar onto the motor unit.
- Do not touch the cutting edges of the blender blade unit when you handle or clean it. They are very sharp and you could easily cut your fingers on them.
- If the blade unit gets stuck, unplug the appliance before you remove the ingredients that block the blades.

Caution

- In order to avoid a hazard due to inadvertent resetting of the thermal cut-out, this appliance must not be supplied through an external switching device, such as a timer, or connected to a circuit that is regularly switched on and off by the utility.
- Do not misuse the appliance to avoid potential injury.
- For HR2222, do not use the glass blender jar right after taking it out from dishwasher or refrigerator. Let it stay at room temperature for at least 5 minutes before use.
- Never fill the blender jar with ingredients hotter than 60 °C.
- To prevent spillage, do not put more than 1.5 litres of liquid in the blender jar, especially when you process at a high speed. Do not put more than 1.25 litre in the blender jar when you process hot liquids or ingredients that tend to foam.
- If food sticks to the wall of the blender jar, switch off the appliance and unplug it. Then use a spatula to remove the food from the wall.
- Always make sure the lid is properly closed/assembled on the jar and the measuring cup is inserted properly in the lid before you switch on the appliance.
- Do not let appliance run for more than 2 minutes at time.
- Always let the appliance cool down to room temperature after each batch you process.
- Noise level: Lc = 86dB(A)

Mill

Warning

- Make sure the blade unit is securely fastened to the mill before you assemble the mill onto the motor unit.
- Never use the mill to grind very hard ingredients such as nutmeg, Chinese rock sugar and ice cubes.
- Do not touch the cutting edges of the mill blade unit when you clean it. They are very sharp and you could easily cut your fingers on them.

Caution

- Never use the mill for more than 30 seconds without interruption.
- Always let the appliance cool down to room temperature after each batch you process.

Electromagnetic fields (EMF)

This Philips appliance complies with all applicable standards and regulations regarding exposure to electromagnetic fields.

Recycling

This symbol means that this product shall not be disposed of with normal household waste (2012/19/EU).

Follow your country's rules for the separate collection of electrical and electronic products. Correct disposal helps prevent negative consequences for the environment and human health.

Built-in safety lock

This feature ensures that you can only switch on the appliance if the blender jar, the mill or the chopper bowl is assembled on the motor unit properly. If the blender jar, the mill or the chopper bowl is correctly assembled, the built-in safety lock will be unlocked.

Overheat protection

The appliance is equipped with overheat protection. If the appliance overheats, it switches off automatically (which might occur during heavy processing jobs or if the appliance is not used according to the instructions in the user manual). If this happens, first switch off and unplug the appliance and let it cool down to room temperature. Then check if the quantity of ingredients you are processing does not exceed the quantity mentioned in the user manual or if something is blocking the blade unit. Then put the mains plug back into the power outlet and switch on the appliance again.

Guarantee & service

If you need service or information or if you have a problem, please visit the Philips website at www.philips.com or contact the Philips Consumer Care Centre in your country (you find its phone number in the worldwide guarantee leaflet). If there is no Consumer Care Centre in your country, go to your local Philips dealer.

Before first use

Thoroughly clean the parts that will come in contact with food before you use the appliance for the first time (see chapter "Cleaning").

Note

- Filter (HR3212) is applicable to plastic jar ONLY.
- Do not exceed the maximum quantities and processing times indicated in Fig.6
- Do not operate the appliance for more than 60 seconds at a time when processing heavy loads and let it cool down to room temperature for next operation.
- Do not attempt to process very thick recipes such as bread dough or mash potatoes.

4

		Kg (MAX：最大)		(sec.：秒)
		1500 ml	5	60 - 90 sec.
		1500 ml	5	60 - 90 sec.
		1500 ml	5	30 - 60 sec.
		6 ×	P + 5	5 x P - 6 x P
		25 - 50 g	P	30 sec.
		5 - 25 g	P	30 sec.
		25 - 75 g	P	30 sec.
		20-40 g	P	10 sec.
		150 g	P	10 sec

2.5x2.5x2.5 cm

5

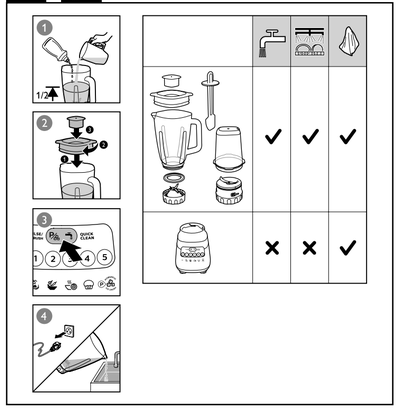

Blender (Fig 2)

The blender is intended for:

- Blending fluids, e.g. dairy products, sauces, fruit juices, soups, mixed drinks, shakes.
- Mixing soft ingredients, e.g. pancake batter or mayonnaise.
- Pureeing cooked ingredients.

Note

- Never overfill the blender jar above the maximum level indication (1.5 litres) to avoid spillage.

Tip

- To process ingredients very briefly, press the pulse setting button **(PULSE)** several times.
- Never use the pulse setting longer than a few seconds at a time.

Mill (Fig 3)

You can use the mini chopper to grind and chop ingredients such as coffee beans, peppercorns, sesame seeds, rice, wheat, coconut flesh, nuts (shelled), dried soy beans, dried peas, breadcrumbs, etc.

Note

- The mill is not suitable for chopping very hard ingredients like nutmeg and ice cubes.
- Do not use the mill to process liquids such as fruit juice.
- Do not process ingredients more than the mill jar's height.
- Never fill the mill with hot ingredients.

Cleaning (Fig 5)

Easily cleaning the blender jar: Follow the steps: 1 2 3 4.

Note: Make sure to press the cleaning button a few times.

Bahasa Melayu

Penting

Baca risalah maklumat Penting ini dengan teliti sebelum anda menggunakan pengisar dan simpan ia untuk rujukan masa depan.

Bahaya

- Jangan sekali-kali tenggelamkan unit motor ke dalam air atau cecair lain atau membilas unit di bawah paip. Hanya gunakan kain lembab untuk membersihkan unit motor.

Amaran

- Pastikan bahawa voltan yang dinyatakan pada perkakas sepadan dengan voltan sesalur tempatan sebelum anda menyambungkan perkakas ini.
- Jika kord sesalur kuasa rosak, ia mesti diganti oleh Philips, pusat servis yang dibenarkan oleh Philips ataupun pihak lain seumpamanya yang layak bagi mengelakkan bahaya.
- Jangan gunakan perkakas jika palam, kord sesalur atau bahagian lain telah rosak.
- Jangan sekali-kali gunakan balang pengisar atau bikar pengisar kering untuk menghidupkan dan mematikan perkakas.
- Jangan biarkan perkakas digunakan tanpa pengawasan.
- Perkakas ini tidak seharusnya digunakan oleh kanak-kanak. Jauhkan perkakas dan kordnya daripada capaian kanak-kanak.
- Perkakas boleh digunakan oleh orang yang kurang upaya dari segi fizikal, deria atau mental, atau kurang berpengalaman dan pengetahuan jika mereka diberi pengawasan dan arahan berkenaan penggunaan perkakas secara selamat dan jika mereka memahami bahaya yang mungkin berlaku.
- Kanak-kanak tidak seharusnya bermain dengan perkakas ini.
- Jangan sentuh bilah terutama apabila plag perkakas dipasang. Bilah adalah sangat tajam.
- Berhati-hati jika cecair panas dituangkan ke dalam pemproses makanan atau pengisar kerana ini akan menolaknya keluar daripada perkakas disebabkan pengewapan yang mengejut.
- Perkakas ini dimaksudkan untuk digunakan di dalam rumah sahaja.

Awas

- Matikan perkakas dan tanggalkan daripada bekalan kuasa setiap kali perkakas dibiarkan tanpa pengawasan dan sebelum memasang, membuka, mendekati bahagian yang sedang bergerak atau membersihkan perkakas.
- Jangan sekali-kali gunakan aksesori atau barang-barang ganti daripada pengilang lain atau pengilang yang tidak disyorkan oleh Philips. Jika anda menggunakan aksesori atau barang-barang ganti sedemikian, jaminan anda menjadi tidak sah.
- Jangan melebihi penanda maksimum pada balang pengisar dan pengisar kering.
- Jangan melebihi kuantiti maksimum dan masa pemprosesan yang dinyatakan dalam jadual yang relevan.
- Perkakas hanya boleh dihidupkan jika balang pengisar atau pengisar kering dipasang pada unit motor dengan betul.

Pengisar

Amaran

- Jangan sekali-kali masukkan jari anda atau objek lain ke dalam balang pengisar semasa perkakas sedang digunakan.
- Pastikan unit bilah dipasang dengan ketat pada balang pengisar sebelum anda memasang balang pengisar pada unit motor.
- Jangan sentuh mata unit bilah pengisar apabila anda mengendalikan atau membersihkan unit bilah. Unit pisau sangat tajam dan jari anda boleh terluka dengan mudah.
- Jika unit bilah tersekat, cabut palam perkakas sebelum anda mengeluarkan bahan-bahan yang menyekat bilah.

Awas

- Agar dapat mengelak bahaya yang disebabkan penetapan semula tidak sengaja pematian terma, perkakas ini tidak boleh dibekalkan melalui peranti suis luar, seperti pemasa atau disambungkan ke litar yang selalu dihidupkan dan dimatikan oleh utiliti.
- Jangan salah gunakan perkakas agar kemungkinan kecederaan dapat dielakkan.
- Untuk HR2222, jangan gunakan balang pengisar kaca sejurus selepas dikeluarkan daripada mesin basuh pinggan mangkuk atau peti sejuk. Biarkannya di suhu bilik selama sekurang-kurangnya 5 minit sebelum menggunakannya.
- Jangan sekali-kali mengisi balang pengisar dengan bahan yang lebih panas daripada 60°C.
- Untuk mengelakkan tumpahan, jangan masukkan lebih daripada 1.5 liter cecair ke dalam balang pengisar, terutamanya apabila anda memproses pada kelajuan tinggi. Jangan masukkan melebihi 1.25 liter cecair ke dalam balang pengisar ketika anda memproses cecair panas atau bahan yang mudah berbuih.
- Jika makanan melekat pada dinding balang pengisar, matikan perkakas dan cabut palam perkakas. Kemudian gunakan spatula untuk mengeluarkan makanan dari dindingnya.
- Sentiasa pastikan tukup ditutup/dipasang dengan betul pada balang dan cawan penyukat dimasukkan dengan betul ke dalam tukup sebelum anda menghidupkan perkakas.
- Jangan biarkan perkakas berjalan selama lebih daripada 2 minit pada satu masa.
- Sentiasa biarkan perkakas menjadi sejuk kepada suhu bilik selepas anda memproses setiap kelompok.
- Tahap hingar: Lc = 86dB(A)

Pengisar kering

Amaran

- Pastikan unit bilah dipasang dengan ketat pada pengisar kering sebelum anda memasang pengisar kering pada unit motor.
- Jangan sekali-kali menggunakan pengisar kering untuk mengisar bahan-bahan yang sangat keras seperti buah pala, gula batu China dan ketulan ais.
- Jangan sentuh mata unit bilah pengisar kering semasa anda membersihkan unit bilah. Unit pisau sangat tajam dan jari anda boleh terluka dengan mudah.

Awas

- Jangan sekali-kali gunakan pengisar kering lebih daripada 30 saat tanpa henti.
- Sentiasa biarkan perkakas menjadi sejuk kepada suhu bilik selepas anda memproses setiap kelompok.

Medan elektromagnet (EMF)

Perkakas Philips mematuhi semua piawaian dan peraturan berkaitan dengan pendedahan kepada medan elektromagnet.

Mengitar semula

Jangan buang produk dengan sampah rumah biasa di akhir hayatnya. Sebaliknya, bawa perkakas ke pusat pungutan rasmi atau kitar semula. Dengan melakukan ini, anda membantu memelihara alam sekitar.

Kunci keselamatan terbina dalam

Ciri ini memastikan supaya anda hanya boleh menghidupkan perkakas jika balang pengisar, pengisar kering atau mangkuk pencincang dipasang dengan betul pada unit motor. Jika balang pengisar, pengisar kering atau mangkuk pencincang dipasang dengan betul, kunci keselamatan terbina dalam akan dibuka.

Pelindung lampau panas

Perkakas dilengkapi pelindung lampau panas. Jika perkakas menjadi terlampau panas, perkakas akan dimatikan secara automatik (yang mungkin berlaku sewaktu pemprosesan yang berat atau jika perkakas tidak digunakan mengikut arahan dalam manual pengguna). Jika perkara ini berlaku, matikan dahulu perkakas dan cabut palam, kemudian biarkan perkakas menjadi sejuk hingga suhu bilik. Kemudian periksa jika kuantiti bahan yang anda proses tidak melebihi kuantiti yang dinyatakan dalam manual pengguna atau jika sesuatu menyekat unit bilah. Kemudian pasang semula palam utama pada salur keluar kuasa dan hidupkan perkakas semula.

Jaminan & Servis

Jika anda memerlukan servis atau maklumat atau jika anda menghadapi masalah, sila lawati laman web Philips di www.philips.com atau hubungi Pusat Layanan Pelanggan Philips di negara anda (anda boleh mendapatkan nombor telefon dalam risalah jaminan sedunia). Jika tiada Pusat Layanan Pelanggan di negara anda, pergi ke pengedar Philips tempatan.

Sebelum penggunaan pertama

Bersihkan secara menyeluruh bahagian yang bersentuhan dengan makanan sebelum anda menggunakan perkakas buat kali pertama (lihat bab "Membersihkan").

Nota

- Penapis (HR3212) hanya boleh digunakan untuk balang plastik SAHAJA.
- Jangan melebihi kuantiti maksimum dan masa pemprosesan yang dinyatakan dalam Rajah 6
- Jangan kendalikan perkakas melebihi 60 saat setiap kali anda memproses kandungan yang banyak dan biarkan perkakas menyejuk pada suhu bilik untuk operasi seterusnya.
- Jangan cuba memproses resipi yang sangat pekat seperti doh roti atau kentang lecek.

Pengisar (Raj 2)

Pengisar dimaksudkan untuk:

- Membancuh cecair, cth. hasil tenusu, sos, jus buah, sup, bancuhan minuman, minuman kocak.
- Mencampur bahan-bahan lembut, contohnya adunan lempeng atau mayones.
- Memurikan bahan yang sudah dimasak.

Nota

- Jangan sekali-kali terlebih isi balang pengisar melebihi penanda paras maksimum (1.5 liter) untuk mengelakkan tumpahan.

Petua

- Untuk memproses bahan buat seketika, tekan tetapan denyut **(PULSE)** beberapa kali.
- Jangan gunakan tetapan denyut lebih daripada beberapa saat pada satu-satu masa.

Pengisar kering (Raj 3)

Anda boleh menggunakan pencincang mini untuk mengisar dan mencincang bahan seperti biji kopi, lada biji, bijan, beras, gandum, isi kelapa, kacang (dibuang kulit), kacang soya kering, kacang pea kering, serbuk roti dll.

Nota

- Pengisar kering ini tidak sesuai digunakan untuk mencincang ramuan yang sangat keras seperti buah pala dan kiub ais.
- Jangan gunakan pengisar kering untuk memproses cecair seperti jus buah-buahan.
- Jangan proses bahan melebihi ketinggian balang pengisar kering.
- Jangan sekali-kali isikan pengisar kering dengan bahan yang panas.

Pembersihan (Rajah 5)

Membersihkan balang pengisar dengan mudah: Ikuti langkah: 1 2 3 4.

Nota: Pastikan anda menekan butang pembersihan beberapa kali.

ไทย

ข้อสำคัญ

โปรดอ่านข้อมูลที่สำคัญในแผ่นพับอย่างละเอียดก่อนใช้งานเครื่องปั่นและเก็บคู่มือไว้เพื่อใช้อ้างอิงในภายหลัง

อันตราย

- ห้ามจุ่มแท่นมอเตอร์ลงในน้ำหรือของเหลวใดๆ หรือนำไปล้างใต้ก๊อกน้ำ ใช้ผ้านุ่มเพื่อเช็ดทำความสะอาดแท่นมอเตอร์

คำเตือน

- ก่อนใช้งาน โปรดตรวจสอบแรงดันไฟฟ้าที่ระบุบนผลิตภัณฑ์ ว่าตรงกับแรงดันไฟฟ้าที่ใช้ภายในบ้านหรือไม่
- หากสายไฟชำรุด คุณต้องให้ช่างผู้ชำนาญของ Philips ดำเนินการให้, ศูนย์บริการที่ได้รับอนุญาตจาก Philips หรือผู้ที่ผ่านการฝึกอบรม ดำเนินการเปลี่ยนให้เพื่อหลีกเลี่ยงอันตรายที่อาจเกิดขึ้น
- ห้ามใช้งาน หากปลั๊กไฟ สายไฟ หรือชิ้นส่วนอื่นๆ ชำรุดเสียหาย
- ห้ามใช้โถปั่นหรือโถบดในการปิด/เปิดสวิตช์เครื่อง
- ไม่ควรปล่อยให้เครื่องทำงานโดยไม่มีการควบคุมดูแล
- ไม่ควรให้เด็กใช้เครื่องนี้ เก็บเครื่องและสายไฟให้พ้นมือเด็ก
- ผู้ที่มีสภาพร่างกายไม่สมบูรณ์ ประสาทสัมผัสไม่สมบูรณ์ หรือสภาพจิตใจไม่ปกติ หรือขาดประสบการณ์และความรู้ความเข้าใจ สามารถใช้เครื่องนี้ได้ หากอยู่ในการควบคุมดูแลหรือได้รับคำแนะนำในการใช้งานที่ปลอดภัยและเข้าใจถึงอันตรายที่เกี่ยวข้องในการใช้งาน
- ห้ามเด็กเล่นเครื่อง
- อย่าสัมผัสใบมีด โดยเฉพาะอย่างยิ่งเมื่อเครื่องเสียบปลั๊กอยู่ ใบมีดมีความคมมาก
- โปรดใช้ความระมัดระวังหากเทของเหลวร้อนลงในเครื่องเตรียมอาหารหรือเครื่องปั่น เพราะไอน้ำที่เกิดขึ้นกะทันหันอาจทำให้ของเหลวร้อนกระเด็นออกจากเครื่องได้
- เครื่องเหมาะสำหรับใช้งานภายในครัวเรือนเท่านั้น

ข้อควรระวัง

- ปิดสวิตช์เครื่องและถอดออกจากแหล่งจ่ายไฟ หากปล่อยเครื่องไว้โดยไม่มีการดูแล และก่อนการประกอบ ถอด หรือเข้าถึงชิ้นส่วนที่มีการเคลื่อนไหวขณะใช้งาน หรือก่อนการทำความสะอาด
- ห้ามใช้อุปกรณ์เสริมหรือชิ้นส่วนใดๆ ที่ผลิตจากผู้ผลิตอื่นหรือที่ไม่ได้รับการแนะนำจาก Philips หากคุณใช้อุปกรณ์เสริมหรือชิ้นส่วนจากผู้ผลิตอื่นหรือที่ไม่ได้รับการแนะนำจาก Philips การรับประกันของคุณจะไม่มีผลบังคับใช้
- ห้ามใส่ส่วนผสมเกินขีดแสดงระดับสูงสุดบนโถปั่นและโถบด
- ห้ามปั่นส่วนผสมในปริมาณที่มากกว่าปริมาณสูงสุดที่กำหนดและใช้เวลาเกินกว่าที่ระบุไว้ในตาราง

- สามารถเปิดสวิตช์เครื่องได้เมื่อประกอบโถปั่นหรือโถบดเข้ากับแท่นมอเตอร์อย่างถูกต้องแล้วเท่านั้น

เครื่องปั่นอเนกประสงค์

คำเตือน
- ห้ามใช้นิ้วหรือวัตถุใดๆ แหย่เข้าไปในโถปั่น ขณะที่เครื่องกำลังทำงาน
- ตรวจดูให้แน่ใจว่า ได้ติดตั้งชุดใบมีดเข้ากับโถปั่นอย่างแน่นหนาดีแล้ว ก่อนประกอบโถปั่นเข้ากับแท่นมอเตอร์
- อย่าสัมผัสคมใบมีดของชุดใบมีดโถปั่นขณะถือหรือทำความสะอาด ใบมีดคมมากและอาจบาดนิ้วได้ง่าย
- หากชุดใบมีดเกิดติดขัด ควรถอดปลั๊กไฟออกก่อนเขี่ยอาหารที่ติดใบมีดออก

ข้อควรระวัง
- เพื่อเป็นการหลีกเลี่ยงอันตรายที่อาจเกิดขึ้นจากการรีเซ็ตระบบตัดไฟโดยไม่ได้ตั้งใจ ห้ามต่อสายอุปกรณ์นี้กับอุปกรณ์เปิดปิดสวิตช์ภายนอก เช่น นาฬิกาตั้งเวลา หรือเชื่อมต่อกับวงจรที่เปิดและปิดสวิตช์การทำงานตามระบบสาธารณูปโภค
- อย่าใช้เครื่องในทางที่ผิด เพื่อหลีกเลี่ยงการบาดเจ็บที่อาจเกิดขึ้น
- สำหรับ HR2222 อย่านำโถปั่นแก้วไปใช้งานทันทีที่นำออกมาจากเครื่องล้างจานหรือตู้เย็น ให้ปล่อยไว้ในอุณหภูมิห้องอย่างน้อย 5 นาทีก่อนใช้งาน
- ห้ามใส่ส่วนผสมที่มีอุณหภูมิสูงกว่า 60 °C ลงในโถปั่น
- ในการป้องกันไม่ให้อาหารหกล้นออกมา ไม่ควรใส่อาหารในโถปั่นเกิน 1.5 ลิตร โดยเฉพาะอย่างยิ่งเมื่อคุณใช้เครื่องด้วยความเร็วสูง ไม่ควรใส่อาหารเกิน 1.25 ลิตรเมื่อคุณปั่นของเหลว หรือส่วนผสมร้อนซึ่งอาจจะเกิดฟองได้
- หากมีเศษอาหารติดอยู่บริเวณโถปั่น ให้ปิดเครื่องและถอดปลั๊ก แล้วใช้ไม้พายเขี่ยเศษอาหารออก
- ทุกครั้งก่อนกดสวิตช์เปิดเครื่อง โปรดตรวจดูให้แน่ใจว่าได้ปิด/ประกอบฝาโถปั่นและถ้วยตวงเข้ากับฝาเข้าที่เรียบร้อยแล้ว
- ไม่ควรปล่อยให้เครื่องทำงานเป็นเวลานานเกินกว่า 2 นาทีในแต่ละครั้ง
- ในแต่ละครั้งที่ใช้งานเครื่องเสร็จ ควรปล่อยให้เครื่องเย็นลงในอุณหภูมิห้องเสมอ
- ระดับเสียง: Lc = 86 เดซิเบล(A)

โถบด

คำเตือน
- ควรตรวจดูให้แน่ใจว่า ได้ติดตั้งชุดใบมีดเข้ากับโถบดอย่างแน่นหนาดีแล้ว ก่อนที่จะประกอบโถบดเข้ากับชุดมอเตอร์
- ห้ามใช้โถบดบดส่วนผสมที่มีเนื้อแข็งมาก เช่น จันทน์เทศ ลูกอมและน้ำแข็งก้อน
- อย่าสัมผัสคมใบมีดของชุดใบมีดโถปั่นขณะทำความสะอาด ใบมีดคมมากและอาจบาดนิ้วได้ง่าย

ข้อควรระวัง
- ห้ามบดอาหารนานติดต่อกันเกิน 30 วินาที
- ในแต่ละครั้งที่ใช้งานเครื่องเสร็จ ควรปล่อยให้เครื่องเย็นลงในอุณหภูมิห้องเสมอ

คลื่นแม่เหล็กไฟฟ้า (EMF)

ผลิตภัณฑ์ของ Philips นี้เป็นไปตามมาตรฐานและกฎข้อบังคับด้านคลื่นแม่เหล็กไฟฟ้าที่มีทุกประการ

การรีไซเคิล

เมื่อหมดอายุการใช้งานแล้ว ห้ามทิ้งผลิตภัณฑ์นี้รวมกับขยะในครัวเรือนทั่วไป แต่ควรนำไปทิ้งที่จุดรวบรวมขยะเพื่อนำไปรีไซเคิล เพื่อช่วยรักษาสภาวะสิ่งแวดล้อมที่ดี

ระบบล็อคนิรภัยซึ่งติดตั้งในเครื่อง

คุณสมบัตินี้ช่วยให้คุณมั่นใจได้ว่าคุณสามารถเปิดเครื่องได้เมื่อประกอบโถปั่น โถบด หรือโถบดสับเข้ากับแท่นมอเตอร์เข้าที่ดีแล้วเท่านั้น หากประกอบโถปั่น โถบด หรือโถบดสับเข้าที่ดีแล้ว ระบบล็อคภายในตัวจะปลดล็อค

ระบบป้องกันความร้อนขึ้นสูง

เครื่องมีระบบป้องกันความร้อนขึ้นสูง หากเครื่องร้อนเกินไป เครื่องจะปิดโดยอัตโนมัติ (ซึ่งอาจเกิดขึ้นเมื่อใช้งานอย่างหนัก หรือหากไม่ได้ใช้งานผลิตภัณฑ์ตามคำแนะนำในคู่มือ) หากเกิดเหตุการณ์เช่นนี้ขึ้น ขั้นแรกให้ปิดสวิตช์และถอดปลั๊กเครื่อง จากนั้นรอให้เครื่องเย็นจนอยู่ในระดับอุณหภูมิห้อง ตรวจสอบว่าปริมาณของส่วนผสมที่คุณใช้ไม่เกินปริมาณที่ระบุไว้ในคู่มือผู้ใช้ หรือดูว่ามีสิ่งใดอุดกั้นการทำงานของชุดใบมีดหรือไม่ จากนั้นเสียบปลั๊กเครื่องเข้ากับเต้ารับแล้วเปิดสวิตช์เครื่องอีกครั้ง

การรับประกันและการบริการ
หากต้องการการบริการหรือข้อมูล หรือหากมีข้อสงสัย โปรดเข้าไปที่เว็บไซต์ของ Philips ที่ www.philips.com หรือติดต่อศูนย์บริการดูแลลูกค้า Philips ในประเทศของคุณ (สามารถดูหมายเลขโทรศัพท์ได้ในเอกสารแผ่นพับเกี่ยวกับการรับประกันทั่วโลก) หากในประเทศของคุณไม่มีศูนย์บริการลูกค้า โปรดติดต่อตัวแทนจำหน่ายผลิตภัณฑ์ Philips ในประเทศ

ก่อนการใช้งานครั้งแรก
ควรทำความสะอาดอุปกรณ์ทุกชิ้นที่สัมผัสกับอาหารให้สะอาด ก่อนใช้งานเครื่องครั้งแรก (ดูได้จากบท "การทำความสะอาด")

หมายเหตุ
- แผ่นกรอง (HR3212) ใช้ได้กับโถพลาสติกเท่านั้น
- ห้ามปั่นส่วนผสมในปริมาณมากกว่าที่กำหนด และใช้เวลาเกินกว่าที่ระบุไว้ในรูปที่ 6
- ห้ามใช้งานเครื่องนานเกิน 60 วินาทีต่อการใช้งานหนึ่งครั้ง และควรปล่อยให้เครื่องเย็นที่อุณหภูมิห้องก่อนเริ่มใช้งานต่อ
- ห้ามใช้ส่วนผสมที่มีวามหนามาก เช่น แป้งขนมปังหรือมันฝรั่งบด

เครื่องปั่น (รูปที่ 2)
เครื่องปั่นใช้งานเพื่อ :
- ผสมของเหลวต่างๆ ให้เข้ากัน เช่น นม, ซอส, น้ำผลไม้, ซุป, เครื่องดื่มหรือเชค
- คลุกเคล้าส่วนผสมที่อ่อนนุ่มให้เข้ากัน เช่น แป้งทำแพนเค้ก หรือมายองเนส
- ปั่นอาหารที่สุกแล้วอย่างละเอียด

หมายเหตุ
- ห้ามใส่ส่วนผสมลงในโถเครื่องปั่นเกินกว่าระดับสูงสุดที่ระบุ (1.5 ลิตร) เพื่อหลีกเลี่ยงการหกเลอะเทอะ

เคล็ดลับ
- หากต้องการปั่นส่วนผสมเป็นเวลาสั้นๆ กดปุ่มตั้งค่าปั่นชั่วขณะ **(PULSE)** หลายๆ ครั้ง
- ห้ามใช้ Pulse นานกว่า 2-3 วินาทีต่อครั้ง

โถบด (รูปที่ 3)
คุณสามารถใช้เครื่องบดสับขนาดเล็กเพื่อบดหรือสับวัตถุดิบต่างๆ เช่น เมล็ดกาแฟ เม็ดพริกไทย เมล็ดงา ข้าว ข้าวสาลี เนื้อมะพร้าว ถั่ว (ทั้งเปลือก) ถั่วเหลืองอบแห้ง ถั่วอบแห้งอื่นๆ เศษขนมปัง ฯลฯ

หมายเหตุ
- โถบดไม่เหมาะที่จะใช้บดสับส่วนผสมที่แข็งมาก เช่น จันทน์เทศ และน้ำแข็งก้อน
- ห้ามใช้งานโถบดปั่นส่วนผสมที่เป็นของเหลว เช่น น้ำผลไม้ เป็นอันขาด
- ห้ามปั่นส่วนผสมเกินกว่าความสูงของโถบด
- อย่าเติมส่วนผสมที่ร้อนลงในโถบด

การทำความสะอาด (รูปที่ 5)
การทำความสะอาดโถปั่นอย่างง่าย: ให้ทำตามขั้นตอน: 1 2 3 4

หมายเหตุ: ต้องแน่ใจว่ากดปุ่มทำความสะอาดสองสามครั้ง

Tiếng Việt

Quan trọng
Hãy đọc kỹ tờ rơi về thông tin quan trọng này trước khi sử dụng máy xay và cất giữ để tiện tham khảo sau này.

Nguy hiểm
- Không nhúng bộ phận động cơ vào nước hay bất kỳ chất lỏng nào, hoặc rửa dưới vòi nước. Chỉ sử dụng vải ẩm để làm sạch bộ phận động cơ.

Cảnh báo
- Kiểm tra xem điện áp ghi trên thiết bị có tương ứng với điện áp nguồn nơi sử dụng trước khi nối thiết bị với nguồn điện.
- Nếu dây điện nguồn bị hư hỏng, bạn nên thay dây điện tại trung tâm bảo hành của Philips, trung tâm bảo hành do Philips ủy quyền hoặc những nơi có khả năng và trình độ tương đương để tránh gây nguy hiểm.
- Không nên sử dụng thiết bị nếu dây điện, phích cắm hoặc những bộ phận khác bị hỏng.
- Không sử dụng bình máy xay hoặc cối nghiền để bật hoặc tắt thiết bị.
- Không được để thiết bị chạy mà không có người trông coi.
- Trẻ em không được sử dụng thiết bị này. Để thiết bị và dây điện ngoài tầm với của trẻ em.
- Những người bị suy giảm năng lực về thể chất, giác quan hoặc tâm thần, hoặc thiếu kiến thức và kinh nghiệm có thể sử dụng thiết bị này nếu họ được giám sát hoặc hướng dẫn sử dụng thiết bị theo cách an toàn và nếu họ hiểu được các mối nguy hiểm liên quan.
- Không để trẻ em chơi đùa với thiết bị.
- Không chạm vào lưỡi dao, đặc biệt khi thiết bị đang nối với nguồn điện. Các lưỡi dao rất sắc bén.
- Hãy cẩn thận khi đổ chất lỏng nóng vào máy xay đa năng hoặc máy xay vì chất lỏng này có thể bắn ra khỏi thiết bị do bị sôi đột ngột.
- Thiết bị này được thiết kế chỉ để sử dụng trong gia đình.

Chú ý
- Tắt thiết bị và luôn ngắt kết nối với nguồn điện nếu không có người theo dõi và trước khi lắp ráp, tháo rời, tiếp xúc với các bộ phận chuyển động trong khi sử dụng hoặc khi vệ sinh máy.
- Không sử dụng bất kỳ phụ kiện hoặc bộ phận nào mà Philips không đặc biệt khuyên dùng. Nếu bạn sử dụng các phụ kiện hoặc bộ phận không phải của Philips, bảo hành sẽ bị mất hiệu lực.
- Không cho nguyên liệu vào vượt quá chỉ báo mức tối đa trên cối xay hoặc cối nghiền.
- Không sử dụng vượt quá số lượng tối đa và thời gian xử lý được chỉ định trong các bảng tương ứng.
- Chỉ có thể bật máy nếu cối xay hoặc cối nghiền được lắp vào bộ phận động cơ theo đúng cách.

Máy xay

Cảnh báo
- Không cho ngón tay hoặc bất kỳ vật nào vào cối xay khi máy đang hoạt động.
- Đảm bảo bộ dao xay được gắn chặt vào cối xay trước khi lắp cối vào bộ phận động cơ.
- Không chạm vào các cạnh cắt của bộ dao xay của máy xay khi cầm hoặc vệ sinh máy. Chúng rất sắc và có thể dễ dàng làm đứt ngón tay bạn.
- Nếu bộ dao xay bị kẹt, rút phích cắm khỏi nguồn điện trước khi lấy nguyên liệu làm kẹt dao xay ra.

Chú ý
- Để tránh nguy hiểm do vô tình đặt lại cầu chì nhiệt, không được cắm phích cắm của thiết bị này vào một thiết bị chuyển mạch ngoài, chẳng hạn như bộ hẹn giờ, hoặc vào một mạch điện thường xuyên bật và tắt bởi một thiết bị khác.
- Không được lạm dụng thiết bị để tránh gây ra thương tích.
- Đối với HR2222, không được sử dụng cối xay bằng thủy tinh ngay khi lấy ra khỏi máy rửa chén hoặc tủ lạnh. Để cối xay ở nhiệt độ phòng ít nhất 5 phút trước khi sử dụng.
- Không đổ nguyên liệu nóng trên 60 °C vào cối xay.
- Để tránh nguyên liệu bị tràn ra ngoài, không cho quá 1,5 lít nguyên liệu lỏng vào cối xay, đặc biệt khi xay ở tốc độ cao. Không cho quá 1,25 lít nguyên liệu lỏng vào cối xay khi xay các chất lỏng còn nóng hay những nguyên liệu dễ sủi bọt.
- Nếu thực phẩm dính vào thành cối xay, tắt thiết bị và rút phích cắm điện ra khỏi ổ điện. Sau đó dùng thìa để lấy thực phẩm ra khỏi thành cối xay.
- Luôn đảm bảo nắp được đậy/lắp theo đúng cách vào cối và cốc định lượng được lắp vào nắp theo đúng cách trước khi bật máy.
- Không để máy chạy quá 2 phút liên tục.
- Luôn để máy nguội trở lại nhiệt độ phòng sau mỗi lần chế biến.
- Độ ồn: Lc = 86 dB(A)

Máy nghiền

Cảnh báo
- Đảm bảo bộ dao xay được gắn chặt vào cối nghiền trước khi lắp cối nghiền vào bộ phận động cơ.
- Không được sử dụng máy để nghiền các nguyên liệu quá cứng như hạt đậu khấu, kẹo cứng, nước đá viên.
- Không chạm vào các cạnh cắt của bộ dao xay của cối nghiền khi vệ sinh máy. Chúng rất sắc và có thể dễ dàng làm đứt ngón tay bạn.

Chú ý
- Không vận hành cối nghiền quá 30 giây liên tục.
- Luôn để máy nguội trở lại nhiệt độ phòng sau mỗi lần chế biến.

Điện từ trường (EMF)

Thiết bị Philips này tuân thủ tất cả các tiêu chuẩn và quy định hiện hành liên quan đến mức phơi nhiễm điện từ trường.

Tái chế

Không vứt sản phẩm cùng chung với rác thải gia đình thông thường khi ngừng sử dụng nó, mà hãy đem sản phẩm đến điểm thu gom chính thức để tái chế. Làm như vậy sẽ giúp bảo vệ môi trường.

Khóa an toàn bên trong máy

Tính năng này đảm bảo rằng bạn chỉ có thể bật thiết bị nếu cối xay, cối nghiền hoặc cối xay thịt được lắp đúng cách vào bộ phận động cơ. Nếu cối xay, cối nghiền hoặc cối xay thịt được lắp đúng cách, khóa an toàn tích hợp sẽ mở.

Bảo vệ chống bị quá nóng

Máy được trang bị chức năng bảo vệ chống bị quá nóng. Máy sẽ tự động tắt nếu quá nóng (có thể xảy ra khi máy phải xay quá nhiều nguyên liệu hoặc nếu máy không được sử dụng đúng theo các hướng dẫn này). Nếu điều này xảy ra, trước tiên tắt máy và rút phích cắm ra khỏi ổ điện và để máy nguội trở lại nhiệt độ phòng. Sau đó kiểm tra xem lượng nguyên liệu bạn chế biến có vượt quá số lượng được nêu trong hướng dẫn sử dụng không hoặc kiểm tra xem có vật gì đó làm tắc bộ dao xay không. Sau đó cắm lại phích cắm vào ổ điện và bật lại thiết bị.

Bảo hành & dịch vụ
Nếu bạn cần dịch vụ, thông tin hay gặp trục trặc, vui lòng truy cập trang web của Philips tại www.philips.com hoặc liên hệ với Trung Tâm Chăm Sóc Khách Hàng Philips ở nước bạn (bạn sẽ tìm thấy số điện thoại của Trung tâm trong tờ bảo hành toàn cầu). Nếu tại quốc gia của bạn chưa có Trung Tâm Chăm Sóc Khách Hàng, hãy liên hệ với đại lý Philips tại địa phương của bạn.

Trước khi sử dụng lần đầu
Rửa thật sạch các bộ phận tiếp xúc với thức ăn trước khi sử dụng thiết bị lần đầu (xem chương "Vệ sinh máy").

Lưu ý
- Bộ lọc (HR3212) CHỈ dành cho cối nhựa.
- Không sử dụng vượt quá số lượng tối đa và thời gian xử lý được chỉ định trong Hình 6
- Không chạy máy quá 60 giây mỗi lần xay có nhiều nguyên liệu và để máy nguội xuống nhiệt độ trong phòng trước khi tiếp tục.
- Không tìm cách chế biến các món ăn đậm đặc chẳng hạn như bột nhào bánh mì hoặc nghiền khoai tây.

Máy xay (Hình 2)
Máy xay được dùng để:
- Trộn chất lỏng, ví dụ như sản phẩm sữa, nước xốt, nước trái cây, xúp, các loại đồ uống thập cẩm.
- Trộn các nguyên liệu mềm, ví dụ như bột làm bánh hay sốt mayonnaise.
- Nghiền nhừ thực phẩm đã nấu chín.

Lưu ý
- Không cho nguyên liệu vào cối xay vượt quá chỉ báo mức tối đa (1,5 lít) để tránh bị tràn.

Mẹo
- Để chế biến nguyên liệu thật nhanh, hãy nhấn nút cài đặt nhồi **(PULSE)** vài lần.
- Không sử dụng cài đặt nhồi quá vài giây mỗi lần.

Máy nghiền (Hình 3)
Bạn có thể sử dụng máy cắt mini để nghiền và cắt các loại nguyên liệu như là hạt cà phê, hạt tiêu, hạt mè đen, gạo, lúa mì, cùi dừa, lạc (đã bóc vỏ), đậu tương khô, đậu Hà Lan khô, bánh mì vụn, v.v.

Lưu ý
- Cối nghiền không thích hợp để cắt những nguyên liệu quá cứng như hạt nhục đậu khấu và đá viên.
- Không nên dùng cối nghiền để nghiền chất lỏng như nước trái cây.
- Không chế biến nguyên liệu vượt quá chiều cao của cối nghiền.
- Không cho nguyên liệu nóng vào cối nghiền.

Vệ sinh máy (Hình 5)
Làm sạch dễ dàng cối xay: Thực hiện theo các bước: 1 2 3 4.

Lưu ý: Đảm bảo nhấn nút vệ sinh máy vài lần.

العربية

هام
اقرأ نشرة المعلومات المهمة هذه بعناية قبل استخدام الخلاط واحتفظ بها للرجوع إليها في المستقبل.

خطر
- لا تغمر وحدة المحرك بالمياه أو بأي سائل آخر على الإطلاق، ولا تغسلها تحت مياه الحنفية. استخدم قطعة قماش رطبة فقط لتنظيف وحدة المحرك.

تحذير
- تحقق من أن الفولتية المشار إليها على الجهاز تتوافق مع فولتية سلك الطاقة المحلية قبل توصيل الجهاز.
- إذا كان سلك الطاقة الرئيسي تالفاً، فيجب استبداله من قبل Philips أو مركز خدمة مخوَّل من قبل Philips أو أشخاص مؤهلين لتجنب أي خطر.
- لا تستخدم الجهاز إذا كان القابس أو سلك الطاقة أو الأجزاء الأخرى تالفة.
- لا تستخدم أبدًا دورق الخلاط أو وعاء المطحنة لتشغيل الجهاز أو إيقاف تشغيله.
- لا تترك إطلاقاً الجهاز قيد التشغيل بدون مراقبة.
- لا يمكن للأطفال استخدام هذا الجهاز. أبقِ الجهاز وسلكه بعيدًا عن متناول الأطفال.
- يمكن للأشخاص الذين يعانون نقصاً في القدرات الجسدية أو الحسية أو العقلية أو أولئك الذين تنقصهم الخبرة أو المعرفة، في حال تم الإشراف عليهم أو إعطاؤهم إرشادات تتعلق باستخدام الجهاز بطريقة آمنة وفهم المخاطر المرتبطة به.
- يمنع الأطفال من اللعب بالجهاز.
- لا تلمس الشفرات ولا سيما عندما يكون الجهاز موصولاً بالطاقة. فالشفرات بالغة الحدة.
- يُرجى توخي الحذر إذا تم سكب سائل ساخن في جهاز تحضير الطعام أو الخلاط، إذ يمكن أن يتم قذفه إلى الخارج بفعل عملية التبخير المفاجئة.
- صُمم هذا الجهاز للاستخدام المنزلي فقط.

تنبيه
- قم بإيقاف تشغيل الجهاز وفصله من مصدر الطاقة دائمًا في حال تركه من دون مراقبة أو قبل تجميع الأجزاء التي تتحرك أثناء الاستخدام أو فكها أو لمسها أو أثناء التنظيف.
- لا تستخدمي أبدًا أي ملحقات أو قطع من شركات مصنّعة أخرى أو لا توصي بها شركة Philips على وجه الخصوص، إذ يؤدي استخدام هذه الملحقات أو القطع إلى إبطال الضمان.
- لا تتجاوز مؤشر المستوى الأقصى المحدد على دورق الخلاط والمطحنة.
- لا تتجاوز الحد الأقصى من الكميات وأوقات التحضير المبيّنة في الجدول ذات الصلة.
- لا يمكن تشغيل الجهاز إلا إذا تم تركيب دورق الخلاط أو المطحنة على وحدة المحرك بشكل صحيح.

الخلاط

تحذير
- لا تمسك أبدًا دورق الخلاط بأصابعك أو بأي غرض عندما يكون الجهاز قيد التشغيل.
- تأكد من أن وحدة الشفرة مثبتة بإحكام بدورق الخلاط قبل تركيب دورق الخلاط في وحدة المحرك.
- لا تلمس حوافي التقطيع في وحدة شفرة الخلاط أثناء حملها أو تنظيفها. فهي حادة جدًا وقد تجرح أصابعك بسهولة.
- إذا علقت وحدة الشفرات، فقم بفصل الطاقة عن الجهاز قبل إزالة المكونات التي تسببت في إعاقة عمل الشفرات.

تنبيه
- بهدف تفادي أي خطر ناجم عن إعادة تعيين القاطع الحراري عن غير قصد، يجب ألا يتم تزويد هذا الجهاز بالطاقة بواسطة جهاز فصل ووصل خارجي، كالمؤقت مثلاً، أو توصيله بدائرة كهربائية يتم تشغيلها وإيقاف تشغيلها بشكل منتظم من الأداة.
- يجب عدم إساءة استخدام الجهاز لتجنب وقوع أي إصابات محتملة.
- بالنسبة إلى HR2222، لا تستخدم الدورق الزجاجي مباشرة بعد إخراجه من الجلاية أو البراد. اتركه في مكان بدرجة حرارة الغرفة لخمس دقائق على الأقل قبل استخدامه.
- لا تملأ أبدًا دورق الخلاط الزجاجي بمكونات تتخطى حرارتها درجة الحرارة المحيطة بـ 60 درجة مئوية.
- لتجنب الاندلاق، لا تسكب كمية سوائل تفوق 1.5 ليترًا في دورق الخلاط، خاصةً أثناء الخلط بسرعة عالية. لا تسكب كميةً تفوق 1,25 ليترًا في دورق الخلاط أثناء خلط السوائل الساخنة أو المكونات التي تميل إلى تشكيل رغوة.
- إذا التصق الطعام بدورق الخلاط، فأوقف تشغيل الجهاز وافصله الطاقة عنه. ثم استخدم ملعقة منبسطة لإزالة الطعام عن الجدار.
- تأكد دائماً من إغلاق/تركيب الغطاء في الدورق ومن إدخال كوب القياس في الغطاء بشكل صحيح قبل تشغيل الجهاز.
- لا تترك الجهاز قيد التشغيل لأكثر من دقيقتين في المرة الواحدة.
- دع دائماً الجهاز يبرد وصولاً إلى درجة حرارة الغرفة بعد خلط كل دفعة مكونات.
- مستوى الضجيج: Lc = 86 ديسيبل(A)

المطحنة

تحذير
- تأكد من تثبيت وحدة الشفرة بإحكام بالمطحنة قبل تركيب المطحنة على وحدة المحرك.
- لا تستخدم أبدًا المطحنة لطحن مكونات قاسية جدًا مثل جوزة الطيب والسكر النبات ومكعبات الثلج.
- لا تلمس حواف التقطيع في وحدة شفرة المطحنة أثناء التنظيف. فهي حادة جدًا وقد تجرح أصابعك بسهولة.

تنبيه
- لا تستخدم أبدًا المطحنة لأكثر من 30 ثانية بدون انقطاع.
- دع دائماً الجهاز يبرد وصولاً إلى درجة حرارة الغرفة بعد خلط كل دفعة مكونات.

الحقول الكهرومغناطيسية (EMF)

يتوافق جهاز Philips هذا مع كل المعايير والأنظمة المطبقة المتعلّقة بالتعرّض للحقول الكهرومغناطيسية.

إعادة التدوير

لا تتخلص من المنتج مع النفايات المنزلية العادية عند انتهاء فترة عمله، بل سلّمه إلى مركز تجميع رسمي لإعادة تدويره. عند القيام بذلك، أنت تساهمين في المحافظة على البيئة.

قفل سلامة مدمج

تضمن هذه الميزة عدم إمكانية تشغيل الجهاز إلا في حال كان دورق الخلاط أو المطحنة أو وعاء الفرامة مركّبًا على وحدة المحرك بشكل صحيح. سيتمّ إلغاء تأمين قفل السلامة المضمن في حال تمّ تركيب دورق الخلاط أو المطحنة أو وعاء الفرامة بشكل صحيح.

حماية من فرط الإحماء

هذا الجهاز مجهّز بوظيفة الحماية من التسخين المفرط. في حال تعرّض الجهاز للتسخين المفرط، سيتم إيقاف تشغيله تلقائيًا (مما قد يحدث أثناء معالجة كمية كبيرة من الطعام أو في حال لم يتم استخدام الجهاز وفقًا للتعليمات في دليل المستخدم). إذا حدث ذلك، قم أولاً بإيقاف تشغيل الجهاز وبفصل الطاقة عنه ومن ثم دعه يبرد حتى يبلغ درجة حرارة الغرفة. ثم تحقق من أن كمية المكونات التي تعالجها لا تتجاوز الكمية المذكورة في دليل المستخدم أو تأكد من عدم وجود عنصر ما يعيق عمل وحدة الشفرة. قم بعد ذلك بوضع سلك الطاقة الرئيسي في مأخذ الطاقة وتشغيل الجهاز من جديد.

الضمان والخدمة
إذا احتجت إلى خدمة أو معلومة أو إذا واجهتك أي مشكلة، فيُرجى زيارة موقع Philips على ويب www.philips.com أو الاتصال بمركز خدمة المستهلك التابع لشركة Philips في بلدك (يمكنك إيجاد رقم الهاتف في نشرة الضمان العالمية). في حال عدم وجود مركز خدمة المستهلك في بلدك، يرجى زيارة موزّع منتجات Philips المحلي.

قبل الاستخدام للمرة الأولى
نظّف جيدًا الأجزاء التي تلامس الطعام قبل استخدام الجهاز للمرة الأولى (راجع فصل "التنظيف").

ملاحظة
- فیلتر (HR3212) فقط برای مخزن پلاستیکی کاربرد دارد.
- لا تتجاوز الكميات وأوقات التحضير المبيّنة في الصورة رقم 6.
- لا تقم بتشغيل الجهاز لأكثر من 60 ثانية بدون انقطاع عند معالجة كميات كبيرة واتركه ليبرد حتى يبلغ درجة حرارة الغرفة ليصبح جاهزًا للاستخدام التالي.
- لا تحاول معالجة وصفات الطعام ذات القوام السميك جدًا، مثل عجينة الخبز أو البطاطس المهروسة.

الخلاط (الصورة رقم 2)
يُستخدم الخلاط من أجل:
- خلط السوائل، كمنتجات الألبان والصلصات وعصائر الفاكهة والحساء والمشروبات المخلوطة والحليب المخفوق.
- مزج المكونات الناعمة، كخلطة الفطائر أو المايونيز.
- هرس المكونات المطبوخة.

ملاحظة
- لا تملأ دورق الخلاط بكمية تتجاوز مؤشر المستوى الأقصى (1,5 لترات) لتفادي الانسكاب.

تلميح
- لمعالجة المكونات لوقت قصير جدًا، اضغط على زر الإعداد النبضي (PULSE) عدة مرات.
- لا تستخدم أبدًا الإعداد النبضي لأكثر من بضع ثوانٍ في المرة الواحدة.

المطحنة (الصورة رقم 3)
يمكنك استخدام المفرمة الصغيرة لطحن المكونات وفرمها، مثل حبوب القهوة والفلفل وحبوب السمسم والأرز والقمح ولب جوز الهند والمكسّرات (مع القشور) وفول الصويا المجفف والبازلاء الجافة وفتات الخبز إلخ.

ملاحظة
- إن المطحنة ليست ملائمة لفرم المكونات الصلبة جداً كجوزة الطيب ومكعبات الثلج.
- لا تستخدم المطحنة لخلط السوائل مثل عصير الفواكه.
- لا تقم بمعالجة مكونات بكمية تتجاوز ارتفاع دورق المطحنة.
- لا تملأ المطحنة أبدًا بمكونات ساخنة.

التنظيف (الصورة رقم 5)
تنظيف سهل لدورق الخلاط: اتبع الخطوات: 1 2 3 4.

ملاحظة: احرص على الضغط على زر التنظيف بضع مرات.

فارسی

مهم
قبل از استفاده از دستگاه، این دفترچه اطلاعات مهم را به دقت بخوانید و آن برای مراجعات بعدی نزد خود نگه دارید.

خطر
- هرگز موتور دستگاه را در آب یا هر مایع دیگری قرار ندهید یا آن را زیر شیر آب نگیرید. برای تمیز کردن موتور دستگاه فقط از یک پارچه مرطوب استفاده کنید.

هشدار
- قبل از اتصال دستگاه به پریز برق بررسی کنید که ولتاژ مشخص شده روی دستگاه با ولتاژ برق محلی شما مطابقت داشته باشد.
- درصورتی که سیم برق آسیب دیده است برای جلوگیری از بروز خطر، آن را نزد نمایندگی های Philips، مرکز خدمات مجاز Philips یا اشخاص متخصص تعویض کنید.
- اگر دوشاخه، سیم برق یا سایر قطعات آسیب دیده و خراب هستند، از دستگاه استفاده نکنید.
- هرگز از مخزن مخلوط کن یا ظرف آسیاب برای روشن و خاموش کردن دستگاه استفاده نکنید.
- درصورت عدم استفاده از دستگاه هرگز آن را روشن نگذارید.
- این دستگاه نباید توسط کودکان استفاده شود. دستگاه و سیم آن را دور از دسترس کودکان قرار دهید.
- افرادی که از توانایی جسمی، حسی و ذهنی کافی برخوردار نیستند یا تجربه و آگاهی ندارند می توانند با نظارت بزرگترها یا آموختن استفاده ایمن از دستگاه و آگاهی از خطرات ممکن، از دستگاه استفاده کنند.
- کودکان نباید با دستگاه بازی کنند.
- خصوصا هنگامی که دستگاه به برق متصل است، به تیغه ها دست نزنید. تیغه ها بسیار تیز هستند.
- دقت کنید از ریختن مایع داغ به داخل غذاساز یا مخلوط کن خودداری کنید چون ممکن است به خاطر بخار زیاد به بیرون پرتاب شود.
- این دستگاه فقط برای مصارف خانگی ساخته شده است.

احتیاط
- همیشه اگر در کنار دستگاه نیستید یا قبل از بستن و باز کردن قطعات و تمیز کردن یا دست زدن به قطعات متحرک در حین استفاده، دستگاه را خاموش کنید و دوشاخه را از پریز بکشید.
- هرگز از لوازم جانبی یا قطعات سازندگان دیگر یا لوازمی که Philips آن ها را توصیه نمی کند استفاده نکنید. اگر از چنین لوازم جانبی یا قطعاتی استفاده کنید، ضمانت نامه شما از درجه اعتبار ساقط می شود.
- همیشه آسیاب و مخزن مخلوط کن را تا نشانگر حداکثر از مواد پر کنید و از آن فراتر نروید.
- دفعات و زمان مجاز استفاده از دستگاه در جدول مشخص شده است، از این مقادیر فراتر نروید.
- فقط در صورتی می توانید دستگاه را روشن کنید که آسیاب یا مخزن مخلوط کن به طور صحیح روی محفظه موتور سوار شده باشند.

مخلوط کن

هشدار
- در حالی که دستگاه روشن است، انگشت خود یا شیء دیگری را وارد مخزن مخلوط کن نکنید.
- قبل از سوار کردن مخزن مخلوط کن روی موتور، مطمئن شوید که تیغه دستگاه به طور محکم در مخزن مخلوط کن بسته شده باشد.
- هنگام در دست گرفتن تیغه مخلوط کن یا تمیز کردن آن، به لبه های تیز تیغه دست نزنید. این لبه ها تیز بوده و به راحتی انگشت شما را می برند.
- اگر تیغه گیر کرد، دستگاه را خاموش کرده و از برق بکشید، سپس محتویاتی که تیغه را مسدود کرده اند را بردارید.

احتیاط
- برای جلوگیری از بروز خطر به علت فعال شدن غیرعمدی کلید قطع حرارتی، این دستگاه نباید از طریق یک سوییچ خارجی مانند تایمر تغذیه شود یا به مداری وصل شود که برق آن مرتب قطع و وصل می‌شود.
- برای جلوگیری از جراحت، از دستگاه درست استفاده کنید.
- برای HR2222، از مخزن شیشه‌ای مخلوط کن بلافاصله بعد از خارج کردن از ماشین ظرفشویی یا یخچال استفاده نکنید. حداقل 5 دقیقه اجازه دهید در دمای اتاق بماند و سپس استفاده کنید.
- لا تقم أبدًا بملء دورق الخلاط بمكونات تفوق حرارتها 60 درجة مئوية.
- برای جلوگیری از نشتی، بیشتر از 1.5 لیتر مایع در مخزن مخلوط کن نریزید، خصوصا وقتی از سرعت زیاد استفاده می کنید. هنگام کار با موادی که کف می کنند، بیشتر از 1.25 لیتر از مواد را در مخزن مخلوط کن نریزید.
- اگر مواد به دیواره مخزن مخلوط کن چسبیده است، دستگاه را خاموش کرده و دوشاخه را از پریز بکشید. سپس با استفاده از یک کاردک، غذا را از دیواره ظرف پاک کنید.
- قبل از روشن کردن دستگاه، همیشه مطمئن شوید درب مخزن درست بسته شده/روی مخزن سوار شده باشد و پیمانه اندازه گیری به طور صحیح بر روی درب قرار گرفته باشد.
- دستگاه را برای بیشتر از 2 دقیقه در هر بار روشن نگه ندارید.
- همیشه بعد از هر بار کار با دستگاه، اجازه دهید به اندازه دمای اتاق خنک شود.
- میزان صدا: Lc= 86 دسی بل(A)

آسیاب

هشدار
- قبل از سوار کردن آسیاب روی موتور، مطمئن شوید که تیغه به طور محکم در آسیاب بسته شده باشد.
- هرگز از آسیاب برای خرد کردن مواد بسیار سخت مانند جوز، شکر چینی و تکه های یخ استفاده نکنید.
- هنگام تمیز کردن تیغه، به لبه های تیز تیغه آسیاب دست نزنید. این لبه ها تیز بوده و به راحتی انگشت شما را می برند.

احتیاط
- هرگز از آسیاب بی وقفه و بیشتر از 30 ثانیه استفاده نکنید.
- همیشه بعد از هر بار کار با دستگاه، اجازه دهید به اندازه دمای اتاق خنک شود.

میدان الکترومغناطیسی (EMF)

این دستگاه Philips با کلیه قوانین و استانداردهای کاربردپذیر میدان های الکترومغناطیسی مطابقت دارد.

بازیافت

پس از پایان عمر محصول، آن را همراه با زباله های معمولی خانگی دور نیندازید بلکه این کار را طبق قوانین جمع آوری و بازیافت محلی خود انجام دهید. با این کار در حقیقت به حفظ محیط زیست خود کمک کرده اید.

قفل ایمنی داخلی

با این ویژگی فقط در صورتی می توانید دستگاه را روشن کنید که مخزن مخلوط کن، آسیاب یا خردکن به طور صحیح روی محفظه موتور سوار شده باشند. اگر مخزن مخلوط کن، آسیاب یا خردکن به طور صحیح سوار شده باشند، قفل ایمنی داخلی باز می شود.

حفاظت در برابر گرم شدن بیش از حد

این دستگاه مجهز به حفاظت در برابر گرم شدن بیش از حد است. اگر دستگاه بیش از حد گرم شد، به طور خودکار خاموش می‌شود (ممکن است هنگام کار سنگین با دستگاه رخ دهد یا وقتی که دستگاه بر طبق دستورالعمل های راهنمای کاربر استفاده نشده باشد). در این صورت، ابتدا دستگاه را خاموش کرده و دوشاخه را از پریز بکشید و بگذارید دستگاه به اندازه دمای اتاق خنک شود. سپس بررسی کنید مقدار مواد از مقدار مشخص شده در راهنمای کاربر بیشتر نباشد یا چیزی تیغه را مسدود نکرده باشد. سپس دوشاخه را به پریز برق زده و دوباره دستگاه را روشن کنید.

ضمانت و خدمات پس از فروش
برای کسب اطلاعات، استفاده از خدمات یا رفع اشکال دستگاه خود، لطفاً از وب سایت Philips به آدرس www.philips.com بازدید فرمایید یا با مرکز خدمات پس از فروش Philips در کشور خود تماس بگیرید (برای دسترسی به شماره تلفن این مراکز در سراسر جهان به برگ ضمانت نامه مراجعه کنید). اگر در کشور شما مرکز خدمات پس از فروش Philips وجود ندارد به فروشنده دستگاه خود مراجعه نمایید.

قبل از اولین استفاده
قبل از اولین استفاده دستگاه، کلیه قطعاتی را که در تماس با غذا هستند کاملاً تمیز کنید (به بخش "تمیز کردن" مراجعه کنید).

توجه
- لا ينطبق الفلتر (HR3212) إلا على الدورق البلاستيكي.
- دفعات و زمان مجاز استفاده از دستگاه در شکل 6 مشخص شده است، از این مقادیر فراتر نروید.
- هنگام کارهای سنگین با دستگاه، هر بار اجازه دهید دستگاه بیشتر از 60 ثانیه خنک شود و به دمای اتاق برسد. سپس به استفاده ادامه دهید.
- از تهیه مواد سنگین مانند خمیر نان یا پوره سیب‌زمینی خودداری کنید.

مخلوط کن (شکل 2)
با این مخلوط کن می توان کارهای زیر را انجام داد:
- مخلوط کردن مایعات مانند محصولات لبنی، سس ها، آبمیوه ها، سوپ ها، نوشیدنی های میکس شده و شیک ها.
- مخلوط کردن مواد نرم مانند مایه پنکیک یا مایونز.
- مواد اولیه تهیه پوره.

توجه
- هرگز مخزن مخلوط کن را بیشتر از نشانگر سطح حداکثر (1.5 لیتر) پر نکنید تا هنگام کار، مواد بیرون نریزد.

نکته
- برای مخلوط کردن مختصر مواد، چند بار دکمه تنظیم پالس (PULSE) را فشار دهید.
- هرگز از تنظیم پالس برای بیشتر از چند ثانیه در هر بار استفاده نکنید.

آسیاب (شکل 3)
می توانید از خردکن کوچک برای آسیاب و خرد کردن موادی مانند دانه های قهوه، دانه فلفل، کنجد، برنج، گندم، نارگیل تازه، آجیل (بدون پوست)، دانه های سویای خشک، نخود خشک، نان خشک و غیره استفاده کنید.

توجه
- آسیاب برای خرد کردن مواد بسیار سخت مانند جوز و تکه های یخ مناسب نیست.
- از آسیاب برای مخلوط کردن مایعات مثل آبمیوه استفاده نکنید.
- مواد را بیشتر از ارتفاع مخزن آسیاب، آسیاب نکنید.
- هرگز آسیاب را با مواد داغ پر نکنید.

تمیز کردن (شکل 5)
تمیز کردن آسان مخزن مخلوط کن: مراحل زیر را انجام دهید: 1 2 3 4.

توجه: دقت کنید چند بار دکمه تمیز کردن را فشار دهید.