Register your product and get support at

www.philips.com/welcome

HD9388, HD9386, HD9384, HD9380

PHILIPS

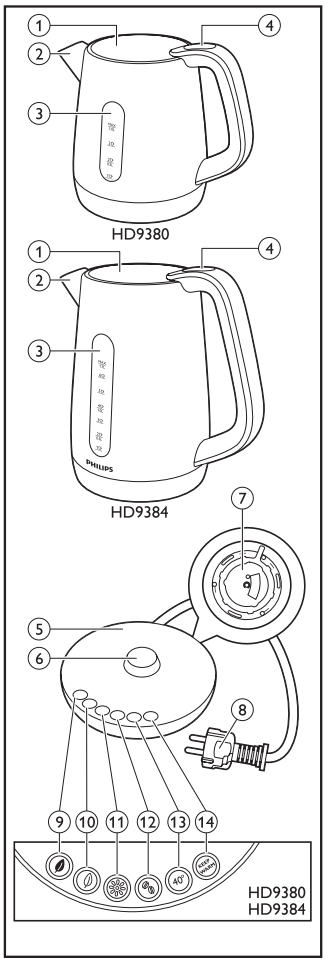

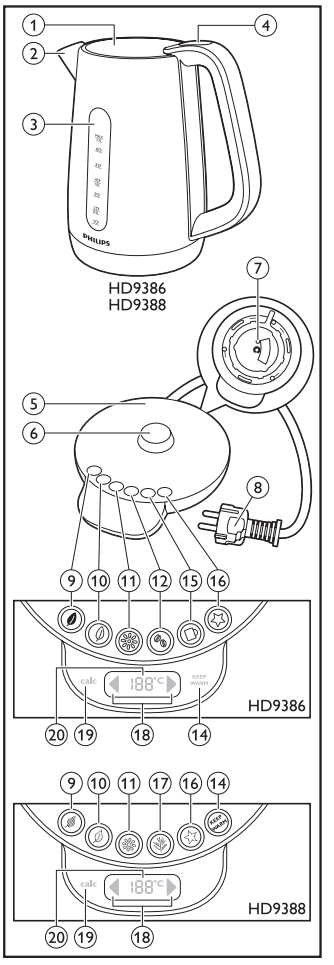

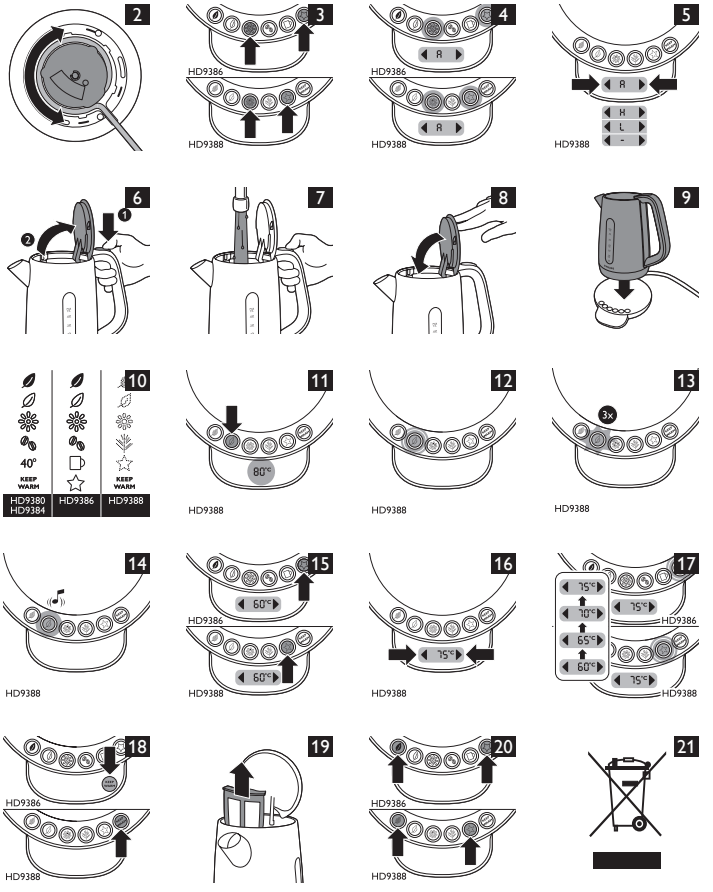

www.philips.com

100% recycled paper
100% papier recyclé

4222.005.0302.1

ENGLISH

Introduction

Congratulations on your purchase and welcome to Philips! To fully benefit from the support that Philips offers, register your product at www.philips.com/welcome.

General description (Fig. 1)

1 Lid
2 Spout
3 Water level indicator
4 Lid release button
5 Base
6 Base connector
7 Cord storage facility
8 Mains plug
9 Black tea button
10 Green tea button
11 Herbal/fruit tea button
12 Instant coffee button
13 40°C button
14 KEEP WARM button
15 Instant soup/hot chocolate button
16 Personal setting button
17 Rooibos tea button
18 Arrow buttons
19 Calc light
20 Display

Important

Read this user manual carefully before you use the appliance and save it for future reference.

Danger

- Do not immerse the kettle or the base in water or any other liquid.

Warning

- Check if the voltage indicated on the appliance corresponds to the local mains voltage before you connect the appliance.
- Do not use the appliance if the plug, the mains cord, the base or the appliance itself is damaged.
- If the mains cord is damaged, you must have it replaced by Philips, a service centre authorised by Philips or similarly qualified persons in order to avoid a hazard.
- This appliance is not intended for use by persons (including children) with reduced physical, sensory or mental capabilities, or lack of experience and knowledge, unless they have been given supervision or instruction concerning use of the appliance by a person responsible for their safety.
- Children should be supervised to ensure that they do not play with the appliance.
- Keep the mains cord out of the reach of children. Do not let the mains cord hang over the edge of the table or worktop on which the appliance stands. Excess cord can be stored in or around the base of the appliance.
- Do not place the appliance on an enclosed surface (e.g. a serving tray), as this could cause water to accumulate under the appliance, resulting in a hazardous situation.
- Hot water can cause serious burns. Be careful when the kettle contains hot water.
- Do not touch the body of the kettle during and some time after use, as it gets very hot. Always lift the kettle by its handle.
- Never fill the kettle beyond the maximum level indication. If the kettle has been overfilled, boiling water may be ejected from the spout and cause scalding.
- Do not remove the lid while the water is heating up. Be careful when you remove the lid immediately after the water has boiled: the steam that comes out of the kettle is very hot.
- Only use the kettle in combination with its original base.

Caution

- Only connect the appliance to an earthed wall socket.
- Always place the base and the kettle on a dry, flat and stable surface.
- The kettle is only intended for heating up and boiling water. Do not use it to heat up soup or other liquids or jarred, bottled or tinned food.
- When you select a temperature below 100°C, the water is not boiled (sterilised) first, but is heated up directly to the temperature of the selected preset button.
- Always make sure you fill the kettle at least up to the 1-cup indication (0.25l) to prevent the kettle from boiling dry.
- Depending on the hardness of the water in your area, small spots or stains may appear on the heating element of your kettle when you use it. This phenomenon is the result of scale build-up on the heating element and on the inside of the kettle over time. The harder the water, the faster scale builds up. Scale can occur in different colours. Although scale is harmless, too much scale can influence the performance and durability of your kettle. Descale your kettle regularly by following the instructions given in chapter 'Cleaning and descaling'.
- Some condensation may appear on the base of the kettle. This is perfectly normal and does not mean that the kettle has any defects.
- This appliance is intended to be used in household and similar applications such as:

1 staff kitchen areas in shops, offices and other working environments;
2 farm houses;
3 by clients in hotels, motels and other residential type environments;
4 bed and breakfast type environments.

Boil-dry protection

This kettle is equipped with boil-dry protection. The boil-dry protection automatically switches off the kettle if it is accidentally switched on when there is no water or not enough water in it. Fill the kettle with approx. 1 litre of water. Leave the kettle off the base for 1 minute and then place it on the base. The kettle is now ready for use again.

Electromagnetic fields (EMF)

This Philips appliance complies with all standards regarding electromagnetic fields (EMF). If handled properly and according to the instructions in this user manual, the appliance is safe to use based on scientific evidence available today.

Before first use

1 Remove stickers, if any, from the base or the kettle.

2 Place the base on a dry, stable and flat surface.

3 To adjust the length of the cord, wind part of it around the cord storage facility in the bottom of the base (Fig. 2).

4 Rinse the kettle with water.

5 Fill the kettle with water up to the MAX indication and let the water boil once (see chapter 'Using the appliance').

6 Pour out the hot water and rinse the kettle once more.

Changing the frequency of the descaling reminder

The calc light lights up after a fixed amount of usages, based on average water hardness. You can change this frequency by setting a lower or higher water hardness or you can completely switch off the descaling reminder.

1 Press the herbal tea/fruit tea button and the personal setting button at the same time. (Fig. 3)
◗ Both buttons and the display light up. The display shows A, for average (Fig. 4).

2 Use the arrow buttons to adjust the water hardness (Fig. 5).
You can adjust the hardness to H, for high, or L for low.

3 Press the herbal tea/fruit tea button and the personal setting button at the same time again to confirm the new setting.

Note: If you do not confirm the new setting, the change is not stored.

Switching off the descaling reminder

Follow the steps in section 'Changing the frequency of the descaling reminder' and select - to switch off the descaling reminder.

Using the appliance

1 Press the lid release button (1). The lid opens automatically (2) (Fig. 6).

2 Fill the kettle with the desired amount of water (Fig. 7).

Note: You can also fill the kettle through the spout.

3 Close the lid (Fig. 8).

4 Place the kettle on its base and put the plug in the wall socket (Fig. 9).
The appliance is now ready for use.

Heating up water with preset buttons

Different hot drinks require different temperatures to taste their best. With the preset buttons on the base, you can choose the right temperature for your favourite hot drink.
To make sure the appliance accurately* heats up the water to the set temperature, fill the kettle with at least 0.25l water.
* This kettle has been designed to achieve maximum temperature accuracy. However, the actual temperature of the water may deviate slightly from the indicated temperature.

- **HD9380/HD9384:** There are 4 buttons that represent different hot drinks: black tea (100°C), green tea (80°C), herbal/fruit tea (100°C) and instant coffee (90°C). There is also a 40°C button and a KEEP WARM button. (Fig. 10)
- **HD9386:** There are 5 buttons that represent different hot drinks: black tea (100°C), green tea (80°C), herbal/fruit tea (100°C), instant coffee (90°C) and instant soup/hot chocolate (95°C). There is also a personal setting button (40°C-100°C).
- **HD9388:** There are 4 buttons that represent different tea types: black tea (100°C), green tea (80°C), herbal/fruit tea (100°C) and rooibos tea (100°C). There is also a personal setting button (60°C-100°C) and a KEEP WARM button.

Note: The control panel of type HD9388 is shown in the following pictures. The control panels of types HD9386, HD9384 and HD9380 look different, but the preset buttons work in the same way. Types HD9388 and HD9386 have a display, types HD9384 and HD9380 do not have a display.

1 Press one of the preset buttons.
- HD9386/HD9388 only: When you press a preset button, the temperature of the selected button is shown on the display for 3 seconds (Fig. 11).
- The water starts heating to the temperature of the selected preset button.
- While the water is heated, the light ring around the selected button slowly pulsates and the temperature rise is shown on the display (HD9386/HD9388 only) until the water has reached the desired temperature (Fig. 12).
- If the current temperature of the water in the kettle is higher than the temperature of the selected preset button, the light ring does not pulsate, but flashes 3 times to indicate that this button cannot be operated (Fig. 13).

Note: You can deactivate the appliance by pressing the button again or by removing the kettle from the base.

2 The kettle heats the water to the temperature of the selected preset button.
- When the water has reached the set temperature, you hear an audible signal. The light ring around the selected button stops pulsating and lights up continuously (Fig. 14).

Note: The audible signal is repeated as a reminder after 2 minutes.

Note: You can select a different type of hot drink by pressing a different preset button while the kettle is operating. This is only possible if the temperature of the water is still below the temperature of the newly pressed button.

Personal setting button (HD9386/HD9388 only)

You can use the personal setting button to set a temperature that you prefer between 40°C and 100°C (HD9386) or between 60°C and 100°C (HD9388) in steps of 5°C.

Note: You cannot set a lower temperature than the temperature of the water in the kettle.

1 Press the personal setting button (Fig. 15).
- The display and the two arrow buttons light up.
- The last used temperature is shown on the display.

Note: When you use the personal setting button for the first time, the lowest temperature is shown.

2 Adjust the temperature with the arrow buttons (Fig. 16).

3 Press the personal setting button again to confirm the temperature.
- The display flashes twice to confirm the temperature.
- The display shows the temperature rise of the water and the light ring around the personal setting button slowly pulsates until the water has reached the set temperature (Fig. 17).

Note: If you do not change the temperature and do not press the personal setting button to confirm, the "°C" icon flashes to remind you that the temperature can be adjusted.

Note: If the water is already hot, you cannot set a temperature lower than the temperature of the water in the kettle. In that case, the left arrow button goes out to indicate that you cannot select a lower temperature.

Note: When you have used the personal setting button, the temperature of this button is stored as the default temperature for the next use.

Keeping water warm

You can use the keep-warm function to keep water warm for 30 minutes at the temperatures of the different preset buttons (40°C, 80°C, 90°C, 95°C or 100°C) or the personal setting button.

Note: Only use the keep-warm function in combination with a preset button or the personal setting button.

Only use the keep-warm function when there is at least 0.25l water in the kettle. If there is too little water in the kettle, the kettle may switch off before the 30 minutes have elapsed to protect the heating element.

Keeping water warm at a desired temperature

1 Press a preset button or the personal setting button (HD9386/HD9388 only) to set the desired temperature (see sections 'Heating up water with preset buttons' and 'Personal setting button' in this chapter).

2 Press the KEEP WARM button (Fig. 18).
- When the kettle heats up the water to keep it at the selected temperature, the light ring around the KEEP WARM button lights up continuously. The selected temperature is shown on the display (HD9386/HD9388 only).
- When the water has reached the selected temperature, the light ring around the KEEP WARM button slowly pulsates until the keep-warm function is cancelled or switches off automatically after 30 minutes.

Note: If you press the KEEP WARM button before you press a preset button or the personal setting button (HD9386/HD9388 only), nothing happens. If you have just prepared hot water, you can press the same preset button or the personal setting button (HD9386/HD9388 only) again and then press the KEEP WARM button.

3 The kettle keeps the water warm for 30 minutes.
- After 30 minutes, you hear an audible signal and the appliance switches off automatically.

Note: You can stop the keep-warm process at any time. To do so, press the KEEP WARM button again, press the selected preset button or the personal setting button (HD9386/HD9388 only) or remove the kettle from the base.

Note: If you remove the kettle from the base, the set keep-warm temperature is lost.

Note: If you press another preset button or the personal setting button (HD9386/HD9388 only) while the keep-warm function is activated, the keep-warm function switches off and the kettle starts heating up the water to the temperature of the preset button or the personal setting button.

Note: If the keep-warm function has not been activated, the appliance switches off automatically after 5 minutes of inactivity.

Cleaning and descaling

Always unplug the base before you clean it

Always remove the kettle from the base before you clean the kettle.

Never immerse the kettle or its base in water.

Never use scouring pads, abrasive cleaning agents or aggressive liquids such as petrol or acetone to clean the appliance.

Cleaning the kettle and the base

1 Clean the outside of the kettle and the base with a soft cloth moistened with warm water and some mild cleaning agent.

Caution: Do not let the moist cloth come into contact with the cord, the plug and the connector of the base.

Cleaning the filter

Scale is not harmful to your health but it may give your drink a powdery taste. The anti-scale filter prevents scale particles from ending up in your drink.
Clean the single-action filter regularly in the following way:

1 Take the filter out of the kettle (Fig. 19).

2 Gently clean the filter with a soft nylon brush.

3 Slide the filter back into the kettle.

Note: HD9386/HD9388 only: The filter at the bottom of the kettle cannot be removed. You can clean this filter by descaling the kettle, see sections 'Descaling the kettle' below.

Descaling the kettle (HD9380/HD9384)

Regular descaling prolongs the lifetime of the kettle.
In case of normal use (up to 5 times a day), the following descaling frequency is recommended:
- Once every 6 months for areas with low water hardness.
- Once every 3 months for areas with average water hardness.
- Once every month for areas with high water hardness.

1 Fill the kettle with white vinegar (8% acetic acid) up to one quarter of the MAX indication.

2 Add water to the MAX indication.

3 Press the green tea button to heat up the water to 80°C and then press the KEEP WARM button.

4 Empty the kettle after 30 minutes and rinse the inside thoroughly.

5 Repeat the descaling procedure if there is still some scale in the kettle.

Note: You can also use an appropriate descaler. In that case, follow the instructions on the package of the descaler.

Descaling the kettle (HD9386/HD9388)

If the kettle needs to be descaled, the calc light lights up on the display of the base.

1 Fill the kettle with white vinegar (8% acetic acid) up to one quarter of the MAX indication.

2 Add water to the MAX indication.

3 To start the descaling process, press the black tea button and the personal setting button at the same time (Fig. 20).
- The kettle heats up the water to 80°C.
- During the descaling process, the calc light slowly pulsates until the descaling process has finished.
- The display counts down the time of the descaling process (30 minutes) in steps of 5 minutes. The time on the display slowly pulsates.
- When the descaling process is finished, you hear an audible signal and the appliance switches off automatically.

4 Follow steps 4 and 5 in section 'Descaling the kettle (HD9380/HD9384)' above.

Note: If you take the kettle off the base before the descaling process is finished, the appliance switches off automatically. You can also deactivate the descaling process by pressing any of the preset buttons.

Note: If you do not descale the kettle, the calc light lights up the next 5 times you use the kettle.

Storage

- To store the cord, wind it around the cord storage facility in the bottom of the base (Fig. 2).

Ordering accessories

To purchase accessories for this appliance, please visit our online shop at **www.shop.philips.com/service**. If the online shop is not available in your country, go to your Philips dealer or a Philips service centre. If you have any difficulties obtaining accessories for your appliance, please contact the Philips Consumer Care Centre in your country. You find its contact details in the worldwide guarantee leaflet.

Environment

- Do not throw away the appliance with the normal household waste at the end of its life, but hand it in at an official collection point for recycling. By doing this, you help to preserve the environment (Fig. 21).

Guarantee and service

If you need service or information or if you have a problem, please visit the Philips website at **www.philips.com/support** or contact the Philips Consumer Care Centre in your country. You find its phone number in the worldwide guarantee leaflet. If there is no Consumer Care Centre in your country, go to your local Philips dealer.

Troubleshooting

This chapter summarises the most common problems you could encounter with the appliance. If you are unable to solve the problem with the information below, visit **www.philips.com/support** for a list of frequently asked questions or contact the Consumer Care Centre in your country.

Signal	Meaning/solution
The light ring around one preset button lights up while the other light rings are off.	After the water has reached the set temperature, the light of the selected preset button stays on for 5 minutes.
The light ring of the preset button I pressed flashes 3 times.	The temperature of the water is higher than the temperature of the selected preset button.
E5 appears on the display.	The kettle is out of order. Contact an authorised Philips service centre or the Consumer Care Centre in your country.
The kettle beeps.	The water has reached the set temperature.

Problem	Possible solution
I cannot set the desired temperature.	The current temperature of the water in the kettle is probably higher than the temperature you want to set. You can add cold water to the kettle. If you wish to reheat the water immediately, you can only select 100°C.
I try to switch on the kettle but it switches off automatically.	When there is no water in the kettle, the boil-dry protection trips and the kettle switches off automatically. You may need to put more water in the kettle (at least 0.25 litres).
	The kettle is not placed on its base correctly. Remove the kettle from the base and correctly place it on the base again.
The kettle switches off automatically when the keep-warm function is active.	The kettle keeps the water warm for 30 minutes and then switches off automatically. To keep the water warm longer, press the KEEP WARM button again after it has finished.

DEUTSCH

Einführung

Herzlichen Glückwunsch zu Ihrem Kauf und willkommen bei Philips! Um das Kundendienstangebot von Philips vollständig nutzen zu können, sollten Sie Ihr Produkt unter www.philips.com/welcome registrieren.

Allgemeine Beschreibung (Abb. 1)

1 Deckel
2 Ausgießer
3 Wasserstandsanzeige
4 Deckelentriegelungstaste
5 Aufheizsockel
6 Aufheizsockel-Anschluss
7 Kabelaufwicklung
8 Netzstecker
9 Taste für schwarzen Tee
10 Taste für grünen Tee
11 Taste für Kräuter-/Früchtetee
12 Taste für Instant-Kaffee
13 40 °C-Taste
14 KEEP WARM-Taste
15 Taste für Instant-Suppe/heiße Schokolade
16 Taste für persönliche Einstellungen
17 Taste für Rooibuschtee
18 Pfeiltasten
19 CALC-Anzeige
20 Display

Wichtig

Lesen Sie diese Bedienungsanleitung vor dem Gebrauch des Geräts aufmerksam durch, und bewahren Sie sie für eine spätere Verwendung auf.

Gefahr

- Tauchen Sie den Wasserkocher und den Aufheizsockel niemals in Wasser oder andere Flüssigkeiten.

Warnhinweis

- Prüfen Sie, bevor Sie das Gerät in Betrieb nehmen, ob die Spannungsangabe auf dem Gerät mit der örtlichen Netzspannung übereinstimmt.
- Benutzen Sie das Gerät nicht, wenn der Stecker, das Netzkabel, der Aufheizsockel oder das Gerät selbst beschädigt ist.
- Um Gefährdungen zu vermeiden, darf ein defektes Netzkabel nur von einem Philips Service-Center, einer von Philips autorisierten Werkstatt oder einer ähnlich qualifizierten Person durch ein Original-Ersatzkabel ersetzt werden.

- Dieses Gerät ist für Benutzer (einschl. Kinder) mit eingeschränkten physischen, sensorischen oder psychischen Fähigkeiten bzw. ohne jegliche Erfahrung oder Vorwissen nur dann geeignet, wenn eine angemessene Aufsicht oder ausführliche Anleitung zur Benutzung des Geräts durch eine verantwortliche Person sichergestellt ist.
- Achten Sie darauf, dass Kinder nicht mit dem Gerät spielen.
- Halten Sie das Netzkabel außer Reichweite von Kindern. Lassen Sie das Netzkabel nicht über die Kante der Arbeitsfläche hinunter hängen, auf der das Gerät steht. Überschüssiges Kabel kann im Aufheizsockel verstaut werden.
- Stellen Sie das Gerät nicht auf versiegelte Unterlagen (z. B. ein Serviertablett), da sich Wasser unter dem Gerät sammeln könnte, was zu Gefährdungen führen würde.
- Heißes Wasser kann Verbrühungen verursachen. Gehen Sie vorsichtig mit dem Gerät um, wenn es heißes Wasser enthält.
- Vermeiden Sie während und einige Zeit nach der Verwendung jede Berührung mit der Außenwand des Wasserkochers, da sie sehr heiß wird. Heben Sie das Gerät nur am Handgriff an.
- Füllen Sie den Wasserkocher nicht über die Höchstmarkierung hinaus. Ist der Wasserkocher zu voll, kann kochendes Wasser aus dem Ausgießer spritzen und zu Verbrühungen führen.
- Nehmen Sie den Deckel nicht ab, während das Wasser erhitzt wird. Seien Sie vorsichtig beim Abnehmen des Deckels unmittelbar nach dem Kochen des Wassers. Der austretende Dampf ist sehr heiß.
- Benutzen Sie den Wasserkocher nur mit dem dazu gehörigen Aufheizsockel.

Achtung

- Schließen Sie das Gerät nur an eine geerdete Steckdose an.
- Stellen Sie den Aufheizsockel und den Wasserkocher immer auf eine trockene, ebene und stabile Unterlage.
- Der Wasserkocher ist nur zum Erhitzen und Kochen von Wasser vorgesehen. Er eignet sich nicht zum Erwärmen von Suppen und anderen Flüssigkeiten oder von Nahrungsmitteln in Gläsern, Flaschen oder Dosen.
- Wenn Sie eine Temperatur unter 100 °C auswählen, wird das Wasser nicht erst gekocht (sterilisiert), sondern direkt auf die voreingestellte Temperatur erhitzt.
- Achten Sie stets darauf, dass Sie den Wasserkocher mindestens bis zur Anzeige für 1 Tasse (0,25 l) füllen, damit er nicht trocken kocht.
- Abhängig vom Härtegrad des Wassers in Ihrer Region können sich im Laufe der Zeit kleine Flecken oder Verfärbungen auf dem Heizelement Ihres Wasserkochers bilden. Es handelt sich dabei um Kalkablagerungen auf dem Heizelement und an der Innenwand des Wasserkochers. Je härter das Wasser, desto schneller bilden sich diese Kalkrückstände, die in unterschiedlichen Farben auftreten können. Kalkablagerungen sind zwar unschädlich, können jedoch mit der Zeit die Leistung und Lebensdauer Ihres Wasserkochers beeinträchtigen. Entkalken Sie Ihren Wasserkocher regelmäßig gemäß den Anleitungen im Kapitel "Reinigen und Entkalken".
- Hinweis: Am Boden des Geräts kann sich etwas Kondenswasser niederschlagen. Das ist völlig normal und kein Zeichen für einen Defekt.
- Dieses Gerät ist für die Verwendung im Haushalt und in folgenden Bereichen vorgesehen:

1 Küchen in Geschäften, Büros oder anderen Arbeitsumgebungen;
2 Landwirtschaftlichen Betrieben;
3 Hotels, Motels oder anderen Unterkünften;
4 Unterkünften mit Frühstücksangebot.

Trockengehschutz

Dieser Wasserkocher ist mit einer Abschaltautomatik ausgestattet, die aktiviert wird, wenn Sie das Gerät ohne Wasser oder bei zu geringem Wasserstand einschalten. Füllen Sie den Wasserkocher mit ungefähr 1 Liter Wasser. Nehmen Sie den Wasserkocher etwa eine Minute lang vom Aufheizsockel, und stellen Sie ihn anschließend wieder auf den Sockel. Danach kann das Gerät wieder wie gewohnt benutzt werden.

Elektromagnetische Felder

Dieses Philips Gerät erfüllt sämtliche Normen bezüglich elektromagnetischer Felder (EMF). Nach aktuellen wissenschaftlichen Erkenntnissen ist das Gerät sicher im Gebrauch, sofern es ordnungsgemäß und entsprechend den Anweisungen in dieser Bedienungsanleitung gehandhabt wird.

Vor dem ersten Gebrauch

1 Entfernen Sie ggf. alle Aufkleber vom Aufheizsockel und vom Wasserkocher.

2 Stellen Sie den Aufheizsockel auf eine trockene, stabile und ebene Unterlage.

3 Legen Sie überschüssiges Kabel um die Kabelaufwicklung im Boden des Aufheizsockels (Abb. 2).

4 Spülen Sie den Wasserkocher mit Wasser aus.

5 Füllen Sie den Wasserkocher bis zur MAX-Markierung mit Wasser, und lassen Sie es einmal aufkochen (siehe Kapitel "Das Gerät benutzen").

6 Gießen Sie das heiße Wasser aus, und spülen Sie den Wasserkocher nochmals aus.

Häufigkeit der Entkalkungserinnerung ändern

Die CALC-Anzeige leuchtet aufgrund einer festgelegten Anzahl von Nutzungen bei mittlerer Wasserhärte auf. Sie können diese Häufigkeit durch Einstellen einer niedrigeren oder höheren Wassershärte ändern, oder Sie können die Entkalkungserinnerungen vollständig deaktivieren.

1 Drücken Sie gleichzeitig die Taste für Kräuter-/Früchtetee und die Taste für persönliche Einstellungen. (Abb. 3)
- Sowohl die Tasten als auch das Display leuchtet auf. Das Display zeigt "A" für Durchschnitt (Average) an (Abb. 4).

2 Verwenden Sie die Pfeiltasten, um die Wasserhärte einzustellen (Abb. 5).

Sie können die Härte zu "H" für hoch oder "L" für niedrig ändern.

3 Drücken Sie erneut gleichzeitig die Taste für Kräuter-/Früchtetee und die Taste für persönliche Einstellungen, um die neue Einstellung zu bestätigen.

Hinweis: Wenn Sie die neue Einstellung nicht bestätigen, wird die Änderung nicht gespeichert.

Entkalkungserinnerungen deaktivieren

Befolgen Sie die Schritte im Abschnitt "Häufigkeit der Entkalkungserinnerung ändern", und wählen Sie "-" aus, um die Entkalkungserinnerungen zu deaktivieren.

Das Gerät benutzen

1 Drücken Sie die Deckelentriegelungstaste (1). Der Deckel öffnet sich automatisch (2) (Abb. 6).

2 Füllen Sie den Wasserkocher mit der gewünschten Menge an Wasser (Abb. 7).

Hinweis: Sie können den Wasserkocher auch durch den Ausgießer mit Wasser füllen.

3 Schließen Sie den Deckel (Abb. 8).

4 Setzen Sie den Wasserkocher auf den Aufheizsockel, und stecken Sie den Netzstecker in die Steckdose (Abb. 9).

Das Gerät ist nun einsatzbereit.

Wasser über die Speichertasten erhitzen

Unterschiedliche Heißgetränke erfordern für den optimalen Geschmack unterschiedliche Temperaturen. Mit den Speichertasten am Aufheizsockel können Sie die richtige Temperatur für Ihr bevorzugtes Heißgetränk auswählen.

Um sicherzustellen, dass das Wasser genau auf die eingestellte Temperatur erhitzt wird, füllen Sie das Gerät mit mindestens 0,25 Liter Wasser.

* Dieser Wasserkocher wurde für maximale Genauigkeit bei der Temperatur entwickelt. Die tatsächliche Wassertemperatur kann jedoch leicht von der angezeigten Temperatur abweichen.

- **HD9380/HD9384:** Es gibt 4 Tasten für verschiedene Heißgetränke: schwarzer Tee (100 °C), grüner Tee (80 °C), Kräuter-/Früchtetee (100 °C) und Instant-Kaffee (90 °C). Es gibt zudem eine 40 °C-Taste und eine KEEP WARM-Taste. (Abb. 10)
- **HD9386:** Es gibt 5 Tasten für verschiedene Heißgetränke: schwarzer Tee (100 °C), grüner Tee (80 °C), Kräuter-/Früchtetee (100 °C), Instant-Kaffee (90 °C) und Instant-Suppe/heiße Schokolade (95 °C). Es gibt zudem eine Taste für persönliche Einstellungen (40 °C - 100 °C).
- **HD9388:** Es gibt 4 Tasten für verschiedene Heißgetränke: schwarzer Tee (100 °C), grüner Tee (80 °C), Kräuter-/Früchtetee (100 °C) und Rooibuschtee (100 °C). Es gibt zudem eine Taste für persönliche Einstellungen (60 °C - 100 °C) sowie eine KEEP WARM-Taste.

Hinweis: Das Bedienfeld von Modell HD9388 ist in den folgenden Bildern abgebildet. Die Bedienfelder der Modelle HD9386, HD9384 und HD9380 sehen anders aus, die Speichertasten funktionieren jedoch auf die gleiche Weise. Die Modelle HD9388 und HD9386 verfügen über ein Display. Die Modelle HD9384 und HD9380 haben kein Display.

1 Drücken Sie eine der Speichertasten.
- Nur HD9386/HD9388: Wenn Sie eine Speichertaste drücken, wird die Temperatur der ausgewählten Taste drei Sekunden lang auf dem Display angezeigt (Abb. 11).
- Das Wasser beginnt, sich auf die Temperatur der ausgewählten Speichertaste zu erhitzen.

- Während das Wasser erhitzt wird, blinkt der Leuchtring langsam um die ausgewählte Taste und der Temperaturanstieg wird auf dem Display angezeigt (nur HD9386/HD9388), bis das Wasser die gewünschte Temperatur erreicht hat (Abb. 12).
- Wenn die aktuelle Wassertemperatur im Wasserkocher höher ist als die Temperatur der ausgewählten Speichertaste, blinkt der Leuchtring nicht, blinkt aber dreimal , um anzuzeigen, dass diese Taste nicht betätigt werden kann (Abb. 13).

Hinweis: Sie können das Gerät durch erneutes Drücken der Taste oder durch Abnehmen des Wasserkochers vom Aufheizsockel deaktivieren.

2 Der Wasserkocher erhitzt das Wasser auf die Temperatur der ausgewählten Speichertaste.
- Wenn das Wasser die festgelegte Temperatur erreicht hat, hören Sie ein Tonsignal. Der Leuchtring um die ausgewählte Taste hört auf zu blinken und leuchtet dauerhaft (Abb. 14).

Hinweis: Das Tonsignal wird als Erinnerung nach zwei Minuten wiederholt.

Hinweis: Während der Wasserkocher in Betrieb ist, können Sie durch Drücken einer anderen Speichertaste ein anderes Heißgetränk auswählen. Dies ist nur möglich, wenn die Temperatur des Wassers noch unter der Temperatur der neu gedrückten Taste liegt.

Taste für persönliche Einstellungen (nur HD9386/HD9388)

Sie können die Taste für persönliche Einstellungen verwenden, um eine bevorzugte Temperatur zwischen 40 °C und 100 °C (HD9386) bzw. zwischen 60 °C und 100 °C (HD9388) in Schritten von 5 °C festzulegen.

Hinweis: Sie können keine Temperatur einstellen, die unter der Temperatur des Wassers im Wasserkocher liegt.

1 Drücken Sie die Taste für persönliche Einstellungen (Abb. 15).
- Das Display und die zwei Pfeiltasten leuchten auf.
- Die zuletzt verwendete Temperatur wird auf dem Display angezeigt.

Hinweis: Wenn Sie die Taste für persönliche Einstellungen zum ersten Mal verwenden, wird die niedrigste Temperatur angezeigt.

2 Stellen Sie die Temperatur mit den Pfeiltasten ein (Abb. 16).

3 Drücken Sie die Taste für persönliche Einstellungen erneut, um die Temperatur zu bestätigen.
- Das Display leuchtet zweimal auf, um die Temperatur zu bestätigen.
- Das Display zeigt den Temperaturanstieg des Wassers an, und der Leuchtring um die Taste für persönliche Einstellungen blinkt langsam, bis das Wasser die festgelegte Temperatur erreicht hat (Abb. 17).

Hinweis: Wenn Sie die Temperatur nicht ändern und die Taste für persönliche Einstellungen nicht zur Bestätigung drücken, leuchtet das "°C"-Symbol auf, um Sie daran zu erinnern, dass die Temperatur eingestellt werden kann.

Hinweis: Wenn das Wasser schon heiß ist, können Sie keine Temperatur einstellen, die unter der Temperatur des Wassers im Wasserkocher liegt. Im diesem Fall geht der linke Pfeil aus, um anzuzeigen, dass Sie keine niedrigere Temperatur auswählen können.

Hinweis: Wenn Sie die Taste für persönliche Einstellungen verwendet haben, wird die Temperatur von dieser Taste als Standardtemperatur für den nächsten Gebrauch gespeichert.

Das Wasser warm halten

Sie können die Warmhaltefunktion verwenden, um das Wasser 30 Minuten lang auf der Temperatur der entsprechenden Speichertaste (40 °C, 80 °C, 90 °C, 95 °C oder 100 ° C) oder der Taste für persönliche Einstellungen zu halten.

Hinweis: Verwenden Sie die Warmhaltefunktion nur in Kombination mit einer Speichertaste oder der Taste für persönliche Einstellungen.

Verwenden Sie die Warmhaltefunktion nur, wenn sich mindestens 0,25 Liter Wasser im Wasserkocher befinden. Ist weniger Wasser im Wasserkocher, wird er möglicherweise vor Ablauf der 30 Minuten ausgeschaltet, um das Heizelement zu schützen.

Wasser auf gewünschter Temperatur halten

1 Drücken Sie eine Speichertaste oder die Taste für persönliche Einstellungen (nur HD9386/HD9388), um die gewünschte Temperatur einzustellen (siehe Abschnitte "Wasser über die Speichertasten erhitzen" und "Taste für persönliche Einstellungen" in diesem Kapitel).

2 Drücken Sie die KEEP WARM-Taste (Abb. 18).
- Wenn der Wasserkocher das Wasser erhitzt, um es auf der ausgewählten Temperatur zu halten, leuchtet der Leuchtring um die KEEP WARM-Taste dauerhaft. Die ausgewählte Temperatur wird auf dem Display (nur HD9386/HD9388) angezeigt.
- Wenn das Wasser die ausgewählte Temperatur erreicht hat, blinkt der Leuchtring um die KEEP WARM-Taste langsam, bis die Warmhaltefunktion nach 30 Minuten automatisch aufgehoben oder abgeschaltet wird.

Hinweis: Wenn Sie die KEEP WARM-Taste drücken, bevor Sie eine Speichertaste oder die Taste für persönliche Einstellungen (nur HD9386/HD9388) drücken, geschieht nichts. Wenn Sie nur heißes Wasser zubereitet haben, können Sie dieselbe Speichertaste oder die Taste für persönliche Einstellungen (nur HD9386/HD9388) erneut drücken und anschließend die KEEP WARM-Taste drücken.

3 Der Wasserkocher hält das Wasser 30 Minuten lang warm.
- Nach 30 Minuten hören Sie ein akustisches Signal, und das Gerät schaltet sich automatisch aus.

Hinweis: Sie können die Warmhaltefunktion jederzeit deaktivieren. Drücken Sie dazu erneut die KEEP WARM-Taste, oder drücken Sie die ausgewählte Speichertaste bzw. die Taste für persönliche Einstellungen (nur HD9386/HD9388). Alternativ können Sie auch den Wasserkocher vom Aufheizsockel nehmen.

Hinweis: Wenn Sie den Wasserkocher vom Aufheizsockel nehmen, geht die Einstellung für die Warmhaltetemperatur verloren.

Hinweis: Wenn Sie eine andere Speichertaste oder die Taste für persönliche Einstellungen (nur HD9386/HD9388) drücken, während die Warmhaltefunktion aktiviert ist, schaltet sich die Warmhaltefunktion ab, und der Wasserkocher beginnt, das Wasser auf die Temperatur der Speichertaste bzw. der Taste für persönliche Einstellungen zu erhitzen.

Hinweis: Wenn die Warmhaltefunktion nicht aktiviert ist, schaltet sich das Gerät nach 5 Minuten automatisch aus.

Reinigen und Entkalken

Ziehen Sie vor dem Reinigen stets den Netzstecker des Aufheizsockels aus der Steckdose.

Nehmen Sie immer den Wasserkocher vom Aufheizsockel, bevor Sie ihn reinigen.

Tauchen Sie den Wasserkocher oder den Aufheizsockel niemals in Wasser.

Benutzen Sie zum Reinigen des Geräts keine Scheuerschwämme und -mittel oder aggressive Flüssigkeiten wie Benzin oder Azeton.

Den Wasserkocher und Aufheizsockel reinigen

1 Reinigen Sie die Außenseite des Wasserkochers und Aufheizsockels mit einem weichen Tuch, das Sie mit warmem Wasser und ein wenig Spülmittel angefeuchtet haben.

Achtung: Achten Sie darauf, dass das feuchte Tuch nicht in Kontakt mit dem Netzkabel, dem Stecker und dem Anschluss des Aufheizsockels kommt.

Den Filter reinigen

Kalk, der sich als Kesselstein absetzt, ist gesundheitlich unbedenklich, kann aber den Getränken einen sandigen Beigeschmack verleihen. Der Anti-Kalk-Filter verhindert, dass Kalkpartikel in Ihre Getränke geraten.
Reinigen Sie den Single Action-Filter regelmäßig auf folgende Weise:

1 Nehmen Sie den gesamten Filter aus dem Wasserkocher (Abb. 19).

2 Reinigen Sie den Filter vorsichtig mit einer weichen Nylonbürste.

3 Schieben Sie den Filter zurück in den Wasserkocher.

Hinweis: Nur HD9386/HD9388: Der Filter an der Unterseite des Wasserkochers kann nicht entfernt werden. Sie können diesen Filter reinigen, indem Sie den Wasserkocher entkalken, siehe den Abschnitt "Wasserkocher entkalken" unten.

Wasserkocher entkalken (HD9380/HD9384)

Regelmäßiges Entkalken verlängert die Nutzungsdauer des Wasserkochers. Bei normalem Gebrauch (bis zu fünfmal pro Tag) empfiehlt es sich, das Gerät in folgenden Abständen zu entkalken:
- Alle 6 Monate bei niedriger Wasserhärte.
- Alle 3 Monate bei durchschnittlicher Wasserhärte.
- Jeden Monat bei hoher Wasserhärte.

1 Füllen Sie den Wasserkocher bis zu einem Viertel der MAX-Markierung mit Haushaltsessig (8 % Säuregehalt).

2 Geben Sie Wasser hinzu, bis die MAX-Markierung erreicht ist.

3 Drücken Sie die Taste für grünen Tee, um das Wasser auf 80 °C zu erhitzen, und drücken Sie dann die KEEP WARM-Taste.

4 Entleeren Sie nach 30 Minuten den Wasserkocher, und spülen Sie ihn innen gründlich aus.

5 Bei Bedarf können Sie den Entkalkungsvorgang wiederholen.

Hinweis: Sie können auch einen anderen geeigneten Entkalker verwenden. Halten Sie sich dann an die Anweisungen auf der Verpackung des Entkalkers.

Wasserkocher entkalken (HD9386/HD9388)

Wenn der Wasserkocher entkalkt werden muss, leuchtet die CALC-Anzeige auf dem Display des Aufheizsockels auf.

1 Füllen Sie den Wasserkocher bis zu einem Viertel der MAX-Markierung mit Haushaltsessig (8 % Säuregehalt).

2 Geben Sie Wasser hinzu, bis die MAX-Markierung erreicht ist.

3 Um den Entkalkungsvorgang zu starten, drücken Sie gleichzeitig die Taste für schwarzen Tee und die Taste für persönliche Einstellungen (Abb. 20).
- Der Wasserkocher erhitzt das Wasser auf 80 °C.
- Während des Entkalkungsvorgangs blinkt die CALC-Anzeige langsam, bis der Entkalkungsvorgang beendet ist.
- Das Display zählt die Zeit des Entkalkungsvorgangs (30 Minuten) rückwärts in Schritten von 5 Minuten. Die Zeitangabe blinkt langsam auf dem Display.
- Wenn der Entkalkungsvorgang beendet ist, hören Sie ein Tonsignal, und das Gerät schaltet sich automatisch aus.

4 Befolgen Sie die Schritte 4 und 5 im obigen Abschnitt "Wasserkocher entkalken (HD9380/HD9384)".

Hinweis: Wenn Sie den Wasserkocher vom Aufheizsockel nehmen, bevor der Entkalkungsvorgang beendet ist, schaltet sich das Gerät automatisch aus. Sie können den Entkalkungsvorgang durch Drücken einer der Speichertasten auch deaktivieren.

Hinweis: Wenn Sie den Wasserkocher nicht entkalken, leuchtet die CALC-Anzeige bei den nächsten 5 Einsätzen des Wasserkochers auf.

Aufbewahrung

- Legen Sie das Kabel zur Aufbewahrung um die Kabelaufwicklung im Boden des Aufheizsockels (Abb. 2).

Zubehör bestellen

Um Zubehör für dieses Gerät zu kaufen, besuchen Sie unseren Online-Shop unter **www.shop.philips.com/service**. Wenn der Online-Shop in Ihrem Land nicht verfügbar ist, wenden Sie sich an Ihren Philips Händler oder ein Philips Service-Center. Sollten Sie Schwierigkeiten bei der Beschaffung von Zubehör für Ihr Gerät haben, wenden Sie sich bitte an ein Philips Service-Center in Ihrem Land. Die entsprechenden Kontaktinformationen finden Sie in der beiliegenden Garantieschrift.

Umwelt

- Geben Sie das Gerät am Ende der Lebensdauer nicht in den normalen Hausmüll. Bringen Sie es zum Recycling zu einer offiziellen Sammelstelle. Auf diese Weise tragen Sie zum Umweltschutz bei (Abb. 21).

Garantie und Kundendienst

Benötigen Sie weitere Informationen oder treten Probleme auf, besuchen Sie bitte die Philips Website **www.philips.com/support**, oder setzen Sie sich mit einem Philips Service-Center in Ihrem Land in Verbindung. Die Telefonnummer finden Sie in der internationalen Garantieschrift. Sollte es in Ihrem Land kein Service-Center geben, wenden Sie sich bitte an Ihren Philips Händler.

Fehlerbehebung

In diesem Abschnitt sind die häufigsten Probleme zusammengestellt, die mit Ihrem Gerät auftreten können. Sollten Sie ein Problem mithilfe der nachstehenden Informationen nicht beheben können, besuchen Sie unsere Website unter: **www.philips.com/support** für eine Liste mit häufig gestellten Fragen, oder wenden Sie sich den Kundendienst in Ihrem Land.

Signal	Bedeutung/Lösung
Der Leuchtring um eine Speichertaste leuchtet auf, während die anderen Leuchtringe aus sind.	Nachdem das Wasser die festgelegte Temperatur erreicht hat, bleibt die Leuchte der ausgewählten Speichertaste 5 Minuten lang an.
Der Leuchtring der Speichertaste, die ich gedrückt habe, leuchtet dreimal auf.	Die Temperatur des Wassers ist höher als die Temperatur der ausgewählten Speichertaste.
Auf dem Display wird "E5" angezeigt.	Der Wasserkocher ist defekt. Setzen Sie sich bitte mit dem Philips Service-Center in Ihrem Land in Verbindung.
Der Wasserkocher gibt einen Piepton aus.	Das Wasser hat die voreingestellte Temperatur erreicht.

Problem	Mögliche Lösung
Die gewünschte Temperatur lässt sich nicht einstellen.	Die aktuelle Wassertemperatur im Wasserkocher ist vermutlich höher als die von Ihnen eingestellte Temperatur. Sie können dem Wasserkocher kaltes Wasser hinzufügen. Wenn Sie das Wasser sofort erneut erhitzen möchten, können Sie nur 100 °C auswählen.
Ich versuche, den Wasserkocher einzuschalten, er schaltet sich jedoch automatisch aus.	Wenn sich kein Wasser im Wasserkocher befindet, wird der Trockengehschutz ausgelöst und der Wasserkocher schaltet sich automatisch aus. Sie müssen eventuell mehr Wasser in den Wasserkocher (mindestens 0,25 Liter) füllen.
	Der Wasserkocher sitzt nicht ordnungsgemäß auf dem Aufheizsockel. Nehmen Sie den Wasserkocher vom Aufheizsockel, und stellen Sie ihn wieder korrekt darauf.
Der Wasserkocher schaltet sich automatisch aus, wenn der Warmhaltemodus aktiv ist.	Der Wasserkocher hält das Wasser 30 Minuten lang warm und schaltet sich anschließend automatisch aus. Um das Wasser länger warm zu halten, drücken Sie die KEEP WARM-Taste erneut.