ΕΛΛΗΝΙΚΑ

Εισαγωγή

Συγχαρητήρια για την αγορά σας και καλώς ήρθατε στη Philips! Για να επωφεληθείτε πλήρως από την υποστήριξη που προσφέρει η Philips, δηλώστε το προϊόν σας στη διεύθυνση **www.philips.com/welcome**.

Γενική περιγραφή (Εικ. 1)

①	Έξοδος πολτού	
②	Δοχείο στυψίματος (με φίλτρο)	
③	Βίδα λειτουργίας αποχυμωτή	
④	Εξάρτημα ώθησης	
⑤	Μονάδα αποχυμωτή	A: Καπάκι στομίου τροφοδοσίας B: Στόμιο τροφοδοσίας C: Στόμιο (με προστασία σταξίματος)
⑥	Πίνακας ελέγχου	D: Κουμπί αναστροφής E: Κουμπί on/off
⑦	Κουμπί απασφάλισης	
⑧	Κύρια μονάδα	
⑨	Σύστημα αποθήκευσης καλωδίου	
⑩	Καλώδιο ρεύματος	
⑪	Δοχείο συλλογής πολτού	
⑫	Κανάτα χυμού	

Σημαντικό!

Διαβάστε αυτό το εγχειρίδιο χρήσης προσεκτικά πριν χρησιμοποιήσετε τη συσκευή και φυλάξτε το για μελλοντική αναφορά.

Κίνδυνος

- Μην βυθίζετε την κύρια μονάδα σε νερό ή σε οποιοδήποτε άλλο υγρό. Μην ξεπλένετε τη συσκευή κάτω από τη βρύση και μην την πλένετε στο πλυντήριο πιάτων.
- Μην βάζετε ποτέ τα δάχτυλά σας ή κάποιο αντικείμενο στο στόμιο τροφοδοσίας ενώ η συσκευή λειτουργεί. Χρησιμοποιήστε μόνο το εξάρτημα ώθησης γι' αυτόν το σκοπό.

Προειδοποίηση

- Να χρησιμοποιείτε τη συσκευή αποκλειστικά για το σκοπό για τον οποίο προορίζεται, όπως περιγράφεται στο παρόν εγχειρίδιο χρήσης.
- Ελέγξτε αν η τάση που αναγράφεται στη βάση της συσκευής αντιστοιχεί στην τοπική τάση ρεύματος πριν συνδέσετε τη συσκευή.
- Μην χρησιμοποιείτε τη συσκευή εάν το φις, το καλώδιο ή άλλα μέρη της συσκευής έχουν υποστεί φθορά. Εάν το καλώδιο υποστεί φθορά, θα πρέπει να αντικατασταθεί από ένα κέντρο σέρβις εξουσιοδοτημένο από τη Philips ή από εξίσου εξειδικευμένα άτομα προς αποφυγή κινδύνου.
- Αυτή η συσκευή προορίζεται για οικιακή χρήση μόνο. Εάν η συσκευή χρησιμοποιηθεί με μη ενδεδειγμένο τρόπο ή για επαγγελματικούς ή ημι-επαγγελματικούς σκοπούς ή εάν δεν χρησιμοποιηθεί σύμφωνα με τις οδηγίες του εγχειριδίου χρήσης, η εγγύηση καθίσταται άκυρη και η Philips θα αποποιηθεί οποιασδήποτε ευθύνης για τυχόν βλάβες που θα προκληθούν.
- Αυτή η συσκευή δεν πρέπει να χρησιμοποιείται από παιδιά.
- Αυτή η συσκευή μπορεί να χρησιμοποιηθεί από άτομα με περιορισμένες σωματικές, αισθητήριες ή διανοητικές ικανότητες ή από άτομα χωρίς εμπειρία και γνώση, με την προϋπόθεση ότι τη χρησιμοποιούν υπό επιτήρηση ή ότι έχουν λάβει οδηγίες σχετικά με την ασφαλή της χρήση και κατανοούν τους ενεχόμενους κινδύνους.
- Τα παιδιά θα πρέπει να επιβλέπονται προκειμένου να διασφαλιστεί ότι δεν θα παίζουν με τη συσκευή.
- Κρατήστε τη συσκευή και το καλώδιό της μακριά από τα παιδιά.
- Μην αφήνετε ποτέ τη συσκευή να λειτουργεί χωρίς επίβλεψη.
- Να αποσυνδέετε πάντα τη συσκευή από την πρίζα αν την αφήσετε αφύλακτη ή πριν τη συναρμολογήσετε, την αποσυναρμολογήσετε ή την καθαρίσετε.
- Ξετυλίξτε εντελώς το καλώδιο προτού ενεργοποιήσετε τη συσκευή.
- Μην τρώτε τον πολτό και μην τον χρησιμοποιείτε για να φτιάξετε άλλα πιάτα.

Προσοχή

- Μην χρησιμοποιείτε αξεσουάρ ή εξαρτήματα από άλλους κατασκευαστές ή τα οποία η Philips κατηγορηματικά δεν συνιστά. Εάν χρησιμοποιήσετε τέτοια εξαρτήματα ή μέρη, η εγγύησή σας καθίσταται άκυρη.
- Τοποθετείτε πάντα τη συσκευή σε σταθερή, επίπεδη και οριζόντια επιφάνεια.
- Μην χρησιμοποιείτε τη συσκευή σε εξωτερικούς χώρους.
- Μην αγγίζετε τα κινούμενα μέρη.
- Βεβαιωθείτε ότι όλα τα εξαρτήματα είναι σωστά συναρμολογημένα πριν ενεργοποιήσετε τη συσκευή.
- Κόψτε τα υλικά μεγάλου μεγέθους σε μικρά κομμάτια, ώστε να χωρούν στο στόμιο τροφοδοσίας. Αφαιρέστε τα κουκούτσια, τους σπόρους και τις χοντρές φλούδες από φρούτα ή λαχανικά πριν χρησιμοποιήσετε τον αποχυμωτή.
- Για να αποφύγετε τυχόν βλάβες, μην ασκείτε υπερβολική πίεση στο εξάρτημα ώθησης.
- Οι χρωστικές ουσίες των τροφίμων μπορεί να αποχρωματίσουν τα εξαρτήματα. Αυτό είναι φυσιολογικό και δεν επηρεάζει την απόδοση της συσκευής.
- Για βελτιστοποίηση της διάρκειας ζωής της συσκευής, μην την χρησιμοποιείτε συνεχόμενα για πάνω από 20 λεπτά.
- Αυτή η συσκευή συνοδεύεται από ένα έξυπνο τσιπ προστασίας, το οποίο σταματά τη συσκευή μετά από περίπου 20 λεπτά συνεχούς λειτουργίας.
- Αυτή η συσκευή παρέχεται με προστατευτική σχεδίαση. Όταν η βίδα λειτουργίας αποχυμωτή μπλοκάρει ή κολλήσει, η συσκευή σταματά να λειτουργεί και ακούγεται ένας χαρακτηριστικός ήχος για μερικές φορές.
- Όταν η βίδα λειτουργίας αποχυμωτή μπλοκάρει από υλικά, η συσκευή κάνει αυτόματα την αντίστροφη κίνηση για να ξεμπλοκάρει, ακούγεται ένας χαρακτηριστικός ήχος για μερικές φορές και η συσκευή απενεργοποιείται. Πατήστε το κουμπί on/off (⏻) για να ενεργοποιήσετε ξανά τη συσκευή. Αν η συσκευή εξακολουθεί να είναι μπλοκαρισμένη, απενεργοποιήστε την, αποσυνδέστε την από την πρίζα, αποσυναρμολογήστε το σύστημα στυψίματος και καθαρίστε το πριν χρησιμοποιήσετε ξανά τη συσκευή. Έτσι προστατεύετε τη συσκευή.
- Για να αποφύγετε ζημιές που οφείλονται σε παραμόρφωση λόγω θερμότητας, μην χρησιμοποιείτε ποτέ φούρνο μικροκυμάτων ή αποστειρωτή για να καθαρίσετε οποιοδήποτε από τα εξαρτήματα.

Ηλεκτρομαγνητικά Πεδία (EMF)

Η συγκεκριμένη συσκευή της Philips συμμορφώνεται με όλα τα ισχύοντα πρότυπα και τους κανονισμούς σχετικά με την έκθεση σε ηλεκτρομαγνητικά πεδία.

Πριν την πρώτη χρήση

Καθαρίστε σχολαστικά όλα τα εξαρτήματα πριν χρησιμοποιήσετε τη συσκευή για πρώτη φορά (δείτε το κεφάλαιο «Καθάρισμα»).

Προετοιμασία για χρήση

Ξετυλίξτε εντελώς το καλώδιο προτού ενεργοποιήσετε τη συσκευή.

1 Ευθυγραμμίστε το εικονίδιο βέλους (◀) στη μονάδα αποχυμωτή με το εικονίδιο ξεκλειδώματος (🔓) στην κύρια μονάδα και, στη συνέχεια, τοποθετήστε τη μονάδα αποχυμωτή στην κύρια μονάδα. (Εικ. 2)

2 Γυρίστε τη μονάδα αποχυμωτή προς τα αριστερά για να τη στερεώσετε στην κύρια μονάδα. Όταν η μονάδα αποχυμωτή συναρμολογηθεί σωστά, θα ακουστεί ένα «κλικ» και το εικονίδιο βέλους (◀) στη μονάδα αποχυμωτή θα ευθυγραμμιστεί με το εικονίδιο κλειδώματος (🔒) στην κύρια μονάδα. (Εικ. 3)

3 Τοποθετήστε μέχρι τέρμα τη βίδα λειτουργίας αποχυμωτή στην οπή στην κύρια μονάδα. (Εικ. 4)

Σημείωση:
- Περιστρέψτε ελαφρώς τη βίδα λειτουργίας αποχυμωτή ώστε να μπορέσετε εύκολα να την τοποθετήσετε στην οπή της κύριας μονάδας.

4 Ευθυγραμμίστε την εσοχή στο δοχείο στυψίματος με το κουμπί στη μονάδα αποχυμωτή και τοποθετήστε το δοχείο στυψίματος μέχρι τέρμα. (Εικ. 5)

5 Ευθυγραμμίστε το εικονίδιο βέλους (◀) στην έξοδο πολτού με το εικονίδιο ξεκλειδώματος (🔓) στη μονάδα αποχυμωτή (Εικ. 6) και περιστρέψτε το προς τα αριστερά μέχρι το εικονίδιο βέλους (◀) να ευθυγραμμιστεί με το εικονίδιο κλειδώματος (🔒). (Εικ. 7)

6 Σύρετε την κανάτα χυμού στην κύρια μονάδα και τοποθετήστε το δοχείο πολτού κάτω από την έξοδο πολτού. (Εικ. 8)

Χρήση της συσκευής

1 Ξεπλύνετε τα φρούτα ή/και τα λαχανικά. Αν είναι απαραίτητο, κόψτε τα σε κομμάτια για να χωράνε στο στόμιο τροφοδοσίας.

Σημείωση:
- Αφαιρέστε τα κουκούτσια και τις χοντρές φλούδες από τα φρούτα που δεν τρώγονται, π.χ. πορτοκάλια, ρόδια κ.λπ.

2 Ανοίξτε την προστασία σταξίματος. (Εικ. 9)

3 Συνδέστε το φις στην πρίζα και, στη συνέχεια, πατήστε το κουμπί ενεργοποίησης/απενεργοποίησης (⏻) για να ενεργοποιήσετε τη συσκευή. (Εικ. 10)

4 Τοποθετήστε τα υλικά στο στόμιο τροφοδοσίας (Εικ. 11) και πιέστε τα απαλά προς τη βίδα λειτουργίας αποχυμωτή με το εξάρτημα ώθησης (Εικ. 12).

Μην βάζετε ποτέ τα δάχτυλά σας ή κάποιο αντικείμενο μέσα στο στόμιο τροφοδοσίας ή στη μονάδα αποχυμωτή. (Εικ. 13/14)

Σημείωση:
- Προσθέστε υλικά μικρού μεγέθους απευθείας στην οπή στο καπάκι τροφοδοσίας. Προσθέστε υλικά μεγαλύτερου μεγέθους ανοίγοντας το καπάκι τροφοδοσίας.
- Κατά την επεξεργασία ορισμένων υλικών, μπορεί να ακουστεί ένας οξύς ήχος. Αυτό είναι φυσιολογικό.

5 Όταν η ροή χυμού σταματήσει, απενεργοποιήστε τη συσκευή και περιμένετε μέχρι η βίδα λειτουργίας αποχυμωτή να σταματήσει να περιστρέφεται. (Εικ. 15)

6 Για να μην στάξει χυμός στην κύρια μονάδα, κλείστε την προστασία σταξίματος. (Εικ. 16)

Συμβουλή:
- Να χρησιμοποιείτε φρέσκα φρούτα και λαχανικά: περιέχουν πολύ περισσότερο χυμό. Στον αποχυμωτή μπορείτε να επεξεργαστείτε υλικά όπως κοτσάνια σέλερι, μήλα, αγγούρια, καρότα, σπανάκι, πεπόνι, ντομάτες, ρόδι και πορτοκάλια.
- Ο αποχυμωτής δεν είναι κατάλληλος για επεξεργασία φρούτων ή λαχανικών που είναι πολύ σκληρά ή που περιέχουν χοντρές ίνες, όπως το ζαχαροκάλαμο. Ακατάλληλα για τον αποχυμωτή είναι επίσης και τα πολύ μαλακά ή/και αμυλώδη φρούτα, όπως μπανάνες, παπάγια, αβοκάντο, σύκα και μάνγκο.
- Αν θέλετε να στύψετε φρούτα με κουκούτσια, όπως ροδάκινα, δαμάσκηνα ή κεράσια, αφαιρέστε τα κουκούτσια πριν χρησιμοποιήσετε τον αποχυμωτή.

Καθάρισμα

- Η συσκευή καθαρίζεται ευκολότερα αν την καθαρίσετε αμέσως μετά τη χρήση.

Μην χρησιμοποιείτε ποτέ συρμάτινα σφουγγαράκια, σκληρά καθαριστικά ή υγρά με μεγάλη οξύτητα, όπως οινόπνευμα, πετρέλαιο ή ασετόν για τον καθαρισμό της συσκευής.

Σημείωση:
- Όλα τα αποσπώμενα μέρη πλένονται στο πλυντήριο πιάτων και μπορούν να καθαριστούν με ασφάλεια με τρεχούμενο νερό βρύσης.

1 Απενεργοποιήστε τη συσκευή και αποσυνδέστε το φις από την πρίζα. (Εικ. 17)

2 Αφαιρέστε το εξάρτημα ώθησης από το στόμιο τροφοδοσίας. (Εικ. 18)

3 Αφαιρέστε την κανάτα χυμού και το δοχείο πολτού. (Εικ. 19)

4 Πατήστε παρατεταμένα το κουμπί απασφάλισης και περιστρέψτε τη μονάδα αποχυμωτή δεξιόστροφα μέχρι το εικονίδιο βέλους (◀) στη μονάδα αποχυμωτή να ευθυγραμμιστεί με το εικονίδιο ξεκλειδώματος (🔓) στην κύρια μονάδα (Εικ. 20). Αφαιρέστε τη μονάδα αποχυμωτή από την κύρια μονάδα. (Εικ. 21)

5 Γυρίστε την έξοδο πολτού δεξιόστροφα μέχρι το εικονίδιο βέλους (◀) στην έξοδο πολτού να ευθυγραμμιστεί με το εικονίδιο ξεκλειδώματος (🔓) στη μονάδα αποχυμωτή (Εικ. 22) και, στη συνέχεια, αφαιρέστε την έξοδο πολτού από τη μονάδα αποχυμωτή (Εικ. 23).

6 Αφαιρέστε το δοχείο στυψίματος. (Εικ. 24)

7 Πιέστε τη βίδα λειτουργίας αποχυμωτή από το άλλο άκρο της μονάδας αποχυμωτή για να την αφαιρέσετε. (Εικ. 25)

8 Καθαρίστε όλα τα αποσπώμενα εξαρτήματα με τρεχούμενο νερό βρύσης. (Εικ. 26)

9 Σκουπίστε το εξωτερικό μέρος της κύριας μονάδας με ένα καθαρό πανί. (Εικ. 27)

Αποθήκευση

1 Τυλίξτε το καλώδιο γύρω από το σύστημα αποθήκευσης καλωδίου στη βάση της κύριας μονάδας (Εικ. 28).

2 Μπορείτε να αποθηκεύσετε το δοχείο πολτού στην κανάτα χυμού. (Εικ. 29)

Ανακύκλωση

- Αυτό το σύμβολο υποδεικνύει ότι το παρόν προϊόν δεν πρέπει να απορρίπτεται μαζί με τα συνήθη οικιακά απορρίμματα (2012/19/ΕΕ).
- Ακολουθήστε τους κανονισμούς της χώρας σας για την ξεχωριστή συλλογή των ηλεκτρικών και ηλεκτρονικών προϊόντων. Η σωστή απόρριψη συμβάλλει στην πρόληψη των αρνητικών επιπτώσεων στο περιβάλλον και την ανθρώπινη υγεία.

Παραγγελία εξαρτημάτων

Για να αγοράσετε εξαρτήματα ή ανταλλακτικά, ανατρέξτε στη διεύθυνση **www.shop.philips.com/service** ή απευθυνθείτε στον τοπικό αντιπρόσωπο της Philips. Μπορείτε επίσης να επικοινωνήσετε με το κέντρο εξυπηρέτησης καταναλωτών της Philips στη χώρας σας.

Εγγύηση και υποστήριξη

Αν χρειάζεστε πληροφορίες ή υποστήριξη, επισκεφτείτε τη διεύθυνση **www.philips.com/support** ή διαβάστε το ξεχωριστό φυλλάδιο της διεθνούς εγγύησης.

Αντιμετώπιση προβλημάτων

Σε αυτό το κεφάλαιο συνοψίζονται τα πιο συνήθη προβλήματα που μπορεί να αντιμετωπίσετε με τη συσκευή. Αν δεν μπορέσετε να λύσετε το πρόβλημα με τις παρακάτω πληροφορίες, ανατρέξτε στη λίστα συχνών ερωτήσεων στη διεύθυνση **www.philips.com/support** ή επικοινωνήστε με το κέντρο εξυπηρέτησης καταναλωτών στη χώρα σας.

Αιτία	Λύση
Η συσκευή δεν λειτουργεί.	Η συσκευή διαθέτει ενσωματωμένο κλείδωμα ασφαλείας στη βάση. Βεβαιωθείτε ότι η μονάδα αποχυμωτή έχει τοποθετηθεί σωστά πάνω στην κύρια μονάδα και, στη συνέχεια, πατήστε το κουμπί on/off (⏻).
Η κύρια μονάδα αναδίδει μια δυσάρεστη οσμή τις πρώτες φορές που χρησιμοποιείτε τη συσκευή.	Αυτό είναι συνηθισμένο. Αν η συσκευή συνεχίσει να αναδίδει αυτήν την οσμή, ενώ έχει χρησιμοποιηθεί κάποιες φορές, ελέγξτε τις ποσότητες που επεξεργάζεστε και το χρόνο επεξεργασίας.
Η βίδα λειτουργίας αποχυμωτή έχει μπλοκάρει από υλικά.	Η συσκευή κάνει την αντίστροφη κίνηση αυτόματα για να ξεμπλοκάρει, ακούγεται ένας χαρακτηριστικός ήχος για μερικές φορές και η συσκευή απενεργοποιείται. Πατήστε το κουμπί on/off (⏻) για να ενεργοποιήσετε ξανά τη συσκευή. Αν η συσκευή εξακολουθεί να είναι μπλοκαρισμένη, απενεργοποιήστε την, αποσυνδέστε την από την πρίζα, αποσυναρμολογήστε το σύστημα στυψίματος και καθαρίστε το πριν χρησιμοποιήσετε ξανά τη συσκευή.
Η έξοδος πολτού δεν μπορεί να αφαιρεθεί αφού χρησιμοποιήσετε τον αποχυμωτή.	Πατήστε παρατεταμένα το κουμπί αναστροφής (⏮) για λίγα δευτερόλεπτα και, στη συνέχεια, γυρίστε την έξοδο πολτού δεξιόστροφα για να την αφαιρέσετε από τη μονάδα αποχυμωτή.

PORTUGUÊS

Introdução

Parabéns pela sua compra e seja bem-vindo à Philips! Para beneficiar na totalidade do suporte que a Philips oferece, registe o seu produto em **www.philips.com/welcome**.

Descrição geral (Fig. 1)

①	Saída de polpa	
②	Câmara de espremer (com filtro)	
③	Sem-fim de extracção	
④	Calcador	
⑤	Acessório de extracção de sumo	A: Tampa do tubo de alimentos B: Tubo de alimentos C: Bico (com sistema anti-pingos)
⑥	Painel de controlo	D: Botão de inversão E: Botão ligar/desligar
⑦	Botão de desencaixe	
⑧	Unidade principal	
⑨	Suporte de enrolamento do cabo	
⑩	Cabo de alimentação	
⑪	Recipiente para a polpa	
⑫	Jarro de sumo	

Importante

Leia cuidadosamente este manual do utilizador antes de utilizar o aparelho e guarde-o para consultas futuras.

Perigo

- Não mergulhe o componente principal em água nem em qualquer outro líquido. Não enxagúe em água corrente e não lave na máquina de lavar loiça.
- Nunca introduza os dedos ou um objecto no tubo dos alimentos com o aparelho em funcionamento. Utilize apenas o calcador para este fim.

Aviso

- Utilize o aparelho apenas para o fim a que se destina, conforme descrito neste manual do utilizador.
- Verifique se a voltagem indicada na base do aparelho corresponde à voltagem eléctrica local, antes de ligar o aparelho.
- Não utilize o aparelho se a ficha, o fio de alimentação ou outras peças estiverem danificados. Se o fio estiver danificado, deve ser sempre substituído pela Philips, por um centro de assistência autorizado da Philips ou por pessoal devidamente qualificado para se evitarem situações de perigo.
- Este aparelho destina-se apenas a uso doméstico. Se o aparelho for utilizado de forma inapropriada ou para fins profissionais ou semi-profissionais ou se não for utilizado de acordo com as instruções no manual do utilizador, a garantia torna-se inválida e a Philips rejeita qualquer responsabilidade pelos danos causados.
- Este aparelho não pode ser utilizado por crianças.
- Este aparelho pode ser utilizado por pessoas com capacidades físicas, sensoriais ou mentais reduzidas, ou com falta de experiência e conhecimento, caso sejam supervisionadas ou lhes tenham sido dadas instruções relativas à utilização segura do aparelho e se compreenderem os perigos envolvidos.
- As crianças devem ser supervisionadas para garantir que não brincam com o aparelho.
- Mantenha o aparelho e o cabo fora do alcance das crianças.
- Nunca deixe o aparelho a funcionar sem vigilância.
- Desligue sempre o aparelho da alimentação se o deixar sem supervisão e antes de o montar, desmontar ou limpar.
- Desenrole sempre o cabo de alimentação completamente antes de ligar o aparelho.
- Não coma a polpa nem a utilize na preparação de pratos.

Atenção

- Nunca utilize quaisquer acessórios ou peças de outros fabricantes ou que a Philips não tenha recomendado especificamente. Se utilizar tais acessórios ou peças, a garantia perderá a validade.
- Coloque sempre o aparelho sobre uma superfície estável, plana e horizontal.
- Não utilize o aparelho no exterior.
- Evite o contacto com peças móveis.
- Certifique-se de que todas as peças estão correctamente montadas antes de ligar o aparelho.
- Corte os ingredientes grandes em pedaços que caibam no tubo de alimentação. Retire caroços, sementes e cascas grossas de frutos e legumes antes de extrair sumo.
- Não exerça demasiada pressão no calcador para evitar danos.
- Os corantes alimentares podem provocar a descoloração das peças. Isto é normal e não afecta o desempenho do aparelho.
- Para optimizar a vida útil do aparelho, não o utilize continuamente durante mais de 20 minutos.
- Este aparelho está equipado com um chip de protecção inteligente. Deixa de funcionar de forma automática após cerca de 20 minutos de funcionamento contínuo.
- Este aparelho tem um design de protecção. Quando o sem-fim de extracção está bloqueado ou preso, o aparelho pára e emite um sinal sonoro algumas vezes.
- Quando o sem-fim de extracção é bloqueado pelos ingredientes, o aparelho inverte o sentido automaticamente para desbloquear, emite um sinal sonoro algumas vezes e desliga-se. Prima o botão ligar/desligar (⏻) para ligar novamente. Se o aparelho continuar bloqueado, desligue-o, desligue da tomada eléctrica, desmonte o sistema de extracção e limpe-o antes de utilizar o aparelho novamente. Isto serve para proteger o aparelho.
- Para evitar danos decorrentes de deformação pelo calor, nunca utilize um esterilizador ou um microondas para limpar os componentes.

Campos electromagnéticos (CEM)

Este aparelho Philips cumpre todas as normas e regulamentos aplicáveis relativos à exposição a campos electromagnéticos.

Antes da primeira utilização

Limpe cuidadosamente todas as peças amovíveis antes de utilizar o aparelho pela primeira vez (consulte o capítulo "Limpeza").

Preparar para a utilização

Desenrole sempre o cabo de alimentação completamente antes de ligar o aparelho.

1 Alinhe o ícone de seta (◀) no acessório de extracção de sumo com o ícone de desbloqueio (🔓) no componente principal e, em seguida, insira o acessório de extracção no componente principal. (Fig. 2)

2 Rode o acessório de extracção para a esquerda para o fixar no componente principal. Ouvirá um estalido quando o acessório de extracção estiver devidamente colocado. O ícone de seta (◀) no acessório ficará alinhado com o ícone de bloqueio (🔒) no componente principal. (Fig. 3)

3 Direccione o sem-fim de extracção para o orifício no componente principal e insira-o na totalidade. (Fig. 4)

Nota:
- Rode ligeiramente o sem-fim de extracção para que seja possível direccioná-lo facilmente para o orifício no componente principal.

4 Alinhe a ranhura da câmara de extracção com o botão no acessório de extracção e introduza a câmara de extracção na totalidade. (Fig. 5)

5 Alinhe o ícone de seta (◀) na saída de polpa com o ícone de desbloqueio (🔓) no acessório de extracção (Fig. 6) e rode-o para a esquerda até o ícone de seta (◀) estar direccionado para o ícone de bloqueio (🔒) (Fig. 7).

6 Introduza o jarro de sumo no componente principal e coloque o recipiente para polpa sob a saída de polpa. (Fig. 8)

Utilizar o aparelho

1 Lave a fruta e/ou os legumes. Se necessário, corte-os em pedaços que caibam no tubo de alimentos.

Nota:
- Remova caroços e cascas grossas dos frutos que não são consumidos, por exemplo, de laranjas, romãs, etc.

2 Abra o sistema anti-pingos. (Fig. 9)

3 Ligue a ficha à tomada eléctrica e, em seguida, prima o botão ligar/desligar (⏻) para ligar o aparelho. (Fig. 10)

4 Coloque os ingredientes no tubo dos alimentos (Fig. 11) e pressione-os cuidadosamente com o calcador para baixo, em direcção ao sem-fim de extracção (Fig. 12).

Nunca introduza os dedos nem qualquer objecto dentro do tubo dos alimentos ou do acessório de extracção de sumo. (Fig. 13/14)

Nota:
- Adicione ingredientes pequenos directamente através do orifício na tampa do tubo dos alimentos. Para ingredientes maiores, adicione-os abrindo a tampa do tubo dos alimentos.
- Durante o processamento, alguns ingredientes podem causar um som tipo chiar. É normal.

5 Quando o fluxo de sumo parar, desligue o aparelho e aguarde até o sem-fim de extracção parar de rodar. (Fig. 15)

6 Para impedir a libertação de gotas de sumo para o componente principal, feche o sistema anti-pingos. (Fig. 16)

Sugestão:
- Utilize fruta e legumes frescos, pois estes contêm mais sumo. Aipo, maçã, pepino, cenoura, espinafres, melão, tomate, romã e laranjas são adequados para processar no espremedor lento.
- O espremedor lento não é adequado para processar frutos ou legumes muito duros e/ou fibrosos, como é o caso da cana-de-açúcar. Frutos muito moles e/ou com muito amido, como bananas, papaias, abacates, figos e mangas também não são adequados para processar no espremedor lento.
- Se quiser extrair sumo de frutas com caroço, como pêssegos, ameixas ou cerejas, retire os caroços antes da extracção.

Limpeza

- É mais fácil limpar o aparelho imediatamente após cada utilização.

Nunca utilize esfregões, agentes de limpeza abrasivos ou líquidos agressivos, tais como álcool, petróleo ou acetona, para limpar o aparelho.

Nota:
- Todas as peças amovíveis são laváveis na máquina de lavar loiça e podem ser lavadas em água corrente com total segurança.

1 Desligue o aparelho e retire a ficha da tomada eléctrica. (Fig. 17)

2 Retire o calcador do tubo de alimentos. (Fig. 18)

3 Retire o jarro de sumo e o recipiente para polpa. (Fig. 19)

4 Mantenha premido o botão de desencaixe e rode o acessório de extracção para a direita até o ícone de seta (◀) no componente de extracção estar alinhado com o ícone de desbloqueio (🔓) no componente principal (Fig. 20). Puxe o acessório de extracção para fora do componente principal. (Fig. 21)

5 Rode a saída de polpa para a direita até o ícone de seta (◀) na saída de polpa estar direccionado para o ícone de desbloqueio (🔓) no acessório de extracção (Fig. 22) e, em seguida, retire a saída de polpa do acessório de extracção. (Fig. 23)

6 Retire a câmara de extracção. (Fig. 24)

7 Prima o sem-fim de extracção da outra extremidade do acessório de extracção para retirar o sem-fim de extracção. (Fig. 25)

8 Lave todas as peças amovíveis em água corrente. (Fig. 26)

9 Limpe o exterior do componente principal com um pano limpo. (Fig. 27)

Armazenamento

1 Enrole o cabo de alimentação à volta do compartimento de arrumação do cabo, na base do componente principal. (Fig. 28)

2 Pode guardar o recipiente para polpa no jarro de sumo. (Fig. 29)

Reciclagem

- Este símbolo significa que este produto não deve ser eliminado juntamente com os resíduos domésticos comuns (2012/19/UE).
- Siga as normas do seu país para a recolha selectiva de produtos eléctricos e electrónicos. A eliminação correcta ajuda a evitar consequências prejudiciais para o meio ambiente e para a saúde pública.

Encomendar acessórios

Para comprar acessórios ou peças sobresselentes, visite **www.shop.philips.com/service** ou dirija-se ao seu revendedor Philips. Também pode contactar o Apoio a Clientes da Philips do seu país.

Garantia e assistência

Se precisar de informações ou assistência, visite **www.philips.com/support** ou leia o folheto da garantia mundial em separado.

Resolução de problemas

Este capítulo resume os problemas mais comuns que podem surgir no aparelho. Se não conseguir resolver o problema com as informações fornecidas a seguir, visite **www.philips.com/support** para consultar uma lista de perguntas frequentes ou contacte o Centro de Apoio ao Cliente no seu país.

Problema	Solução
O aparelho não funciona.	O aparelho está equipado com um bloqueio de segurança incorporado na base. Certifique-se de que o acessório de extracção está montado correctamente no componente principal e, em seguida, prima o botão ligar/desligar (⏻).
O componente principal liberta um odor desagradável nas primeiras utilizações.	Não é algo invulgar. Se o aparelho continuar a libertar este odor após algumas utilizações, verifique as quantidades e os tempos de processamento.
O sem-fim de extracção é bloqueado pelos ingredientes.	O aparelho inverte o sentido automaticamente para desbloquear, emite um sinal sonoro algumas vezes e desliga-se. Prima o botão ligar/desligar (⏻) para ligar novamente. Se o aparelho continuar bloqueado, desligue-o, desligue da tomada eléctrica, desmonte o sistema de extracção e limpe-o antes de utilizar o aparelho novamente.
Não é possível remover a saída de polpa após a extracção de sumo.	Mantenha o botão de inversão (⏮) premido durante alguns segundos e, em seguida, rode a saída de polpa para a direita para a retirar do acessório de extracção.

PHILIPS

HR1886, HR1887
HR1888, HR1889

EL	Εγχειρίδιο χρήσης	FA	راهنمای کاربر
PT	Manual do utilizador	AR	دليل المستخدم
TR	Kullanım kılavuzu		

Specifications are subject to change without notice
© 2017 Koninklijke Philips N.V.
All rights reserved.

3000 008 79941 A

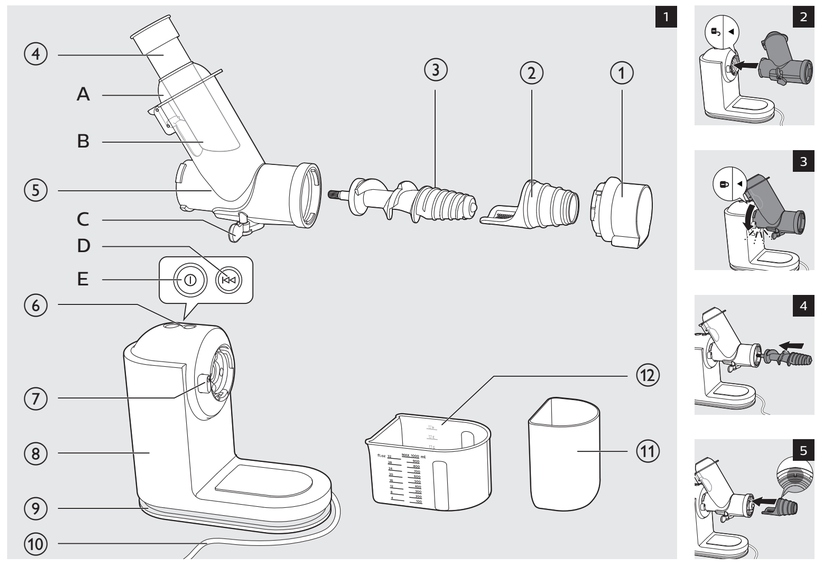

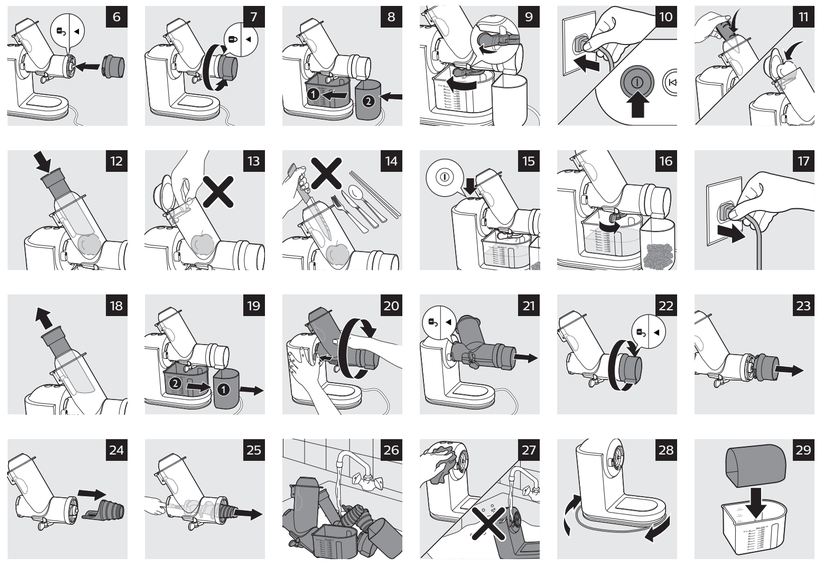

TÜRKÇE

Giriş
Ürünü satın aldığınız için teşekkür ederiz; Philips'e hoş geldiniz! Philips'in sunduğu destekten tam olarak yararlanmak için ürününüzü **www.philips.com/welcome** adresinde kaydettirin.

Genel açıklama (Şek. 1)

1	Posa çıkışı	
2	Sıkma bölmesi (filtre ile)	
3	Katı meyve sıkacağı vidası	
4	Malzeme itici	
5	Katı meyve sıkma ünitesi	A: Besleme borusu kapağı B: Besleme borusu C: Musluk (damlama önleyici ile)
6	Kontrol paneli	D: Geri alma düğmesi E: Açma/kapama düğmesi
7	Çıkarma düğmesi	
8	Ana ünite	
9	Kablo saklama sargısı	
10	Güç kablosu	
11	Posa kabı	
12	Meyve suyu sürahisi	

Önemli
Cihazı kullanmadan önce bu kullanım kılavuzunu okuyun ve gelecekte de başvurmak üzere saklayın.

Tehlike
- Ana üniteyi suya veya başka bir sıvıya batırmayın. Cihazı musluk suyunda yıkamayın veya bulaşık makinesinde temizlemeyin.
- Cihaz çalışırken parmaklarınızı ya da başka cisimleri asla besleme borusunun içine sokmayın. Bunun için yalnızca malzeme iticiyi kullanın.

Uyarı
- Bu cihazı yalnızca kullanım amacına uygun olarak, bu kullanım kılavuzunda anlatıldığı gibi kullanın.
- Cihazı prize takmadan önce, cihazın üzerinde belirtilen voltajın yerel şebeke voltajı ile uygun olduğundan emin olun.
- Elektrik fişi, şebeke kablosu veya diğer parçaları hasarlıysa, cihazı kesinlikle kullanmayın. Cihazın elektrik kablosu hasarlıysa, bir tehlike oluşturmasını önlemek için mutlaka Philips'in yetki verdiği bir servis merkezi veya benzer şekilde yetkilendirilmiş kişiler tarafından değiştirilmesini sağlayın.
- Bu cihaz sadece evde kullanım için tasarlanmıştır. Cihazın uygun olmayan şekillerde, profesyonel ya da yarı profesyonel amaçlarla veya kullanım talimatlarına uygun olmayan şekillerde kullanılması durumunda, garanti geçerliliğini yitirecek ve Philips söz konusu zararla ilgili olarak her türlü sorumluluğu reddedecektir.
- Bu cihaz çocuklar tarafından kullanılmalıdır.
- Bu cihazın fiziksel, motor ya da zihinsel becerileri gelişmemiş veya bilgi ve tecrübe açısından eksik kişiler tarafından kullanımı sadece bu kişilerin nezaretinden sorumlu kişilerin bulunması veya bu kişilere güvenli kullanım talimatlarının sağlanması ve olası tehlikelerin anlatılması durumunda mümkündür.
- Küçük çocukların cihazla oynamaları engellenmelidir.
- Cihazı ve kablosunu çocukların ulaşabilecekleri yerlerden uzak tutun.
- Cihazı kendi halinde çalışır durumdayken bırakmayın.
- Cihazı gözetimsiz bırakacaksanız veya herhangi bir parçayı takmadan, çıkarmadan veya temizlemeden önce, mutlaka cihazın fişini prizden çekin.
- Cihazı çalıştırmadan önce her zaman elektrik kablosunu tamamen açın.
- Posayı yemeyin veya yemek yapmak için kullanmayın.

Dikkat
- Başka üreticilere ait olan veya Philips tarafından özellikle tavsiye edilmeyen aksesuar ve parçaları kesinlikle kullanmayın. Bu tür aksesuarlar veya parçalar kullanırsanız garantiniz geçerliliğini yitirir.
- Cihazı her zaman düz, sabit bir zemine yerleştirin.
- Cihazı açık alanlarda kullanmayın.
- Hareketli parçalarla temastan kaçının.
- Cihazı çalıştırmadan önce tüm parçaların cihaza düzgün bir şekilde yerleştirildiğinden emin olun.
- Büyük malzemeleri besleme borusuna sığacak şekilde kesin. Meyvelerin veya sebzelerin suyunu sıkmadan önce çekirdekleri temizleyin ve kalın kabukları soyun.
- Zarar görmemesi için, iticiye çok fazla basınç uygulamayın.
- Gıda boyaları parçaların boyanmasına neden olabilir. Bu normal bir durumdur ve cihazın performansı üzerinde herhangi bir etkisi yoktur.
- Cihazın kullanım ömrünü uzatmak için cihazı sürekli olarak 20 dakikadan fazla kullanmayın.
- Bu cihaz, akıllı koruma çipine sahiptir ve sürekli olarak yaklaşık 20 dakikadan fazla çalıştıktan sonra otomatik olarak durur.
- Cihaz, korumalı bir tasarıma sahiptir. Katı meyve sıkacağı vidası tıkalı veya sıkışmışsa cihaz çalışmayı durdurur ve birkaç kez sesli uyarı verir.
- Malzemeler, katı meyve sıkacağı vidasını engellerse tıkanıklığı gidermek için cihaz otomatik olarak ters yönde döner, birkaç kez sesli uyarı verir ve kapanır. Tekrar çalıştırmak için açma/kapama düğmesine (⏻) basın. Cihaz hala tıkalıysa gücü kesin, cihazın fişini prizden çekin, sıkma sistemini sökün ve cihazı yeniden kullanmaya başlamadan önce temizleyin. Bu, cihazı korumak için gereklidir.
- Parçaları temizlerken ısı deformasyonundan kaynaklanan hasarları önlemek için asla mikrodalga veya sterilizatör kullanmayın.

Elektromanyetik alanlar (EMF)
Bu Philips cihazı, elektromanyetik alanlara maruz kalmaya ilişkin geçerli tüm standartlara ve düzenlemelere uygundur.

İlk kullanımdan önce
İlk kullanımdan önce cihazın tüm çıkarılabilir parçalarını iyice temizleyin (bkz. "Temizleme" bölümü).

Cihazın kullanıma hazırlanması
Cihazı çalıştırmadan önce her zaman elektrik kablosunu tamamen açın.

1. Katı meyve sıkma ünitesindeki ok simgesini (◀) ana ünitedeki kilit açma simgesine (🔓) hizalayın ve ardından katı meyve sıkacağı ünitesini ana üniteye takın. (Şek. 2)
2. Ana üniteye iyice oturması için katı meyve sıkma ünitesini saat yönünün tersine çevirin. Katı meyve sıkma ünitesi düzgün bir şekilde takıldığında bir "klik" sesi duyarsınız ve katı meyve sıkacağı ünitesindeki ok simgesi (◀) ana ünitedeki kilit simgesine (🔒) hizalanır. (Şek. 3)
3. Katı meyve sıkacağı vidasını ana ünitedeki deliğe doğrultun ve sonuna kadar itin. (Şek. 4)

Dikkat:
- Katı meyve sıkacağı vidasını ana ünitedeki deliğe kolaylıkla doğrultmak için vidayı hafifçe döndürün.

4. Sıkma bölmesindeki kanalı katı meyve sıkma ünitesindeki düğmeye hizalayın ve sıkma bölmesini sonuna kadar itin. (Şek. 5)
5. Posa çıkışındaki ok simgesini (◀) katı meyve sıkma ünitesindeki kilit açma simgesine (🔓) hizalayın (Şek. 6) ve ok simgesi (◀) kilitleme simgesine (🔒) denk gelene kadar saat yönünün tersine çevirin (Şek. 7).
6. Meyve suyu sürahisini ana üniteye yerleştirin ve posa kabını posa çıkışının altına yerleştirin. (Şek. 8)

Cihazın kullanımı
1. Meyveyi ve/veya sebzeleri yıkayın. Gerekirse malzemeleri besleme borusuna sığacak şekilde kesin.

Dikkat:
- Portakal, nar vb. meyvelerin çekirdeklerini çıkarın ve kalın kabuklarını soyun.

2. Damlama önleyiciyi açın. (Şek. 9)
3. Fişi prize takın ve ardından açma/kapama düğmesine (⏻) basarak cihazı açın. (Şek. 10)
4. Malzemeleri besleme borusuna yerleştirin (Şek. 11) ve malzeme iticiyle katı meyve sıkacağı vidasına doğru itin (Şek. 12).

Besleme borusuna ya da meyve sıkma ünitesine kesinlikle parmaklarınızı veya başka bir cismi sokmayın. (Şek. 13/14)

Dikkat:
- Küçük malzemeleri doğrudan besleme kapağı üzerindeki delikten yerleştirin. Daha büyük malzemeleri ise besleme kapağını açarak yerleştirin.
- Bazı malzemeler, meyve suyu sıkılırken tiz bir ses çıkarabilir. Bu durum normaldir.

5. Meyve suyu akışı durduktan sonra cihazı kapatın ve katı meyve sıkma vidasının dönmesi durana kadar bekleyin. (Şek. 15)
6. Meyve suyunun ana üniteye damlamasını önlemek için damlama önleyiciyi kapatın. (Şek. 16)

İpucu:
- Daha sulu olmasını sağlayacağı için taze meyve ve sebze kullanın. Kereviz sapı, elma, salatalık, havuç, ıspanak, kavun, domates, nar ve portakal, yavaş meyve sıkacağında sıkılmaya uygundur.
- Şeker kamışı gibi çok sert ve/veya lifli meyve veya sebzeler yavaş meyve sıkacağında sıkılmaya uygun değildir. Muz, papaya, avokado, incir ve mango gibi çok yumuşak ve/veya nişasta içeren meyveler de yavaş meyve sıkacağında sıkılmaya uygun değildir.
- Şeftali, erik veya kiraz gibi çekirdekli meyvelerin suyunu sıkmak istiyorsanız sıkmadan önce çekirdeklerini çıkarın.

Temizleme
- Cihazı kullandıktan hemen sonra temizlemeniz daha kolaydır.

Cihazı temizlemek için bulaşık süngeri, aşındırıcı temizlik malzemeleri veya alkol, benzin ya da aseton gibi zarar verebilecek sıvılar kullanmayın.

Dikkat:
- Sökülebilir bütün parçalar bulaşık makinesinde yıkanabilir ve musluk altında güvenle yıkanabilir.

1. Cihazı kapatın ve fişini prizden çekin. (Şek. 17)
2. Malzeme iticiyi besleme borusundan çıkarın. (Şek. 18)
3. Meyve suyu sürahisini ve posa kabını çıkarın. (Şek. 19)
4. Çıkarma düğmesini basılı tutun ve katı meyve sıkma ünitesini, katı meyve sıkma ünitesindeki ok simgesi (◀) ana ünitedeki kilit açma düğmesine (🔓) hizalanana kadar saat yönünde çevirin (Şek. 20). Katı meyve sıkma ünitesini ana üniteden çıkarın. (Şek. 21)
5. Posa çıkışını, posa çıkışındaki ok simgesi (◀) katı meyve sıkma ünitesindeki kilit açma simgesine (🔓) hizalanana kadar saat yönünde çevirin (Şek. 22) ve posa çıkışını katı meyve sıkma ünitesinden çıkarın (Şek. 23).
6. Sıkma bölmesini çıkarın. (Şek. 24)
7. Katı meyve sıkacağı vidasını katı meyve sıkma ünitesinin diğer ucundan iterek çıkarın. (Şek. 25)
8. Çıkarılabilir tüm parçaları musluk suyunda yıkayın. (Şek. 26)
9. Temiz bir bezle ana ünitenin dış kısmını silin. (Şek. 27)

Saklama
1. Elektrik kablosunu, ana ünitenin taban kısmında bulunan kablo saklama sargısına sarın. (Şek. 28)
2. Posa kabını meyve suyu sürahisinin içinde saklayabilirsiniz. (Şek. 29)

Geri dönüşüm
- Bu simge, ürünün normal evsel atıklarla birlikte atılmaması gerektiği anlamına gelir (2012/19/EU).
- Elektrikli ve elektronik ürünlerin ayrı olarak toplanması ile ilgili ülkenizin kurallarına uyun. Eski ürünlerin doğru şekilde atılması, çevre ve insan sağlığı üzerindeki olumsuz etkileri önlemeye yardımcı olur.

Aksesuarların sipariş edilmesi
Aksesuar veya yedek parça satın almak için **www.shop.philips.com/service** adresini ziyaret edin ya da Philips bayinize gidin. Aynı zamanda ülkenizdeki Philips Müşteri Destek Merkezi ile iletişime geçebilirsiniz.

Garanti ve destek
Bilgi veya desteğe ihtiyaç duyarsanız lütfen **www.philips.com/support** adresini ziyaret edin veya dünya çapında garanti kitapçığını okuyun.

Sorun giderme
Bu bölümde cihaz ile ilgili en sık karşılaşılan sorunlar özetlenmiştir. Sorunu aşağıdaki bilgilerle çözemiyorsanız sık sorulan sorular listesi için **www.philips.com/support** adresini ziyaret edin veya ülkenizdeki Müşteri Destek Merkezi ile iletişime geçin.

Sorun	Çözüm
Cihaz çalışmıyor.	Cihazın tabanında dahili bir güvenlik kilidi bulunmaktadır. Katı meyve sıkma ünitesinin ana üniteye düzgün yerleştirildiğinden emin olun ve açma/kapama düğmesine (⏻) basın.
Cihaz ilk birkaç kez kullanıldığında ana üniteden kötü koku geliyor.	Bu durum normaldir. Cihaz birkaç kullanım sonrasında bu kokuyu vermeye devam ederse kullandığınız malzeme miktarlarını ve işleme süresini kontrol edin.
Malzemeler, katı meyve sıkacağı vidasını engelledi.	Tıkanıklığı gidermek için cihaz otomatik olarak ters yönde döner, birkaç kez sesli uyarı verir ve kapanır. Tekrar çalıştırmak için açma/kapama düğmesine (⏻) basın. Cihaz hala tıkalıysa gücü kesin, cihazın fişini prizden çekin, sıkma sistemini sökün ve cihazı yeniden kullanmaya başlamadan önce temizleyin.
Posa çıkışı, meyve suyu sıkıldıktan sonra çıkarılamıyor.	Geri alma düğmesini (⏮) birkaç saniye boyunca basılı tutun ve ardından posa çıkışını katı meyve sıkma ünitesinden çıkarmak için saat yönünde çevirin.

فارسی

مقدمه
به دنیای محصولات Philips خوش آمدید! به شما برای خرید این محصول تبریک می گوییم! برای استفاده بهینه از خدمات پس از فروش Philips، دستگاه خود را در سایت **www.philips.com/welcome** ثبت کنید.

توضیحات کلی (شکل 1)

1	خروجی تفاله	
2	محفظه فشردن (با فیلتر)	
3	لوله مارپیچ آبمیوه‌گیری	
4	دسته فشار دهنده	
5	واحد آبمیوه‌گیری	A: درب لوله تغذیه B: لوله تغذیه C: دهانه خروجی (مجهز به متوقف کننده چکه)
6	صفحه کنترل دستگاه	D: دکمه معکوس E: دکمه روشن/خاموش
7	دکمه باز کردن	
8	بدنه اصلی	
9	محل جمع کردن سیم	
10	سیم برق	
11	محفظه مخصوص تفاله	
12	پارچ آبمیوه	

مهم
قبل از استفاده از دستگاه، این دفترچه راهنما را به دقت بخوانید و آن را برای مراجعات بعدی نزد خود نگه دارید.

خطر
- بدنه اصلی دستگاه را در آب یا مایع دیگری فرو نکنید. آن را زیر شیر آب نشویید و در ماشین ظرفشویی تمیز نکنید.
- در حالی که دستگاه روشن است، انگشت خود یا شیء دیگری را وارد لوله تغذیه نکنید. فقط از دسته فشار دهنده مخصوص این کار استفاده نمایید.

هشدار
- از دستگاه فقط برای اهداف در نظر گرفته شده همانطور که در این راهنمای کاربر نشان داده شده است استفاده کنید.
- قبل از اتصال دستگاه به پریز برق بررسی کنید که ولتاژ مشخص شده در زیر دستگاه با ولتاژ برق محلی شما مطابقت داشته باشد.
- اگر دوشاخه، سیم برق یا سایر قطعات آسیب دیده و خراب هستند، از دستگاه استفاده نکنید. درصورتی که سیم برق آسیب دیده است برای جلوگیری از بروز خطر، آن را نزد نمایندگی های Philips، مرکز خدمات مجاز Philips یا اشخاص متخصص تعویض کنید.
- این دستگاه فقط برای مصارف خانگی طراحی شده است. اگر از این دستگاه به طور نامناسب یا برای مقاصد حرفه ای یا نیمه حرفه ای استفاده شود و یا طبق دستورالعمل های این دفترچه راهنما از آن استفاده نشود، ضمانت نامه نامعتبر شده و Philips هیچ تعهدی در قبال آسیب دیدن دستگاه نخواهد داشت.
- این دستگاه نباید توسط کودکان استفاده شود.
- کودکان و افرادی که از توانایی جسمی، حسی و ذهنی کافی برخوردار نیستند یا تجربه و آگاهی ندارند نباید از این دستگاه استفاده کنند مگر اینکه دستورالعمل استفاده از دستگاه به آنها آموزش داده شده باشد یا زیر نظر فردی که مراقبت از آنها را به عهده دارد از آن استفاده نمایند.
- کودکان را زیر نظر داشته باشید تا مطمئن شوید با دستگاه بازی نمی کنند.
- دستگاه و سیم آن را دور از دسترس کودکان قرار دهید.
- درصورت عدم استفاده از دستگاه هرگز آن را روشن نگذارید.
- هنگامی که از دستگاه استفاده نمی کنید و قبل از سوار کردن یا تمیزکاری، دستگاه را خاموش کرده و دوشاخه را از برق بکشید.
- همیشه قبل از روشن کردن دستگاه، سیم برق را کامل از دور دستگاه باز کنید.
- تفاله را نخورید یا برای آماده‌سازی غذا استفاده نکنید.

احتیاط
- هرگز از لوازم جانبی یا قطعات سازندگان دیگر یا لوازمی که Philips آن ها را توصیه نمی کند استفاده نکنید. اگر از چنین لوازم جانبی یا قطعاتی استفاده کنید، ضمانت نامه شما از درجه اعتبار ساقط می شود.
- همیشه دستگاه را روی یک سطح ثابت، صاف و افقی قرار دهید.
- از دستگاه در خارج از ساختمان استفاده نکنید.
- از دست زدن به قطعات متحرک خودداری کنید.
- قبل از روشن کردن دستگاه، بررسی کنید همه قطعات به طور صحیح سوار شده باشند.
- قطعات بزرگ را کوچک کنید تا در لوله تغذیه جا شوند. قبل از آبگیری، هسته، دانه و پوست‌های ضخیم میوه‌ها و سبزیجات را بگیرید.
- فشار خیلی زیاد بر دسته فشار دهنده وارد نکنید چون ممکن است به دستگاه آسیب وارد شود.
- رنگ‌های غذایی باعث تغییر رنگ قطعات می‌شوند. این امر عادی است و هیچ تاثیری بر عملکرد دستگاه ندارد.
- برای افزایش طول عمر دستگاه، بیشتر از 20 دقیقه به طور مداوم از آن استفاده نکنید.
- این دستگاه همراه با یک تراشه محافظ هوشمند عرضه می‌شود که به طور خودکار بعد از 20 دقیقه استفاده مداوم، دستگاه را متوقف می‌کند.
- این دستگاه همراه با یک طرح محافظ عرضه می‌شود. وقتی لوله مارپیچ آبمیوه‌گیری گیر کند یا مسدود شود، دستگاه متوقف شده و چند بار بوق می‌زند.
- وقتی مواد در لوله مارپیچ آبمیوه‌گیری گیر کنند، دستگاه به طور خودکار معکوس عمل می‌کند تا انسداد رفع شود، چند بار بوق زده و خاموش می‌شود. دکمه روشن/خاموش (⏻) را برای روشن کردن مجدد دستگاه فشار دهید. اگر دستگاه همچنان مسدود بود، آن را خاموش کنید، دوشاخه را از پریز بکشید، قسمت فشردن را جدا کرده و تمیز کنید و دوباره از دستگاه استفاده کنید. این کار برای حفاظت از دستگاه می‌باشد.
- برای جلوگیری از آسیب به دستگاه به دلیل تغییر شکل بر اثر گرما، هنگام تمیز کردن اجزای دستگاه، هیچ‌گاه از مایکروفر یا دستگاه ضدعفونی کننده استفاده نکنید.

میدان الکترومغناطیسی (EMF)
این دستگاه Philips با کلیه قوانین و استانداردهای کاربردپذیر در معرض میدان های الکترومغناطیسی مطابقت دارد.

قبل از اولین استفاده
همه قطعات قابل جدا شدن را قبل از استفاده از دستگاه برای اولین بار کاملاً تمیز کنید (به بخش 'تمیز کردن' مراجعه کنید).

آماده سازی برای استفاده
همیشه قبل از روشن کردن دستگاه، سیم برق را کامل از دور دستگاه باز کنید.

1. علامت فلش (◀) روی واحد آبمیوه‌گیری را با علامت باز شدن قفل (🔓) روی بدنه اصلی، تراز کنید و سپس واحد آبمیوه‌گیری را وارد بدنه اصلی کنید. (شکل 2)
2. واحد آبمیوه‌گیری را خلاف عقربه ساعت بچرخانید تا روی بدنه اصلی قفل شود. وقتی واحد آبمیوه‌گیری درست جا افتاد، یک صدای "کلیک" می شنوید، و علامت فلش ◀ روی واحد آبمیوه‌گیری با علامت قفل (🔒) روی بدنه اصلی تراز می‌شود. (شکل 3)
3. لوله مارپیچ آبمیوه‌گیری را به طرف سوراخ در بدنه اصلی بگیرید و آن را تا آخر به طور کامل در آنجا وارد کنید. (شکل 4)

توجه:
- کمی لوله مارپیچ آبمیوه‌گیری را بچرخانید به طوری که بتوانید به آسانی لوله مارپیچ آبمیوه‌گیری را در سوراخ بدنه اصلی وارد کنید.

4. شیار روی مخزن فشردن را با پیچ روی واحد آبمیوه‌گیری تراز کرده و مخزن فشردن را به طور کامل تا آخر وارد کنید. (شکل 5)
5. علامت فلش (◀) روی خروجی تفاله را با علامت باز شدن قفل (🔓) روی واحد آبمیوه‌گیری (شکل 6) تراز کرده و آن را خلاف جهت عقربه ساعت بچرخانید تا وقتی علامت فلش (◀) به طرف علامت قفل (🔒) (شکل 7) قرار گیرد.
6. پارچ آبمیوه را به داخل بدنه اصلی وارد کنید و محفظه مخصوص تفاله را زیر خروجی تفاله قرار دهید. (شکل 8)

استفاده از دستگاه
1. میوه و/یا سبزیجات را بشویید. در صورت لزوم، آنها را به قطعات کوچکتر قاچ کنید تا در لوله تغذیه جا شوند.

توجه:
- هسته و پوست کلفت میوه‌ها را که قابل خوردن نیستند جدا کنید، برای مثال هسته پرتقال، پوست انار و غیره.

2. متوقف کننده چکه را باز کنید. (شکل 9)
3. دوشاخه را به پریز بزنید، سپس دکمه روشن/خاموش (⏻) را فشار دهید تا دستگاه روشن شود. (شکل 10)
4. مواد را در لوله تغذیه بریزید (شکل 11) و به آرامی آنها را با دسته فشار دهنده به طرف لوله مارپیچ آبمیوه‌گیری فشار دهید (شکل 12).

هرگز انگشت خود یا شیء دیگری را وارد لوله تغذیه یا واحد آبمیوه‌گیری نکنید. (شکل 13/14)

توجه:
- مواد کم را مستقیماً از سوراخ درب روی لوله تغذیه وارد کنید. برای موارد بزرگتر، درب لوله تغذیه را باز کنید و مواد را بریزید.
- در حین کار، برخی از مواد ممکن است باعث ایجاد صدا شوند. امری عادی است.

5. وقتی دیگر آبمیوه‌ای خارج نشد، دستگاه را خاموش کرده و صبر کنید تا وقتی لوله مارپیچ از چرخش بازایستد. (شکل 15)
6. برای آنکه آبمیوه روی بدنه اصلی چکه نکند، متوقف کننده چکه را ببندید. (شکل 16).

نکته:
- از میوه و سبزیجات تازه استفاده کنید؛ چون آب بیشتری دارند. ساقه های کرفس، سیب، خیار، هویج، اسفناج، طالبی، گوجه فرنگی، انار و پرتقال برای این آبمیوه گیری مناسب هستند.
- این آبمیوه گیری برای میوه های خیلی سفت و/یا فیبری یا سبزیجاتی همچون نیشکر مناسب نمی باشد. میوه‌های خیلی نرم و/یا نشاسته‌دار مانند موز، پاپایا، آووکادو، انجیر و عنبه برای استفاده در آبمیوه‌گیر مناسب نیستند.
- اگر می‌خواهید میوه‌های هسته‌دار مانند هلو، آلو یا گیلاس را آب بگیرید، قبل از گرفتن آبمیوه، هسته‌ها را خارج کنید.

تمیز کردن
- تمیز کردن دستگاه بلافاصله بعد از استفاده بسیار آسان است.

هرگز از سمباده، مواد شیمیایی ساینده یا مایعات خورنده مانند الکل، بنزین یا استون برای تمیز کردن دستگاه استفاده نکنید.

توجه:
- همه قطعات جداشدنی قابل شستشو در ماشین ظرفشویی هستند و به صورت ایمن می‌توان آنها را زیر شیر آب شست.

1. دستگاه را خاموش کرده و دوشاخه را از برق بکشید. (شکل 17)
2. دسته فشار دهنده را از لوله تغذیه بیرون بیاورید. (شکل 18)
3. محفظه مخصوص تفاله و پارچ آبمیوه را جدا کنید. (شکل 19)
4. دکمه جداساز را فشار داده و نگهدارید و واحد آبمیوه‌گیری را در جهت عقربه ساعت بچرخانید تا وقتی علامت فلش (◀) روی واحد آبمیوه‌گیری با علامت باز شدن قفل (🔓) روی بدنه اصلی تراز شود (شکل 20). واحد آبمیوه‌گیری را از بدنه اصلی بیرون بکشید. (شکل 21)
5. خروجی تفاله را در جهت عقربه ساعت بچرخانید تا وقتی علامت فلش (◀) روی خروجی تفاله به طرف علامت باز شدن قفل (🔓) روی واحد آبمیوه‌گیری (شکل 22) قرار گیرد و سپس خروجی تفاله را از واحد آبمیوه‌گیری جدا کنید (شکل 23).
6. مخزن فشردن را خارج کنید. (شکل 24)
7. لوله مارپیچ آبمیوه‌گیری را از سر دیگر وارد واحد آبمیوه‌گیری فشار دهید تا لوله مارپیچ آبمیوه‌گیری خارج شود. (شکل 25)
8. همه قطعات جدا شده را زیر شیر آب بشویید. (شکل 26)
9. بیرون بدنه اصلی را با پارچه تمیز خشک و تمیز کنید. (شکل 27)

نگهداری
1. سیم برق را دور قسمت جمع کننده سیم در پایه بدنه اصلی بپیچانید (شکل 28).
2. می‌توانید محفظه مخصوص تفاله را در پارچ آبمیوه‌گیری قرار دهید. (شکل 29)

بازیافت
این علامت نشان می‌دهد که محصول نباید با زباله‌های معمولی خانگی دور انداخته شود (2012/19/EU). در این خصوص بر طبق قوانین کشور خود نسبت به جمع‌آوری محصولات الکتریکی و الکترونیکی اقدام نمایید. دور انداختن صحیح، از تاثیرات منفی بر روی محیط زیست و سلامت انسان جلوگیری می کند.

سفارش لوازم جانبی
برای خرید لوازم جانبی یا قطعات یدکی، از **www.shop.philips.com/service** بازدید کرده یا به فروشنده Philips خود مراجعه کنید. همچنین می‌توانید به مرکز خدمات مشتری Philips در کشورتان مراجعه کنید.

پشتیبانی و ضمانت
برای دریافت اطلاعات یا پشتیبانی، لطفاً به سایت **www.philips.com/support** مراجعه کنید یا برگ ضمانت‌نامه جهانی را مطالعه کنید.

عیب یابی
در این فصل خلاصه‌ای از مشکلات متداولی که ممکن است هنگام استفاده از این وسیله با آنها برخورد کنید آمده است. اگر نمی‌توانید مشکل را با اطلاعات زیر برطرف کنید، از سایت **www.philips.com/support** برای لیست سؤالات متداول بازدید کنید یا با مرکز خدمات مشتری در کشور خود تماس بگیرید.

اشکال	راه حل
دستگاه کار نمی کند.	دستگاه مجهز به یک قفل ایمنی داخلی در قسمت پایه بدنه می‌باشد. بررسی کنید واحد آبمیوه‌گیری درست روی بدنه اصلی قرار گرفته باشد، سپس دکمه روش/خاموش را فشار دهید (⏻).
چند بار اول استفاده از دستگاه، بوی نامطبوعی ممکن است از بدنه اصلی به مشام برسد.	این امر عادی است. اگر بعد از چند بار استفاده باز هم بوی نامطبوع وجود داشت، میزان مواد و مدت زمان استفاده از دستگاه را بررسی کنید.
مواد در لوله مارپیچ آبمیوه‌گیری گیر کرده‌اند.	دستگاه به طور خودکار معکوس عمل می‌کند تا انسداد رفع شود، چند بار بوق زده و خاموش می‌شود. دکمه روشن/خاموش (⏻) را برای روشن کردن مجدد دستگاه فشار دهید. اگر دستگاه همچنان مسدود بود، آن را خاموش کنید، دوشاخه را از پریز بکشید، قسمت فشردن را جدا کرده و تمیز کنید و دوباره از دستگاه استفاده کنید.
خروجی تفاله بعد از گرفتن آبمیوه، خارج نمی‌شود.	دکمه معکوس (⏮) را چند ثانیه فشار داده و نگهدارید و سپس خروجی تفاله را در جهت عقربه ساعت بچرخانید تا از واحد آبمیوه‌گیری خارج شود.

العربية

مقدمة
تهانينا على شرائك المنتج، ومرحباً بك في Philips! للاستفادة بالكامل من الدعم الذي تقدمه Philips، قم بتسجيل منتجك في www.philips.com/welcome.

الوصف العام (الصورة رقم 1)

1	مخرج اللب	
2	حجرة العصر (مع فلتر)	
3	أداة العصر	
4	الدافعة	
5	وحدة تحضير العصير	A: غطاء أنبوب التغذية B: أنبوب التغذية C: القمع (مع ميزة منع التقطير)
6	لوحة التحكم	D: زر التشغيل العكسي E: زر التشغيل/إيقاف التشغيل
7	زر التحرير	
8	الوحدة الرئيسية	
9	لفّة تخزين سلك الطاقة	
10	سلك الطاقة	
11	حاوية اللبّ	
12	وعاء العصير	

هام
اقرأ دليل المستخدم هذا بعناية قبل استخدام الجهاز واحتفظ به للرجوع إليه مستقبلاً.

خطر
- لا تدع المياه أو أي سائل آخر يلامس الوحدة الرئيسية. لا تغسلها بمياه الحنفية ولا تضعها في الجلاية لتنظيفها.
- لا تضع أصابعك أو أي غرض آخر في أنبوب التغذية على الإطلاق عندما يكون الجهاز قيد التشغيل. استخدم الدافعة فقط لهذه الغاية.

تحذير
- لا تستخدم الجهاز إلا للغرض المخصص له، كما هو مبيّن في دليل المستخدم.
- تحقق من أن الفولتية المشار إليها في أسفل الجهاز تتوافق مع فولتية الطاقة المحلية قبل توصيل الجهاز.
- لا تستخدم الجهاز إذا كان القابس أو سلك الطاقة أو الأجزاء الأخرى تالفة. إذا كان سلك الطاقة الرئيسي تالفاً، فيجب استبداله من قبل Philips أو مركز خدمة مخوَّل من قبل Philips أو أشخاص مؤهلين لتجنب أي خطر.
- هذا الجهاز معدّ للاستخدام المنزلي فقط. إذا تم استخدام الجهاز بشكل غير صحيح أو لأهداف احترافية أو شبه احترافية أو إذا لم يتم استخدامه وفقاً للتعليمات المذكورة في دليل المستخدم، يصبح الضمان غير صالح وترفض شركة Philips تحمّل المسؤولية القانونية عن أي ضرر يلحق به.
- لا يمكن للأطفال استخدام هذا الجهاز.
- هذا الجهاز غير معدّ للاستخدام من قبل الأفراد (بما في ذلك الأطفال) الذين يعانون نقصاً في القدرات الجسدية، أو الحسية أو العقلية، أو الذين تنقصهم الخبرة أو المعرفة، إلا إذا أشرف عليهم شخص مسؤول أو أعطاهم إرشادات تتعلق باستخدام الجهاز، وذلك بهدف الحفاظ على سلامتهم.
- يجب مراقبة الأطفال للحؤول دون لعبهم بالجهاز.
- أبقِ الجهاز وسلكه بعيدًا عن متناول الأطفال.
- لا تترك إطلاقاً الجهاز قيد التشغيل بدون مراقبة.
- افصل الجهاز دائمًا عن مصدر الطاقة الرئيسي في حال تركه من دون مراقبة أو قبل تنظيفه أو تجميع قطعه أو تفكيكها.
- اعمد دائمًا إلى فك سلك الطاقة الرئيسي بالكامل قبل تشغيل الجهاز.
- لا تأكل اللب ولا تستخدمه لتحضير الأطباق.

تنبيه
- لا تستخدم أبدًا أي ملحقات أو قطع من أي شركات مصنّعة أخرى أو لا توصي بها شركة Philips على وجه الخصوص. إذ يؤدي استخدام هذه ملحقات أو القطع إلى إبطال الضمان.
- ضع الجهاز دائمًا على سطح ثابت ومستوٍ وأفقي.
- لا تستخدم الجهاز في الأماكن الخارجية.
- تجنّب ملامسة القطع المتحركة.
- تأكد من تركيب كل القطع بشكل صحيح قبل تشغيل الجهاز.
- قطّع المكونات الكبيرة إلى أجزاء صغيرة بحيث تتّسع في أنبوب التغذية. انزع العجم والنواة والبذور والقشور السميكة من الفاكهة أو الخضار قبل عصرها.
- لا تضغط بقوة على الدافعة لتجنّب إلحاق الضرر.
- قد يتغيّر لون القطع بفعل المواد الملوّنة الموجودة في الطعام. هذا الأمر طبيعي ولا يؤثر على أداء الجهاز.
- لإطالة فترة استخدام الجهاز إلى أقصى حد، لا تستخدمه بشكل متواصل لفترة تزيد عن 20 دقيقة.
- هذا الجهاز مزوّد برقاقة حماية ذكية، بحيث يتوقف عن التشغيل بعد 20 دقيقة من التشغيل المتواصل.
- يأتي هذا الجهاز مزوّدًا بتصميم محمي. فعندما تتعرّض أداة العصر للانسداد أو عندما تعلق المكونات في داخلها، سيتوقف الجهاز عن التشغيل ويصدر تنبيهًا صوتيًا بضع مرات.
- عندما تعلق المكونات في داخل أداة العصر، يتم تشغيل الجهاز بالاتجاه المعاكس تلقائيًا لإزالة المكونات المسببة بالانسداد، ثم يصدر تنبيهًا صوتيًا بضع مرات ويتوقف عن التشغيل. اضغط على زر التشغيل/إيقاف التشغيل (⏻) لتشغيل الجهاز مجددًا. إن كان لا يزال الجهاز مسدودًا، فأوقف تشغيله، وافصله عن مصدر الطاقة، ثم قم بتفكيك نظام الضغط وتنظيفه قبل استخدام الجهاز مجددًا. يساعد هذا الإجراء في حماية الجهاز.
- لتفادي التسبب بأضرار بفعل التشوّه الناجم من الحرارة، لا تستخدم المايكروويف أو جهاز التعقيم على الإطلاق لتنظيف أي من المكونات.

الحقول الكهرومغناطيسية (EMF)
يتوافق جهاز Philips هذا مع كافة المعايير والقوانين القابلة للتطبيق والمتعلقة بالتعرّض للحقول المغناطيسية.

قبل الاستخدام للمرة الأولى
نظّف كل القطع القابلة للفك جيدًا قبل استخدام الجهاز للمرة الأولى (راجع الفصل "التنظيف").

التحضير للاستخدام
اعمد دائمًا إلى فك سلك الطاقة الرئيسي بالكامل قبل تشغيل الجهاز.

1. قم بمحاذاة رمز السهم (◀) الموجود على وحدة تحضير العصير مع رمز إلغاء القفل (🔓) على الوحدة الرئيسية، ومن ثم أدخل وحدة تحضير العصير في الوحدة الرئيسية. (الصورة رقم 2)
2. قم بتدوير وحدة تحضير العصير بعكس اتجاه عقارب الساعة لتثبيتها على الوحدة الرئيسية. ستسمع صوت "طقطقة" عند جمع وحدة تحضير العصير بالشكل الصحيح، وسيكون رمز السهم (◀) على وحدة تحضير العصير بمحاذاة رمز القفل (🔒) على الوحدة الرئيسية. (الصورة رقم 3)
3. قم بتوجيه أداة العصر نحو الفتحة في الوحدة الرئيسيّة وأدخلها بالكامل. (الصورة رقم 4)

ملاحظة:
- قم بتدوير أداة العصر قليلًا لتتمكن من توجيهها نحو الفتحة في الوحدة الرئيسية.

4. قم بمحاذاة الجزء المثلّم في حجرة الضغط مع المفتاح على وحدة تحضير العصير وأدخِل حجرة الضغط بالكامل. (الصورة رقم 5)
5. قم بمحاذاة رمز السهم (◀) على مخرج اللب مع رمز إلغاء القفل (🔓) على وحدة تحضير العصير (الصورة رقم 6) وقم بتدويرها بعكس اتجاه عقارب الساعة حتى يشير رمز السهم (◀) إلى رمز القفل (🔒) (الصورة رقم 7).
6. أدخِل إبريق العصير في الوحدة الرئيسية، وضع حاوية اللب تحت مخرج اللب (الصورة رقم 8)

استخدام الجهاز
1. اغسل الفاكهة و/أو الخضار. إذا لزم الأمر، قطِّعها إلى أجزاء صغيرة بحيث تتّسع في أنبوب التغذية.

ملاحظة:
- انزع العجم والقشور السميكة التي لا تأكلها من الفاكهة، على سبيل المثال من البرتقال والرّمان، إلخ.

2. افتح أداة منع التقطير. (الصورة رقم 9)
3. ضع المقبس في مأخذ الحائط ثم اضغط على زر التشغيل/إيقاف التشغيل (⏻) لتشغيل الجهاز. (الصورة رقم. 10)
4. ضع المكونات في أنبوب التغذية (الصورة رقم 11) واضغط عليها برفق نحو الأسفل باتجاه أداة العصر بواسطة الدافعة (الصورة رقم 12).

لا تضع أصابعك أو أي غرض آخر في أنبوب التغذية أو وحدة تحضير العصير على الإطلاق. (الصورة رقم. 14/13)

ملاحظة:
- أدخِل المكونات الصغيرة مباشرة عبر الفتحة على غطاء التغذية. أما بالنسبة إلى المكونات الأكبر حجمًا، فأدخِلها عبر فتح غطاء التغذية.
- قد تصدر بعض المكونات صوتًا أثناء معالجتها. هذا أمر طبيعي.

5. عندما يتوقف تدفق العصير، أوقف تشغيل الجهاز وانتظر حتى تتوقف أداة العصر عن الدوران. (الصورة رقم 15)
6. لمنع تسرب قطرات العصير في الوحدة الرئيسية، أغلِق أداة منع التقطير (الصورة رقم 16)

تلميح:
- أعصر فاكهة وخضارًا طازجة، إذ إنها تحتوي على عصير أكثر. يمكن معالجة عيدان الكرفس والتفاح والخيار والجزر والسبانخ والشمام والطماطم والبرتقال والرمّان في العصارة البطيئة.
- إن العصارة البطيئة غير ملائمة لعصر الفاكهة أو الخضار القاسية جدًا و/أو الغنية بالألياف مثل قصب السكر. كذلك، إن العصارة البطيئة غير ملائمة لعصر الفاكهة الطرية جدًا و/أو التي تحتوي على نشاء مثل الموز والبابايا والأفوكادو والتين والمانجو.
- إذا أردت عصر الفاكهة التي تحتوي على عجم مثل الخوخ أو التمر أو الكرز، فأزل العجمة قبل عصرها.

التنظيف
- يصبح تنظيف الجهاز أسهل بعد الاستخدام مباشرة.

لا تستخدم أبدًا الإسفنجات الخشنة أو مواد التنظيف الكاشطة أو السوائل القوية مثل الكحول أو البترول أو الأسيتون لتنظيف الجهاز.

ملاحظة:
- يمكن غسل كل القطع القابلة للفك في الجلاية وباستخدام مياه الحنفية.

1. أوقِف تشغيل الجهاز وأخرِج المقبس من مأخذ الحائط. (الصورة رقم 17)
2. أزل الدافعة من أنبوب التغذية (الصورة رقم 18)
3. أزل إبريق العصير وحاوية اللب (الصورة رقم 19)
4. اضغط باستمرار على زر التحرير وقم بتدوير وحدة تحضير العصير باتجاه عقارب الساعة حتى يصبح رمز السهم (◀) على وحدة تحضير العصير بمحاذاة رمز إلغاء القفل (🔓) على الوحدة الرئيسية (الصورة رقم 20). أخرِج وحدة تحضير العصير من الوحدة الرئيسية. (الصورة رقم 21)
5. قم بتدوير مخرج اللب باتجاه عقارب الساعة حتى يشير رمز السهم (◀) على مخرج اللب إلى رمز إلغاء القفل (🔓) على وحدة تحضير العصير (الصورة رقم 22)، ومن ثم أزِل مخرج اللب من وحدة تحضير العصير (الصورة رقم 23).
6. أزِل حجرة الضغط. (الصورة رقم 24)
7. اسحب أداة العصر من الجهة الأخرى لوحدة العصر، وذلك لإزالة أداة العصر. (الصورة رقم. 25)
8. نظّف كل القطع القابلة للفك باستخدام مياه الحنفية. (الصورة رقم 26)
9. امسح الجهة الخارجية من الوحدة الرئيسية بواسطة قطعة قماش نظيفة. (الصورة رقم 27)

التخزين
1. اعمد إلى لفّ سلك الطاقة الرئيسي حول لفة تخزين سلك الطاقة في قاعدة الوحدة الرئيسية (الصورة رقم 28).
2. يمكنك تخزين حاوية اللب داخل إبريق العصير (الصورة رقم 29)

إعادة التدوير
يشير هذا الرمز إلى أنه يجب عدم التخلص من المنتج مع النفايات المنزلية العادية (2012/19/EU) اتبع القوانين المعتمدة في بلدك لجمع المنتجات الإلكترونية والكهربائية بطريقة منفصلة. يساعد التخلص من النفايات بطريقة صحيحة في منع العواقب السلبية على البيئة وصحة الأشخاص.

طلب الملحقات
لشراء الملحقات أو قطع الغيار، تفضل بزيارة **www.shop.philips.com/service** أو توجّه إلى وكيل Philips. يمكنك أيضًا الاتصال بمركز خدمة المستهلك التابع لشركة Philips في بلدك.

الضمان والدعم
إذا كنت بحاجة إلى المعلومات أو الدعم، فتفضل بزيارة **www.philips.com/support** أو اقرأ كتيّب الضمان العالمي المنفصل.

استكشاف الأخطاء وإصلاحها
يلخِّص هذا الفصل معظم المشاكل الشائعة التي يمكن أن تواجهها مع الجهاز. في حال لم تتمكن من حلّ المشكلة من خلال المعلومات المتوفرة أدناه، فيرجى زيارة **www.philips.com/support** للاطلاع على الأسئلة المتداولة، أو الاتصال بمركز خدمة المستهلك في بلدك.

المشكلة	الحل
لا يعمل الجهاز.	يأتي الجهاز مزوّدًا بقفل سلامة مدمج في القاعدة. احرص على تجميع وحدة تحضير العصير بالشكل الصحيح في الوحدة الرئيسية، ومن ثم اضغط على زر التشغيل/إيقاف التشغيل (⏻).
تنبعث رائحة كريهة من الوحدة الرئيسية في المرات الأولى التي يتم استخدام الجهاز فيها.	هذا الأمر طبيعي. إذا استمرت هذه الرائحة بالانبعاث من الجهاز بعد بضع استخدامات، فتحقق من الكميات التي تعالجها ومن وقت التحضير.
علقت بعض المكونات في أداة العصر.	يتم تشغيل الجهاز بالاتجاه المعاكس تلقائيًا لإزالة المكونات المسببة بالانسداد، ثم يصدر تنبيهًا صوتيًا بضع مرات ويتوقف عن التشغيل. اضغط على زر التشغيل/إيقاف التشغيل (⏻) لتشغيل الجهاز مجددًا. إن كان لا يزال الجهاز مسدودًا، فأوقف تشغيله، وافصله عن مصدر الطاقة، ثم قم بتفكيك نظام الضغط وتنظيفه قبل استخدام الجهاز مجددًا.
لا يمكن إزالة مخرج اللب بعد تحضير العصير.	اضغط باستمرار على زر التشغيل العكسي (⏮) لبضع ثوانٍ ثم قم بتدوير مخرج اللب باتجاه عقارب الساعة لإزالته من وحدة تحضير العصير.