ENGLISH

Introduction

Congratulations on your purchase and welcome to Philips! To fully benefit from the support that Philips offers, register your product at www.philips.com/welcome.

General description (Fig. 1)

A Cap of filling opening
B Steam control
- **1** = minimum steam
- **2** = maximum steam
- = no steam
- = Calc-Clean function

C Temperature light
D Mains cord
E Water tank
F Soleplate
G Temperature dial

Important

Read this user manual carefully before you use the appliance and save it for future reference.

Danger
- Never immerse the iron in water.

Warning
- Check if the voltage indicated on the type plate corresponds to the local mains voltage before you connect the appliance.
- Do not use the appliance if the plug, the mains cord or the appliance itself shows visible damage, or if the appliance has been dropped or leaks.
- If the mains cord is damaged, you must have it replaced by Philips, a service centre authorised by Philips or similarly qualified persons in order to avoid a hazard.
- Never leave the appliance unattended when it is connected to the mains.
- This appliance is not intended for use by persons (including children) with reduced physical, sensory or mental capabilities, or lack of experience and knowledge, unless they have been given supervision or instruction concerning use of the appliance by a person responsible for their safety.
- Children should be supervised to ensure that they do not play with the appliance.
- Do not let the mains cord come into contact with the hot soleplate of the iron.

Caution
- If the appliance has an earthed plug, it must be plugged into an earthed wall socket.
- Check the mains cord regularly for possible damage.
- The soleplate of the iron can become extremely hot and may cause burns if touched.
- When you have finished ironing, when you clean the appliance, when you fill or empty the water tank and also when you leave the iron even for a short while: set the steam control to the 'no steam' position, put the iron on its heel and remove the mains plug from the wall socket.
- Always place and use the iron on a stable, level and horizontal surface.
- This appliance is intended for household use only.

Electromagnetic fields (EMF)
This Philips appliance complies with all standards regarding electromagnetic fields (EMF). If handled properly and according to the instructions in this user manual, the appliance is safe to use based on scientific evidence available today.

Before first use

1 Remove any sticker or protective foil from the soleplate.
2 Let the iron heat up to maximum temperature.
3 Pass the iron over a piece of damp cloth for several minutes to remove any residues from the soleplate.

Note: The iron may give off some smoke when you use it for the first time. This ceases after a short while.

Preparing for use

Filling the water tank

Never immerse the iron in water.

1 Make sure the appliance is unplugged.
2 Set the steam control to the 'no steam' position (Fig. 2).
3 Tilt the iron backwards.
4 Open the cap the of filling opening (Fig. 3).
5 Fill the water tank with tap water up to the maximum level. (Fig. 4)

Do not fill the water tank beyond the MAX indication.

Do not put perfume, vinegar, starch, descaling agents, ironing aids or other chemicals in the water tank.

Note: If the tap water in your area is very hard, we advise you to mix it with an equal amount of distilled water or to use distilled water only.

6 Close the cap of the filling opening.

Setting the temperature

1 Put the iron on its heel.
2 To set the required ironing temperature, turn the temperature dial to the appropriate position (Fig. 5).

Check the laundry care label for the required ironing temperature:
● Synthetic fabrics (e.g. acrylic, viscose, polyamide, polyester)
● Silk
●● Wool
●●● Cotton, linen

If you do not know what kind or kinds of fabric an article is made of, determine the right ironing temperature by ironing a part that is not visible when you wear or use the article.
Silk, woollen and synthetic materials: iron the reverse side of the fabric to prevent shiny patches.
Start ironing the articles that require the lowest ironing temperature, such as those made of synthetic fibres.

3 Put the mains plug in an earthed wall socket.
◗ The temperature light goes on (Fig. 6).
4 When the temperature light has gone out, wait a while before you start ironing.

The temperature light goes on from time to time during ironing.

Using the appliance

Steam ironing

1 Make sure that there is enough water in the water tank.
2 Select the recommended ironing temperature (see chapter 'Preparing for use', section 'Setting the temperature').
3 After the temperature light has gone out, set the steam control to the appropriate steam position. Make sure that the steam setting you select is suitable for the ironing temperature selected: (Fig. 7)

Temperature settings ●● to ●●● for minimum steam 1.
Temperature settings ●●● to MAX for maximum steam 2.
The iron starts to produce steam as soon as it reaches the set temperature.

Ironing without steam

1 Set the steam control to the 'no steam' position (Fig. 2).
2 Select the recommended ironing temperature (see chapter 'Preparing for use', section 'Setting the temperature').

Cleaning and maintenance

After ironing

1 Remove the mains plug from the wall socket and let the iron cool down.
2 Wipe scale and any other deposits off the soleplate with a damp cloth and a non-abrasive (liquid) cleaner.

To keep the soleplate smooth, avoid hard contact with metal objects. Never use a scouring pad, vinegar or other chemicals to clean the soleplate.

3 Clean the upper part of the appliance with a damp cloth.
4 Regularly rinse the water tank with water. Empty the water tank after cleaning.

Calc-Clean function

Use the Calc-Clean function once every two weeks. If the water in your area is very hard (i.e. when flakes come out of the soleplate during ironing), use the Calc-Clean function more frequently.

1 Set the steam control to the 'no steam' position (Fig. 2).
2 Set the temperature dial to MAX.
3 Fill the water tank to the maximum level.

Do not pour vinegar or other descaling agents into the water tank.

4 Put the mains plug in the wall socket.
5 Unplug the iron when the temperature light goes out.
6 Hold the iron over the sink and set the steam control to the Calc-Clean position .
7 Hold the steam control at the Calc-Clean position and gently shake the iron until all the water in the tank has been used up (Fig. 8).
◗ Steam and boiling water come out of the soleplate. Scale (if any) is flushed out.
8 After you have used the Calc-Clean function, set the steam control to the 'no steam' position.
9 Repeat the Calc-Clean process if the water that comes out of the iron still contains scale particles.

After the Calc-Clean process

1 Connect the iron to the mains to let the soleplate dry.
2 Unplug the iron when the temperature light goes out.
3 Move the iron gently over a piece of used cloth to remove any water stains that have formed on the soleplate.
4 Let the iron cool down before you store it.

Storage

1 Unplug the appliance and set the steam control to the 'no steam' position.
2 Empty the water tank (Fig. 9).
3 Wind the mains cord round the cord storage facility. (Fig. 10)
4 Store the iron on its heel in a safe and dry place.

Environment

- Do not throw away the appliance with the normal household waste at the end of its life, but hand it in at an official collection point for recycling. By doing this, you help to preserve the environment (Fig. 11).

Guarantee & service

If you need service or information or if you have a problem, please visit the Philips website at **www.philips.com** or contact the Philips Consumer Care Centre in your country (you find its phone number in the worldwide guarantee leaflet). If there is no Consumer Care Centre in your country, go to your local Philips dealer.

Troubleshooting

This chapter summarises the most common problems you could encounter with your iron. If you are unable to solve the problem, contact the Consumer Care Centre in your country.

Problem	Cause	Solution
The iron is plugged in but the soleplate is cold.	There is a connection problem.	Check the mains cord, the plug and the wall socket.
	The temperature dial is set to MIN.	Set the temperature dial to the required temperature.
The iron does not produce any steam.	There is not enough water in the water tank.	Fill the water tank (see chapter 'Preparing for use').
	The steam control is set to the 'no steam' position.	Set the steam control to a steam setting (see chapter 'Using the appliance').
Water leaks from the soleplate during ironing.	The iron is not hot enough.	Set the temperature dial to a temperature suitable for steam ironing (●● to MAX). Put the iron on its heel and wait until the temperature light goes out before you start ironing.
Flakes and impurities come out of the soleplate during ironing.	You have used hard water, which has caused scale flakes to develop inside the soleplate.	Use the Calc-Clean function one or more times (see chapter 'Cleaning and maintenance').
Water leaks from the soleplate while the iron cools down or after it has been stored.	You have put the iron in horizontal position while there is still water in the water tank.	Empty the water tank and set the steam control to the 'no steam' position before you store the iron (see chapter 'Storage'). Store the iron on its heel.

ภาษาไทย

บทนำ

ขอแสดงความยินดีที่คุณสั่งซื้อและยินดีต้อนรับสู่ผลิตภัณฑ์ของ Philips! เพื่อให้คุณได้รับประโยชน์อย่างเต็มที่จากบริการที่ Philips มอบให้ โปรดลงทะเบียนผลิตภัณฑ์ของคุณที่ www.philips.com/welcome

ส่วนประกอบ (รูปที่ 1)

A ฝาครอบช่องเติมน้ำ
B ปุ่มควบคุมพลังไอน้ำ
- **1** = พลังไอน้ำต่ำสุด
- **2** = พลังไอน้ำสูงสุด
- = ไม่มีพลังไอน้ำ
- = ฟังก์ชั่นขจัดคราบตะกรัน

C สัญญาณไฟแสดงอุณหภูมิ
D สายไฟ
E แท้งค์น้ำ
F แผ่นความร้อน
G ปุ่มปรับอุณหภูมิ

ข้อควรจำ

ควรอ่านคู่มืออย่างละเอียดก่อนใช้งานและเก็บไว้เพื่อใช้อ้างอิงในครั้งต่อไป

อันตราย
- ไม่ควรนำเตารีดจุ่มลงในน้ำ

คำเตือน
- ก่อนใช้งานโปรดตรวจสอบแรงดันไฟฟ้าที่ระบุบนผลิตภัณฑ์ว่าตรงกับแรงดันไฟฟ้าที่ใช้ภายในบ้านหรือไม่
- ห้ามใช้งานเตารีดหากพบว่าปลั๊กไฟ สายไฟ หรือตัวเครื่องเกิดชำรุดเสียหาย, หรือหากเตารีดไอน้ำตกกระแทกหรือมีรอยรั่ว
- หากสายไฟชำรุด ควรนำไปเปลี่ยนที่บริษัทฟิลิปส์ หรือศูนย์บริการที่ได้รับอนุญาตจากฟิลิปส์ หรือบุคคลที่ผ่านการอบรมจากฟิลิปส์ดำเนินการเปลี่ยนให้ เพื่อหลีกเลี่ยงอันตรายที่อาจเกิดขึ้นได้
- ห้ามเสียบปลั๊กไฟทิ้งไว้
- ไม่ควรให้บุคคล (รวมทั้งเด็กเล็ก) ที่มีสภาพร่างกายไม่แข็งแรงหรือสภาพจิตใจไม่ปกติ หรือขาดประสบการณ์และความรู้ความเข้าใจ นำอุปกรณ์นี้ไปใช้งาน เว้นแต่จะอยู่ในการควบคุมดูแลหรือได้รับคำแนะนำในการใช้งานโดยผู้ที่รับผิดชอบในด้านความปลอดภัย
- เด็กเล็กควรได้รับการดูแลเพื่อป้องกันไม่ให้เด็กนำอุปกรณ์นี้ไปเล่น
- ไม่ควรให้สายไฟสัมผัสโดนแผ่นความร้อนของเตารีด

ข้อควรระวัง
- หากเตารีดมาพร้อมกับปลั๊กไฟแบบต่อสายดินเรียบร้อยแล้ว สามารถเสียบปลั๊กไฟเข้ากับเต้ารับที่ต่อสายดินได้ทันที
- หมั่นตรวจสอบสายไฟให้อยู่ในสภาพปกติ เพื่อหลีกเลี่ยงการชำรุด
- แผ่นความร้อนของเตารีดมีความร้อนสูง อาจทำให้ผิวหนังไหม้พองได้หากสัมผัสโดน
- เมื่อรีดผ้าเสร็จ เมื่อทำความสะอาดเตารีด เมื่อเติมน้ำหรือเทน้ำที่อยู่ในช่องเก็บน้ำออก และเมื่อทิ้งเตารีดที่เสียบปลั๊กแล้วไปทำธุระอื่นช่วงสั้นๆ ให้เลื่อนปุ่มควบคุมไอน้ำมาที่ตำแหน่ง 'ไม่มีไอน้ำ' ตั้งเตารีดรอไว้ และถอดปลั๊กเตารีดออก
- วางและใช้งานเตารีดบนพื้นที่เรียบและมั่นคงเท่านั้น
- เครื่องใช้ไฟฟ้านี้เหมาะสำหรับการใช้งานในครัวเรือนเท่านั้น

Electromagnetic fields (EMF)
ผลิตภัณฑ์ของฟิลิปส์ได้มาตรฐานด้านคลื่นแม่เหล็กไฟฟ้า (EMF) หากมีการใช้งานอย่างเหมาะสมและสอดคล้องกับคำแนะนำในคู่มือนี้ คุณสามารถใช้ผลิตภัณฑ์ได้อย่างปลอดภัยตามข้อพิสูจน์ทางวิทยาศาสตร์ในปัจจุบัน

ก่อนใช้งานครั้งแรก

1 ลอกสติ๊กเกอร์ หรือแผ่นฟอยล์ที่หุ้มแผ่นทำความร้อนออก
2 ปล่อยให้เตารีดร้อนจนถึงอุณหภูมิสูงสุด
3 วางเตารีดลงบนผ้าที่เปียกชื้นสักครู่ เพื่อกำจัดสิ่งสกปรกที่ตกค้างออกจากแผ่นความร้อน

หมายเหตุ: อาจมีควันออกจากเตารีดเมื่อใช้เตารีดเป็นครั้งแรก ควันจะหายไปเองเมื่อเวลาผ่านไประยะหนึ่ง

การเตรียมตัวก่อนใช้งาน

การเติมน้ำลงในแท้งค์

ไม่ควรนำเตารีดจุ่มลงในน้ำ

1 ควรถอดปลั๊กไฟออกก่อน
2 ปรับปุ่มควบคุมพลังไอน้ำไปที่ตำแหน่ง 'ไม่มีพลังไอน้ำ' (รูปที่ 2)
3 เอียงเตารีดไปด้านหลังเล็กน้อย
4 เปิดฝาครอบช่องเติมน้ำออก (รูปที่ 3)
5 เติมน้ำลงในแท้งค์จนถึงขีดระดับสูงสุด (รูปที่ 4)

ห้ามเติมน้ำสูงกว่าระดับ MAX

ห้ามใส่น้ำหอม, น้ำส้มสายชู, แป้ง, สารขจัดตะกรัน, ผลิตภัณฑ์สำหรับรีดผ้าหรือสารเคมีอื่นๆ ลงในแท้งค์น้ำ

หมายเหตุ: หากน้ำประปาที่ใช้อยู่มีความกระด้างมาก ขอแนะนำให้ผสมน้ำกลั่นในอัตราส่วนที่เท่ากันหรือใช้น้ำกลั่นแทน

6 ปิดฝาครอบช่องเติมน้ำ

การตั้งอุณหภูมิ

1 ตั้งเตารีดขึ้น
2 ปรับปุ่มควบคุมระดับความร้อนไปยังระดับที่เหมาะสม เพื่อตั้งอุณหภูมิการรีดที่ต้องการ (รูปที่ 5)

ตรวจดูป้ายบนเสื้อผ้า เพื่อให้ทราบถึงอุณหภูมิที่เหมาะสมในการรีด
● ผ้าใยสังเคราะห์ (เช่น อะคริลิก วิสคอส โพลีอาไมด์ โพลีเอสเตอร์)
● ผ้าไหม
●● ผ้าขนสัตว์
●●● ผ้าฝ้าย ผ้าลินิน
หากคุณไม่ทราบชนิดของเส้นใยหรือเนื้อผ้า ให้เลือกอุณหภูมิที่ถูกต้องในการรีด ด้วยการลองรีดส่วนใดส่วนหนึ่งของเสื้อผ้าตัวนั้น ณ จุดที่ไม่สามารถมองเห็นได้ขณะสวมใส่
สำหรับผ้าไหม ผ้าขนสัตว์และเส้นใยสังเคราะห์ ให้กลับตะเข็บรีดด้านใน เพื่อป้องกันผ้าขึ้นเงา
เริ่มรีดผ้าที่ต้องใช้ความร้อนต่ำที่สุดก่อน เช่น ผ้าที่ทำด้วยเส้นใยสังเคราะห์

3 เสียบปลั๊กไฟในเต้ารับที่ต่อสายดินไว้เรียบร้อยแล้ว
◗ สัญญาณไฟแสดงอุณหภูมิจะสว่างขึ้น (รูปที่ 6)
4 เมื่อสัญญาณไฟแสดงอุณหภูมิดับลง รอสักครู่ก่อนเริ่มรีดผ้า

ขณะรีดผ้าสัญญาณไฟแสดงอุณหภูมิจะสว่างตลอดการใช้งาน

การใช้งาน

เตารีดไอน้ำ

1 ตรวจสอบให้แน่ใจว่ามีน้ำในแท้งค์เพียงพอ
2 เลือกระดับอุณหภูมิที่แนะนำไว้ (ดูได้จากบท 'การเตรียมตัวก่อนใช้' หัวข้อ 'การตั้งอุณหภูมิ')
3 หลังจากที่สัญญาณไฟแสดงอุณหภูมิดับลง ตั้งค่าควบคุมไอน้ำตามความเหมาะสม ตรวจดูให้แน่ใจว่าเลือกระดับอุณหภูมิถูกต้องและเหมาะสมกับเนื้อผ้าเรียบร้อยแล้ว (รูปที่ 7)

ตั้งอุณหภูมิระหว่าง ●● ถึง ●●● สำหรับพลังไอน้ำต่ำสุด 1
ตั้งอุณหภูมิระหว่าง ●●● ถึงสำหรับพลังไอน้ำสูงสุด 2
เตารีดเริ่มใช้พลังไอน้ำทันทีที่ถึงระดับอุณหภูมิที่ตั้งไว้

การรีดโดยไม่ใช้พลังไอน้ำ

1 ปรับปุ่มควบคุมพลังไอน้ำไปที่ตำแหน่ง 'ไม่มีพลังไอน้ำ' (รูปที่ 2)
2 เลือกระดับอุณหภูมิที่แนะนำไว้ (ดูได้จากบท 'การเตรียมตัวก่อนใช้' หัวข้อ 'การตั้งอุณหภูมิ')

การทำความสะอาดและการบำรุงรักษา

หลังการรีดผ้า

1 ถอดปลั๊กไฟออกจากเต้ารับบนผนังแล้วปล่อยให้เย็นลง
2 ใช้ผ้าชุบน้ำยาทำความสะอาดที่ไม่มีฤทธิ์กัดกร่อนบิดพอหมาด เช็ดคราบตะกรันและสิ่งสกปรกอื่นๆ ออกจากแผ่นความร้อน

เพื่อให้แผ่นความร้อนเรียบลื่น ควรหลีกเลี่ยงการสัมผัสที่รุนแรงกับโลหะ ไม่ควรใช้แผ่นใยขัดถู, น้ำส้มสายชู หรือสารเคมีใดๆ ทำความสะอาดแผ่นความร้อน

3 ทำความสะอาดส่วนบนของเตารีดด้วยผ้าชุบน้ำบิดพอหมาด
4 ควรล้างแท้งค์น้ำด้วยน้ำสะอาดอย่างสม่ำเสมอ และเทน้ำออกจากแท้งค์หลังทำความสะอาดเรียบร้อยแล้ว

ฟังก์ชั่นขจัดคราบตะกรัน

ใช้ฟังก์ชั่นขจัดตะกรันทุก 2 สัปดาห์ หากน้ำที่ใช้มีความกระด้างมาก (คือ มีแผ่นคราบบางๆ หลุดออกมาจากแผ่นความร้อนขณะรีดผ้า) ให้ใช้ฟังก์ชั่นขจัดตะกรันบ่อยครั้งขึ้น

1 ปรับปุ่มควบคุมพลังไอน้ำไปที่ตำแหน่ง 'ไม่มีพลังไอน้ำ' (รูปที่ 2)
2 ปรับปุ่มควบคุมอุณหภูมิไปที่ MAX
3 เติมน้ำลงในแท้งค์น้ำจนถึงระดับสูงสุด

ห้ามเทน้ำส้มสายชูหรือน้ำยาขจัดคราบตะกรันอื่นๆ ลงในแท้งค์น้ำ

4 เสียบปลั๊กไฟเข้ากับเต้ารับบนผนัง
5 ถอดปลั๊กไฟออก เมื่อสัญญาณไฟแสดงอุณหภูมิดับลง
6 ถือเตารีดเหนืออ่าง ตั้งปุ่มควบคุมไอน้ำไปที่ระบบขจัดตะกรัน
7 ตั้งปุ่มควบคุมไอน้ำไว้ที่ตำแหน่ง ขจัดคราบตะกรัน และเขย่าเตารีดเบาๆ จนกว่าจะใช้น้ำในแท้งค์จนหมด (รูปที่ 8)
◗ ไอน้ำและน้ำเดือดจะไหลออกมาจากแผ่นความร้อน คราบตะกรัน (ถ้ามี) จะถูกชะล้างออกมา
8 หลังจากคุณใช้ฟังก์ชั่นขจัดตะกรันแล้ว ปรับปุ่มควบคุมพลังไอน้ำไปที่ตำแหน่ง 'ไม่มีไอน้ำ'
9 ทำขั้นตอนขจัดตะกรันซ้ำอีกครั้ง หากน้ำที่ออกมาจากแผ่นความร้อนยังมีคราบตะกรันออกมาอีก

หลังจากใช้ขั้นตอนขจัดคราบตะกรัน

1 เสียบปลั๊กไฟ เพื่อให้แผ่นความร้อนแห้ง
2 ถอดปลั๊กไฟออก เมื่อสัญญาณไฟแสดงอุณหภูมิดับลง
3 เลื่อนเตารีดลงบนเศษผ้าที่ไม่ใช้แล้ว เพื่อขจัดคราบน้ำที่เกาะบนแผ่นความร้อน
4 ปล่อยให้เตารีดเย็นลงก่อนทำการจัดเก็บเข้าที่

การจัดเก็บ

1 ถอดปลั๊กเตารีดและหมุนปุ่มควบคุมไอน้ำไปที่ 'ไม่มีไอน้ำ'
2 เทน้ำออกจากแท้งค์ (รูปที่ 9)
3 ม้วนสายไฟเพื่อจัดเก็บไว้ในช่องเก็บสายไฟ (รูปที่ 10)
4 ควรจัดเก็บเตารีดในแนวตั้งแล้ววางในที่ปลอดภัยและแห้ง

สภาพแวดล้อม

- ห้ามทิ้งเครื่องรวมกับขยะในครัวเรือนทั่วไป เมื่อเครื่องหมดอายุการใช้งานแล้ว ควรทิ้งลงในถังขยะสำหรับนำกลับไปใช้ใหม่ได้ (รีไซเคิล) เพื่อช่วยรักษาสภาวะสิ่งแวดล้อมที่ดี (รูปที่ 11)

การรับประกันและการบริการ

หากคุณต้องการขอรับบริการหรือต้องการทราบข้อมูล โปรดเข้าชมเว็บไซต์ของ Philips ได้ที่ www.philips.com หรือติดต่อศูนย์บริการดูแลลูกค้าของบริษัท Philips ในประเทศของคุณ (หมายเลขโทรศัพท์ของศูนย์บริการฯ อยู่ในเอกสารแผ่นพับเกี่ยวกับการรับประกันทั่วโลก) หากในประเทศของคุณไม่มีศูนย์บริการ โปรดติดต่อตัวแทนจำหน่ายผลิตภัณฑ์ของบริษัท Philips ในประเทศ

การแก้ปัญหา

ในบทนี้ เราได้รวบรวมปัญหาต่างๆ ที่เกิดกับเตารีดของคุณมากที่สุด หากคุณไม่สามารถแก้ปัญหาได้ กรุณาติดต่อที่ศูนย์บริการลูกค้า (Customer Care Centre) ในประเทศของคุณ

ปัญหา	สาเหตุ	การแก้ปัญหา
เสียบปลั๊กไฟเตารีดเรียบร้อยแล้ว แต่แผ่นความร้อนไม่ร้อน	มีปัญหาเกี่ยวกับการต่อสายไฟ	ตรวจสอบสายไฟ ปลั๊ก และเต้ารับบนผนัง
	ปุ่มควบคุมอุณหภูมิตั้งอยู่ที่ MIN	หมุนปุ่มควบคุมอุณหภูมิไปยังตำแหน่งที่ต้องการ
เตารีดไม่ผลิตไอน้ำ	มีน้ำในแท้งค์ไม่เพียงพอ	เติมน้ำลงในแท้งค์ (ดูได้จากบท 'การเตรียมตัวก่อนใช้')
	ปุ่มควบคุมพลังไอน้ำตั้งไว้ที่ตำแหน่ง 'ไม่มีไอน้ำ'	ตั้งปุ่มควบคุมพลังไอน้ำที่ (ดูจากบท 'การใช้งานเตารีด')
มีน้ำรั่วซึมออกมาจากแผ่นความร้อนขณะรีดผ้า	เตารีดร้อนไม่เพียงพอ	หมุนปุ่มปรับอุณหภูมิให้เหมาะสมกับการรีดผ้านั้นๆ (●● ถึง MAX) ตั้งเตารีดขึ้น จากนั้นรอจนกระทั่งสัญญาณไฟแสดงอุณหภูมิดับลงก่อนเริ่มใช้งาน
ขณะรีดผ้า มีคราบตะกรันและสิ่งสกปรกหลุดออกมาจากแผ่นความร้อน	คุณใช้น้ำที่มีความกระด้างมาก เป็นสาเหตุทำให้มีแผ่นคราบออกมาจากแผ่นความร้อน	ใช้ฟังก์ชั่นขจัดตะกรันหนึ่งครั้งหรือมากกว่า (ดูได้จากบท 'การทำความสะอาดและบำรุงรักษา')
มีน้ำรั่วซึมออกมาจากแผ่นความร้อน ขณะเตารีดเย็นลงหรือหลังจากเก็บเตารีด	วางเตารีดในแนวนอนในขณะที่ยังมีน้ำอยู่ในแท้งค์	เทน้ำออกจากแท้งค์ ตั้งค่าควบคุมไอน้ำไปที่ตำแหน่ง 'ไม่มีไอน้ำ' ก่อนทำการจัดเก็บเตารีด (ดูได้จากบท 'การจัดเก็บรักษา') จากนั้นวางเตารีดในแนวตั้ง

Register your product and get support at
www.philips.com/welcome

GC1421, GC1420

PHILIPS

100% recycled paper
100% papier recyclé

www.philips.com

4239.000.7159.1

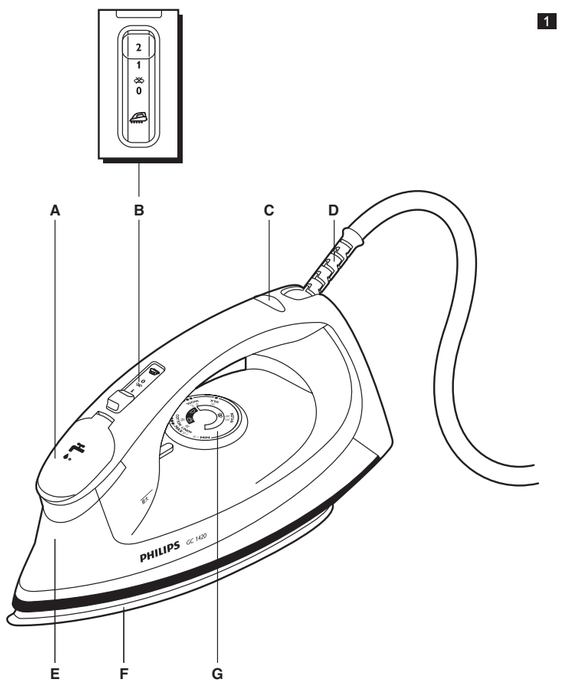

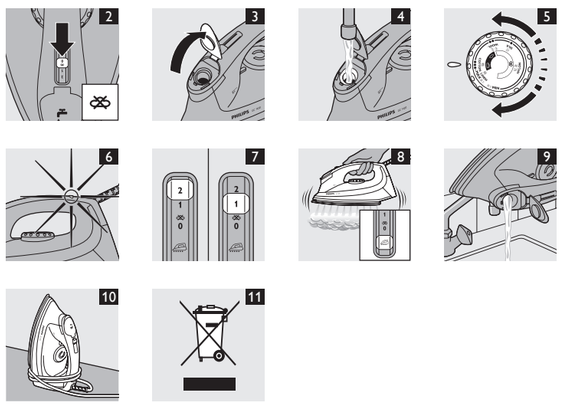

BAHASA MELAYU

Pengenalan

Tahniah atas pembelian anda, dan selamat datang ke Philips! Untuk mendapat manfaat sepenuhnya daripada sokongan yang ditawarkan oleh Philips, daftarkan produk anda di www.philips.com/welcome.

Perihalan umum (Gamb. 1)

A Tukup bukaan isian
B Kawalan stim
- **1** = stim minimum
- **2** = stim maksimum
- = tiada stim
- = fungsi Pembersihan Kerak

C Lampu suhu
D Kord sesalur kuasa
E Tangki air
F Plat tapak
G Tombol suhu

Penting

Baca manual pengguna ini dengan berhati-hati sebelum anda menggunakan perkakas dan simpannya untuk rujukan masa depan.

Bahaya
- Jangan sekali-kali tenggelamkan seterika di dalam air.

Amaran:
- Periksa sama ada voltan yang ditandakan di atas plat jenis sepadan dengan voltan sesalur kuasa setempat sebelum anda menyambungkan perkakas.
- Jangan gunakan perkakas jika plag, kord sesalur kuasa atau perkakas itu sendiri menunjukkan kerosakan yang nyata, atau jika perkakas telah terjatuh atau bocor.
- Jika kord sesalur rosak, ia mesti digantikan oleh Philips, pusat servis yang dibenarkan oleh Philips atau pihak yang telah diluluskan bagi mengelakkan bahaya.
- Jangan biarkan perkakas tanpa dijaga apabila ia bersambung dengan sesalur kuasa.
- Perkakas ini tidak dimaksudkan untuk digunakan oleh orang (termasuk kanak-kanak) yang kurang upaya dari segi fizikal, deria atau mental, atau kurang berpengalaman dan pengetahuan, kecuali mereka diawasi atau diberi arahan berkenaan penggunaan perkakas ini oleh orang yang bertanggungjawab atas keselamatan mereka.
- Kanak-kanak hendaklah diselia untuk memastikan mereka tidak bermain dengan perkakas ini.
- Jangan biarkan tali aliran eletrik utama bersentuh dengan tapak plat seterika yang panas.

Awas
- Jika perkakas disediakan dengan plag yang dibumikan, ia mesti dipasangkan ke dalam soket dinding yang dibumikan.
- Periksa kord sesalur kuasa secara tetap untuk mencari apa-apa kerosakan.
- Bahagian plat tapak seterika boleh menjadi amat panas dan mungkin menyebabkan kelecuran jika tersentuh.
- Apabila anda selesai menyeterika, apabila anda membersihkan perkakas, apabila anda mengisi atau mengosongkan tangki air dan juga apabila anda meninggalkan seterika biarpun seketika: tetapkan kawalan stim pada kedudukan 'tiada stim', dirikan seterika pada tumitnya dan cabut plag sesalur daripada soket dinding.
- Sentiasa letak dan gunakan seterika pada permukaan yang stabil, rata dan mendatar.
- Perkakas ini dimaksudkan untuk penggunaan rumah tangga sahaja.

Medan Elektro Magnet (EMF)
Perkakas Philips ini mematuhi semua piawai yang berhubung dengan medan elektromagnet (EMF). Jika dikendalikan dengan betul dan mematuhi arahan dalam manual pengguna ini, perkakas selamat untuk digunakan menurut bukti saintifik yang boleh didapati pada masa ini.

Sebelum penggunaan pertama

1 Tanggalkan apa-apa pelekat atau kerajang pelindung dari plat tapak.

2 Biar seterika menjadi panas hingga ke suhu maksimum.

3 Lalukan seterika di atas sehelai kain lembap selama beberapa minit untuk mengeluarkan sebarang sisa daripada plat tapak.

Nota: Seterika mungkin mengeluarkan sedikit asap semasa anda menggunakannya pada kali pertama. Ini akan berhenti selepas beberapa ketika.

Bersedia untuk menggunakannya

Mengisi tangki air.

Jangan sekali-kali tenggelamkan seterika di dalam air.

1 Pastikan palam perkakas ditanggalkan.

2 Tetapkan kawalan stim pada kedudukan 'tiada stim' (Gamb. 2).

3 Condongkan seterika ke belakang.

4 Buka tukup bukaan isian (Gamb. 3).

5 Isikan tangki air dengan air paip sejuk sehingga paras maksimum. (Gamb. 4)

Jangan isikan tangki air melepasi tanda MAKSIMUM.

Jangan masukkan minyak wangi, cuka, kanji, agen penanggal kerak, bahan bantu penyeterikaan atau bahan kimia lain ke dalam tangki air.

Nota: Jika air paip di kawasan anda ialah air yang amat keras, kami menasihatkan anda supaya mencampurkannya dengan jumlah air suling yang sama banyak atau gunakan air suling sahaja.

6 Tutup tukup bukaan isian.

Menetapkan suhu

1 Letak seterika pada tumitnya.

2 Untuk menetapkan suhu seterika yang dikehendaki, putar tombol suhu ke kedudukan yang betul (Gamb. 5).

Periksa label penjagaan pada kain untuk mengetahui suhu penyeterikaan yang diperlukan:
● Fabrik sintetik (contohnya akrilik, viskos, poliamida, poliester).
● Sutera
●● Wul
●●● Kain kapas, linen
Jika anda tidak tahu jenis kain sesuatu pakaian itu diperbuat, tentukan suhu penyeterikaan yang betul dengan menyeterika bahagian pakaian yang tidak kelihatan apabila anda memakai atau menggunakan pakaian tersebut.
Bahan sutera, wul dan sintetik: seterika di bahagian belakang kain tersebut untuk mencegah tompok-tompok berkilau.
Mula menyeterika bahan yang memerlukan suhu penyeterikaan yang paling rendah, seperti pakaian yang diperbuat dari gentian sintetik.

3 Memasang palam wayar di soket dinding yang dibumikan.
◗ Lampu suhu menyala (Gamb. 6).

4 Apabila lampu suhu padam, tunggu sebentar sebelum anda mula menyeterika.

Lampu suhu akan menyala dari masa ke masa semasa menyeterika.

Menggunakan perkakas

Penyeterikaan stim

1 Pastikan air di dalam tangki air mencukupi.

2 Pilih suhu seterika yang disyorkan (lihat bab 'Bersedia untuk menggunakannya', seksyen 'Menetapkan suhu').

3 Selepas lampu suhu padam, tetapkan kawalan stim ke kedudukan stim yang sesuai. Pastikan tetapan stim yang anda pilih sesuai untuk suhu penyeterikaan yang dipilih: (Gamb. 7)

Tetapan suhu ●● hingga ●●● untuk stim minimum 1.
Tetapan suhu ●●● hingga MAX untuk stim maksimum 2.
Seterika mula mengeluarkan stim sebaik saja ia mencapai suhu yang ditetapkan.

Penyeterikaan tanpa stim

1 Tetapkan kawalan stim pada kedudukan 'tiada stim' (Gamb. 2).

2 Pilih suhu seterika yang disyorkan (lihat bab 'Bersedia untuk menggunakannya', seksyen 'Menetapkan suhu').

Pembersihan dan penyelenggaraan

Selepas menyeterika

1 Cabut palam wayar dari soket dinding dan biarkan seterika menjadi sejuk dahulu.

2 Mengelap kerak air dan mendapan lain daripada plat tapak dengan kain yang lembap dan bahan pencuci (cecair) yang tidak melelas.

Agar plat tapak sentiasa licin, elakkan sentuhan kuat dengan objek logam. Jangan sekali-kali gunakan pad penyental, cuka atau bahan kimia yang lain untuk membersihkan plat tapak.

3 Bersihkan bahagian atas perkakas dengan kain lembab.

4 Sering-sering membasuh tangki air dengan air. Kosongkan tangki air setelah pembersihan.

Fungsi Pembersihan Kerak

Gunakan fungsi Pembersihan Kerak sekali setiap dua minggu. Jika air di kawasan anda terlalu keras (iaitu serpihan keluar dari plat dasar semasa menyeterika), anda harus menggunakan fungsi Pembersihan Kerak dengan lebih kerap.

1 Tetapkan kawalan stim pada kedudukan 'tiada stim' (Gamb. 2).

2 Tetapkan suhu tombol pada MAX.

3 Isikan tangki air sampai paras maksimum.

Jangan tuang cuka atau agen penanggal kerak yang lain ke dalam tangki air.

4 Masukkan plag utama ke dalam soket.

5 Cabut plag seterika apabila lampu suhu padam.

6 Pegang seterika di atas sinki dan tetapkan kawalan suhu ke kedudukan Pembersihan Kerak .

7 Tahan kawalan stim pada kedudukan Pembersihan Kerak dan goncang seterika perlahan-lahan sehingga semua air dalam tangki telah digunakan (Gamb. 8).
◗ Stim dan air yang mendidih akan keluar daripada tapak plat. Kerak (jika ada) akan dikumbah keluar.

8 Setelah anda menggunakan fungsi Pembersihan Kerak, tetapkan kawalan stim pada kedudukan 'tiada stim'.

9 Ulang proses Pembersihan Kerak jika air yang keluar daripada seterika masih mengandungi partikel kerak.

Selepas proses Pembersihan Kerak

1 Sambungkan seterika ke sesalur kuasa untuk membolehkan plat dasar mengering.

2 Cabut plag seterika apabila lampu suhu padam.

3 Gerakkan seterika perlahan-lahan di atas sehelai kain terpakai untuk mengeluarkan apa-apa kesan air yang telah terbentuk pada plat tapaknya.

4 Biarkan seterika sehingga sejuk sebelum anda menyimpannya.

Penyimpanan

1 Cabut plag perkakas dan tetapkan kawalan stim pada kedudukan 'tiada stim'.

2 Kosongkan tangki air (Gamb. 9).

3 Lilitkan kord sesalur di sekeliling bahagian penyimpanan kord. (Gamb. 10)

4 Simpan seterika tegak di kakinya di tempat yang selamat dan kering.

Alam sekitar

- Jangan buang perkakas ke dalam tong sampah rumah apabila sampai akhir hayatnya, tetapi bawanya ke pusat pungutan rasmi untuk dikitar semula. Dengan melakukan sedemikian anda akan membantu memelihara alam sekitar (Gamb. 11).

Jaminan dan servis

Jika anda memerlukan perkhidmatan atau maklumat atau jika anda menghadapi masalah, sila lawati laman web Philips di **www.philips.com** atau hubungi Pusat Layanan Pelanggan Philips di negara anda (anda boleh mendapatkan nombor telefonnya di dalam risalah jaminan sedunia). Jika Pusat Layanan Pelanggan tidak terdapat di negara anda, hubungi wakil penjual Philips tempatan anda.

Menyelesaikan masalah

Bab ini meringkaskan masalah paling lazim yang mungkin anda hadapi dengan seterika anda. Sekiranya anda tidak dapat menyelesaikan masalah, hubungi Pusat Layanan Pelanggan di negara anda.

Masalah	Sebab	Penyelesaian
Alat seterika disambung tetapi plat tapak dingin.	Terdapat masalah sambungan.	Periksa kord sesalur kuasa, palam dan soket dinding.
	Tombol suhu ditetapkan pada MIN.	Tetapkan tombol kawalan suhu ke suhu yang dikehendaki.
Seterika tidak menghasilkan stim.	Air di dalam tangki air tidak mencukupi.	Isikan tangki air (lihat bab 'Bersedia untuk menggunakannya').
	Kawalan stim ditetapkan pada kedudukan 'tiada stim'.	Tetapkan kawalan stim pada tetapan stim (lihat bab 'Menggunakan perkakas').
Air bocor dari plat dasar semasa menyeterika.	Panasnya alat seterika kurang.	Tetapkan tombol suhu pada suhu yang sesuai untuk penyeterikaan stim (●● hingga MAX). Letakkan seterika supaya ia berdiri pada tumitnya dan tunggu sehingga lampu suhu padam sebelum anda mula menyeterika.
Emping dan kotoran keluar dari plat tapak semasa menyeterika.	Anda telah menggunakan air keras, yang telah menyebabkan serpihan kerak terbentuk di dalam plat tapak.	Gunakan fungsi Pembersihan Kerak sekali atau beberapa kali (lihat bab 'Membersih dan menyelenggara').
Air bocor daripada tapak plat semasa seterika sedang menyejuk atau selepas ia disimpan.	Anda perlu meletakkan seterika pada kedudukan mendatar apabila masih ada air di dalam tangki air.	Kosongkan tangki air dan tetapkan kawalan stim pada kedudukan 'tiada stim' sebelum menyimpan seterika (lihat bab 'Penyimpanan'). Simpan seterika pada tumitnya.

繁體中文

簡介

恭喜您購買本產品並歡迎加入飛利浦！請於 www.philips.com/welcome 註冊您的產品，以善用飛利浦提供的支援。

一般說明 (圖 1)

A 注水口蓋子
B 蒸汽控制鈕
- 1 = 最小蒸汽
- 2 = 最大蒸汽
- = 無蒸汽
- = 除鈣清洗功能

C 溫度指示燈
D 電源線
E 水箱
F 底盤
G 溫度控制設定

重要事項

在使用本產品前，請先仔細閱讀本使用手冊，並保留說明以供日後參考。

危險
- 請勿將熨斗浸泡在水中。

警示
- 在使用前，請先檢查標籤上所標示的電壓是否與當地的電源系統電壓一致。
- 插頭、電線或產品本身受損時，或是產品曾摔落或漏電時，請勿使用。
- 如果電線損壞，則必須交由飛利浦、飛利浦授權之服務中心，或是具備相同資格的技師更換，以免發生危險。
- 當本產品連接到電源時，必須有人看顧。
- 基於安全考量，在缺乏監督及適當指示之下，本產品不適用於孩童及任何身體、知覺、或心理功能障礙者，或缺乏使用經驗及知識者。
- 請勿讓孩童將本產品當成玩具。
- 請勿讓電源線靠近接觸熨斗的熱底盤。

警告
- 如果產品有接地插頭，則必須插入吻合的接地插座上。
- 定期檢查電線是否受損。
- 熨斗的底盤可能會變得很燙，如果碰到可能會燙傷。
- 當您熨燙完畢、清理熨斗、倒乾水箱的水或加水，或即使短暫離開熨斗時：請將蒸汽控制鈕設定到「無蒸汽」的位置，將熨斗直立在其跟部上，並且將電源插頭從插座拔出。
- 請將熨斗放置在平穩的水平面上使用。
- 本產品僅供家用。

電磁波 (EMF)
本飛利浦產品符合電磁波 (Electromagnetic fields，EMF) 所有相關標準。只要使用方式正確並依照本使用手冊之說明進行操作，根據現有的科學研究資料，使用本產品並無安全顧慮。

第一次使用前

1 請撕下熨斗底盤上的任何貼紙或保護膜。

2 讓熨斗加熱達到最高溫度。

3 用熨斗熨燙濕布達數分鐘，以便去除底盤的殘留物。

注意： 第一次使用時，熨斗可能會產生一些煙霧，煙霧會在不久後消失。

使用前準備

加水至水箱內

請勿將熨斗浸泡在水中。

1 確定產品的插頭已經拔離電源插座。

2 將蒸汽控制鈕設定到「無蒸汽」的位置。 (圖 2)

3 將熨斗向後傾斜。

4 將注水口的蓋子打開。 (圖 3)

5 將自來水注滿到水箱最高刻度。 (圖 4)

切勿注入超過「MAX」的水位指示。

請勿將香水、醋、澱粉、除水垢劑、熨燙添加劑或其他化學物質加入水箱中。

注意： 如果在您居住地區的自來水質硬度很高，我們建議您用等量的蒸餾水調合，或是僅使用蒸餾水。

6 蓋上加水蓋。

設定溫度

1 將熨斗直立。

2 將溫度控制設定轉到適當的位置來設定所需的熨燙溫度。 (圖 5)

關於適當的熨燙溫度，請檢查洗濯指示標籤：
● 合成纖維 (例如，壓克力纖維、人造絲、聚醯胺、聚酯纖維)
● 絲
●● 毛料
●●● 棉、亞麻布
如果您不知道衣料是由哪一種纖維製成，請先在該衣料不起眼的部份試燙，以判斷適當的熨燙溫度。
絲織品、毛料和合成纖維：請熨燙布料的背面，以防止留下亮面印記。
請從需要最低溫的衣物開始熨燙，例如合成纖維製的衣料。

3 將電源線插頭插入接地插座中。
◗ 加熱指示燈會亮起。 (圖 6)

4 當溫度指示燈熄滅時，請先稍待一會兒再開始熨燙。
熨燙期間，指示燈會間歇性地亮起。

使用此產品

蒸汽熨燙

1 確認在水箱中有足夠的水。

2 選取有建議的熨燙溫度 (請參閱「準備使用」的「設定溫度」之說明)。

3 溫度指示燈熄滅後，將蒸汽控制設定到適當的蒸汽位置。選擇適當的蒸汽設定，並確定您選擇的蒸汽設定適合熨燙的溫度： (圖 7)

溫度設定 ●● 到 ●●● ，提供最小蒸汽 1。
溫度設定 ●●● 到 MAX，提供最大蒸汽 2。
到達設定溫度時，熨斗便會立即開始產生蒸汽。

無蒸汽熨燙

1 將蒸汽控制鈕設定到「無蒸汽」的位置。 (圖 2)

2 選取有建議的熨燙溫度 (請參閱「準備使用」的「設定溫度」之說明)。

清潔與維護

熨燙後

1 將電源插頭從插座上拔除並讓熨斗冷卻。

2 用濕布和非磨蝕性的 (液體) 清潔劑擦掉底盤上的水垢和其他任何沈積物。

為保持底盤滑順，請避免底盤與金屬物品直接碰觸。禁止使用鋼絲絨、醋或其他的化學物質清潔底盤。

3 請用溼布清潔熨斗上面的部份。

4 定期使用清水沖洗熨斗水箱。在清潔水箱後，請將水倒乾。

除鈣清洗功能

每兩週使用一次除鈣功能。如果居住地的水質非常硬 (亦即在熨燙過程中有小薄片從底盤產生)，則必須更頻繁地使用除鈣功能。

1 將蒸汽控制鈕設定到「無蒸汽」的位置。 (圖 2)

2 將溫度控制設定到「MAX」。

3 將水倒入水箱到最高的刻度。

切勿在水箱中倒入醋或其他除垢劑。

4 將電源插頭插入牆上插座。

5 溫度指示燈熄滅時，請拔除熨斗的插頭。

6 在洗手槽上握住熨斗，並將蒸汽控制設定到除鈣清洗的位置。

7 按住蒸汽控制鈕至除鈣清洗位置，並輕輕搖動熨斗，直到水箱中所有的水都流盡。 (圖 8)
◗ 蒸汽和滾水會從底盤流出，水垢 (如果有的話) 會被沖出來。

8 使用完除鈣清洗功能後，請將蒸汽控制鈕設為「無蒸汽」的位置。

9 假如從熨斗內流出的水仍含有水垢，請重複此除鈣清洗程序。

除鈣清洗之後

1 將熨斗連接到電源使底盤變乾。

2 溫度指示燈熄滅時，請拔除熨斗的插頭。

3 將熨斗輕輕地在用過的布料上摩擦，以將底盤上已形成的水漬擦拭乾淨。

4 在您將熨斗收藏前，請先讓其冷卻。

收納

1 拔下產品插頭，並將蒸汽控制鈕設為「無蒸汽」的位置。

2 將水箱內的水倒光。 (圖 9)

3 將電源線捲繞在電源線收納裝置上。 (圖 10)

4 將直立在其跟部上的熨斗存放在一個安全且乾燥的地方。

環境保護

- 電器壽命結束時請勿與一般家庭廢棄物一併丟棄。請將該產品放置於政府指定的回收站，此舉能為環保盡一份心力。 (圖 11)

保固與服務

若您需要相關服務或資訊，或是有任何問題，請瀏覽飛利浦網站，網址為 www.philips.com，或連絡您當地的飛利浦顧客服務中心 (您可以在全球保證書上找到連絡電話)。若您當地沒有顧客服務中心，請洽詢當地的飛利浦經銷商。

故障排除

本章概述使用本熨斗最常會遇到的問題。詳情請參閱相關章節之說明。如果問題無法解決，請與您所在國家的飛利浦消費者服務中心聯繫。

問題	原因	解決方法
熨斗已經插電，但是底盤仍是冷的。	電源連接有問題。	檢查電源線，插頭和插座。
	溫度控制設定設為 MIN。	將溫度控制設定轉到所需的溫度。
熨斗不會產生蒸汽。	水箱中的水量不足。	加水至水箱 (請參閱「準備使用」單元)。
	蒸汽控制鈕設為「無蒸汽」的位置。	蒸汽控制鈕設為蒸汽設定 (請參閱「使用此電器」單元)。
熨燙過程中有水從底盤漏出。	熨斗不夠燙。	將溫度控制設定到適合蒸汽熨燙的溫度 (從 ●● 到 MAX)。將熨斗直立在其跟部上，並靜待溫度指示燈熄滅後再開始熨燙。
在熨燙過程中會有小薄片和雜質從底盤產生。	您使用的是硬水，所以會在底盤上形成水垢。	請使用除鈣清洗功能一次或數次 (請參閱「清潔與維護」)。
熨斗冷卻時，或在收藏後，底盤會漏水。	熨斗置於水平位置時，水箱仍然有水。	在收藏熨斗前 (請參閱「收藏」單元)，請將水箱清空，並設定蒸汽控制鈕到「無蒸汽」的位置。將熨斗直立收藏。
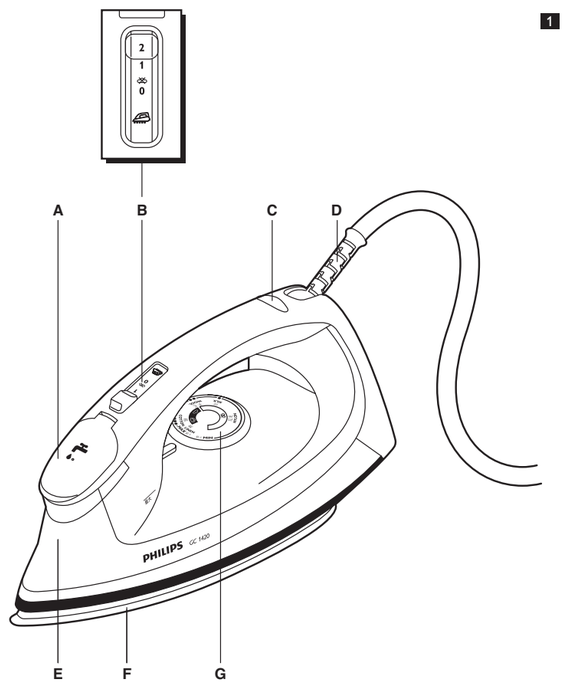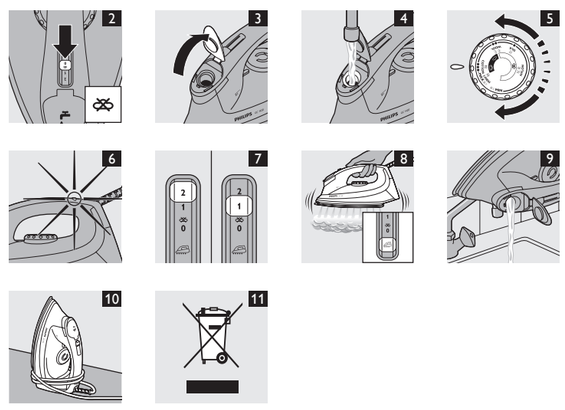
1