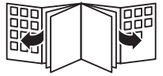

© 2016 Koninklijke Philips N.V.
保留所有权利

100% recycled paper
100% 循环再造纸
4213.354.3669.4

PHILIPS AVENT

SCF356

User manual
用户手册

使用本产品之前，请仔细阅读本用户手册
保留备用

1

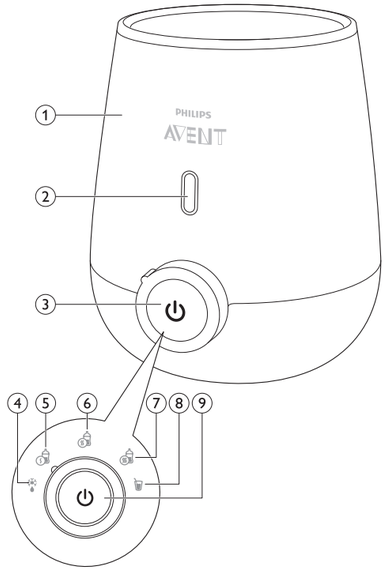

2

3

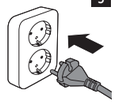

4

5

6

7

8

9

10

11

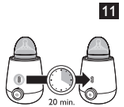

12

13

14

15

16

17

18

19

20

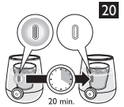

21

22

23

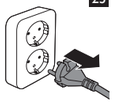

24

25

26

ENGLISH 6
繁體中文 17
简体中文 26

SCF356

General description (Fig. 1)

1 Baby bottle warmer
2 Progress indicator
3 Settings and on/off knob
4 Defrost setting
5 Milk warming setting 1
6 Milk warming setting 2
7 Milk warming setting 3
8 Baby food warming setting
9 On/off button

Important

To fully benefit from the support that Philips offers, register your appliance at **www.philips.com/welcome**.
Read this user manual carefully before you use the baby bottle warmer and save it for future reference.

Danger

- Never immerse the appliance in water or any other liquid, nor rinse it under the tap.

Warning

- Only use the appliance indoors.
- This appliances can be used by persons with reduced physical, sensory or mental capabilities or lack of experience and knowledge if they have been given supervision or instruction concerning use of the appliance in a safe way and understand the hazards involved.
- Cleaning and user maintenance shall not be made by children.
- Care must be taken to ensure that children do not play with the appliance.
- This appliance shall not be used by children. Keep the appliance and its cord out of reach of children.
- Do not immerse the cord, plug or appliance in water or any other liquid.
- Do not let the mains cord hang over the edge of a table or worktop. Excess cord can be stored in the base of the baby bottle warmer to ensure stability of the appliance.
- Keep the mains cord away from hot surfaces.

- Only connect the appliance to an earthed wall socket. Always make sure that the plug is inserted into the wall socket properly.
- Check if the voltage indicated on the bottom of the appliance corresponds to the local mains voltage before you connect the appliance.
- If you need to use an extension cord, make sure it is an earthed extension cord with a rating of at least 13 amperes.
- Do not use the appliance if the plug, the mains cord or the appliance itself is damaged. If the mains cord is damaged, you must have it replaced by Philips, a service centre authorised by Philips or similarly qualified persons in order to avoid a hazard.
- Do not place the appliance on or near a hot gas or electric cooker, or in a heated oven.
- Do not preheat the appliance.
- Always place a fully assembled bottle with cap in the baby bottle warmer before you add water.
- Make sure you add water before you switch on the baby bottle warmer.
- Hot water can cause serious burns. Be careful when the baby bottle warmer contains hot water.
- The accessible surfaces of the appliance may become hot during use.
- Do not move the appliance when it contains hot water.
- Always check the food temperature before you feed your child.

Caution

- This appliance is intended to be used in household and similar applications such as farm houses, bed and breakfast type environments, staff kitchen areas in shops, offices and other working environments, and by clients in hotels, motels and other residential type environments.
- Unplug the appliance when it is not in use.
- Store any excess mains cord in the base to ensure stability of the baby bottle warmer.
- Let the appliance cool down before you clean it.
- Follow the descaling instructions to avoid irreparable damage.
- Do not try to open or repair the appliance yourself. You can contact the Philips Consumer Care Centre in your country (see **www.philips.com/support**).
- The food should not be heated for too long.

- Only use the appliance as described in the user manual to avoid potential injury due to misuse.
- The surface of the heating element is subject to residual heat after use.

You can find the production date code YYWW in the cord storage compartment in the base of the bottle warmer.

Electromagnetic fields (EMF)

This Philips appliance complies with all applicable standards and regulations regarding exposure to electromagnetic fields.

Using the baby bottle warmer

With this baby bottle warmer, you can safely warm and defrost milk in Philips Avent feeding bottles and milk or baby food in containers.
The baby bottle warmer helps to preserve the valuable nutrients and vitamins in breast milk because it never overheats the milk. If milk becomes too warm, nutrients and vitamins are damaged. To help preserve the quality of your breast milk, it is important to heat the milk in a safe and controlled way. The baby bottle warmer is designed to warm gently and evenly and to avoid hot spots, as the milk circulates during warming. The built-in sensor tracks and controls the milk temperature, to avoid overheating at all times.

Note: Philips Avent breast milk bags and Philips Avent 2oz/60ml bottles cannot be used in this baby bottle warmer.

Explanation of settings

- You can choose between the following settings: (Fig. 2)
- Defrost setting: To defrost a bottle or container with frozen milk or frozen baby food. No warming occurs.
- Milk warming settings: Select one of these settings when you want to warm a bottle of milk to a safe temperature. Setting 2 warms your milk to approximately body temperature. Setting 1 warms your milk to a slightly lower temperature and setting 3 warms your milk to a slightly higher temperature.
- Baby food warming setting: Select this setting when you want to warm a container or jar with baby food.

Using the baby bottle warmer to warm milk

1 Put the mains plug in the wall socket (Fig. 3).

2 Place a bottle centrally in the baby bottle warmer (Fig. 4).

Note: To warm milk in a milk storage container, follow the same steps as indicated for warming milk in a bottle.

3 Fill the baby bottle warmer with the **same** amount of drinking water as the amount of milk you want to warm up (for example, to warm up 125ml/4oz of milk, you need to use 125ml/4oz of drinking water). If you want to heat up a large amount of milk (>180ml/6oz), the maximum water level is approximately 1cm/0.4 inches under the rim of the baby bottle warmer (which corresponds to adding 160ml/4.5oz of drinking water). An accurate water level ensures correct warming performance. (Fig. 5)

4 Select the desired setting (Fig. 6).

Note: Experience teaches that babies may have a preference for a specific milk temperature. This can be due to personal preference or external factors (e.g. environment temperature). All three settings ensure that the milk is warmed to a safe temperature which is comfortable for your child and helps to preserve the nutrients and vitamins in the milk.

5 Press the on/off button to switch on the appliance. The light in the button lights up to indicate that the baby bottle warmer is on (Fig. 7).

Note: The baby bottle warmer starts warming up right after you press the button.

6 The progress indicator starts to fill up gradually with white light to show the progress of the milk warming process (Fig. 8).

Note: The progress indicator shows the progress of the milk warming process. The progress indicator starts flashing when the appliance is on. When the first warming phase has been completed, the bottom segment lights up continuously and the next segment starts flashing to show that the second warming phase is in progress. These steps continue until the third warming phase has been completed. Then the entire progress indicator lights up continuously.

Note: During the warming process, the milk circulates to ensure even warming. It takes about 10 minutes to warm 90ml/3oz of room-temperature milk. It takes slightly longer to warm cold milk or a large amount of milk.

Caution: Do not take the bottle out of the baby bottle warmer while the progress indicator is flashing.

7 When the entire progress indicator lights up continuously, the milk has reached the set temperature.

- When the milk is warm, you can either take the bottle out of the baby bottle warmer to feed your baby right away (see section 'Feeding your baby immediately') or you can keep it warm in the baby bottle warmer (see section 'Keeping milk warm').

Increasing the milk temperature

1 If you want the milk to be warmer, you can increase the milk temperature gradually after it is ready by switching to milk warming setting 3 and leaving the bottle in the appliance at the keep-warm mode (Fig. 9).

2 If you just switched off the baby bottle warmer or if it just switched off automatically, switch it back on without removing the warm water from it, and follow the above step (Fig. 10).

3 The baby bottle warmer switches off automatically after 20 minutes of keep-warm mode (Fig. 11).

Feeding your baby immediately

1 Press the on/off button to switch off the appliance and take out the milk bottle (Fig. 10).

2 Always check the temperature of the milk before you feed your baby. Gently swirl the milk in the bottle and check the temperature of the milk by sprinkling a few drops on the inside of your wrist (Fig. 12).

3 Unplug the appliance and empty the baby bottle warmer (Fig. 13).

Keeping milk warm

1 When the milk has reached the desired temperature, the baby bottle warmer automatically switches to the keep-warm mode. In this mode, the milk is kept at the set temperature for 20 minutes (Fig. 14).

2 The baby bottle warmer switches off automatically after 20 minutes. The progress indicator switches off to indicate that the milk is not kept at the desired temperature anymore (Fig. 11).

Note: If you want to feed your baby with milk at the set temperature, you need to take the milk bottle out of the baby bottle warmer and feed it to your baby right after the baby bottle warmer switches off, otherwise the milk cools down.

Note: You cannot prolong the keep-warm mode of the baby bottle warmer for more than 20 minutes.

Caution: It is not recommended to reheat breast milk twice, as bacteria start to develop in the milk.

3 Always check the temperature of the milk before you feed your baby. Gently swirl the milk in the bottle or milk storage container and check the temperature of the milk by sprinkling a few drops on the inside of your wrist (Fig. 12).

4 Unplug the appliance and empty the baby bottle warmer (Fig. 13).

Re-using the baby bottle warmer right away for another bottle

If you want to heat up another bottle right away, let the baby bottle warmer cool down for a few minutes. To speed up this process, fill the baby bottle warmer with fresh cold water. When you switch on the baby bottle warmer, the progress indicator starts flashing from bottom to top to indicate that the appliance is heating up again.

Note: If the progress indicator is on but does not flash, the baby bottle warmer is still too warm to heat up another bottle. Please switch off the baby

bottle warmer, let it cool down for a few minutes and make sure you fill it with fresh cold water.

Using the baby bottle warmer to warm baby food

1 Put the mains plug in the wall socket (Fig. 3).

2 Place a baby food container or jar centrally in the baby bottle warmer (Fig. 15).

Note: You can leave off the lid of the food container or jar, so you can stir the baby food during heating.

3 Fill the baby bottle warmer with the **same** amount of drinking water as the amount of baby food you want to warm up (for example, to warm up 125ml/4oz of baby food, you need to use 125ml/4oz of drinking water). If you want to warm up a large amount of baby food, the maximum water level is approximately 1cm/0.4 inches under the rim of the baby bottle warmer (which corresponds to adding 160ml/4.5oz of drinking water). An accurate water level ensures correct warming performance. (Fig. 16)

4 Select the baby food warming setting (Fig. 17).

5 Press the on/off button to switch on the appliance. The light in the progress indicator shows that the baby bottle warmer is on (Fig. 18).

Note: The baby bottle warmer starts warming up right after you press the button. Due to the large variety of baby food consistencies, it is not possible for the appliance to detect exactly how long the baby food should be warmed.

6 The progress indicator starts to fill gradually with white light to show the progress of the warming process. During the warming process, do not take the jar or container out of the baby bottle warmer but stir the baby food while the jar or container is still in the baby bottle warmer (Fig. 19).

Note: You can start stirring the baby food once the second segment of the progress indicator lights up continuously. Stirring before this moment is not effective as the temperature of the baby food is still too low.

Caution: Do not take the food container or jar out of the baby bottle warmer during warming.

7 When the entire progress indicator lights up continuously, the baby food has reached the desired temperature.

Note: Due to the large variety of baby food consistencies, it is strongly recommended that you continuously stir the baby food and check its temperature while it is heating up for an optimal result.

- When the baby food is warm, you can either take the baby food container or jar out of the baby bottle warmer to feed your baby right away (see section 'Feeding your baby immediately') or you can keep it warm in the baby bottle warmer (see section 'Keeping baby food warm').

Increasing the baby food temperature

1 Always taste the baby food after warming it up to make sure it is not too hot. If you want the baby food to be warmer, put the container back into the baby bottle warmer and leave it in there at the keep warm-mode for some time. Keep stirring the baby food (Fig. 15).

2 If you just switched off the baby bottle warmer or if it just switched off automatically, switch it back on without removing the warm water from it, and follow the above step (Fig. 18).

3 The baby bottle warmer switches off automatically after 20 minutes of keep-warm mode (Fig. 20).

Feeding your baby immediately

1 Press the on/off button to switch off the appliance and take out the baby food container or jar (Fig. 18).

2 After warming, taste the baby food to ensure it is not too hot (Fig. 21).

3 Unplug the appliance and empty the baby bottle warmer (Fig. 13).

Keeping baby food warm

1 When the baby food has reached the desired temperature, the baby bottle warmer automatically switches to the keep-warm mode. In this mode, the baby food is kept at the desired temperature for 20 minutes (Fig. 22).

2 The baby bottle warmer switches off automatically after 20 minutes. The progress indicator switches off to indicate that the baby food is not kept at the desired temperature anymore (Fig. 20).

Note: If you want to feed your baby with the baby food at the set temperature, you need to take the baby food out of the baby bottle warmer and feed it to your baby right after the baby bottle warmer switches off. If you do not do this, the baby food slowly cools down.

Note: You cannot prolong the keep-warm mode of the baby bottle warmer for more than 20 minutes.

3 Always check the temperature of the baby food before you feed your baby. Gently stir the baby food in the baby food container or jar and taste the baby food to ensure it is not too hot (Fig. 21).

4 Unplug the appliance and empty the baby bottle warmer (Fig. 13).

Re-using the baby bottle warmer right away for another container of baby food

If you want to heat up another container or jar with baby food right away, let the baby bottle warmer cool down for a few minutes. To speed up this process, fill the baby bottle warmer with fresh cold water. When you switch on the baby bottle warmer, the progress indicator starts flashing from bottom to top to indicate that the appliance is heating up again.

Note: If the progress indicator is on but does not flash, the baby bottle warmer is still too warm to heat up another container or jar with baby food. Please switch off the baby bottle warmer, let it cool down for a few minutes and make sure you fill it with fresh cold water.

Defrost setting

At this setting, you can defrost frozen milk or baby food. Follow the steps indicated in sections 'Using the baby bottle warmer to warm milk' or 'Using the baby bottle warmer to warm baby food'.
The progress indicator starts flashing when the appliance is on the defrost setting. The progress indicator gradually fills with white light to show the progress of the defrosting process. The milk or baby food has defrosted completely when the entire progress indicator lights up continuously.
The defrost setting defrosts the milk or baby food but does not warm it up. If you want to warm up milk or baby food after defrosting it, first switch off the appliance, then select the desired warming setting and switch the appliance back on.

Cleaning and descaling

Cleaning

1 After each use, unplug the baby bottle warmer and let it cool down (Fig. 23).

2 Remove the water from the baby bottle warmer for hygienic reasons (Fig. 24).

3 Wipe the outside and inside of the baby bottle warmer with a moist cloth (Fig. 25).

Do not use abrasive, anti-bacterial cleaning agents, chemical solvents or sharp tools to clean the baby bottle warmer.

Note: If you used the baby bottle warmer to warm containers with baby food, make sure that no spilled baby food remains on the bottom of the baby bottle warmer.

Descaling

It is recommended to descale the baby bottle warmer every **four weeks** to ensure it continues to work efficiently.

1 Mix 50ml/1.7oz of white vinegar with 100ml/3.4oz of cold water to descale the baby bottle warmer. First select the defrost setting,

then switch on the baby bottle warmer and let the appliance operate for 10 minutes. Leave the solution in the baby bottle warmer until all scale has dissolved (Fig. 26).

Note: You can also use citric acid based descalers.

Note: Do not use other types of descalers.

2 Unplug the baby bottle warmer before you empty it (Fig. 23).

3 Empty the baby bottle warmer and rinse its inside thoroughly. If you still see traces of scale after rinsing, repeat the descaling procedure (Fig. 24).

Recycling

Do not throw away the product with the normal household waste at the end of its life, but hand it in at an official collection point for recycling. By doing this, you help to preserve the environment.

Guarantee and support

If you need information or support, please visit **www.philips.com/support** or read the separate worldwide guarantee leaflet.

一般說明 (圖 1)

1 嬰兒奶瓶加熱器
2 進度指示燈
3 設定及開關旋鈕
4 解凍設定
5 乳汁加熱設定 1
6 乳汁加熱設定 2
7 乳汁加熱設定 3
8 嬰兒食品加熱設定
9 開關按鈕

重要事項

為充分享受飛利浦為您提供的好處，請至下列位址註冊產品：www.philips.com/welcome。
使用嬰兒奶瓶加熱器前，請先仔細閱讀使用手冊，並保留說明以供日後參考。

危險

- 請勿讓產品浸入水或其他液體中，也不要在水龍頭下沖洗。

警示

- 本產品只能在室內使用。
- 身體官能或心智能力退化者，或是經驗與使用知識缺乏者，可在有人從旁監督或適當指示如何安全使用本產品，以及瞭解潛在危險的狀況下使用本產品。
- 不得讓孩童清潔與維護產品。
- 請格外注意，切勿讓兒童將本產品當成玩具。
- 請勿讓孩童使用本產品。 請勿讓孩童接觸產品及其電源線。
- 請勿將電線、插頭或產品浸泡在水中或任何其他液體中。
- 請勿讓電源線懸掛在桌面或流理台邊緣。多餘的電線可以收入嬰兒奶瓶加熱器的底座中，以確保產品穩固放置。
- 電源線應遠離高溫表面。
- 僅可將本產品連接到有接地的電源插座上。並請務必確定將插頭確實插入電源插座中。
- 在連接本產品的電源之前，請確認本產品機體底部所標示的電壓與當地的室內電壓是否相同。

- 如果您需要延長線，請務必使用有接地，且安培數至少為 13 的延長線。
- 插頭、電源線或產品本身受損時，請勿使用本產品。如果電源線損壞，必須交由飛利浦、飛利浦授權之服務中心，或是具備相同資格的人員進行更換，以免發生危險。
- 請勿將本產品置於或靠近炙熱氣體或電子鍋，或放在加熱烤箱中。
- 請勿預熱此產品。
- 請務必將完全組裝的奶瓶和瓶蓋放入嬰兒奶瓶加熱器後，再加入水。
- 請務必先加水，再開啟嬰兒奶瓶加熱器的電源。
- 熱開水可能會造成嚴重燙傷，嬰兒奶瓶加熱器中裝有熱水時請特別小心。
- 產品表面在使用期間可能會變熱。
- 請勿移動裝有熱水的產品。
- 餵食寶寶前，請務必先確認食物溫度。

警告

- 本產品可供居家與類似用途使用，例如：農舍、供應早餐與床位的住宿空間；店家、辦公室和其他工作場所的員工廚房區域；以及飯店、汽車旅館與其他居住場所的房間。
- 不使用時，請拔除插頭。
- 請將任何過長的電源線收藏在底座，以確保嬰兒奶瓶加熱器穩固放置。
- 清潔產品之前，請先讓其完全冷卻。
- 請遵循除垢指示，以免造成無法修復的損壞。
- 請勿嘗試自行打開或維修本產品。您可以聯絡所在國家/地區的飛利浦客戶服務中心 (請參閱 www.philips.com/support)。
- 食物不應加熱過久。
- 僅可依使用手冊的說明來使用產品，以免因使用不當而發生潛在危險。
- 使用後，加熱板表面可能留有餘溫。

電磁波 (EMF)

本飛利浦產品符合所有電磁波暴露的相關適用標準和法規。

使用嬰兒奶瓶加熱器

您可以使用此嬰兒奶瓶加熱器，安全地加溫和解凍貯存在飛利浦 Avent 餵哺奶瓶的乳汁，以及裝於容器中的乳汁或嬰兒食品。
嬰兒奶瓶加熱器有助於保留乳汁所含的珍貴營養和維他命，因為它絕對不會將乳汁過度加熱。如果乳汁溫度太高，營養和維他命就會流失。為協助保存母乳品質，請務必透過安全且控制良好的方式將乳汁加熱。嬰兒奶瓶加熱器專為溫和均勻的加熱而設計，在加熱期間乳汁對流時可避免局部過熱。內置的感應器能追蹤及控制乳汁溫度，可以隨時避免過熱。

注意：飛利浦 Avent 母乳儲存袋及飛利浦 Avent 2 盎司/60 毫升奶瓶不能在此嬰兒奶瓶加熱器中使用。

設定說明

- 您可以選用下列設定： (圖 2)
- 解凍設定：用來解凍盛載在奶瓶或容器內冰凍的乳汁或嬰兒食品，並無加熱效果。
- 乳汁加熱設定：當您想要將一瓶乳汁加熱至安全的溫度時，請選擇其中一種設定。設定 2 會將乳汁加熱至近似體溫的溫度；設定 1 會將乳汁加熱至略低的溫度；設定 3 會將乳汁加熱至略高的溫度。
- 嬰兒食品加熱設定：若要加熱裝有嬰兒食品的容器或瓶子，請選擇此設定。

使用嬰兒奶瓶加熱器加熱乳汁

1 將電源插頭插入牆上插座。 (圖 3)

2 將奶瓶置中放入嬰兒奶瓶加熱器。 (圖 4)

注意：加熱乳汁儲存容器中的乳汁，與加熱奶瓶中的乳汁的方式相同；請依照相同步驟進行。

3 在嬰兒奶瓶加熱器中裝入與欲加熱乳汁相同的飲用水量 (例如：要加熱 125 毫升/4 盎司的乳汁，您需要使用 125 毫升/4 盎司的飲用水)。如果您要加熱大量乳汁 (>180 毫升/6 盎司)，則最多可加入距嬰兒奶瓶加熱器邊緣下方約 1 公分/0.4 英吋的水量 (此時加入 160 毫升/4.5 盎司的飲用水)。精準的水量可確保正確的加熱效能。 (圖 5)

4 請選擇需要的設定。 (圖 6)

注意：經驗顯示寶寶可能偏好特定的乳汁溫度。這可能是源自個人偏好或是外在因素 (例如環境溫度)。這三種設定都可確實將乳汁加熱至讓您的寶寶感到舒適的安全溫度，同時協助保留乳汁所含的營養和維他命。

5 按下開關按鈕開啟產品電源。當按鈕的指示燈亮起時，表示嬰兒奶瓶加熱器已開啟。 (圖 7)

注意：在您按下按鈕之後，嬰兒奶瓶加熱器會立刻開始加熱。

6 進度指示燈的白光開始逐漸往上增加，顯示乳汁加熱程序的進度。 (圖 8)

注意：進度指示燈會顯示乳汁加熱程序的進度。產品開啟後，進度指示燈就會開始閃爍。完成第一個加熱階段之後，最底下那段指示燈會持續亮起，且下一段指示燈會開始閃爍，顯示第二個加熱階段正在進行。上述步驟會持續進行，直到第三個加熱階段完成為止。此時整個進度指示燈會持續亮起。

注意：在加熱程序期間，乳汁會對流，以確保均勻加熱。加熱 90 毫升/3 盎司的室溫乳汁約需 10 分鐘。冷藏乳汁或大量乳汁則需要略長的加熱時間。

警告：當進度指示燈正在閃爍時，請勿從嬰兒奶瓶加熱器中取出奶瓶。

7 當整個進度指示燈持續亮起時，即表示乳汁已達到設定的溫度。

- 乳汁溫熱完畢後，您可以從嬰兒奶瓶加熱器中取出奶瓶，並且立刻餵哺寶寶 (請參閱「立刻餵哺寶寶」一節)，或者放在嬰兒奶瓶加熱器中保溫 (請參閱「保持乳汁溫度」一節)。

提高乳汁溫度

1 若您希望提高乳汁溫度，可在乳汁熱好後切換到乳汁加熱設定 3，逐漸增加乳汁溫度，然後將奶瓶留在裝置中，置於保溫模式之下。 (圖 9)

2 如果您剛關閉嬰兒奶瓶加熱器電源，或產品剛自動關閉電源，請不要倒掉奶瓶加熱器中的溫水，只需重新開啟裝置，然後依照上述步驟操作。 (圖 10)

3 嬰兒奶瓶加熱器處於保溫模式 20 分鐘後即會自動關閉電源。 (圖 11)

立刻餵哺寶寶

1 按下開關按鈕，即可關閉產品並取出奶瓶。 (圖 10)

2 餵哺寶寶前，請務必檢查乳汁溫度。輕輕搖晃奶瓶中的乳汁，並且在您的手腕內側輕滴幾滴乳汁檢查溫度。 (圖 12)

3 請將本產品的插頭拔除，並清空嬰兒奶瓶加熱器。 (圖 13)

保持乳汁溫度

1 當乳汁達到需要的溫度時，嬰兒奶瓶加熱器會自動切換至保溫模式。在此模式中，乳汁會保持在設定的溫度達 20 分鐘。 (圖 14)

2 嬰兒奶瓶加熱器會在 20 分鐘後自動關閉。進度指示燈會熄滅，表示乳汁再也不會保持在想要的溫度。 (圖 11)

注意：如果您希望以設定溫度的乳汁來餵哺寶寶，請在嬰兒奶瓶加熱器關閉後，從嬰兒奶瓶加熱器中取出奶瓶，並且立刻餵哺寶寶，否則乳汁會冷卻。

注意：您無法延長嬰兒奶瓶加熱器的保溫模式超過 20 分鐘。

警告：不建議您重新加熱母乳，因為細菌會開始在乳汁中滋生。

3 餵哺寶寶前，請務必檢查乳汁溫度。輕輕搖晃奶瓶或乳汁儲存容器中的乳汁，並且在您的手腕內側輕滴幾滴乳汁檢查溫度。 (圖 12)

4 請將本產品的插頭拔除，並清空嬰兒奶瓶加熱器。 (圖 13)

立刻再度使用嬰兒奶瓶加熱器加熱另一瓶乳汁

如果您要立刻加熱另一瓶乳汁，請讓嬰兒奶瓶加熱器冷卻數分鐘。若要加速此程序，請在嬰兒奶瓶加熱器中裝入乾淨的冷水。當您開啟嬰兒奶瓶加熱器的電源，進度指示燈會從下到上開始閃爍，表示產品正再度加熱。

注意：如果進度指示燈已亮起但沒有閃爍，代表嬰兒奶瓶加熱器仍然過熱，無法加熱另一瓶乳汁。請關閉嬰兒奶瓶加熱器，讓它冷卻數分鐘，並確認已裝入乾淨的冷水。

使用嬰兒奶瓶加熱器加熱嬰兒食品

1 將電源插頭插入牆上插座。 (圖 3)

2 將嬰兒食品容器或瓶子置中放入嬰兒奶瓶加熱器。 (圖 15)

注意：您可以打開食品容器或瓶子的蓋子，方便您在加熱時翻攪嬰兒食品。

3 在嬰兒奶瓶加熱器中裝入與欲加熱嬰兒食品相同的飲用水量 (例如：要加熱 125 毫升/4 盎司的嬰兒食品，您需要使用 125 毫升/4 盎司的飲用水)。如果您要加熱大量嬰兒食品，則最多可加入距嬰兒奶瓶加熱器邊緣下方約 1 公分/0.4 英吋的水量 (此時加入 160 毫升/4.5 盎司的飲用水)。精準的水量可確保正確的加熱效能。 (圖 16)

4 選擇嬰兒食品加熱設定。 (圖 17)

5 按下開關按鈕開啟產品電源。進度指示燈亮起時，即表示嬰兒奶瓶加熱器已開啟。 (圖 18)

注意：在您按下按鈕之後，嬰兒奶瓶加熱器會立刻開始加熱。由於嬰兒食品的質地種類各異，因此本產品無法偵測嬰兒食品應該加熱的確切時間。

6 進度指示燈的白光開始逐漸增加，顯示加熱程序的進度。在加熱程序期間，請勿從嬰兒奶瓶加熱器中取出瓶子或容器，但您可於瓶子或容器仍置於嬰兒奶瓶加熱器中時翻攪嬰兒食品。(圖 19)

注意：在進度指示燈的第二段持續亮起後，您即可開始翻攪嬰兒食品。在此之前翻攪並無效果，因為那時的嬰兒食品溫度依然太低。

警告：請勿在加熱期間從嬰兒奶瓶加熱器中取出食品容器或瓶子。

7 當整個進度指示燈持續亮起時，即表示嬰兒食品已達到需要的溫度。

注意：由於嬰兒食品的質地種類各異，強烈建議您在加熱時持續攪拌嬰兒食品並檢查溫度，以達到最佳效果。

- 嬰兒食品溫熱完畢後，您可以從嬰兒奶瓶加熱器中取出嬰兒食品容器或瓶子，並且立刻餵哺寶寶 (請參閱「立刻餵哺寶寶」一節)，或者放在嬰兒奶瓶加熱器中保溫 (請參閱「保持嬰兒食品溫度」一節)。

提高嬰兒食品溫度

1 嬰兒食品加熱後，請務必試嚐，確認不會過熱。若您希望提高嬰兒食品溫度，請將容器放回嬰兒奶瓶加熱器，在保溫模式中放置較長時間，同時翻攪嬰兒食品。 (圖 15)

2 如果您剛關閉嬰兒奶瓶加熱器電源，或產品剛自動關閉電源，請不要倒掉奶瓶加熱器中的溫水，只需重新開啟裝置，然後依照上述步驟操作。 (圖 18)

3 嬰兒奶瓶加熱器處於保溫模式 20 分鐘後即會自動關閉電源。 (圖 20)

立刻餵哺寶寶

1 按下開關按鈕，即可關閉產品並取出嬰兒食品容器或瓶子。 (圖 18)

2 加熱後，請試嚐嬰兒食品，確認不會過熱。 (圖 21)

3 請將本產品的插頭拔除，並清空嬰兒奶瓶加熱器。 (圖 13)

保持嬰兒食品溫度

1 當嬰兒食品達到需要的溫度時，嬰兒奶瓶加熱器會自動切換至保溫模式。在此模式中，嬰兒食品會保持在需要的溫度達 20 分鐘。 (圖 22)

2 嬰兒奶瓶加熱器會在 20 分鐘後自動關閉。進度指示燈會熄滅，表示嬰兒食品再也不會保持在想要的溫度。 (圖 20)

注意：如果您希望以設定溫度的嬰兒食品餵哺寶寶，請在嬰兒奶瓶加熱器關閉後，從嬰兒奶瓶加熱器中取出嬰兒食品，並且立刻餵哺寶寶。如果您沒有這麼做，嬰兒食品就會慢慢冷卻。

注意：您無法延長嬰兒奶瓶加熱器的保溫模式超過 20 分鐘。

3 餵哺寶寶前，請務必檢查嬰兒食品溫度。輕輕搖晃嬰兒食品容器或瓶子中的嬰兒食品，並且試嚐嬰兒食品，確認不會過熱。 (圖 21)

4 請將本產品的插頭拔除，並清空嬰兒奶瓶加熱器。 (圖 13)

立刻再度使用嬰兒奶瓶加熱器加熱另一個嬰兒食品容器

如果您要立刻加熱另一個裝有嬰兒食品的容器或瓶子，請讓嬰兒奶瓶加熱器冷卻數分鐘。若要加速此程序，請在嬰兒奶瓶加熱器中裝入乾淨的冷水。當您開啟嬰兒奶瓶加熱器的電源，進度指示燈會從下到上開始閃爍，表示產品正再度加熱。

注意：如果進度指示燈已亮起但沒有閃爍，代表嬰兒奶瓶加熱器仍然過熱，無法加熱另一個裝有嬰兒食品的容器或瓶子。請關閉嬰兒奶瓶加熱器，讓它冷卻數分鐘，並確認已裝入乾淨的冷水。

解凍設定

在此設定下，您可以解凍冷凍的乳汁或嬰兒食品。請依照「使用嬰兒奶瓶加熱器加熱乳汁」或「使用嬰兒奶瓶加熱器加熱嬰兒食品」一節中指示的步驟操作。
產品使用解凍設定後，進度指示燈就會開始閃爍。進度指示燈的白光逐漸增加，顯示解凍程序的進度。當整個進度指示燈持續亮起時，即表示乳汁或嬰兒食品已完全解凍。
解凍設定會將乳汁或嬰兒食品解凍，但無法將它溫熱。如果您要將解凍後的乳汁或嬰兒食品加熱，請先關閉本產品電源，然後選擇需要的加熱設定，再開啟產品電源。

清潔及去除水垢

清潔

1 每次使用之後，請拔掉嬰兒奶瓶加熱器的插頭，讓其冷卻。 (圖 23)

2 基於衛生考量，請倒掉嬰兒奶瓶加熱器中的水。 (圖 24)

3 以濕布擦拭嬰兒奶瓶加熱器的外部及內側。 (圖 25)

請勿使用具磨蝕性的抗菌清潔劑、化學溶劑或尖銳工具清潔嬰兒奶瓶加熱器。

注意：如果您使用嬰兒奶瓶加熱器加熱裝有嬰兒食品的容器，請確保嬰兒奶瓶加熱器底部沒有溢出的嬰兒食品。

除垢

建議每四星期為嬰兒奶瓶加熱器除垢，以確保產品保持有效運作。

1 混合 50 毫升/1.7 盎司的白醋及 100 毫升/3.4 盎司的冷水為嬰兒奶瓶加熱器除垢。請先選擇解凍設定，然後開啟嬰兒奶瓶加熱器的電源，並讓產品運作 10 分鐘。將溶液留在嬰兒奶瓶加熱器中，直到所有水垢溶解為止。 (圖 26)

注意：您也可以使用含檸檬酸的除垢劑。

注意：請勿使用其他類型的除垢劑。

2 請先拔除插頭，再清空嬰兒奶瓶加熱器。 (圖 23)

3 清空嬰兒奶瓶加熱器並將內部徹底沖洗乾淨。如果沖洗後仍有水垢痕跡，請重複除垢程序。 (圖 24)

回收

本產品使用壽命結束時，請勿與一般家庭廢棄物一併丟棄。請將該產品送至政府指定的回收點或進行回收。 此舉能為環保盡一份心力。

保固與支援

如果您需要資訊或支援，請造訪：www.philips.com/support，或另行參閱全球保證書。

基本说明 (图 1)

1 婴儿奶瓶加热器
2 进度指示
3 设置和开 / 关旋钮
4 解冻设置
5 母乳加热设置 1
6 母乳加热设置 2
7 母乳加热设置 3
8 婴儿食物加热设置
9 开 / 关按钮

注意事项

为了您能充分享受飞利浦提供的支持， 请在 www.philips.com/welcome 注册您的产品。

使用婴儿温奶器之前， 请仔细阅读本用户手册， 并妥善保管以供日后参考。

危险

- **不要将本产品浸入水或其它液体中， 也不要在水龙头下冲洗。**

警告

- **仅限室内使用。**
- **本产品适合由肢体不健全、 感觉或精神上有障碍或缺乏相关经验和知识的人士使用， 但前提是有人对他们使用本产品进行监督或指导， 以确保他们安全使用， 并且让他们明白相关的危害。**
- **不要让儿童进行清洁和保养。**
- **请务必小心， 确保儿童不玩耍本产品。**
- **儿童不得使用本产品。 应将产品及其线缆置于儿童触及不到的地方。**

- 切勿将电源线、 插头或产品浸入水中或任何其他液体中。
- 切勿将电源线悬挂在桌子或工作台的边缘。 多余的电源线可存放在婴儿温奶器的底座上以确保产品稳固性。
- 不要让电源线接触到高温的表面。
- 产品必须插入有接地的插座， 且务必确保其已正确插入。
- 在将产品接通电源以前， 首先确认产品底部所标示的电压是否与当地的电压相符。
- 如果需要使用延长线， 确保接地延长线的额定电流至少达到 13 安培。
- 如果插头、 电源线或产品本身已损坏， 请勿使用本产品。 如果电源线已损坏， 为了避免危险， 必须由飞利浦、 飞利浦授权的服务中心或同等资格的专业人员来更换。
- 切勿将产品置于热气或电饭煲附近或发热炉具内。
- 请勿对产品预热。
- 务必将完整组装的带盖奶瓶放入婴儿温奶器中后再加水。
- 确保加水后再接通婴儿温奶器电源。
- 热水可引起严重的烫伤。 如果婴儿温奶器中有热水，要特别注意。
- 使用过程中， 产品的可接触表面可能会变得很热。
- 请勿移动盛有热水的产品。
- 哺喂宝宝之前， 请务必检查食物的温度。

警告

- 本产品可用于家用及类似用途， 如农庄、 提供住宿和早餐类型的场所、 商店、 办公场所及其他工作环境中的员工厨房以及供旅店、 汽车旅馆及其他住宿型环境中的客人使用。

- **不用时要拔下产品的插头。**
- **将任何多余的电源线缠绕在底座上以确保婴儿温奶器的稳固性。**
- **待产品冷却后再清洁。**
- **为避免对产品造成不可修复的损坏， 请按照除垢说明操作。**
- **请勿尝试自行打开或修理本产品。 您可以联系所在国家 / 地区的飞利浦客户服务中心 （请参阅** www.philips.com/support ）。
- **食物不宜加热太久。**
- **为避免因误用而导致潜在伤害， 请仅按照用户手册中所述的方式使用产品。**
- **使用后， 加热元件表面仍有余热。**

您可以在奶瓶加热器底部的电线储藏格中找到产品的日期代码 YYYYMMDD。

电磁场 (EMF)

本飞利浦产品符合所有有关暴露于电磁场的适用标准和法规。

使用婴儿温奶器

使用本款婴儿温奶器， 您可以安全加热和解冻飞利浦新安怡奶瓶中的母乳， 以及储存杯中的母乳或婴儿食物。
婴儿温奶器有助于保留母乳中的重要营养成分和维生素，因为母乳绝不会过热。 如果母乳过热， 会破坏营养成分和维生素。 要帮助保持母乳质量， 以安全、 可控的方式加热是非常重要的。 婴儿温奶器经过精心设计， 可温和均匀地加热， 加热时母乳不断循环， 避免出现局部过热现象。内置传感器可跟踪和控制母乳温度， 始终避免过热。

注意： 不能在本款婴儿温奶器中使用飞利浦新安怡母乳储存袋和飞利浦新安怡 2 安士 /60 毫升奶瓶。

设置说明

- 您可以选择以下设置：（图 2）
- 解冻设置： 解冻装有冷冻母乳或冷冻婴儿食物的奶瓶或储存杯。 不会加热。
- 母乳加热设置： 选择其中一项设置， 将一瓶母乳加热至安全温度。 设置 2 可将母乳加热至体温左右。 设置 1 可将母乳加热至稍低于体温， 设置 3 可将母乳加热至稍高于体温。
- 婴儿食物加热设置： 要加热装有婴儿食物的储存杯或食物杯时选择此设置。

使用婴儿温奶器加热母乳

1 将电源插头插入插座。（图 3）

2 将奶瓶放在婴儿温奶器的中心位置。（图 4）

注意： 要加热母乳储存杯中的母乳， 请按照与加热奶瓶中的母乳所示的相同步骤操作。

3 向婴儿温奶器中注入与待加热母乳等量的饮用水 （例如， 要加热 125 毫升 /4 安士母乳， 您需要使用 125 毫升 /4 安士饮用水）。 如果要加热更大容量的母乳 （>180 毫升 /6 安士）， 则最高水位为婴儿奶瓶加热器边缘下约 1 厘米 /0.4 英寸 （相应添加 160 毫升 /4.5 安士饮用水）。 精确的水位可确保准确的加热效果。（图 5）

4 选择所需的设置。（图 6）

注意： 从经验得知婴儿可能有偏好的特定母乳温度。 这可能是由于个人偏好或外部因素 （例如环境温度） 导致的。 这三种设置可确保将母乳加热至安全温度， 不仅适合宝宝喝奶， 而且还有助于保留母乳中的营养成分和维生素。

5 按下开 / 关按钮打开产品。 按钮中的指示灯亮起表示婴儿温奶器已打开。（图 7）

注意： 按下按钮后， 婴儿温奶器便立即开始加热。

6 进度指示灯逐渐亮起白光以显示母乳加热过程的进度。 (图 8)

注意： 进度指示灯显示母乳加热的进程。 产品打开后进度指示灯便开始闪烁。 完成第一个加热阶段时， 底部一格会持续亮起， 下一格开始闪烁， 显示正在进行第二个加热阶段。 这些步骤持续进行，直至完成第三个加热阶段。 然后，全部进度指示会持续亮起。

注意： 在加热过程中， 母乳不断循环以确保均匀加热。 加热 90 毫升 /3 安士的室温母乳约需 10 分钟。 加热冷母乳或大量母乳需要稍长时间。

警告：不要在进度指示灯闪烁时从婴儿温奶器中取出奶瓶。

7 当整个进度指示灯持续亮起时， 即表示母乳已达到设定温度。

- 当母乳热好后， 您可以从婴儿温奶器中取出奶瓶立即哺喂宝宝 （请参阅 “立即哺喂宝宝” 部分） 或将其留在婴儿温奶器中保温 （请参阅 “将母乳保温” 部分）。

增加母乳温度

1 如果您想使母乳更热些， 则可以在热好后逐渐增加其温度： 切换至母乳加热设置 3 并将奶瓶留在处于保温模式的产品中。 (图 9)

2 如果您刚刚关闭婴儿温奶器或其已自动关闭， 则无需倒掉温水， 只需将其重新打开， 按照上述步骤操作即可。 (图 10)

3 处于保温模式 20 分钟后， 婴儿温奶器会自动关闭。 (图 11)

立即哺喂宝宝

1 按下开 / 关按钮关闭产品并取出奶瓶。 (图 10)

2 哺喂宝宝前请务必检查母乳的温度。 轻轻搅拌奶瓶中的母乳，然后在手腕内侧滴几滴母乳以检查温度。 (图 12)

3 拔掉产品插头， 然后清空婴儿温奶器。 (图 13)

将母乳保温

1 当母乳达到所需温度时， 婴儿温奶器将自动切换至保温模式。 在此模式下， 母乳将在设定的温度下保温 20 分钟。 (图 14)

2 婴儿温奶器将在 20 分钟后自动关闭。 进度指示关闭表示母乳不再保持在所需的温度。 (图 11)

注意： 如果您要给宝宝哺喂设定温度下的母乳， 则需要从婴儿温奶器中取出奶瓶， 并在婴儿温奶器关闭后立即哺喂宝宝， 否则母乳会冷却。

注意： 您无法将婴儿温奶器保温模式的时间延长至 20 分钟以上。

警告： 建议不要加热母乳两次， 因为母乳中会滋生细菌。

3 哺喂宝宝前请务必检查母乳的温度。 轻轻搅拌奶瓶或母乳储存杯中的母乳， 然后在手腕内侧滴几滴母乳以检查温度。 (图 12)

4 拔掉产品插头， 然后清空婴儿温奶器。 (图 13)

立即重新使用婴儿温奶器加热下一瓶母乳

如果您想立即加热下一瓶母乳， 请让婴儿温奶器冷却几分钟。 要加快此过程， 请将干净的冷水注入婴儿温奶器。 打开婴儿温奶器后， 进度指示灯开始从底部向顶部闪烁，表示产品正在重新加热。

注意： 如果进度指示已亮起但未闪烁， 表明婴儿温奶器仍然太热， 无法加热下一瓶母乳。 请关闭婴儿温奶器， 让其冷却几分钟并确保注入干净的冷水。

使用婴儿温奶器加热婴儿食物

1 将电源插头插入插座。 (图 3)

2 将婴儿食物储存杯或食物杯放在婴儿温奶器的中心位置。 (图 15)

注意： 您可以取下食物储存杯或食物杯盖， 以便在加热过程中搅拌婴儿食物。

3 向婴儿温奶器注入与待加热婴儿食物等量的饮用水 （ 例如， 要加热 125 毫升 /4 安士婴儿食物， 您需要使用 125 毫升 /4 安士饮用水 ）。 如果要加热更大容量的婴儿食物， 则最高水位为婴儿温奶器边缘下约 1 厘米 /0.4 英寸 （ 相应添加 160 毫升 /4.5 安士饮用水 ）。 精确的水位可确保准确的加热效果。 (图 16)

4 选择婴儿食物加热设置。 (图 17)

5 按下开 / 关按钮打开产品。 进度指示灯亮显示婴儿温奶器已打开。 (图 18)

注意： 按下按钮后， 婴儿温奶器便立即开始加热。 由于婴儿食物的均匀度差别很大， 本产品无法检测到婴儿食物加热的准确时长。

6 进度指示灯逐渐亮起白光以显示加热过程的进度。 在加热过程中， 切勿从婴儿温奶器中取出食物杯或储存杯，应在食物杯或储存杯仍置于婴儿奶瓶加热器中时搅拌婴儿食物。 (图 19)

注意： 您可在进度指示灯的第二格持续亮起时搅拌婴儿食物。 在此之前搅拌效果不佳， 因为婴儿食物温度仍很低。

警告： 切勿在加热过程中从婴儿温奶器中取出食物储存杯或食物杯。

7 当整个进度指示灯持续亮起时， 即表示婴儿食物达到了所需的温度。

注意： 由于婴儿食物的均匀度差别很大， 强烈建议您不断搅拌婴儿食物， 并在食物加热时检查温度， 以获得最佳效果。

- 当婴儿食物热好后， 您可以从婴儿温奶器中取出食物储存杯或食物杯立即哺喂宝宝 （请参阅 “立即哺喂宝宝” 部分） 或将其留在婴儿温奶器中保温 （请参阅 “将婴儿食物保温” 部分）。

增加婴儿食物的温度

1 **加热后， 请务必尝一下婴儿食物以确保食物不会太烫。 如果想让婴儿食物更热些， 请将食物储存杯放回婴儿温奶器中， 以保温模式保留一段时间。 持续搅拌婴儿食物。** （图 15）

2 **如果您刚刚关闭婴儿温奶器或其已自动关闭， 则无需倒掉温水， 只需将其重新打开， 按照上述步骤操作即可。** （图 18）

3 **处于保温模式 20 分钟后， 婴儿温奶器会自动关闭。** （图 20）

立即哺喂宝宝

1 **按开 / 关按钮关闭产品并取出婴儿食物储存杯或食物杯。** （图 18）

2 **加热后，尝一下婴儿食物以确保食物不会太烫。** （图 21）

3 **拔掉产品插头， 然后清空婴儿温奶器。** （图 13）

将婴儿食物保温

1 **当婴儿食物达到所需温度时， 婴儿温奶器将自动切换至保温模式。 在此模式下， 婴儿食物将在所需的温度下保温 20 分钟。** （图 22）

2 **婴儿温奶器将在 20 分钟后自动关闭。 进度指示灯关闭表示婴儿食物不再保持在所需的温度。** （图 20）

注意： 如果您要给宝宝哺喂设定温度下的婴儿食物， 则需要在婴儿温奶器关闭后立即从婴儿温奶器中取出婴儿食物并哺喂宝宝。 如果您不这样做， 婴儿食物会慢慢变冷。

注意： 您无法将婴儿温奶器保温模式的时间延长至 20 分钟以上。

3 在哺喂宝宝之前， 请务必检查婴儿食物的温度。 轻轻搅拌婴儿食物储存杯或食物杯中的婴儿食物， 品尝一下以确保食物不会太烫。 (图 21)

4 拔掉产品插头， 然后清空婴儿温奶器。 (图 13)

立即重新使用婴儿温奶器加热其他婴儿食物储存杯

如果您想立即加热其他婴儿食物储存杯或食物杯， 请让婴儿温奶器冷却几分钟。 要加快此过程， 请将干净的冷水注入婴儿温奶器。 打开婴儿温奶器后， 进度指示灯开始从底部向顶部闪烁， 表示产品正在重新加热。

注意： 如果进度指示已亮起但未闪烁， 表明婴儿温奶器仍太热， 无法加热其他婴儿食物储存杯或食物杯。 请关闭婴儿温奶器， 让其冷却几分钟并确保注入干净的冷水。

解冻设置

在此设置下， 您可以解冻冷冻的母乳或婴儿食物。 请按照 “使用婴儿温奶器加热母乳” 或 “使用婴儿温奶器加热婴儿食物” 部分所示的步骤操作。

产品处于解冻设置时， 进度指示灯开始闪烁。 进度指示灯逐渐亮起白光以显示解冻过程的进度。 当整个进度指示灯持续亮起时， 即表示母乳或婴儿食物已完全解冻。

解冻设置可以解冻但无法加热母乳或婴儿食物。 如果要在解冻后加热母乳或婴儿食物， 请先关闭产品， 然后选择所需的加热设置并重新打开产品。

清洁与除水垢

清洁

1 每次使用之后， 拔下婴儿温奶器的插头， 使其冷却。 (图 23)

2 出于卫生考虑， 倒掉婴儿温奶器中的水。 (图 24)

3 用湿布擦拭婴儿温奶器的里外两侧。 (图 25)

请勿使用磨蚀性、 抗菌清洁剂、 化学溶剂或尖锐工具清洁婴儿温奶器。

注意： 如果用婴儿温奶器加热装有婴儿食物的容器， 确保不要将婴儿食物溅到婴儿温奶器的底部。

除水垢

建议每隔 4 周为婴儿温奶器除一次垢， 以确保其持续有效地工作。

1 用 50 毫升 /1.7 安士白醋与 100 毫升 /3.4 安士冷水的混合物为婴儿温奶器除垢。 先选择解冻设置， 然后打开婴儿温奶器， 让产品运行 10 分钟。 让溶液留在婴儿温奶器中， 直至水垢全部溶解。 (图 26)

注意： 您也可以使用柠檬酸除垢剂。

注意： 请勿使用其他类型的除垢剂。

2 拔掉婴儿温奶器的插头后将其倒空。 (图 23)

3 倒空婴儿温奶器并彻底冲洗内部。 如果冲洗后仍有水垢痕迹， 请重复执行除垢步骤。 (图 24)

回收

弃置产品时， 请不要将其与一般生活垃圾扔在一起， 应将其交给指定的回收中心， 这样做有利于环保。

产品中有害物质的名称及含量

部件名称	有害物质					
	铅 (Pb)	汞 (Hg)	镉 (Cd)	六价铬 (Cr(VI))	多溴联苯 (PBB)	多溴二苯醚 (PBDE)
电路板组件	X	O	O	O	O	O
电源线	X	O	O	O	O	O

本表格依据 SJ/T 11364 的规定编制。

○：表示该有害物质在该部件所有均质材料中的含量均在 GB/T 26572 规定的限量要求以下。

×：表示该有害物质至少在该部件的某一均质材料中的含量超出 GB/T 26572 规定的限量要求。

* 该表格中所显示的“有害物质”在产品正常使用情况下不会对人身和环境产生任何伤害。

* 该表格中所显示的“有害物质”及其存在的部件向消费者和回收处理从业者提供相关物质的存在信息，有助于产品废弃时的妥善处理。

保修和支持

如果您需要信息或支持， 请访问 www.philips.com/support 或阅读单独的全球保修卡。

故障种类和处理方法

本章归纳了使用本产品时最常见的一些问题。 如果您无法根据以下信息解决问题， 请访问 www.philips.com/support 查阅常见问题列表， 或联系您所在国家 / 地区的客户服务中心。

问题	解决方法
哪种奶瓶或食物储存杯或杯子适合放入婴儿温奶器?	婴儿温奶器兼容所有飞利浦新安怡奶瓶（飞利浦新安怡 2 安士/60 毫升奶瓶除外）、飞利浦新安怡婴儿食物储存杯、杯或罐以及任何适合放入婴儿温奶器的其它品牌婴儿奶瓶。不可在婴儿温奶器中使用母乳储存袋。
应向婴儿温奶器中加入多少水?	向婴儿温奶器中注入与要加热的母乳等量的饮用水（例如，要加热 125 毫升/4 安士的母乳，便需要使用 125 毫升/4 安士饮用水）。如果要加热大量母乳（>180 毫升/5 安士），则应使最大水位约低于婴儿温奶器边缘 1 厘米/0.4 英寸（相应地需加入 160 毫升/4.5 安士饮用水）。精确水位可确保精确的加热效果
能否用 婴儿温奶器解冻母乳或婴儿食物?	可以，您可以使用解冻设置解冻母乳或婴儿食物。解冻至液体状态后，您需要选择母乳加热设置将母乳加热至所需的温度。
为何解冻母乳要很长时间?	绝对不可用高温解冻母乳，因为这可能会导致营养流失。由于解冻设置使用较低温度，所以解冻时间较长。
是否可以用婴儿温奶器为母乳或婴儿食物保温?	可以，使用保温模式可将母乳或婴儿食物以设定温度保温 20 分钟。当母乳或婴儿食物达到所需的温度时会启用保温模式。20 分钟后，婴儿温奶器会自动关闭。进度指示灯关闭，表示婴儿温奶器不能再将母乳保持在所需温度。
	婴儿温奶器的保温模式时间无法延长。如果想用达到设定温度的母乳哺喂宝宝，您需要在婴儿温奶器关闭后立即取出奶瓶，哺喂宝宝，否则母乳会变凉。

问题	解决方法
加热母乳或婴儿食物需要多长时间?	在加热过程中，母乳不断循环以确保均匀加热。加热 90 毫升/3 安士的室温母乳大约需要 10 分钟。加热低温或大量的母乳需要的时间稍长一些。由于婴儿食物种类繁多，所以产品无法检测出婴儿食物应加热的确切时间。产品只能以估算时间加热。哺喂宝宝之前，请务必检查母乳或婴儿食物的温度，这一点至关重要。
婴儿温奶器如何保留母乳中的营养成分和维生素?	要保持母乳质量，以安全、可控的方式进行加热是非常重要的。婴儿温奶器温和均匀地加热母乳，加热时母乳不断循环，避免出现局部过热现象。内置传感器可跟踪和控制母乳温度，始终避免过热。
是否可以将母乳重新加热两次?	建议不要加热母乳两次，因为母乳中会滋生细菌。
是否可以立即重新使用婴儿温奶器加热下一瓶母乳?	如果您想立即加热下一瓶母乳，请让婴儿温奶器冷却几分钟。如要加快此过程，请将干净的冷水注入产品。打开婴儿温奶器后，进度指示灯开始从底部向顶部闪烁，表示温奶器可以加热下一瓶母乳。
	如果您正在加热婴儿食物且当加热结束时食物未达到足够温度，则可将容器放回婴儿温奶器中，无需为婴儿温奶器重新注入干净的冷水。
是否可以在加热过程中取出奶瓶或婴儿食物储存杯?	不可以。请勿在加热过程中从婴儿温奶器中取出奶瓶或婴儿食物储存杯。

问题	解决方法
进度指示灯如何工作?	进度指示灯显示母乳加热的进程。产品打开后进度指示灯便开始闪烁。完成第一个加热阶段时，底部一格会持续亮起，下一格开始闪烁，即表示正在进行第二个加热阶段。这些步骤持续进行，直至完成第三个加热阶段。所有进度指示灯持续亮起时，表示婴儿温奶器已达到所需温度。
什么时候是搅拌婴儿食物的最佳时刻?	您可在进度指示灯的第二格持续亮起时搅拌食物。在此之前搅拌效果不佳，因为食物温度仍很低。
如果婴儿温奶器内出现白色或锈色污点，该怎么办?	白色或锈色污点是水垢残留物。建议您每 4 周为婴儿温奶器除垢一次，以确保其持续有效地工作。在水质较硬的地区，除垢过程应更频繁。要为智能温奶器除垢，请参阅“除垢”一章。

PHILIPS
AVENT

产品 ：飞利浦新安怡温奶器
型号 ：SCF356
额定电压 ：220V～
额定频率 ：50Hz
额定输入功率：275 W
生产日期 ：请见产品底部
产地 ：中国广东珠海

珠海经济特区飞利浦家庭电器有限公司
中国珠海市三灶镇琴石工业区
全国顾客服务热线：4008 800 008

本产品根据国标 GB4706.1-2005, GB4706.19-2008
制造

保留备用

发行日期：2017-01-05